OBSAH

Zveřejněné přihlášky vynálezů	3
Udělené patenty (č. 290716 - 290861)	127
Zapsané užitné vzory (č. 12488 - 12583)	149
Zapsané průmyslové vzory (č. 30695 - 31084)	161
Zapsané topografie (č.)	
Dodatková ochranná osvědčení pro léčiva a pro přípravky na ochranu rostlin	209
Úřední rozhodnutí a oznámení	210

CONTENTS

Published Patent Application	3
Granted Patents (Nr. 290716 - 290861)	127
Registered Utility Models (Nr. 12488 - 12583)	149
Registered Industrial Designs (Nr. 30695 - 31084)	161
Registered Topographies (Nr.)	
Supplementary Protection Certificates for Medicaments and Plant Protection Products	209
Official decisions and announcements	210

INHALT

Veröffentliche Patentanmeldungen	3
Erteile Patente (Num. 290716 - 290861)	127
Eingeschriebene Gebrauchsmuster (Num. 12488 - 12583)	149
Eingeschriebene Uhreberscheine (Num. 30695 - 31084)	161
Eingeschriebene Topographien (Num.)	
Engänzende Schutzzertifikate für Arzneimittel und Pflanzenschutzmittel	209
Amtliche Entscheidungen und Mitteilungen	210

SOMMAIRE

Demandes de brevet publiées	3
Brevets delivrés (290716 - 290861)	127
Modöles d'utilité enregistrées (12488 - 12583)	149
Dessins ou modöles industriels enregistrées (30695 - 31084)	161
Topographies enregistrées	
Certificats complémentaires de protection pour les médicaments et pour les produits phytosanitaires	209
Decisions et notifications officielles	210

СОДЕРЖАНИЕ

Опубликованные заявки на изобретения	3
Выданные патенты (№ 290716 - 290861)	127
Зарегистрованные полезные модели (№ 12488 - 12583)	149
Зарегистрованные промышленные образцы (№ 30695 - 31084)	161
Зарегистрованные топографии	
Свидетельства дополнительной охраны на медицинские продукты и продукты охраны растений	209
Официальные решения и сообщения	210

VĚSTNÍK
ÚŘADU PRŮMYSLOVÉHO VLASTNICTVÍ

Číslo 10 *Praha - 16. října 2002*

Kódy pro označování jednotlivých druhů dokumentů

Přihlášky vynálezů zveřejněné podle zákona č. 527/1990 Sb.	- kód A3	Zapsaná autorská osvědčení po odtajnění	- kód B1
Udělené patenty podle zákona č. 527/1990 Sb.	- kód B6	Zapsané užitné vzory podle zákona č. 478/1992 Sb.	- kód U1

Číselné INID kódy pro označování bibliografických dat

(11) - číslo dokumentu / zápisu
(15) - datum zápisu průmyslového vzoru
(21) - číslo přihlášky
(22) - datum podání přihlášky
(23) - údaje o výstavní prioritě
(28) - počet průmyslových vzorů
(31) - číslo prioritní přihlášky
(32) - datum podání prioritní přihlášky
(33) - země priority
(40) - datum zveřejnění přihlášky vynálezu
(45) - datum zveřejnění zapsaného průmyslového vzoru
(47) - datum zveřejnění uděleného patentu a zapsaného užitného vzoru a datum zápisu užitného vzoru
(51) - mezinárodní patentové třídění / Locarnské třídění průmyslových vzorů
(54) - název
(55) - vyobrazení průmyslového vzoru
(57) - anotace
(68) - číslo základního patentu
(71) - jméno (název) přihlašovatele
(72) - jméno původce
(73) - jméno (název) majitele/vlastníka
(74) - jméno zástupce
(86) - číslo mezinárodní přihlášky
(87) - číslo mezinárodního zveřejnění
(92) - číslo, datum a orgán registrace
(94) - doba platnosti osvědčení
(95) - označení přípravku

Kódy pro kódování záhlaví oznámení publikovaných ve Věstníku (Standard WIPO ST 17)

BB9A	zveřejněné přihlášky vynálezů
FG1K	zapsané užitné vzory
FG4A	udělené patenty
FG4Q	zapsané průmyslové vzory
LD3K	částečný výmaz užitného vzoru
LD4Q	částečný výmaz průmyslového vzoru
MA4A	zánik patentu vzdáním se
MA4F	zánik autorských osvědčení vzdáním se
MC3K	výmaz užitného vzoru
MC4A	zrušení patentu
MC4F	zrušení autorského osvědčení
MC4Q	výmaz průmyslového vzoru
MH1K	zánik užitného vzoru vzdáním se
MH4A	částečné zrušení patentu
MH4F	částečné zrušení autorského osvědčení
MH4Q	zánik průmyslového vzoru vzdáním se
MK1K	zánik užitného vzoru uplynutím doby platnosti
MK4A	zánik patentů uplynutím doby platnosti
MK4F	zánik autorských osvědčení uplynutím doby platnosti
MK4Q	zánik průmyslového vzoru uplynutím doby ochrany
MM4A	zánik patentů pro nezaplacení ročních poplatků
MM4F	zánik autorských osvědčení pro nezaplacení ročních poplatků
ND1K	prodloužení platnosti užitného vzoru
ND4Q	obnova doby ochrany průmyslového vzoru
PA4A	změna autorského osvědčení na patent
PC9A	změna dispozičního práva k vynálezu
PD1K	převod práv a ostatní změny majitelů užitných vzorů
PD4A	převod práv a ostatní změny majitelů patentů
PD4Q	převod práv a ostatní změny vlastníků průmyslových vzorů
QA9A	nabídka licence
SB4A	zapsané patenty do rejstříku po odtajnění
SB4F	zapsaná autorská osvědčení do rejstříku po odtajnění

Opravy Změny Různé

Opravy u přihlášek vynálezů s žádostí o udělení patentu

HA9A	jmenování vynálezce
HB9A	oprava jmen
HC9A	změna jmen
HD9A	oprava adres
HE9A	změna adres
HF9A	oprava dat
HG9A	oprava chyb v třídění
HH9A	oprava nebo změna všeobecně
HK9A	tiskové chyby v úřed. věstnících

Opravy u udělených ochranných dokumentů

patenty	autorská osvědčení	užitné vzory	průmyslové vzory	
TA4A	TA4F	TA1K	TA4Q	jmenování vynálezce
TB4A	TB4F	TB1K	TB4Q	oprava jmen
TC4A	TC4F	TC1K	TC4Q	změna jmen
TD4A	TD4F	TD1K	TD4Q	oprava adres
TE4A	TE4F	TE1K	TE4Q	změna adres
TF4A	TF4F	TF1K	TF4Q	oprava dat
TG4A	TG4F	TG1K	TG4Q	oprava chyb v třídění
TH4A	TH4F	TH1K	TH4Q	oprava nebo změna všeobecně
TK9A	TK9F	TK1K	TK4Q	tiskové chyby v úřed. věstnících

Dvoupísmenné označování zemí a mezinárodních organizací

Kód:	Země
AT	Rakousko
AU	Austrálie
BE	Belgie
CA	Kanada
CH	Švýcarsko
CZ	Česká republika
DE	Spolková republika Německo
DK	Dánsko
EP	Evropský patent
ES	Španělsko
FI	Finsko
FR	Francie
GB	Velká Británie
HK	Hong Kong
HR	Chorvatsko
HU	Maďarsko
IE	Irsko
IL	Izrael
IN	Indie
IT	Itálie
JP	Japonsko
KR	Jižní Korea
LU	Lucembursko
NL	Holandsko
NO	Norsko
PL	Polsko
RU	Ruská federace
SE	Švédsko
SK	Slovenská republika
ST	Skotsko
TR	Turecko
TW	Tchajwan
US	Spojené státy americké
VG	Panenské ostrovy (Britské)
ZA	Jihoafrická republika

BB9A Zveřejněné přihlášky vynálezů uspořádané podle čísel

Dále uvedené přihlášky vynálezů byly zveřejněny dnem, uvedeným ve Věstníku podle zákona o vynálezech, průmyslových vzorech a zlepšovacích návrzích č. 527/1990 Sb., platného od 1. 1. 1991 a jsou k dispozici v patentové knihovně Úřadu průmyslového vlastnictví, Antonína Čermáka 2a, PSČ 160 00, Praha 6.

1997-328	B65D 81/26	2001-3088	B32B 17/10	2002-453	B60R 13/08
1998-672	B65D 85/72	2001-3090	B32B 31/08	2002-466	D01H 4/10
1998-1064	C09B 29/15	2001-3145	D05B 71/00	2002-485	D01H 4/12
1998-2953	E01C 13/08	2001-3193	A61F 13/15	2002-490	B29C 70/06
1998-4297	C07C 251/16	2001-3206	C04B 35/532	2002-493	B66B 29/06
1999-1223	C07C 203/04	2001-3215	F16K 24/04	2002-502	B07B 1/04
1999-2152	C07C 209/14	2001-3225	C22C 38/42	2002-508	G08C 17/02
1999-2628	E04H 17/20	2001-3236	D02G 1/02	2002-512	B29C 70/06
1999-2998	C07D 413/06	2001-3251	G21F 5/08	2002-513	B29C 70/06
1999-3853	E04C 2/52	2001-3284	A61K 31/137	2002-519	H01H 85/00
1999-4388	C07H 17/08	2001-3287	B62M 9/10	2002-544	E04F 13/12
2000-2813	C09C 3/04	2001-3290	C22B 15/00	2002-546	F23O 7/00
2000-3068	B65D 71/00	2001-3291	A61F 13/15	2002-549	C09C 1/50
2000-4243	E05F 15/00	2001-3389	C10L 3/06	2002-550	H01R 9/00
2000-4369	B61D 3/10	2001-3401	C04B 35/584	2002-552	C23F 11/18
2000-4785	C08L 3/02	2001-3445	C04B 7/43	2002-567	A23G 1/18
2000-4786	C08L 3/02	2001-3465	C07D 498/04	2002-571	A61F 2/44
2001-54	C09D 5/30	2001-3482	C04B 28/26	2002-577	B60G 11/54
2001-121	G01B 11/10	2001-3496	F27D 3/14	2002-592	C09D 175/04
2001-533	F02M 25/10	2001-3527	C07K 14/47	2002-596	G08C 25/00
2001-534	G04B 15/14	2001-3570	C04B 41/88	2002-602	F24D 19/10
2001-589	A01K 95/00	2001-3575	C12N 15/12	2002-603	F24D 19/10
2001-595	F41A 11/02	2001-3576	C12N 15/12	2002-625	B29C 47/00
2001-596	F41A 11/02	2001-3630	C04B 18/02	2002-629	F23O 7/00
2001-608	C08L 67/02	2001-3642	G21K 1/06	2002-633	C04B 33/26
2001-626	F24J 2/08	2001-3671	C22C 37/04	2002-635	F23O 7/00
2001-631	F16B 19/04	2001-3775	C07D 235/06	2002-637	B66B 23/02
2001-634	B60R 9/10	2001-3818	C22C 38/24	2002-640	F16F 15/00
2001-635	B61L 29/28	2001-3865	C08F 210/16	2002-648	C07C 201/08
2001-636	E02B 15/04	2001-3918	A47C 1/12	2002-660	G01N 33/68
2001-650	G21C 9/00	2001-3930	C07D 211/34	2002-677	A01G 13/02
2001-653	A45C 11/22	2001-3960	C04B 28/24	2002-679	B60B 21/02
2001-675	C02F 3/02	2001-4100	B65D 19/32	2002-700	F04B 53/10
2001-676	F16B 17/00	2001-4121	C07D 203/08	2002-703	B60H 1/00
2001-694	E06B 9/11	2001-4124	B65D 6/00	2002-706	A61K 31/565
2001-720	G06F 13/00	2001-4134	B32B 27/32	2002-717	G05F 1/10
2001-730	B09B 3/00	2001-4144	C08L 23/22	2002-722	C11D 3/39
2001-733	F02M 51/06	2001-4163	C07D 473/16	2002-723	C11D 3/00
2001-745	E21C 41/00	2001-4169	C07D 487/04	2002-734	D04B 21/20
2001-747	B21D 7/04	2001-4234	B32B 3/26	2002-741	F16F 15/023
2001-760	B24B 13/00	2001-4259	B32B 27/08	2002-742	F16F 13/16
2001-763	B44F 1/00	2001-4264	E03C 1/20	2002-747	F16L 59/00
2001-801	F41A 21/00	2001-4330	H01H 3/30	2002-752	B65H 63/06
2001-811	B09B 3/00	2001-4387	C12N 15/12	2002-765	B65B 61/20
2001-813	A23L 1/29	2001-4489	H04N 5/92	2002-769	H04Q 7/38
2001-816	G01B 3/06	2001-4512	B32B 7/02	2002-780	C04B 26/04
2001-827	E02B 8/08	2001-4535	A47F 1/03	2002-789	F23O 7/08
2001-848	D01H 4/24	2001-4546	B32B 7/04	2002-790	E21C 35/12
2001-849	B01J 19/12	2001-4585	G21F 5/00	2002-796	C22C 38/02
2001-861	C07F 9/38	2001-4621	B29C 47/02	2002-810	F24H 9/02
2001-868	G02B 27/04	2001-4652	C04B 11/00	2002-823	C08K 3/24
2001-870	C01B 31/10	2001-4657	C07C 279/16	2002-825	B62M 25/08
2001-888	B42D 15/02	2001-4672	B62L 3/02	2002-826	B62M 25/04
2001-894	A61K 35/78	2001-4712	B41J 2/45	2002-828	E02F 3/36
2001-898	G06T 17/00	2002-30	C07F 7/10	2002-848	B67C 7/00
2001-899	F01K 11/00	2002-48	B66B 9/10	2002-851	C07C 51/00
2001-900	C30B 33/02	2002-91	F21V 8/00	2002-853	B01F 5/02
2001-924	G07C 11/00	2002-101	F23C 10/08	2002-854	C09B 55/00
2001-1039	C10J 3/54	2002-108	H01R 12/04	2002-873	B62J 6/18
2001-1574	A61F 13/534	2002-128	C02F 1/42	2002-886	B41F 19/00
2001-1699	C22C 33/02	2002-138	C07C 231/12	2002-887	E04D 3/35
2001-1993	F23G 7/06	2002-155	B01F 5/04	2002-892	E05D 5/02
2001-2320	A61K 45/06	2002-202	B66B 23/22	2002-914	F15B 13/044
2001-2321	A61K 45/06	2002-219	C07D 213/81	2002-936	C07D 487/04
2001-2394	B62M 9/10	2002-221	B25B 13/46	2002-973	B64D 13/04
2001-2396	E02D 29/12	2002-271	G11B 7/00	2002-999	F23C 1/00
2001-2450	C07D 213/80	2002-278	F16L 41/06	2002-1056	C01G 1/08
2001-2740	D05B 71/00	2002-286	C09K 5/00	2002-1066	A47J 37/12
2001-2766	B61D 45/00	2002-291	A61K 31/282	2002-1086	C07D 487/04
2001-2768	H01S 3/00	2002-330	A61K 7/50	2002-1115	F16F 15/00
2001-2864	F27B 17/00	2002-353	F02M 25/00	2002-1119	B21D 3/05
2001-2865	F23N 1/02	2002-360	A61K 45/06	2002-1148	B60S 1/24
2001-2908	C07H 19/20	2002-363	E04F 13/08	2002-1193	B28C 5/42
2001-3019	B08B 9/093	2002-380	F23G 5/26	2002-1212	B01J 20/18
2001-3021	F16G 3/00	2002-387	A61K 31/4985	2002-1216	A61K 9/127
2001-3062	F16K 5/02	2002-417	D01H 4/30	2002-1220	C07D 471/04
2001-3075	A24C 1/32	2002-444	B05C 1/00	2002-1239	C11D 3/37

2002-1263	H01M 4/20
2002-1292	A61K 31/426
2002-1299	F16F 15/26
2002-1303	C12N 15/40
2002-1316	F16D 55/00
2002-1331	C02F 1/00
2002-1332	C07D 401/04
2002-1352	F04C 15/04
2002-1370	F42B 3/12
2002-1371	F42B 3/12
2002-1376	F16L 15/06
2002-1383	A24D 3/06
2002-1391	H04O 7/38
2002-1392	F01D 5/18
2002-1393	F01D 5/18
2002-1396	F16K 31/40
2002-1401	C08F 10/00
2002-1419	C07D 493/04
2002-1432	C07D 207/12
2002-1436	B60J 10/08
2002-1437	B61F 3/08
2002-1446	C07K 5/06
2002-1449	C12N 15/55
2002-1454	F01D 3/04
2002-1468	A01N 47/36
2002-1482	E03F 1/00
2002-1483	F16D 65/097
2002-1487	A61K 31/519
2002-1494	B60S 1/08
2002-1508	C07D 471/04
2002-1514	H04B 7/26
2002-1520	C07D 207/16
2002-1522	A61K 31/194
2002-1527	C07C 409/34
2002-1530	E06B 3/82
2002-1545	C07C 229/00
2002-1548	C07D 407/12
2002-1552	B01J 27/26
2002-1554	C07C 59/90
2002-1562	A61K 31/255
2002-1570	C07C 229/36
2002-1600	H02K 3/14
2002-1610	C07D 403/14
2002-1630	B01J 23/52
2002-1644	C07D 401/12
2002-1657	A61K 31/192
2002-1685	B60J 10/00
2002-1691	A61K 31/57
2002-1694	C10L 1/32
2002-1707	A61K 39/395
2002-1719	D21F 1/48
2002-1723	F23H 17/08
2002-1728	A01N 47/36
2002-1730	C10L 1/22
2002-1731	C08G 65/26
2002-1732	F01D 11/02
2002-1739	F16H 55/54
2002-1746	C07D 401/04
2002-1762	B41F 31/00
2002-1780	H04L 29/06
2002-1800	B29C 45/14
2002-1802	C07D 239/42
2002-1821	C07F 17/00
2002-1822	C07D 405/04
2002-1828	C11D 17/00
2002-1830	C07D 401/06
2002-1832	A01N 37/02
2002-1834	C07D 401/04
2002-1847	C07D 495/04
2002-1857	A61B 5/05
2002-1885	B29B 13/06
2002-1886	C25B 9/00
2002-1889	H04R 3/00
2002-1899	H02G 3/30
2002-1907	H01R 24/04
2002-1909	B60S 1/34
2002-1910	G01N 11/04
2002-1911	C07D 401/12
2002-1915	A61F 9/013
2002-1921	B01J 27/26
2002-1934	A63G 7/00
2002-1946	B60R 21/26
2002-1970	C07D 213/64
2002-1977	C07F 7/18
2002-1989	A61K 31/702
2002-1991	B65D 21/02
2002-2002	B01J 23/50
2002-2003	C07D 239/42
2002-2005	C07J 53/00
2002-2012	A23D 9/00
2002-2062	F04B 1/30
2002-2070	C07D 211/18
2002-2074	C07D 211/18
2002-2077	B41F 13/008
2002-2078	B41F 13/34
2002-2079	A01N 43/653
2002-2086	H04L 29/06
2002-2090	A01N 47/36
2002-2094	C07D 401/12
2002-2098	E04C 2/296
2002-2111	C07C 233/69
2002-2113	C11D 3/39
2002-2127	F16L 33/02
2002-2134	C07F 9/38
2002-2139	C12N 15/82
2002-2152	A61M 15/00
2002-2196	C07H 15/203
2002-2197	B60J 1/02
2002-2200	C07H 15/203
2002-2201	G07F 13/02
2002-2206	G01N 21/77
2002-2245	A61K 31/485
2002-2273	B65G 33/26
2002-2280	C07D 405/04
2002-2281	C07D 241/04
2002-2283	C07C 271/00
2002-2301	A01N 63/00
2002-2302	C07D 405/06
2002-2305	C07D 403/12
2002-2309	C07D 215/36
2002-2319	C07D 403/02
2002-2320	A61K 31/55
2002-2359	C07D 213/81
2002-2360	C07D 213/81
2002-2364	C09J 5/06
2002-2365	B28D 5/00
2002-2371	A61K 9/22
2002-2376	A21D 13/00
2002-2389	C07D 405/10
2002-2412	C07D 277/46
2002-2420	C07D 235/18
2002-2438	C07K 14/705
2002-2444	C07K 14/255
2002-2463	C07D 281/16
2002-2464	A47K 5/12
2002-2465	C07D 233/64
2002-2467	C07D 405/04
2002-2469	C12Q 1/68
2002-2478	C07D 305/14
2002-2489	C07D 403/04
2002-2490	C07D 305/14
2002-2496	C07D 207/40
2002-2497	C07D 403/04
2002-2502	C12N 15/54
2002-2509	C07C 259/06
2002-2514	A01K 67/027
2002-2520	C07C 227/10
2002-2531	C07K 16/24
2002-2539	C07D 213/48
2002-2547	A01N 43/40
2002-2554	C12N 7/04
2002-2565	C07D 301/10
2002-2581	C07D 401/06
2002-2582	C07D 213/82
2002-2583	C07K 5/09
2002-2601	C07D 307/88
2002-2603	C07D 403/04
2002-2616	C07D 401/12
2002-2627	C07D 307/88
2002-2628	C07D 401/04
2002-2635	C07D 413/10

7 (51) **A 01 G 13/02**
(21) **2002-677**
(71) DAIOS Asterios D., Naousa, GR;
(72) Daios Asterios D., Naousa, GR;
(54) **Plastická folie s tvarovanými kapsami podél svých stran pro naplnění zátěží**
(22) 19.04.1999
(32) 19.04.1999
(31) 1999/990100128
(33) GR
(86) PCT/GR99/00016
(87) WO 00/062597
(57) Řešení se týká plastické folie pro zemědělské použití, zejména pro pokrývání zeminy při jakémkoli pěstování v řádcích a/nebo pěstování v řádcích pod nízkými tunely. Pro pevné upevnění folie (1) na řádku jsou vytvořeny sdružené tvarované kapsy (9, 10), do nichž se při jejich použití na poli plní zátěž. Kapsy (9, 10) jsou formovány komplexním, tvarovaným svařováním dvou přes sebe položených částí folie (1) podél jejích stran. Sdružené tvarované kapsy (9, 10) zahrnují podél dvou stran folie (1) dvě řady kapes, z nichž jedna usnadňuje plnění vodou a druhá plnění zeminou. Výhodou je to, že farmář může upevnit plastickou folii (1) na nízký tunel nebo na charakteristický rov pěstování chřestu, a to buď použitím zeminy a/nebo vody, či obou těchto zátěžových materiálů.
(74) PATENTSERVIS PRAHA a.s., Jivenská 1, Praha 4, 14000;

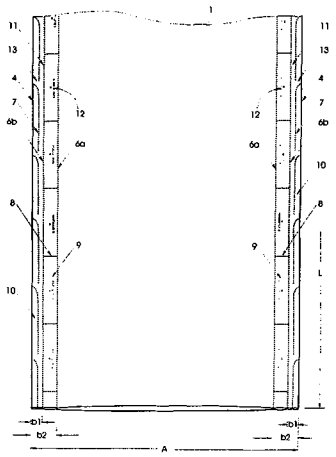

7 (51) **A 01 K 67/027**
(21) **2002-2514**
(71) HANMI PHARM. CO., LTD., Kyungki-do, KR;
KOREA RESEARCH INSTITUTE OF BIOSCIENCE AND BIOTECHNOLOGY, Daejeon, KR;
KOREA ADVANCED INSTITUTE OF SCIENCE AND TECHNOLOGY, Daejeon, KR;
(72) Jin Seung Won, Kyungki-de, KR;
Lee Doo Soo, Chungcheongnam-do, KR;
Song Tae Hun, Daejeon, KR;
Choi In Young, Kzungki-do, KR;
Yoo Ook Joon, Kyungki-do, KR;
Ko Jung Ho, Daejeon, KR;
Koo Ja Shin, Daejeon, KR;
Shin Sang Tae, Daejeon, KR;
Lee Chul Sang, Daejeon, KR;
Fang Nan Zhu, Daejeon, KR;
Koo Deog Bon, Daejeon, KR;
Oh Keon Bong, Chungcheongbuk-do, KR;
Park Jung Sun, Daejeon, KR;
Youn Woo Sik, Kyungki-do, KR;
Zheng Guo Dong, Daejeon, KR;
Kim Sun Jung, Daejeon, KR;
Han Yong Mahn, Daejeon, KR;
Lee Kyung Kwang, Daejeon, KR;
(54) **Transgenní koza produkující mléko obsahující faktor stimulující kolonie lidských granulocytů**
(22) 26.01.2001
(32) 24.01.2000
(31) 2000/003187
(33) KR
(86) PCT/KR01/00111
(87) WO 01/052643
(57) Z kozí zygoty, která obsahuje konstrukt nukleové kyseliny s nukleotidovou sekvencí promotoru kozího β-kaseinu a nukleotidovou sekvenci kódující faktor stimulující kolonie lidských granulocitů, se udělá transgenní kozí zygota a z ní se vyvine koza, která produkuje mléko obsahující vysokou koncentraci biologicky aktivního faktoru stimulujícího kolonie lidských granulocytů.
(74) PATENTSERVIS PRAHA a.s., Jivenská 1, Praha 4, 14000;

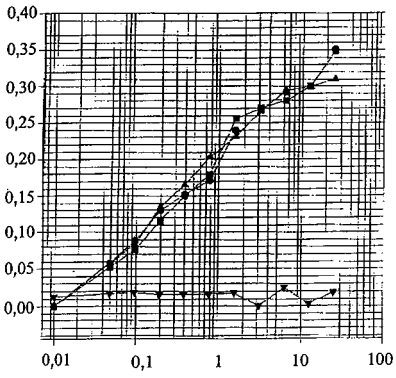

7 (51) **A 01 K 95/00**
(21) **2001-589**
(71) KTSO, A. S., Praha, CZ;
(72) Králíček Petr Ing., Praha, CZ;
(54) **Rybářská zátěž**
(22) 14.02.2001
(57) Rybářská zátěž je tvořena zátěžovým tělesem (1) s otvorem (2). Zátěžové těleso (1) je opatřeno jednak křídly (3) s náběhovými plochami (6), kde úhel α náběhových ploch (6) je 1° až 89°, a jednak nadlehčovacím tělesem (4). Součet měrných hustot materiálu zátěžového tělesa (1) a křídel (3) je větší než měrná hustota vody, přičemž nadlehčovací těleso (4) je tvořeno materiálem jehož měrná hustota je menší než měrná hustota vody. Zátěžové těleso (1) může být dále opatřeno směrovým kormidlem (7).
(74) Müller Václav, Filipova 2016, Praha 4, 14800;

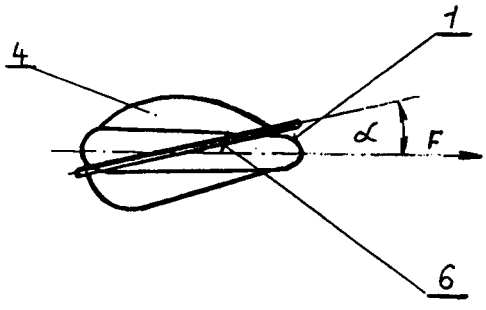

7 (51) **A 01 N 37/02, A 23 C 9/13, A 23 C 19/10, A 23 C 19/16, A 23 L 3/3508**
(21) **2002-1832**
(71) NEDERLANDS INSTITUUT VOOR ZUIVELONDERZOEK, Ede, NL;
(72) Koenraad Petronella Magdalena Francisca Josephina, Ede, NL;
Braber Annemarie Frederike, Ede, NL;

(54) **Použití nonarové kyseliny, mléčný produkt, ovocný džus, sýr a jeho potahová vrstva a prostředek k ošetření povrchu sýru**
(22) 01.11.2000
(32) 01.11.1999
(31) 1999/1013448
(33) NL
(86) PCT/NL00/00787
(87) WO 01/032020
(57) Použití kyseliny nonanové jako antimikrobiálního, konkrétně fungicidního, činidla nebo aditiva u potravin jako jsou mléčné výrobky a ovocné džusy. Použití kyseliny nonanové v potahových vrstvách sýrů, do nichž je kyselina nonanová začleněna jako fungicidní činidlo. Sýr s touto potahovou vrstvou a prostředek obsahující kyselinu nonanovou určený k aplikaci této potahové vrstvy. Kyselina nonanová může být dále použita jako antimikrobiální činidlo pro ošetření povrchů nebo substrátů, které přicházejí do styku s potravinou, pro ochranu potravin, řezaných květin při transportu a v průběhu skladování, v desinfekčních a čistících činidlech, k ochraně dřeva, u kosmetických výrobků a výrobků určených k péči o pleť a ve farmaceutických prostředcích.
(74) PATENTSERVIS PRAHA a.s., Jivenská 1, Praha 4, 14000;

---

7 (51) **A 01 N 43/40, A 01 N 43/72, A 01 N 43/80, A 01 N 43/90, A 01 N 43/653, A 01 N 25/32 // (A 01 N 43/40, A 01 N 57:20, A 01 N 47:36, A 01 N 47:06, A 01 N 43:90, A 01 N 43:824, A 01 N 43:707, A 01 N 43:70, A 01 N 43:54, A 01 N 43:50, A 01 N 43:10, A 01 N 37:40, A 01 N 37:22, A 01 N 33:18)**
(21) **2002-2547**
(71) SYNGENTA PARTICIPATIONS AG, Basel, CH;
(72) Rüegg Willy T., Gipf-Oberfrick, CH;
(54) **Herbicidní kompozice a její použití pro kontrolu plevele**
(22) 23.01.2001
(32) 25.01.2000, 09.06.2000
(31) 2000/139, 2000/1150
(33) CH, CH
(86) PCT/EP01/00720
(87) WO 01/054501
(57) Herbicidní kompozice, které kromě běžných inertních přísad obsahují a) sloučeninu vzorce I a b) synergicky účinné množství jedné nebo více sloučenin vzorce 2.1 až 2.51. Kompozice může obsahovat protilátku.
(74) Kubát Jan Ing., Přístavní 24, Praha 7, 17000;

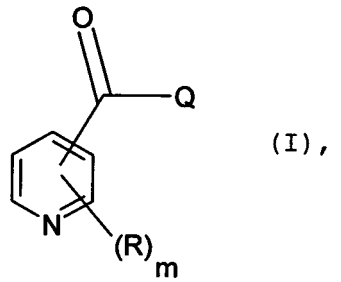

(I),

---

7 (51) **A 01 N 43/653, A 01 N 43/78, A 01 N 47/00, A 01 N 29/04, A 01 N 33/06, A 01 N 43/50, A 01 N 43/76, A 01 N 43/828, A 01 N 31/00, C 07 D 277/00**
(21) **2002-2079**
(71) BAYER AKTIENGESELLSCHAFT, Leverkusen, DE;
(72) Wachendorff-Neumann Ulrike, Neuwied, DE;
Gayer Herbert, Monheim, DE;
Heinemann Ulrich, Leichlingen, DE;
Seitz Thomas, Langenfeld, DE;
Krüger Bernd-Wieland, Bergisch Gladbach, DE;
Krämer Wolfgang, Burscheid, DE;
Aßmann Lutz, Langenfeld, DE;
(54) **Fungicidní kombinace účinných látek, způsob hubení hub a použití těchto kombinací účinných látek**
(22) 30.11.2000
(32) 13.12.1999, 03.05.2000
(31) 1999/19959947, 2000/10021412
(33) DE, DE
(86) PCT/EP00/11989
(87) WO 01/044215
(57) Kombinace fungicidních účinných látek derivátu fluorbenzothiazolu vzorce I a dalších známých účinných látek ze skupin (1) až (51), které jsou velmi vhodné pro hubení fytopatogenních hub. Použití kombinace účinných látek, způsob hubení hub a fungicidní prostředky, které tyto látky obsahují.
(74) Všetečka Miloš JUDr., Hálkova 2, Praha 2, 12000;

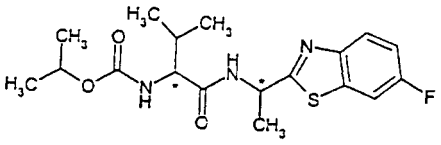
(I)

---

7 (51) **A 01 N 47/36**
(21) **2002-1468**
(71) AVENTIS CROPSCIENCE GMBH, Frankfurt, DE;
(72) Sixl Frank, Selters-Haintchen, DE;
(54) **Nevodné nebo na vodu chudé suspenzní koncentráty směsí účinných látek pro ochranu rostlin**
(22) 11.10.2000
(32) 26.10.1999
(31) 1999/19951427
(33) DE
(86) PCT/EP00/09984
(87) WO 01/030156
(57) Při skladování stabilní nevodné nebo na vodu chudé suspenzní koncentráty ve formě supenze, které obsahují a) jednu nebo více pevných herbicidně účinných látek ze skupiny sulfonylmočovin, b) jednu nebo více účinných látek, které jsou částečně nebo zcela rozpuštěné v komponentě c), c) organické rozpouštědlo nebo směs rozpouštědel, d) jeden nebo více neionogenních emulgátorů, e) popřípadě jeden nebo více ionogenních emulgátorů a f) popřípadě jedno nebo více zahušťovacích nebo tixotropních činidel, a žádnou vodu nebo až 30 % hmotnostních vody v rozpuštěné formě.
(74) Všetečka Miloš JUDr., Hálkova 2, Praha 2, 12000;

---

7 (51) **A 01 N 47/36**
(21) **2002-1728**
(71) BAYER AKTIENGESELLSCHAFT, Leverkusen, DE;
(72) Kremer Mathias, Burscheid, DE;
Feucht Dieter, Monheim, DE;
Wellmann Arndt, Monheim, DE;
Dahmen Peter, Neuss, DE;
Krauskopf Brigit, Odenthal, DE;
(54) **Synergické herbicidní kombinace účinných látek a jejich použití**
(22) 08.11.2000
(32) 18.11.1999, 17.12.1999
(31) 1999/19955407, 1999/19960918
(33) DE, DE
(86) PCT/EP00/11017
(87) WO 01/035741
(57) Nové herbicidní synergické kombinace účinných látek, které obsahují Tritosulfuron a známé herbicidně účinné sloučeniny a popřípadě sloučeniny zlepšující přijatelnost pro kulturní rostliny. Mohou se použít se zvláště dobrým

úspěchem pro selektivní potírání plevelů v různých kulturách užitkových rostlin, obzvláště obilí a kukuřice.

(74) Všetečka Miloš JUDr., Hálkova 2, Praha 2, 12000;

---

7 (51) **A 01 N 47/36**
(21) **2002-2090**
(71) AVENTIS CROPSCIENCE GMBH, Frankfurt, DE;
(72) Hacker Erwin, Hochheim, DE;
Bieringer Hermann, Eppstein, DE;
(54) **Herbicidní kombinace s acylovanými aminofenylsulfonylmočovinami, způsob hubení škodlivých rostlin a použití uvedené kombinace**
(22) 11.11.2000
(32) 15.11.1999
(31) 1999/19955056
(33) DE
(86) PCT/EP00/11185
(87) WO 01/035742
(57) Herbicidní prostředky s acylovanými aminofenylsulfonylmočovinami obecného vzorce I v kombinaci s jedním nebo více herbicidy ze skupiny sloučenin, sestávající ze selektivně v některých dvouděložných kulturách proti jednoděložným a dvouděložným škodlivým rostlinám účinných herbicidů, selektivně v některých dvouděložných kulturách proti převážně dvouděložným škodlivým rostlinám účinných herbicidů a selektivně v některých dvouděložných kulturách převážně proti jednoděložným škodlivým rostlinám účinných herbicidů. Způsob hubení škodlivých rostlin pomocí těchto prostředků a jejich použití.
(74) Všetečka Miloš Dr., Hálkova 2, Praha 2, 12000;

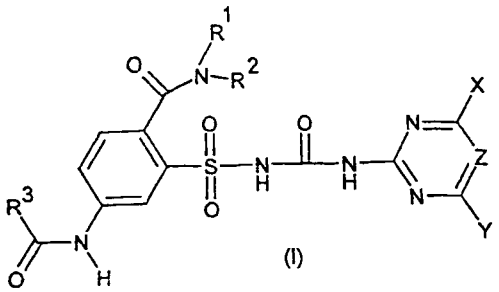

(I)

---

7 (51) **A 01 N 63/00 // (A 01 N 63/00, A 01 N 63:02)**
(21) **2002-2301**
(71) BASF AKTIENGESELLSCHAFT, Ludwigshafen, DE;
(72) Treacy Michael Frank, Newtown, PA, US;
(54) **Způsob synergické regulace hmyzu**
(22) 21.12.2000
(32) 07.01.2000
(31) 2000/479500
(33) US
(86) PCT/EP00/13094
(87) WO 01/050865
(57) Způsob synergické regulace hmyzu zahrnující aplikaci synergicky účinného množství rekombinantního hmyzího viru obsahujícího vektor, který je pro uvedený hmyz vysoce virulentní, na místo, listoví nebo kmen, transgenního porostu, který produkuje hmyzí toxin. Mezi rekombinantní hmyzí viry, které jsou shodné patří viry rNPV, jako jsou HzNPV, HzAaIT, EGTdel, nebo jejich kombinace.
(74) Kubát Jan Ing., Přístavní 24, Praha 7, 17000;

---

7 (51) **A 21 D 13/00, A 23 L 1/10**
(21) **2002-2376**
(71) LU, Ris-Orangis, FR;
(72) Lang Vincent, Maisons-Alfort, FR;
Degouy Magali, Viroflay, FR;
Champenois Yann, Athis-Mons, FR;
(54) **Použití cereálního produktu pro zlepšení kognitivní výkonosti a duševního stavu pohody u osoby, zvláště u dítěte a mladistvého**
(22) 09.01.2001
(32) 10.01.2000
(31) 2000/0000303
(33) FR
(86) PCT/FR01/00055
(87) WO 01/050870
(57) Použití cereálního produktu jako je sušenka nebo suchar s obsahem pomalu stravitelného škrobu vzhledem k celkovému obsahu škrobu větším než 12 % hmotnostních, s výhodou větším než 20 % hmotnostních, pro zlepšení kognitivní výkonnosti, zvláště udržení v paměti, pozornosti, koncentrace, bdělosti a/nebo duševního stavu pohody u lidí, zvláště pak u dítěte a dospívajícího. Zmíněné cereální produkty mohou být konzumovány k snídani.
(74) PATENTSERVIS PRAHA a.s., Jivenská 1, Praha 4, 14000;

---

7 (51) **A 23 D 9/00, A 23 L 1/305, A 23 J 3/34**
(21) **2002-2012**
(71) N. V. NUTRICIA, Zoetermeer, NL
(72) Bindels Jacob Geert, Zoetermeer, NL;
Van Baalen Antonie, Arnhem, NL;
Hageman Robert Johan Joseph, Wageningen, NL;
Huybers Peti, Cuyk, NL;
Dumon Liliane Marie-Rose Louisa Dominique, Dilbeek, BE;
(54) **Dětská výživa se zvýšeným obsahem proteinů**
(22) 13.12.2000
(32) 13.12.1999
(31) 1999/99204287
(33) EP
(86) PCT/NL00/00913
(87) WO 01/041581
(57) Zlepšená dětská výživa, při jejímž užívání dochází u dětí ke snížení výskytu zácpy, bolesti břicha a zažívacích potíží, obsahuje alespoň jednu snadno stravitelnou proteinovou složku s obsahem fosforu nižším než 0,75 g na 100 g proteinu a alespoň jednu snadno stravitelnou lipidovou složku. S výhodou obsahuje alespoň jednu prebiotickou složku a alespoň jednu složku zlepšující viskozitu. Proteinovou složkou dětské výživy je s výhodou hydrolyzát, připravený hydrolýzou výchozího proteinového materiálu, zvláště proteinů ze syrovátky působením kombinace alespoň jedné endoproteinázy a alespoň jedné exoproteinázy.
(74) PATENTSERVIS PRAHA a.s., Jivenská 1, Praha 4, 14000;

---

7 (51) **A 23 G 1/18, A 23 G 1/20**
(21) **2002-567**
(71) RUDOLF WILD GMBH & CO. KG, Eppelheim, DE;
(72) Tilz Wolfgang, Schwetzingen, DE;
Schnoor Lars, Heidelberg, DE;
(54) **Zařízení a způsob na výrobu částic z potravinářské hmoty, zejména z čokoládové hmoty**
(22) 14.02.2002
(32) 15.02.2001
(31) 2001/10107124
(33) DE
(57) Vynález se týká zařízení a způsobu na výrobu částic z potravinářské hmoty, zejména z čokoládové hmoty. Hmota se ohřívá v tavicím zařízení až do tekutého stavu a přivádí se do tvarovacího zařízení, které obsahuje alespoň jednu trysku na vytváření kapek z tekuté hmoty, a rovněž chladicí zařízení ke ztvrdnutí kapek hmoty do tvaru částic. Chladicí zařízení obsahuje chlazenou kontaktní plochu, která je pohyblivá vzhledem k trysce.
(74) Hakr Eduard Ing., Přístavní 24, Praha 7, 17000;

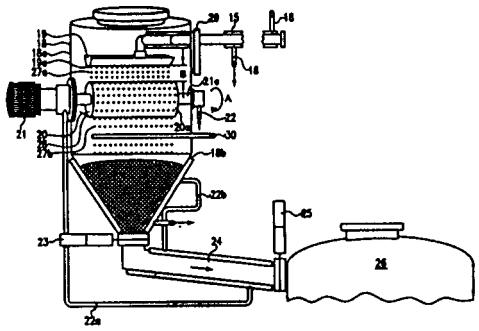

7 (51) **A 23 L 1/29, A 23 L 1/302, A 23 L 1/48, A 61 K 35/76**
(21) **2001-813**
(71) AMR AMARANTH, A. S., Hradec Králové, CZ;
(72) Jelínek Miloš Ing. CSc., Hradec Králové, CZ;
Zadák Zdeněk Prof. MUDr. CSc., Hradec Králové, CZ;
Buriánek Miroslav Ing., Hradec Králové, CZ;
(54) **Extrakt z fytomasy amarantu a způsob jeho výroby**
(22) 05.03.2001
(57) Extrakt z fytomasy obsahuje sušinu, jejíž každé 2 až 3 gramy obsahují 0,6 až 0,9 gramu bioflavonoidů, které jsou zastoupeny zejména rutinem. Extrakt může kromě toho obsahovat barviva na bázi antokyanů, přičemž zpravidla v každém litru extraktu je obsaženo 0,3 až 0,5 mg antokyanu. Způsob výroby extraktu spočívá v tom, že rozdrcená a usušená fytomasa z rostliny amarant se podrobí extrakcí ve vodě v kyselém prostředí při pH 4,0 až 5,5. Při extrakci se provede promíchání fytomasy s vodou a oddělí se tuhá a tekutá fáze, přičemž získaný extrakt má sušinu 2 až 3 % objemových. Promíchání fytomasy s vodou se provádí minimálně 30 minut a získaný extrakt je možno zahustit na 10 až 15 % objemových sušiny.
(74) Brykner Jan, Resslova 741, Hradec Králové, 50002;

7 (51) **A 24 C 1/32, A 24 C 5/32, B 65 B 1/04, B 65 B 1/08, B 65 B 1/20, B 65 B 1/28, B 65 B 43/42**
(21) **2001-3075**
(71) PHILLIP MORRIS PRODUCTS INC., Richmond, VA, US;
(72) Garthaffner Martin T., Chesterfield, VA, US;
Scott George Robert, Midlothian, VA, US;
Atwell Charles Gary, Mechanicsville, VA, US;
(54) **Zařízení k výrobě a způsob výroby filtračního válce s vloženou částicí**
(22) 02.03.2000
(32) 02.03.1999
(31) 1999/122507
(33) US
(86) PCT/US00/05435
(87) WO 00/051451
(57) Je vytvořeno zařízení (10) k opakovanému vkládání přesně odměřených dávek částic při vysokorychlostní výrobě předmětů obsahujících částice a navržen způsob vkládání předurčených množství hmoty částic a/nebo plasticizéru (110) do místa vzdáleného od hmoty částic (110). Cigaretový filtr (996) a cigareta (900) jsou vyrobené tímto způsobem a zařízením (10).
(74) PATENTSERVIS PRAHA a.s., Jivenská 1273, Praha 4, 14000;

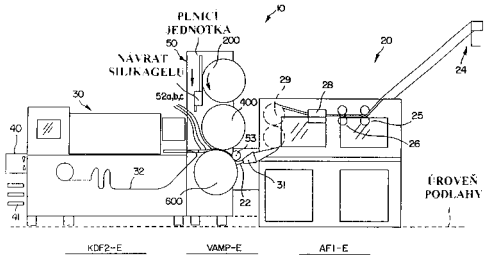

7 (51) **A 24 D 3/06, A 24 D 3/02**
(21) **2002-1383**
(71) RHODIA ACETOW GMBH, Freiburg, DE;
(72) Teufel Eberhard, Gundelfingen, DE;
Maurer Günter, Neuenburg, DE;
Sackers Emmerich, Freiburg, DE;
(54) **Vysoce výkonný cigaretový filtr**
(22) 20.10.2000
(32) 22.10.1999
(31) 1999/19951062
(33) DE
(86) PCT/EP00/10389
(87) WO 01/028369
(57) Je vytvoře vysoce výkonný cigaretový filtr se schopností mechanické desintegrace na bázi vláken, resp. plynulých vláken z esterů celulózy. Poměr S-hmotnost vlákna, resp. hmotnost plynulého vlákna/pevnost v tahu, vztažený na titr plynulého vlákna je vyšší než asi 0,7, přičemž hodnota S se vypočítá ze vzorce: $S = (m_A / \Delta P_{7,8} / dpf$ [10 m/daPA], kde m_A znamená hmotnost vlákna [g], ΔP pevnost v tahu [daPA], a dpf titr plynulého vlákna [dtex] a pro pevnost v tahu je dosazena hodnota přepočítaná na průměr 7,8 mm, zbytkové tvarování materiálu filtru nepřekročí hodnotu 1,45, hmotnost vlákna je maximálně 10 mg/mm délky filtru a tvrdost cigaretového filtru překročí asi 90 % tvrdosti filtru.
(74) Hakr Eduard Ing., Přístavní 24, Praha 7, 17000;

7 (51) **A 45 C 11/22, A 45 C 11/00, A 45 C 3/10**
(21) **2001-653**
(71) RUBOŠ Jan Mgr., Olomouc, CZ;
(72) Ruboš Jan Mgr., Olomouc, CZ;
(54) **Vodotěsný vak zejména pro vodní sporty a vodotěsné pouzdro zejména na mobilní telefon**
(22) 21.02.2001
(57) Vodotěsný vak s plochým sevřením vstupního otvoru je opatřen pod vstupním otvorem (1) plochým komínem (2), vytvořeným ze dvou obdélníkových ploch ohebného vodovzdorného materiálu, které jsou spojeny dvojicí rovnoběžných plochých okrajových svarů (21). Na konci plochého komínku (2) je vstupní otvor (1) na obou vnitřních plochách zpevněn navařeným páskem (11) z adhezivního materiálu. Pod spodní hranou pásku (11) je komínek (2) opatřen tužším uzavíracím pruhem (3) se spojovacím uzávěrem (31) na koncích. Vodotěsné pouzdro s plochým sevřením vstupního otvoru zejména na mobilní telefon je vytvořeno dvojicí svařených ploch z ohebného vodovzdorného materiálu a opatřeno pod vstupním otvorem (1) plochým komínkem (2) s rovnoběžnými plochými bočními svary (21), přičemž na konci komínku (2) je vstupní otvor (1) na obou vnitřních plochách zpevněn navařeným páskem (11) z adhezivního materiálu a pod spodní hranou pásku (11) je komínek (2) opatřen tužším uzavíracím pruhem (3) se spojovacím uzávěrem (31) na koncích. Dále je vodotěsné pouzdro opatřeno na zadní ploše (51) přivařeným plochým nafukovacím váčkem (4) s ventilem (41) a na přední ploše (52) oknem (6) z průhledného materiálu.
(74) Halaxová Zdeňka RNDr., Univerzitní 7, Olomouc, 77200;

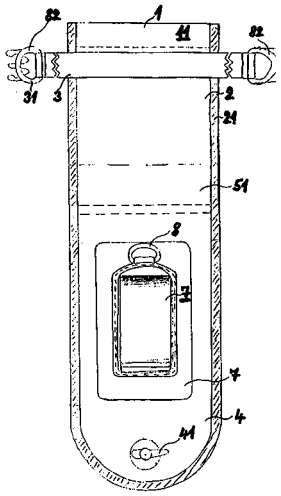

7 (51) **A 47 C 1/12, A 47 C 1/16**
(21) **2001-3918**
(71) SWATSCH GMBH, Holzkirchen, DE;
(72) Mends-Cole Sebastian, Hamburg, DE;
(54) **Kombinace pro stání a sezení k měnitelnému vybavení tribun**
(22) 05.05.2000
(32) 05.05.1999
(31) 1999/19920705
(33) DE
(86) PCT/EP00/04096
(87) WO 00/067616
(57) Kombinované zařízení pro stání a sezení k měnitelnému vybavení tribun s místy pro sezení a stání, která je opatřena opěradly (2) a k nim sklopnými, prostřednictvím kloubů, připojenými sedadly (9). Tato kombinace (1) pro stání a sezení je opatřena na zadní straně opěradla (2) rovnoběžně s ním upravenou krycí deskou (3), která je spojena s opěradlem (2), přičemž krycí deska (3) je na svém spodním okraji kloubově připojena k podstupnici (5) stupně (4) tribuny tak, že je výklopná ze své vodorovné polohy do svislé polohy, a že krycí deska (3) a opěradlo (2) jsou opatřeny blokovacími prostředky, které je udržují ve vodorovné a svislé poloze.
(74) Čermák Karel Dr., Národní třída 32, Praha 1, 11000;

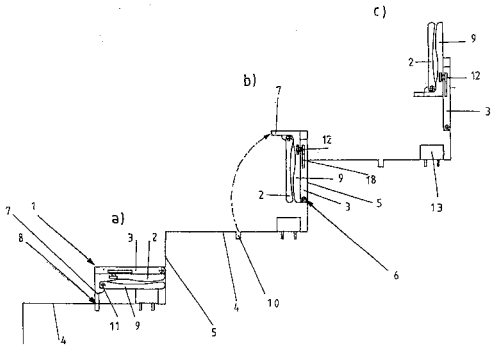

7 (51) **A 47 F 1/03, A 47 F 1/035, G 07 F 11/42**
(21) **2001-4535**
(71) FOUNTAIN INDUSTRIES EUROPE S. A., Braine-l´Alleud, BE;
(72) d´ALAYER de COSTEMORE d´ARC Stéphanie Marie André, Genappe, BE;
(54) **Náplň s potravinovým výrobkem**
(22) 20.06.2000
(32) 23.06.1999
(31) 1999/9900440
(33) BE
(86) PCT/BE00/00067
(87) WO 00/078188
(57) Náplň (2) s potravinovým výrobkem, jejíž součástí je transportní a dávkovací prvek a dále spodní část (3) se šnekem (13) a otvorem výdeje (4), obsahuje dále šnek (13), jímž je ovládán závěr (15) k otevírání a uzavírání otvoru výdeje (4).
(74) PATENTSERVIS PRAHA a.s., Jivenská 1, Praha 4, 14000;

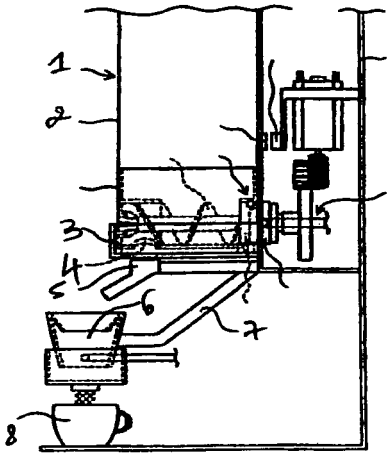

7 (51) **A 47 J 37/12, G 01 K 7/00**
(21) **2002-1066**
(71) ISOLIT - BRAVO SPOL. S R.O., Jablonné n. Orlicí, CZ;
(72) Štěpánek Kvido Ing., Letohrad, CZ;
(54) **Zařízení ke snímání teploty kapalné lázně**
(22) 26.03.2002
(57) Zařízení ke snímání teploty kapalné lázně, zejména olejové lázně pro všechny druhy fritéz a podobných zařízení, u nichž je nutné snímat teplotu kapalné lázně z technických či technologických důvodů, má v nádobě (4) kapalné lázně umístěn nejméně jeden teplovod (2) vytvořený z tepelně dobře vodivého materiálu ve formě tvarové tyčinky, drátu, či profilu, jehož jeden neizolovaný konec je ponořen do nádoby (4) s kapalnou lázní a druhý konec teplovodu (2), který je opatřen teplotním snímačem (1) nebo pojistkou (3), či oběma, je vyveden mimo nádobu (4) s kapalnou lázní do vhodného místa, přičemž teplotní snímač (1) a pojistka mohou být propojeny se zdrojem ohřevu (6).
(74) Majetič Josef, Na výsluní 845, Lanškroun, 56301;

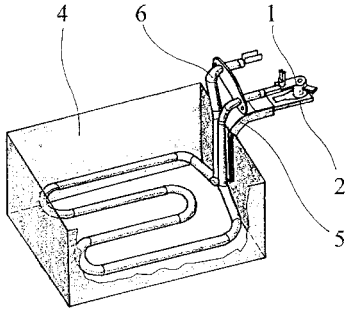

7 (51) **A 47 K 5/12**
(21) **2002-2464**
(71) HTS INTERNATIONAL TRADING AG, Baar, CH;
(72) Studer Hans-Jörg, Hittnau, CH;
Ehrensperger Markus, Hettlingen, CH;
(54) **Zařízení pro přívod mýdlového roztoku do dávkovače**
(22) 16.01.2001
(32) 19.01.2000
(31) 2000/00810043

(33) EP
(86) PCT/CH01/00029
(87) WO 01/052710
(57) Zařízení pro přívod mýdlového roztoku do dávkovače (1) obsahuje přívodní zásobník (2) s hrdlem (3) a protržitelnou membránou (52), a mezilehlý zásobník (6), opatřený nástavcem (8) obsahujícím děrovací objímku (9), přičemž z hrdla (3) vystupuje alespoň jeden klínový člen, který je umístěn do nástavce (8), který je opatřen analogickým klínovaným válcovým povrchem. V oblasti pod děrovací objímkou (9) je umístěno ventilové sedlo (51), na němž je pružně podepřená uzavírací zátka (50) tlačena skrz hrdlo (3) do průtokové polohy, přičemž vrcholová část děrovací objímky (9) je umístěna níže než horní okraj nástavce (8).
(74) Kubát Jan Ing., Přístavní 24, Praha 7, 17000;

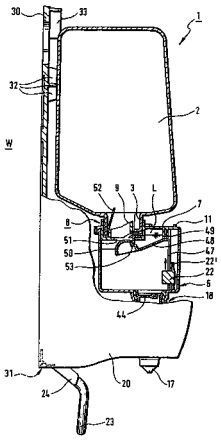

7 (51) **A 61 B 5/05**
(21) **2002-1857**
(71) GRÖSSER Hans Karl, Hanau, DE;
(72) Grösser Hans Karl, Hanau, DE;
(54) **Diagnostická jednotka**
(22) 08.09.2000
(32) 11.12.1999
(31) 1999/19959808
(33) DE
(86) PCT/EP00/08777
(87) WO 01/041637
(57) Vynález se týká diagnostického zařízení pro testování orgánů člověka pomocí měření proudové frekvence testovaného orgánu. Zahrnuje dva rovnoběžně s odstupem vůči sobě uspořádané, svisle orientované deskovité konstrukční díly (3, 4), které jsou elektricky spojeny s měřicím čidlem (10), zaveditelným mezi ně. Jeden z deskovitých konstrukčních dílů (3) je elektricky spojen s měřicím prvkem (8), přiveditelným do kontaktu s tělem testované osoby, a druhý deskovitý konstrukční díl (4) s počítačem řízenou vyhodnocovací jednotkou (15).
(74) PATENTSERVIS PRAHA a.s., Jivenská 1, Praha 4, 14000;

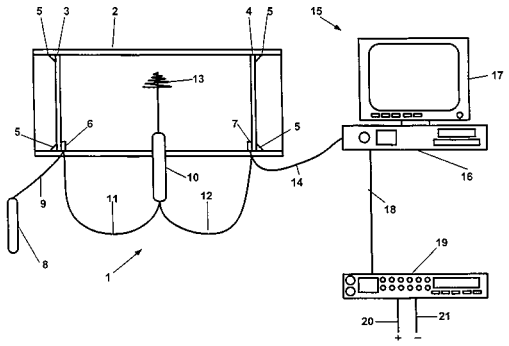

7 (51) **A 61 F 2/44**
(21) **2002-571**
(71) INTRINSIC ORTHOPEDICS, INC., Wilmington, MA, US;
(72) Lambrecht Greg H., Natick, MA, US;
Moore Robert Kevin, Natick, MA, US;
Banks Thomas, Santa Barbara, CA, US;
Redmond Russel J., Goleta, CA, US;
Vidal Claude A., Santa Barbara, CA, US;
(54) **Implantát pro implantaci mezi jádrem a vazivovým prstencem, zařízení pro implantaci do meziobratlové ploténky**
(22) 18.08.2000
(32) 18.08.1999, 25.10.1999, 21.12.1999, 30.06.2000
(31) 1999/149490, 1999/161085, 1999/172996, 2000/608797
(33) US, US, US, US
(86) PCT/US00/22907
(87) WO 01/012107
(57) Implantát obsahuje zábranu (12), která se rozkládá podél vazivového prstence (10) přes a za okraj oblasti, vymezující defekt(16). Zařízení pro implantaci do meziobratlové ploténky (15) obsahuje podpůrný článek (2) membrány k augmentaci ploténky (15), trpící defektem (16). Defekt (16) ve vazivovém prstenci (10) ploténky (15) lze rekonstruovat užitím protézy, například formou zábrany (12). Zábrana (12) může obsahovat těsnicí materiál a materiál pro zvětšení objemu. Zábranu (12) lze implantovat do ploténky (15) užitím zaváděcí kanyly, posunovacího zařízení a alespoň jednoho řídícího vlákna, jímž se ovládá poloha zábrany (12). Pevnost celkové rekonstrukce zábrany (12) zvyšuje rozšiřovač (153), který tvoří rám zábrany (12). Rozšiřovač (153) obsahuje výstupky (162), centrální rozpěrku (164), ve které mohou být štěrbiny (174), které umožňují ohyb rozšiřovače (153) podél centrální linie (176) spojující středy disekčních konců (160). Účelem řešení je zredukovat nepříznivé následky poranění zad, například plotének, na základě jejich rekonstrukce, zvýšit odolnost vazivového prstence (10) a umožňuje augmentaci měkkých tkání ploténky pro omezení rizika výhřezu směrem k nervovým strukturám za ploténkou.
(74) PATENTSERVIS PRAHA a.s., Jivenská 1, Praha 4, 14000;

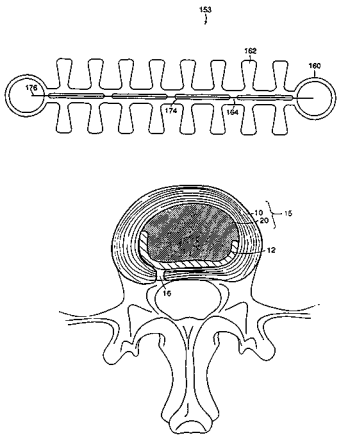

7 (51) **A 61 F 9/013**
(21) **2002-1915**
(71) MORIA SA, Antony, FR;
(72) Aufaure Jean-Luc, Souvigny, FR;
Sempe Antoine, Issy Les Moulineaux, FR;
(54) **Přístroj pro operaci oční rohovky**
(22) 12.10.2001
(32) 12.10.2000
(31) 2000/0013067
(33) FR
(86) PCT/FR01/03160

(87) WO 02/030344

(57) Přístroj pro operaci oční rohovky je uspořádán z kruhové základny (100) pro upevnění přístroje na oko pacienta, z řezné hlavy (200), kterou tvoří její tělo (200a) a řezná lamela (201) a jejíž dráha posuvu probíhá v rovině souběžné s kruhovou základnou (100), z lůžka (106) pro vedení řezné hlavy v kruhové základně, z hnací jednotky (302) k pohonu lamely (201) v řezné hlavě (200) při jejím lineárním posuvu souběžném s jejím řezem (201b), z hnací jednotky (303) k pohonu řezné hlavy (200) při jejím posuvu v kruhové základně po výše uvedené dráze. uvedené hnací jednotky (302, 303) jsou dva samostatné motory umístěné nad řeznou hlavou, jejichž výstupní hřídele (306, 310) jsou navzájem souběžné a kolmé k rovině dráhy řezné hlavy (200).

(74) PATENTSERVIS PRAHA a.s., Jivenská 1, Praha 4, 14000;

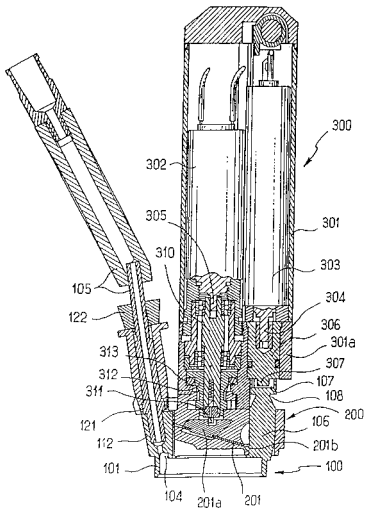

---

7 (51) **A 61 F 13/15**

(21) **2001-3193**

(71) MCNEIL-PPC, INC., Skillman, NJ, US;

(72) NG Tony, East Brunswick, NJ, US;

(54) **Způsob přehýbání a zabezpečení chlopní hygienické vložky před zabalením a zařízení k provádění tohoto způsobu**

(22) 04.09.2001

(32) 05.09.2000

(31) 2000/655457

(33) US

(57) Zařízení pro přehýbání vlastního materiálu chlopní přes hlavní tělo hygienické vložky (20) zahrnuje: pásový dopravník (60) s v podstatě pevnou rychlostí pro dopravu hygienické vložky (20), která obsahuje bočně přesahující chlopňový materiál; stanici pro přehýbání chlopňového materiálu přes hlavní tělo hygienické vložky (20); otáčecí rozdělující zařízení zahrnující pár odděleně umístěných unášecích regulovatelných pásů, přičemž ke každému z nich je připevněna patka a mezi uvedenými patkami leží unašeč (70), který má dva konce, z nichž každý je připevněn k odpovídající patce; unášecí regulovatelné řemeny dodávají unašeči (70) proměnlivou rychlost a stanovují opakovatelný lineární a nelineární vztah mezi rychlostí unašeče (70) a pásového dopravníku (60); zařízení (50) pro přehýbání hygienické vložky, takže po ukončení přehýbání překrývá příčná koncová část hygienické vložky (20) chlopňový materiál. Unašeč (70) je přizpůsoben ke kontaktu a udržení chlopňového materiálu na hlavním těle hygienické vložky (20) od stanice pro přehýbání chlopňového materiálu do zařízení (50) pro přehýbání hygienické vložky. Po ukončení přehýbání hygienické vložky (20) má unašeč (70) menší rychlost, než je rychlost pásového dopravníku (60), takže již nesetrvává déle ve vzájemném kontaktu s hygienickou vložkou (20). Řešení se rovněž týká způsobu přehýbání a zabezpečení chlopní hygienické vložky před zabalením.

(74) Čermák Karel Dr., Národní třída 32, Praha 1, 11000;

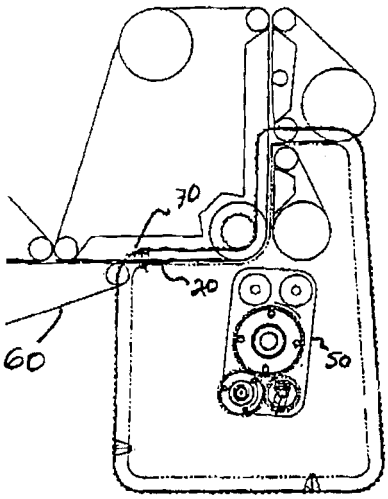

---

7 (51) **A 61 F 13/15**

(21) **2001-3291**

(71) JOHNSON & JOHNSON INDÚSTRIA E COMÉRCIO LTDA, San Paulo, BR;

(72) Carvalho Antonio Carlos Ribeiro, Taubate, BR;
Fajolli Marcia Helena Teixeira, Sao José dos Campos, BR;
Guaragna Flavia Guimaraes, Pindamonhangaba, BR;

(54) **Hygienický absorpční produkt**

(22) 12.09.2001

(32) 12.03.2001

(31) 2001/6100490

(33) BR

(57) Hygienická vložka (10) má středovou absorpční vložku (12), chlopeň (24, 24´) vybíhající bočně z každé podélné boční strany (90, 90´) a dvě preferenční ohybové osy (30, 30´). Každá z os (30, 30´) sousedí s příslušnou podélnou boční stranou (90, 90´) ve směru ke středové ose vložky (10) a probíhá šikmo vzhledem k podélné středové linii (80). Obě osy (30, 30´) se sbíhají směrem k podélné středové linii (80) ve vzdáleném konci středové absorpční vložky (12).

(74) Čermák Karel Dr., Národní třída 32, Praha 1, 11000;

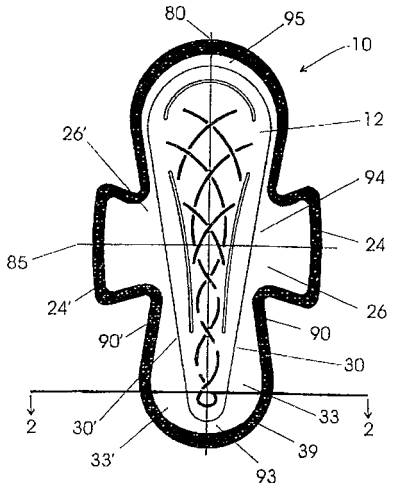

---

7 (51) **A 61 F 13/534**

(21) **2001-1574**

(71) JOHNSON & JOHNSON INDÚSTRIA E COMÉRCIO LTDA, Sao Paulo, BR;

(72) Passos Proglhof Igor Philip, Sao José dos Campos, BR;

(54) **Absorpční jádro použitelné v hygienickém absorpčním výrobku a způsob jeho výroby**
(22) 04.05.2001
(32) 05.05.2000
(31) 2000/0002299
(33) BR
(57) Hygienický absorpční výrobek obsahuje horní vrstvu (2) propustnou pro kapalinu; spodní vrstvu (3), nepropustnou pro kapalinu; transferovou vrstvu (7); a absorpční jádro (8) mající horní část a spodní část. Absorpční jádro (8) dále obsahuje absorpční vrstvu (9) a superabsorpční materiál (10) nalepený na vnitřním povrchu absorpční vrstvy (9), která je v podstatě tvořena papírem vyrobeným mokrým způsobem a zahrnuje dvě protilehlé podélné postranní části (B), přičemž každá podélná postranní část (B) je ohnuta k vnitřnímu povrchu. Řešení se rovněž týká způsobu výroby tohoto výrobku.
(74) Čermák Karel Dr., Národní třída 32, Praha 1, 11000;

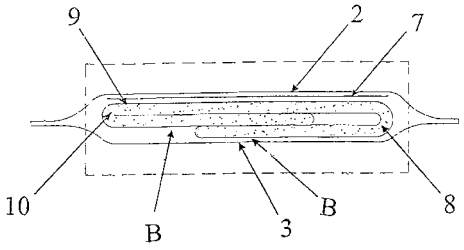

7 (51) **A 61 K 7/50**
(21) **2002-330**
(71) THE PROCTER & GAMBLE COMPANY, Cincinnati, OH, US;
(72) Lorenzi Marc Paul, Surrey, GB;
Smith Edward Dewey III., Mason, OH, US;
(54) **Výrobky osobní péče**
(22) 01.08.2000
(32) 02.08.1999, 19.11.1999
(31) 1999/146747, 1999/443741
(33) US, US
(86) PCT/US00/20915
(87) WO 01/008657
(57) Řešení se týká výrobku osobní péče, určeného ke zničení po použití, vhodného pro čistění, který obsahuje (a) ve vodě nerozpustný substrát obsahující krepovanou netkanou vrstvu, kde tato vrstva má poměr krepování od 4,5 do 45; a (b) čisticí složku, která je uložena do těsné blízkosti ve vodě nerozpustného substrátu, kde čisticí složka obsahuje od 10 % do 1 000 % hmotn. pěnivého povrchově aktivního činidla, vztaženo na hmotnost ve vodě nerozpustného substrátu. Řešení se dále týká výrobku osobní péče, určeného ke zničení po použití, vhodného pro uvádění do žádoucího stavu (pro kondicionování), kde výrobek obsahuje léčebně přínosnou složku, která je uložena do těsné blízkosti ve vodě nerozpustného substrátu, která obsahuje od 10 % do 1 000 % hmotn. na hmotnost ve vodě nerozpustného substrátu léčebně přínosné složky přídavkem k nebo místo čisticí složky. Výrobky se používají pro čistění osob, a to na pokožku a vlasy. Řešení se dále týká způsobů čistění a/nebo uvádění pokožky a vlasů do žádoucího stavu s použitím výrobků výše uvedených.
(74) PATENTSERVIS PRAHA a.s., Jivenská 1, Praha 4, 14000;

7 (51) **A 61 K 9/127**
(21) **2002-1216**
(71) NIKA HEALTH PRODUCTS LIMITED, Vaduz, LI
(72) Wälti Ernst Rudolf, Münchenbuchsee, CH;
Glück Reinhard, Spiegel bei Bern, CH;
Klein Peter, Langenbruck, CH;
(54) **Lipidové váčky obsahující DOSPER**
(22) 29.09.2000
(32) 08.10.1999
(31) 1999/414872
(33) US
(86) PCT/EP00/09540
(87) WO 01/026628
(57) Řešení se týká kationtových virozómů, které obsahují alespoň jeden fúzogenní peptid, kterým je virový hemaglutinin kromě Sendai-viru, přičemž membrána váčku obsahuje 5 až 30 % hmotn., vztaženo k celkovým membránovým lipidům, 1,3-dioleoyloxy-2-(6-karboxyspermyl)propylamidu (DOSPER) v kombinaci s jinými lipidy jako je fosfatidylcholin (PC) nebo jeho deriváty a případně fosfatidylethanolamin (PE) a/nebo kationtové lipidy jiné než DOSPER. Virozómy podle řešení jsou velmi účinné při přenosu negativně nabitého materiálu, zejména nukleových kyselin, do cílových buněk. Řešení se dále týká způsobu přípravy virozómů a jejich použití při diagnostice, v kosmetice, v medicíně a pro vědecké účely.
(74) Kubát Jan Ing., Přístavní 24, Praha 7, 17000;

7 (51) **A 61 K 9/22, A 61 K 31/135 // A 61 P 29/00**
(21) **2002-2371**
(71) SLOVAKOFARMA A. S., Hlohovec, SK;
(72) Rázus Ľuboslav Pharm. Dr., Hlohovec, SK;
Sedlárová Helena Pharm. Dr., Hlohovec, SK;
Varga Ivan Ing., Hlohovec, SK;
Gattnar Ondřej Ing. CSc., Bratislava, SK;
Zemánek Marián RNDr., Bratislava, SK;
(54) **Léčivý přípravek s řízeným uvolňováním obsahující tramadol hydrochlorid a způsob jeho přípravy**
(22) 20.12.2000
(32) 28.12.1999
(31) 1999/1868
(33) SK
(86) PCT/SK00/00027
(87) WO 01/047497
(57) Předmětem řešení je léčivý přípravek s řízeným uvolňováním obsahující 100 až 200 mg účinné látky ve směsi s mikronizovanými estery glycerolu s vyššími mastnými kyselinami, alkalickými solemi kyseliny fosforečné, neionogenními polymery vinylpyrrolidonu, látkami ze skupiny solí vyšších mastných kyselin s kovy alkalických zemin a oxidů křemíku. Je zde popsán také způsob přípravy tohoto přípravku.
(74) Jirotková Ivana Ing., Nad Štolou 12, Praha 7, 17000;

7 (51) **A 61 K 31/137, A 61 P 19/02**
(21) **2001-3284**
(71) KNOLL GMBH, Ludwigshafen, DE;
(72) Mendel Carl M., Short Hills, NJ, US;
Seaton Timothy B., Far Hills, NJ, US;
Weinstein Steve P., Hartsdale, NY, US;
(54) **Farmaceutická kompozice pro léčbu osteoartritidy nebo dny**
(22) 17.03.2000
(32) 19.03.1999
(31) 1999/125300
(33) US
(86) PCT/US00/07072
(87) WO 00/056306
(57) Použití sloučeniny vzorce (I) včetně jejích enantiomerů a farmaceuticky přijatelných solí, kde R_1 a R_2 znamenají nezávisle H nebo methyl, na výrobu léčiva pro léčbu osteoartritidy nebo dny. Sloučeninou vzorce (I) je například N,N-dimethyl-1-[1-(4-chlorfenyl)cyklobutyl]-3-methylbutylamin hydrochlorid, volitelně ve formě monohydrátu. Předmětem řešení je rovněž farmaceutická kompozice obsahující terapeuticky účinné množství sloučeniny vzorce I, včetně jejích ennantiomerů a farmaceuticky přijatelných solí.

(74) Guttmann Michal JUDr. Ing., Nad Štolou 12, Praha 7, 17000;

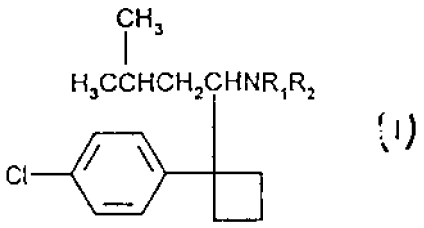

(I)

---

7 (51) **A 61 K 31/192, A 61 K 31/353, A 61 K 31/44, A 61 P 11/00**
(21) **2002-1657**
(71) F. HOFFMANN-LA ROCHE AG, Basle, CH;
(72) Belloni Paula Nanette, Half Moon Bay, CA, US;
Klaus Michael, Weil am Rhein, DE;
(54) **Léčení rozedmy použitím selektivních retinoidových antagonistů RAR**
(22) 13.10.2000
(32) 19.10.1999
(31) 1999/160415
(33) US
(86) PCT/EP00/10076
(87) WO 01/030326
(57) Popisuje se použití RARγ selektivních antagonistů pro výrobu léčiv obsahujících jednoho nebo několik takových antagonistů pro léčení rozedmy a dalších chorob spojených s poškozením alveol. Dalším aspektem je použití RAR antagonistů, vhodně RARγ selektivních antagonistů pro výrobu léčiv pro podporu exprese tropoelastinového genu a obnovu alveolární matrice.
(74) Čermák Karel Dr., Národní třída 32, Praha 1, 11000;

---

7 (51) **A 61 K 31/194, A 61 P 25/28**
(21) **2002-1522**
(71) FUMAPHARM AG, Muri, CH;
(72) Joshi Kumar Rajendra, Zürich, CH;
Strebel Hans-Peter, Muri, CH;
(54) **Farmaceutický prostředek k léčení mitochondriálních chorob**
(22) 11.12.2000
(32) 10.01.2000
(31) 2000/10000577
(33) DE
(86) PCT/EP00/12504
(87) WO 01/051047
(57) Přítomné řešení se týká použití jednotlivých derivátů kyseliny fumarové nebo jejich směsí pro přípravu farmaceutického prostředku pro léčení mitochondriálních chorob, zvláště pro léčení Parkinsonova syndromu, Alzeimerovy choroby, Huntingtonovy chorey, pigmentózní retinopatie a mitochondriální encefalomyopatie. Derivát(y) kyseliny fumarové je(jsou) s výhodou vybrán(y) ze skupiny zahrnující dialkylestery kyseliny fumarové nebo monoalkylestery kyseliny fumarové ve formě volné kyseliny nebo její soli.
(74) Švorčík Otakar JUDr., Hálkova 2, Praha 2, 12000;

---

7 (51) **A 61 K 31/255, A 61 P 37/06**
(21) **2002-1562**
(71) MEDAC GESELLSCHAFT FÜR KLINISCHE SPEZIALPRÄPARATE MBH, Hamburg, DE;
(72) Baumgart Joachim, Appen, DE;
(54) **Použití treosulfanu jako prostředku upravujícího předoperační stav pacienta před transplantací kostní dřeně nebo transplantací krevních kmenových buněk**
(22) 03.11.2000
(32) 05.11.1999
(31) 1999/19953517
(33) DE
(86) PCT/EP00/10871
(87) WO 01/032154
(57) Použití treosulfanu jako kondicionačního činidla před alogenní transplantací kostní dřeně nebo hematopoetických kmenových buněk, přičemž se treosulfan podává jako jediná účinná látka nebo v kombinaci s dalšími chemoterapeutickými nebo imunosupresivními činidly.
(74) Guttmann Michal JUDr. Ing., Nad Štolou 12, Praha 7, 17000;

---

7 (51) **A 61 K 31/282, A 61 K 33/24, A 61 K 9/08, A 61 K 31/555**
(21) **2002-291**
(71) DEBIOPHARM S. A., Lausanne, CH;
(72) Ibrahim Houssam, Veyrier, CH;
Bayssas Martine, Lausanne, CH;
Pourrat Henri, Clermond-Ferrand, FR;
Deuschel Christine, Trélex, CH;
(54) **Farmaceuticky stabilní přípravek oxaliplatiny k parenterální aplikaci**
(22) 30.08.2000
(32) 30.08.1999, 30.08.2000
(31) 1999/151357, 2000CH/0000462
(33) US, WO
(86) PCT/CH00/00462
(87) WO 01/015691
(57) Řešení se týká farmaceuticky stabilního přípravku oxaliplatiny k parenterální aplikaci, přičemž oxaliplatina je v bezbarvém a čirém roztoku prostém sraženin po předchozím uchovávání po farmaceuticky přijatelnou dobu. V uvedeném přípravku je oxaliplatina obsažena v roztoku v rozpouštědle při koncentraci alespoň 7 mg/ml, a rozpouštědlo obsahuje postačující množství alespoň jednoho hydroxylovaného derivátu vybraného z této skupiny sloučenin: 1,2-propandiol, glycerol, maltitol, sacharóza a inosit. Řešení se rovněž týká způsobu přípravy uvedeného roztoku.
(74) Král Jiří Ing., Štěpánská 45, Praha 1, 11000;

---

7 (51) **A 61 K 31/426, A 61 K 31/421, A 61 K 31/4164, A 61 K 31/417, A 61 P 25/00, C 07 D 417/04, C 07 D 403/04, C 07 D 403/14, C 07 D 413/06, C 07 D 417/06, C 07 D 409/06, C 07 D 405/06, C 07 D 277/24, C 07 D 277/28, C 07 D 263/32, C 07 D 261/04, C 07 D 233/64**
(21) **2002-1292**
(71) SOCIETE DE CONSEILS DE RECHERCHES ET D'APPLICATIONS SCIENTIFIQUES (S. C. R. A. S.), Paris, FR;
(72) Chabrier de Lassauniere Pierre-Etienne, Paris, FR;
Harnett Jeremiah, Gif sur Yvette, FR;
Bigg Dennis, Gif sur Yvette, FR;
Pommier Jacques, Colombes, FR;
Lannoy Jacques, Biévres, FR;
Liberatore Anne-Marie, Auffargis, FR;
Thurieau Christophe, Paris, FR;
(54) **Deriváty pětičlenných heterocyklů, jejich přípravy a jejich použití jako léčiv**
(22) 10.10.2000
(32) 11.10.1999, 01.08.2000, 01.09.2000
(31) 1999/9912643, 2000/0010151, 2000/0011169
(33) FR, FR, FR
(86) PCT/FR00/02805
(87) WO 01/026656
(57) Řešení se týká sloučenin obecného vzorce I, které mohou být použity pro přípravu léčiva určeného pro inhibici monoaminových oxydáz (MAO) a/nebo lipidové peroxidace a/nebo pro působení jako modulátory sodíkových kanálů. Takové léčivo je obzvláště vhodné pro léčení nemocí jako Parkinsonova nemoc, senilní demence, Alzeimerova nemoc, Huntingtonova chorea, amyotrofní laterální skleróza, schizofrénie, deprese, psychózy, bolest a epilepsie. Sloučeniny podle řešení mají obecný vzorec I,

ve kterém Het je 5-členný heterocyklus obsahující dva heteroatomy a A představuje obzvláště substituovaný fenyl nebo bifenyl, B představuje obzvláště atom vodíku nebo alkylový zbytek, n je celé číslo od 0 do 6, R^1 a R^2 představují nezávisle obzvláště zbytky zvolené ze souboru, zahrnujícího atom vodíku, nebo alkylový nebo dykloalkylový zbytek, a Ω představuje $NR^{46}R^{47}$ nebo OR^{48}, R^{46} a R^{47} přitom představují atom vodíku nebo zbytky alkyl, cykloalkyl, alkinyl, kyanoalkyl, alkoxykarbonyl, aralkoxykarbonyl nebo (cykloalkyl)-oxykarbonyl a R^{48} představuje atom vodíku nebo zbytky alkyl, alkinyl nebo kyanoalkyl.

(74) Švorčík Otakar JUDr., Hálkova 2, Praha 2, 12000;

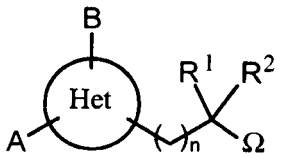

(I)

---

7 (51) **A 61 K 31/485, A 61 K 9/20, A 61 K 9/00**
(21) **2002-2245**
(71) TAP HOLDINGS, INC., Deerfield, IL, US;
(72) Stach Paul E., Tampa, FL, US;
Davis Craig W., Tampa, FL, US;
Sison Raymundo A., Tampa, FL, US;
Mansfield Robert K., Riverview, FL, US;
Bollinger John D., Libertyville, FL, US;
Gupta Pramod K., Gurnee, IL, US;
(54) **Orální mukózní dávkovací formy apomorfinu**
(22) 19.12.2000
(32) 30.12.1999
(31) 1999/475844
(33) US
(86) PCT/US00/34548
(87) WO 01/049292
(57) Farmaceutická formulace pro prodloužené uvolňování perorálního mukózního podání apomorfinu, které obsahuje terapeuticky účinné množství apomorfinu nebo jeho farmaceuticky přijatelnou sůl nebo proléčivo v kombinaci s nosičem obsahujícím od asi 10 do asi 95 hmotn. % dextranu, přičemž hmotnostní procenta jsou počítána z celkové hmotnosti formulace. V rámci jednoho provedení podle předloženého řešení je dextran mající molekulovou hmotnost v rozmezí od asi 50000 do asi 100000 jediná složka formulace pro prodloužení uvolňování aktivní složky léčiva. V alternativním provedení působí směs mikrokrystalické celulosy a dextranu jako složky k prodloužení uvolňování apomorfinu.
(74) Guttmann Michal JUDr. Ing., Nad Štolou 12, Praha 7, 17000;

---

7 (51) **A 61 K 31/4985, A 61 K 9/14, A 61 P 15/10, A 61 P 15/00**
(21) **2002-387**
(71) LILLY ICOS LLC, Wilmington, DE, US;
(72) Anderson Neil R., West Lafayette, IN, US;
Hartauer Kerry J., Carmel, IN, US;
Kral Martha A., Indianapolis, IN, US;
Stephenson Gregory A., Fishers, IN, US;
(54) **Beta-karbolinová léčiva ve formě volných částic**
(22) 01.08.2000
(32) 03.08.1999
(31) 1999/147048
(33) US
(86) PCT/US00/20981
(87) WO 01/008688
(57) Řešení popisuje sloučeninu strukturálního vzorce I a její farmaceuticky přijatelné soli a solváty, kde sloučenina je ve formě volných částic. Dále je předmětem řešení farmaceutický prostředek pro léčbu sexuální dysfunkce, který obsahuje sloučeninu vzorce I nebo její soli nebo solváty.
(74) Čermák Karel Dr., Národní třída 32, Praha 1, 11000;

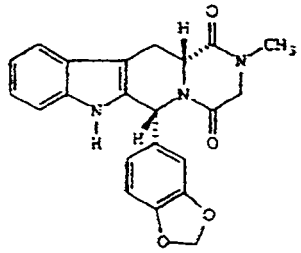

(I)

---

7 (51) **A 61 K 31/519, A 61 K 31/616, A 61 P 7/02**
(21) **2002-1487**
(71) BOEHRINGER INGELHEIM PHARMA KG, Ingelheim/Rhein, DE;
(72) Eisert Wolfgang, Hannover, DE;
(54) **Farmaceutický prostředek s pyrimido-pyrimidinem**
(22) 14.10.2000
(32) 22.10.1999
(31) 1999/99121121
(33) EP
(86) PCT/EP00/10123
(87) WO 01/030353
(57) Použití pyrimidino-pyrimidinu, zvoleného z dipyridamolu, mopidamolu s jedním nebo více z protitrombotických činidel, s inhibitorem angiotensinkonvertázy, antagonistou angiotensinu II, antagonistou vápníku nebo s činidlem snižujícím tuky, k výrobě odpovídajícího farmaceutického prostředku pro léčení na fibrinu závislých poruch mikrocirkulace, například poruch mikrocirkulace, způsobených metabolickými onemocněními, zánětlivými onemocněními nebo autoimunitními onemocněními, dále periferních poruch mikrocirkulace nebo poruch mikrocirkulace, spojených se zvýšenou fragmentací buněk.
(74) Korejzová Zdeňka JUDr., Spálená 29, Praha 1, 11000;

---

7 (51) **A 61 K 31/55, A 61 P 25/24**
(21) **2002-2320**
(71) AKZO NOBEL N. V., Arnhem, NL;
(72) Andrews John Stuart, Schilde, BE;
Drinkenburg Wilhelmus, Molenschot, NL;
Ward Nicholas Matthew, Chapelhall, GB;
(54) **Kombinace účinných látek a její použití pro výrobu farmaceutického prostředku**
(22) 15.01.2001
(86) PCT/EP01/00407
(87) WO 01/052855
(57) Kombinace účinných látek, která obsahuje kombinaci mirtazapinu nebo jeho farmaceuticky přijatelné soli nebo solvátu a gepironu nebo jeho farmaceuticky přijatelné soli nebo solvátu, popřípadě spolu s jedním nebo větším počtem farmaceuticky přijatelných nosičů. Kombinace je určena pro výrobu farmaceutického prostředku se zlepšeným antidepresivním účinkem.
(74) Korejzová Zdeňka JUDr., Spálená 29, Praha 1, 11000;

---

7 (51) **A 61 K 31/565, A 61 P 15/00, A 61 P 5/24**
(21) **2002-706**
(71) JENAPHARM GMBH & CO. KG, Jena, DE;
(72) Elger Walter, Berlin, DE;
Chwalisz Kristof, Berlin, DE;
Schubert Gerd, Jena, DE;

(54) **Použití mesoprogestinů jako farmaceutické složky pro výrobu léčiva pro hormonální substituční léčbu**
(22) 31.08.2000
(32) 31.08.1999
(31) 1999/386140
(33) US
(86) PCT/US00/23771
(87) WO 01/034126
(57) Použití mesoprogestinů jako farmaceutických složek pro výrobu léčiva pro hormonální substituční léčbu (HRT) a jako složky pro kombinované použití spolu s estrogenem pro výrobu léčiva pro HRT. Týká se také použití při různých způsobech HRT a při léčbě hormonálního deficitu a symptomů hormonální nepravidelnosti. Mesoprogestiny jsou definovány jako sloučeniny, které mají agonistickou i antagonistickou aktivitu na receptor pro progesteron (PR) in vivo. Stabilizují funkci PR na středním stupni agonistické a antagonistické aktivity. Odpovídající funkční stav nemůže být dosažen progestiny nebo antaprogestiny. J867, J912, J956 a J1042 jsou mesoprogestiny výhodné podle vynálezu.
(74) Kubát Jan Ing., Přístavní 24, Praha 7, 17000;

7 (51) **A 61 K 31/57, A 61 K 9/70, A 61 K 47/00, A 61 P 15/12**
(21) **2002-1691**
(71) LABORATOIRE THERAMEX SAM, Monaco, MC;
(72) Gray Georges, Monaco, MC;
Villet Bertrand, Antibes, FR;
Paris Jacques, Nice, FR;
Thomas Jean-Louis, Charenton-le-Pont, FR;
(54) **Nové estro-progestinové topické kompozice se systémovým účinkem**
(22) 14.09.2001
(32) 15.09.2000
(31) 2000/0011791
(33) FR
(86) PCT/FR01/02865
(87) WO 02/022132
(57) Řešení se týká oboru terapeutické chemie a přesněji přípravy nových galenických forem určených pro aplikaci na kůži. Řešení se obzvláště týká topické hormonální kompozice se systémovým účinkem pro hormonální léčbu perimenopauzy a menopauzy, stejně tak jako léčby deficitu hormonů vaječníku ženy v amenoroe, která obsahuje jako účinné látky progestin, který je odvozen od 19-nor progesteronu a estradiol nebo jeden z jeho derivátů, vehikulum, které umožňuje systémový přechod uvedených účinných látek, vybraných ze souboru, zahrnujícího rozpouštěcí činidla, činidla podporující absorpci, filmogenní činidla, gelifikující činidla a jejich směsí, společně nebo ve směsi excipientů, které jsou vhodné pro přípravu gelifikované a/nebo filmogenní farmaceutické formy.
(74) Kalenský Petr JUDr., Hálkova 2, Praha 2, 12000;

7 (51) **A 61 K 31/702, A 61 P 1/04, A 61 P 31/04**
(21) **2002-1989**
(71) A+ SCIENCE INVEST AB, Göteborg, SE;
(72) Karlsson Karl-Anders, Göteborg, SE;
Leonardsson Iréne, Ljungskile, SE;
Teneberg Susann, Hindas, SE;
Angström Jonas, Göteborg, SE;
(54) **Látka, která váže Helicobacter pylori, farmaceutický prostředek je obsahující a její použití**
(22) 15.12.2000
(32) 15.12.1999
(31) 1999/9904581
(33) SE
(86) PCT/SE00/02567
(87) WO 01/043751
(57) Popsaná látka obsahuje alespoň jednu sloučeninu obecného vzorce I, II nebo III, v nichž X znamená monosacharidovou nebo oligosacharidovou sloučeninu. Je popsán farmaceutický prostředek obsahující tuto látku, její použití pro léčení stavu souvisejícího s přítomností Helicobacter pylori, zvláště v gastrointestinálním traktu pacienta, pro léčení chronické superficiální gastritidy, duodenálního vředu, žaludečního vředu, žaludečního adenokarcinomu, ne-Hodgkinova lymfomu žaludku člověka, onemocnění jater, onemocnění srdce, syndromu náhlé smrti kojence a použití uvedené látky pro inhibici navázání Helicobacter pylori pro inhibici navázání Helicobacter pylori pro nelékařské účely, v testovacím systému, pro identifikaci jiných látek vázajících Helicobacter pylori a jako vedoucí sloučeniny pro identifikaci jiných látek vázajících Helicobacter pylori a potraviny a potravinové doplňky, které uvedenou látku obsahují.
(74) PATENTSERVIS PRAHA a.s., Jivenská 1, Praha 4, 14000;

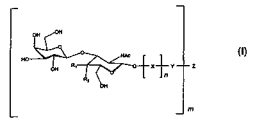
(I)

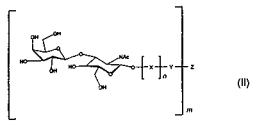
(II)

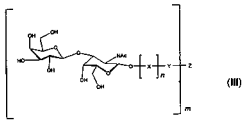
(III)

7 (51) **A 61 K 35/78, A 61 P 17/00, A 61 K 7/42**
(21) **2001-894**
(71) IVAX-CR A. S., Opava, CZ;
(72) Stuchlík Milan RNDr., Opava, CZ;
Žák Stanislav Ing., Opava, CZ;
(54) **Léčivé a kosmetické přípravky pro topickou aplikaci**
(22) 12.03.2001
(57) Jsou uvedeny léčivé a kosmetické přípravky pro topickou aplikaci, které obsahují 0,1 až 4 hmotnostní díly nejméně jednoho flavanonol lignanu z rostliny Silybum marianum (L.) Gaertn, rozpuštěné nejvýše v šestinásobku hmotn. oxyalkylenových polymerů obecného vzorce $R_1[\text{-O-CH}_2\text{-CH}_2\text{-}]_x\text{-O-CH}_2\text{-CH}_2\text{-O-R}_2$ v němž R_1 znamená H; R_2 znamená C_nH_{2n+1} nebo hexitolový zbytek $C_6H_{13}O_5$; x je 1 až 29; n je 1 až 2 a dispergované v 2,5 až 35 hmotnostních dílech oleje ze semen Silybum marianum (L.) Gaertn. a/nebo v produktech alkoholýzy tohoto oleje s alkoholy C_6 až C_{18} hmotnostních dílů neionogenních emulgátorů v přítomnosti dalších, fyziologicky i technologicky přijatelných excipientů. Přípravky podle řešení jsou využitelné jako léčivé i kosmetické přípravky v péči o kůži, vlasy a nehty.
(74) Krmenčík Václav Ing., Nad Štolou 12, Praha 7, 17000;

7 (51) **A 61 K 39/395, A 61 P 35/00**
(21) **2002-1707**
(71) IGENEON KREBS-IMMUNTHERAPIE FORSCHUNGS- UND ENTWICKLUNGS-AG, Wien, AT;
(72) Loibner Hans, Wien, AT;
Eckert Helmut, Oberwil, CH;
Himmler Gottfried, Wien, AT;
(54) **Použití protilátek pro výrobu farmaceutického přípravku vhodného jako vakcína**
(22) 15.11.2000

(32) 16.11.1999
(31) 1999/1927
(33) AT
(86) PCT/EP00/11306
(87) WO 01/035989
(57) Použití protilátek, které se vážou k protilátkám namířeným proti antigenům asociovaným s nádorem, a které se získávají z tělních tekutin jedince obsahujících protilátky pomocí imunoafinitní purifikace na specifických ligandech, pro výrobu přípravku pro autologní profylaktickou nebo terapeutickou vakcinaci jedince proti rakovině. Ligandy pro imunoafinitní purifikaci jsou protilátky nebo jejich deriváty proti antigenům asociovaným s nádorem. Dále se řešení týká farmaceutických přípravků obsahujících protilátky získané imunoafinitní purifikace nebo obsahujících dendritické buňky ošetřené protilátkami in vitro.
(74) Všetečka Miloš JUDr., Hálkova 2, Praha 2, 12000;

7 (51) **A 61 K 45/06, A 61 K 41/00, A 61 P 35/00**
(21) **2001-2320**
(71) G. D. SEARLE & CO., Skokie, IL, US;
(72) McKearn John P., St. Louis, MO, US;
Gordon Gary, Highland, IL, US;
Cunningham James J., Chicago, IL, US;
Gately Stephen T., Palatine, IL, US;
Koki Alane T., Beaufort, MO, US;
Masferrer Jaime L., Ballwin, MO, US;
(54) **Léčivo s obsahem inhibitoru cyklooxygenázy-2 a jednoho nebo více antineoplastických činidel pro kombinační terapii při léčení neoplasie**
(22) 22.12.1999
(32) 23.12.1998
(31) 1998/113786
(33) US
(86) PCT/US99/30693
(87) WO 00/038730
(57) Řešení se týká léčiva obsahujícího kombinaci inhibitoru cyklooxygenázy-2 a antineoplastického činidla pro léčení nebo prevenci neoplastických poruch u savce.
(74) Švorčík Otakar JUDr., Hálkova 2, Praha 2, 12000;

7 (51) **A 61 K 45/06, A 61 P 35/00**
(21) **2001-2321**
(71) G. D. SEARLE & CO., Skokie, IL, US;
(72) McKearn John P., St. Louis, MO, US;
Gordon Gary, Highland, IL, US;
Cunningham James J., Chicago, IL, US;
Gately Stephen T., Palatine, IL, US;
Koki Alane T., Beaufort, MO, US;
Masferrer Jaime L., Ballwin, MO, US;
(54) **Léčivo s obsahem inhibitoru cyklooxygenázy-2 a inhibitoru matricové metaloproteinázy pro kombinační terapii při léčení neoplasie**
(22) 22.12.1999
(32) 23.12.1998
(31) 1998/113786
(33) US
(86) PCT/US99/30776
(87) WO 00/037107
(57) Řešení se týká léčiva pro léčení nebo prevenci neoplastických poruch u savce, které sestává z kombinace inhibitoru cyklooxygenázy-2 a inhibitoru matricové metaloproteinázy a antineoplastického činidla.
(74) Švorčík Otakar JUDr., Hálkova 2, Praha 2, 12000;

7 (51) **A 61 K 45/06, A 61 K 31/135, A 61 P 19/08**
(21) **2002-360**
(71) SMITHKLINE BEECHAM CORPORATION, Philadelphia, PA, US;
NPS PHARMACEUTICALS, INC., Salt Lake City UT, US;
(72) Gowen Maxine, Bryn Mawr, PA, US;
Suva Larry J., Wayne, PA, US;
Fox John, Salt Lake City, UT, US;
Stroup George B., Devon, PA, US;
Nemeth Edward F., Salt Lake City, UT, US;
(54) **Farmaceutický prostředek pro léčení chorob nebo poruch charakterizovaných abnormální kostní nebo minerální homeostázou**
(22) 31.07.2000
(32) 31.07.1999
(31) 1999/146778
(33) US
(86) PCT/US00/20834
(87) WO 01/008673
(57) Je popsáno použití účinného množství kalcilytické sloučeniny ve spojení s účinným množstvím anti-resorpčního prostředku pro výrobu farmaceutického prostředku pro léčení chorob nebo poruch charakterizovaných abnormální kostní nebo minerální homeostázou.
(74) Zelený Pavel JUDr., Hálkova 2, Praha 2, 12000;

7 (51) **A 61 M 15/00**
(21) **2002-2152**
(71) ASTRAZENECA AB, Södertälje, SE;
(72) Ekelius Carina, Vellinge, SE;
Ohlsson Per-Ake, Lund, SE;
Selmer Anders, Skurup, SE;
(54) **Inhalační přístroj**
(22) 21.12.2000
(32) 21.12.1999
(31) 1999/9904706
(33) SE
(86) PCT/SE00/02649
(87) WO 01/045634
(57) Předložené řešení se týká blisterového balení (12) opatřeného množstvím blisterů (13), z nichž každý obsahuje dávku léčiva ve formě prášku, zahrnující spodní základnu (18) obsahující množství dutin (19) pro léčivo ve formě prášku, a vrchní fóliovou vrstvu (20), která překrývá spodní základnu (18) za vytvoření blisterů (13). Každá dutina (19) je opatřená alespoň jedním přilehlým výřezem (21), vytvořeným naříznutím vrchní fóliové vrstvy (20) a spodní základny (18). Výřez (21) zajišťuje správné pronikání odsávací trubice (4), prostřednictvím které může uživatel inhalovat obsah dutiny (19), do této dutiny (19).
(74) Zelený Pavel JUDr., Hálkova 2, Praha 2, 12000;

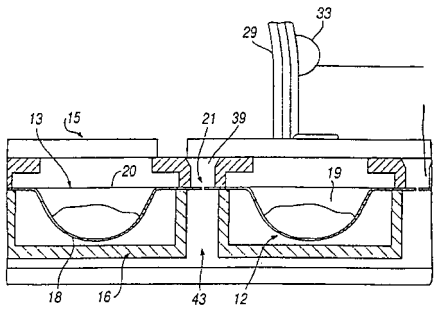

7 (51) **A 63 G 7/00**
(21) **2002-1934**
(71) RAIDT Peter, Rottenburg, DE;
(72) Raidt Peter, Rottenburg, DE;
(54) **Zábavní vozík pro bobové, toboganové a horské dráhy**
(22) 24.10.2001
(32) 24.10.2000
(31) 2000/20018121
(33) DE
(86) PCT/EP01/12307
(87) WO 02/034347

(57) Zábavní vozík pro bobové, toboganové a horské dráhy je opatřen kostrou (2) vozíku (1), na které jsou uspořádány válečky (5) a/nebo kluzné články k přenosu vozíku (1) a druhou kostrou (3) k umístění jedné nebo více osob (11), která se pohybuje v podstatě kolmo ke směru jízdy základní kostry (2) vozíku (1). Z nejméně jednoho tohoto zábavního vozíku (1) a z drah (6, 7), po kterých se tento nejméně jeden zábavní vozík (1) pohybuje, je pak samozřejmě vytvořena bobová, toboganová nebo horská dráha.

(74) PATENTSERVIS PRAHA a.s., Jivenská 1, Praha 4, 14000;

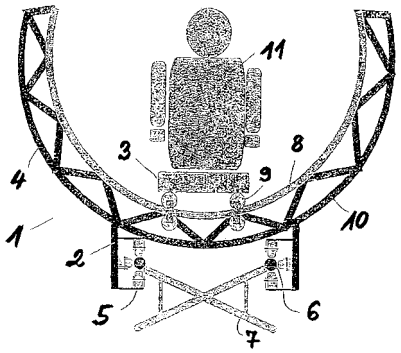

---

7 (51) **B 01 F 5/02, B 01 F 3/10**

(21) **2002-853**

(71) FISCHERWERKE ARTUR FISCHER GMBH & CO. KG, Waldachtal, DE;

(72) Jakob Rainer, Emmendingen, DE;
Grün Jürgen, Bötzingen, DE;
Assadi Amir, Emmendingen, DE;

(54) **Statické směšovací zařízení**

(22) 07.03.2002

(32) 07.03.2001

(31) 2001/20103983

(33) DE

(57) Statické směšovací zařízení (10) k mísení dvou, především pastovitých složek, např. pojiva a tvrdicí přísady malty s přídavkem syntetické pryskyřice. Statické směšovací zařízení (10) tvoří injekční kanyla (12) jako pouzdro, ve kterém je axiálně za sebou upraveno větší množství šnekovitých mísicích prvků (16, 18), které mohou být spojeny. Mísicí prvky (16, 18) mají střídavě menší a větší stoupání a jsou střídavě pravotočivé a levotočivé.

(74) Všetečka Miloš JUDr., Hálkova 2, Praha 2, 12000;

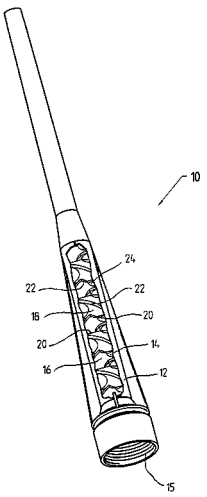

---

7 (51) **B 01 F 5/04**

(21) **2002-155**

(71) VULTURIUS Hendrik, Berlin, DE;

(72) Vulturius Hendrik, Berlin, DE;

(54) **Způsob výroby pěnových materiálů a zařízení k jeho provádění**

(22) 13.07.2000

(32) 15.07.1999

(31) 1999/19933245

(33) DE

(86) PCT/EP00/06687

(87) WO 01/005494

(57) Způsob výroby pěnových materiálů, zejména napěněné pórovité lehčené hmoty spočívá v tom, že se kašovitá směs (6), která obsahuje nosnou kapalinu a vytvářeč pěny, jakož i případně další přídavné látky, jako například retardéry, urychlovače, stabilizátory, plastifikátory, slučovače a plniva, přeměňuje přidáním plynu na pěnu, případně pórovitou lehčenou hmotu, přičemž kašovitá směs (6) se nejprve dopravuje do mezilehlého zásobníku (7), ze kterého se přivádí do připojeného napěňovacího ústrojí, které má regulovatelný ventil pro přívod vzduchu. Zařízení je tvořeno prvním vstřikovacím čerpadlem (1) s výstupem (5) a druhým vstřikovacím čerpadlem (10) s nasávacím přívodem (9), spojeným s mezilehlým zásobníkem (7).

(74) Korejzová Zdeňka JUDr., Spálená 29, Praha 1, 11000;

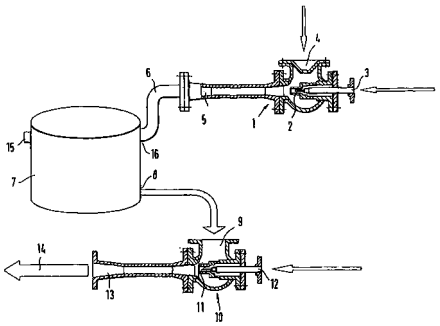

---

7 (51) **B 01 J 19/12**

(21) **2001-849**

(71) ČESKO-MORAVSKÝ KAPITÁL A. S., Kroměříž, CZ;

(72) Vašíček Alois, Praha, CZ;

(54) **Magnetoelektrický reaktor pro řízení chemických reakcí**

(22) 08.03.2001

(57) Zařízení pro řízení průběhu chemických reakcí sloučenin v plynné a kapalné fázi, které jsou elektrickým polem reaktoru ionizovány a současně točivým a/nebo kývavým magnetickým polem reaktoru intenzivně promíchávány je tvořeno uzavřenou klecí vzájemně izolovaných elektrod (1), umístěnou kolmo k deskové elektrodě (2), přičemž jsou elektrody (1, 2) napojeny na řízený zdroj elektrického proudu tak, že je mezi sousedními elektrodami vytvořen elektrický potenciál, čímž se v prostoru klece indukuje pohybující se magnetické pole.

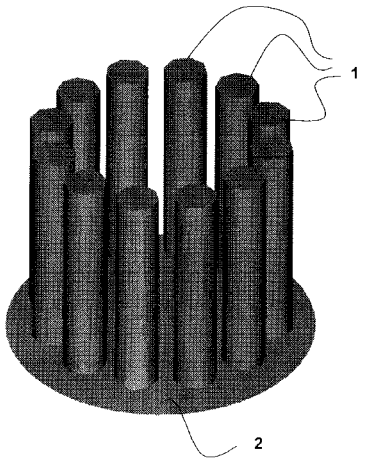

7 (51) **B 01 J 20/18, B 01 D 53/02**
(21) **2002-1212**
(71) CECA S. A., Puteaux, FR;
(72) Grandmougin Marie-Thérése, Saint Germain en Laye, FR;
Mayolet Francis, Rambouillet, FR;
Rouet Jacques, Saint Maclou, FR;
(54) **Zeolitická absorpční činidla, způsob jejich získávání a použití pro dekarbonizaci proudu plynu**
(22) 03.10.2000
(32) 05.10.1999
(31) 1999/9912389
(33) FR
(86) PCT/FR00/02739
(87) WO 01/024923
(57) Činidla obsahující směs zeolitů Xa poměrem Si/Al 1,25 a LSX s poměrem Si/al 1, jejichž vyměnitelná kationtová místa jsou převážně obsazena sodíkem a/nebo stronciem. Tato zeolitická adsorpční činidla jsou obzvláště vhodná pro dekarbonizaci proudu plynu znečištěného oxidem uhličitým. způsob jejich získávání spočívá v tom, že se: aglomeruje a formuje směs zeolitů X a LSX s pojivem, směs se vysuší a aktivuje při teplotě 300 až 700 °C a provede se jedna nebo několik kationtových výměn.
(74) Všetečka Miloš JUDr., Hálkova 2, Praha 2, 12000;

7 (51) **B 01 J 23/50, B 01 J 23/52, B 01 J 35/10, C 07 D 301/10**
(21) **2002-2002**
(71) BAYER AKTIENGESELLSCHAFT, Leverkusen, DE;
(72) Weisbeck Markus, Köln, DE;
Wegener Gerhard, Mettmann, DE;
Wiebmeier Georg, Bergisch Gladbach, DE;
Vogtel Peter, Leverkusen, DE;
(54) **Katalyzátory na bázi organicko-anorganických hybridních materiálů obsahující vzácné kovy a titan k selektivní oxidaci uhlovodíků**
(22) 27.11.2000
(32) 09.12.1999
(31) 1999/19959525
(33) DE
(86) PCT/EP00/11781
(87) WO 01/041921
(57) Přípravek-katalyzátor obsahuje částice zlata a/nebo stříbra na hybridním organicko-anorganickém materiálu obsahujícím titan, přičemž tyto hybridní materiály obsahují skupiny Si-H. Způsob jejich výroby spočívá v tom, že se hybridní organicko-anorganický materiál se skupinami Si-H obsahující titan před krokem temperování nebo po něm zpracuje jednorázově nebo opakovaně roztokem obsahujícím rozpustné sloučeniny zlata a/nebo stříbra. Použití přípravku jako katalyzátoru k selektivní oxidaci uhlovodíků.
(74) Všetečka Miloš JUDr., Hálkova 2, Praha 2, 12000;

7 (51) **B 01 J 23/52, B 01 J 23/44, C 07 C 67/055, C 07 C 69/01**
(21) **2002-1630**
(71) CELANESE INTERNATIONAL CORPORATION, Dallas, TX, US;
(72) Wang Tao, Corpus Christi, TX, US;
Broussard Jerry A., Atlanta, GA, US;
Gerberich H. Robert, Corpus Christi, TX, US;
(54) **Způsob výroby katalyzátoru**
(22) 17.10.2000
(32) 17.11.1999
(31) 1999/441911
(33) US
(86) PCT/US00/28723
(87) WO 01/036091
(57) Katalyzátor účinný při výrobě vinylacetátu reakcí ethylenu, kyslíku a kyseliny octové obsahuje porézní nosič, na jehož porézních površích jsou uložena katalyticky účinná množství kovového palladia a zlata a volitelně jednoho či více z přídavných, katalyticky aktivních kovů, jako je měď, se vyrobí v krocích, které zahrnují impregnování nosiče jedním nebo více vodnými roztoky rozpustných sloučenin kovů, fixování kovů na nosič v jednom či více fixačních kroků reakcí s vhodnou alkalickou sloučeninou, přičemž se alespoň jeden ze zmíněných fixačních kroků provádí v roztoku alkalické sloučeniny, v němž je impregnovaný nosič ponořen za aplikování ultrazvuku na tento roztok, a redukování vodou nerozpustných sloučenin katalyticky aktivních kovů na volné kovy.
(74) Korejzová Zdeňka JUDr., Spálená 29, Praha 1, 11000;

7 (51) **B 01 J 27/26, B 01 J 31/06, C 08 G 65/10**
(21) **2002-1552**
(71) BAYER AKTIENGESELLSCHAFT, Leverkusen, DE;
(72) Ooms Pieter, Krefeld, DE;
Hofmann Jörg, Krefeld, DE;
Steinlein Christian, Ratingen, DE;
Ehlers Stephan, Köln, DE;
(54) **Katalyzátory z dvojkovových kyanidů pro výrobu polyetherpolyolů**
(22) 26.10.2000
(32) 08.11.1999
(31) 1999/19953546
(33) DE
(86) PCT/EP00/10550
(87) WO 01/034297
(57) Katalyzátory z dvojkovových kyanidů (DMC) pro výrobu polyetherpolyolů polyadicí alkylenoxidů na sloučeniny obsahující aktivní vodíkové atomy, přičemž katalyzátor obsahuje a) dvojkovové kyanidové sloučeniny, b) jeden nebo několik organických komplexních ligandů, odlišných od c), a c) dvě nebo několik komplexotvorných komponent ze sloučenin třídy funkcionalizovaných polymerů, glycidyletherů, glykosidů, esterů karboxylových kyselin s vícesytnými alkoholy, kyselin žlučových nebo jejich solí, esterů nebo amidů, cyklodextrinu, sloučenin fosforu, esterů α, β-nenasycených karboxylových kyselin nebo ionicky povrchově aktivních sloučenin.
(74) Všetečka Miloš JUDr., Hálkova 2, Praha 2, 12000;

7 (51) **B 01 J 27/26**
(21) **2002-1921**
(71) BAYER AKTIENGESELLSCHAFT, Leverkusen, DE;
(72) Hofmann Jörg, Krefeld, DE;
Klinksiek Bernd, Bergisch Gladbach, DE;

Ehlers Stephan, Köln, DE;
Fechtel Thorsten, Köln, DE;
Föhles Franz, Tönisvorst, DE;
Ooms Pieter, Krefeld, DE;

(54) **Způsob výroby bimetalických katalyzátorů**
(22) 21.11.2000
(32) 03.12.1999
(31) 1999/19958355
(33) DE
(86) PCT/EP00/11835
(87) WO 01/039883
(57) Způsob výroby katalyzátorů z podvojných kovových kyanidů (DMC) pro výrobu polyetherpolyolů polyadicí alkylenoxidů na startovací sloučeniny obsahující aktivní vodíkové atomy spočívá v tom, že se výroba disperze DMC katalyzátoru provádí za použití směšovací trysky, s výhodou paprskového dispergátoru. S výhodou obsahuje katalyzátor hexakyanokobaltát (III) zinku a jako komplexní organický ligand terc. butanol.
(74) Všetečka Miloš JUDr., Hálkova 2, Praha 2, 12000;

---

7 (51) **B 05 C 1/00, B 05 C 1/08**
(21) **2002-444**
(71) MAN ROLAND DRUCKMASCHINEN AG, Offenbach, DE;
(72) Schölzig Jürgen, Mainz-Finthen, DE;
Jung Ulrich, Limburg, DE;
(54) **Zařízení k temperování nanášecích médií**
(22) 13.07.2000
(32) 07.08.1999
(31) 1999/19937467
(33) DE
(86) PCT/EP00/06675
(87) WO 01/010568
(57) Zařízení k temperování nanášecích médií sestává z dopravního systému archů a jeho podstata spočívá v tom, že jednomu nebo více s nanášeným médiem do styku přicházejícím prvkům k dávkování nebo dopravě dávky, přednostně alespoň jednomu z prvků, kterými jsou komorový stěrač (4) a/nebo rastrový válec (3) a/nebo nanášecí válec a/nebo dávkovací válec a/nebo tvarovaný válec (2), je přiřazeno zařízení k přívodu tepla nebo odvodu tepla tak, že teplota nanášecího média je při dávkování nebo v dávkovaném stavu cíleně ovlivněna teprve bezprostředně před nanášením na potiskovanou látku. Přitom zařízení k přívodu tepla nebo odvodu tepla je přednostně přiřazen alespoň jeden senzor ke kontrole teploty nanášeného média, případně alespoň jeden senzor ke kontrole teploty prvku vedoucího nanášené médiu,.
(74) Švorčík Otakar JUDr., Hálkova 2, Praha 2, 12000;

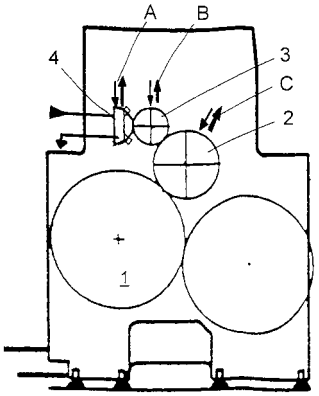

---

7 (51) **B 07 B 1/04**
(21) **2002-502**
(71) ISENMANN SIEBE GMBH, Karlsruhe, DE;
(72) Lehmann Wolfgang, Kuppenheim, DE;
Reindl Erich, Wien, AT;

(54) **Síto se sítovými otvory ve tvaru mezer nebo drážek**
(22) 08.02.2002
(32) 13.02.2001
(31) 2001/10106499
(33) DE
(57) Síto (1) je opatřeno sítovými otvory ve tvaru mezer (4) nebo drážek, které jsou upraveny navzájem rovnoběžně a jsou po obou stranách omezeny profilovanými žebry (5). Horní strana žeber (5) je vytvořena střechovitě nebo vyklenutě.
(74) Čermák Karel Dr., Národní třída 32, Praha 1, 11000;

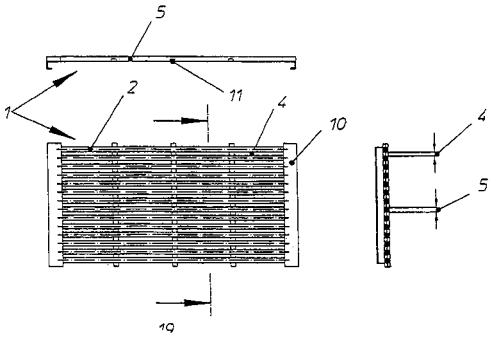

---

7 (51) **B 08 B 9/093, C 23 G 5/02**
(21) **2001-3019**
(71) LEDA´S, Bannewitz, DE;
(72) Sergienko Jurij Vladimirovič, Sankt-Petrohrad, RU;
Truchin Oleg Nikolajevič, Sankt-Petrohrad, RU;
Kopačev Alexandr Viktorovič, Sankt-Petrohrad, RU;
Začinjaev Jaroslav Vasiljevič, Sankt-Petrohrad, RU;
Sokov Leonid Čemgarovič, Simferopol, RU;
Sokova Olena Jurjevna, Simferopol, RU;
(54) **Způsob čištění tvrdého povrchu (varianty) a mycí směs k realizaci tohoto způsobu**
(22) 20.08.2001
(32) 20.08.2000
(31) 2000/121945
(33) RU
(57) Čištění tvrdých povrchů, zejména pro odstranění přírodních organických a anorganických nečistot z ropných plnicích zařízení, železničních a automobilových cisterem, námořních tankerů, pozemních a podzemních zásobníků, ocelových konstrukcí a podobně se provádí 2 až 10 % vodním roztokem směsi, která vytváří na očištěném povrchu film, zabraňující odpařování zbytků znečištění a umožňující provedení opravných prací pomocí ohně a jiných prací vykazujících nebezpečí exploze bez použití větracího zařízení a zařízení k odtahu plynů. Mycí směs k realizaci tohoto způsobu má následující složení v hmotnostních %. alkylbenzensulfonan sodný, kde alkyl má 11 až 13 atomů uhlíku, 4,5 až 7,0; neonol 2,0 až 7,0; polyethylenglykol 3,0 až 11,0; uhličitan sodný a/nebo hydrouhličitan sodný zbytek do 100 %.
(74) PATENTSERVIS PRAHA a.s., Jivenská 1, Praha 4, 14000;

---

7 (51) **B 09 B 3/00**
(21) **2001-730**
(71) ADAMEC Zdeněk Ing., Razová, CZ;
(72) Adamec Zdeněk Ing., Razová, CZ;
Slivka Vladimír Doc. Ing. CSc., Ostrava, CZ;
(54) **Způsob likvidace nebezpečného odpadu s obsahem těžkých kovů**
(22) 26.02.2001
(57) Řešení se týká způsobu likvidace nebezpečného odpadu s obsahem těžkých kovů, zejména ocelárenských a vysokopecních kalů s obsahem kadmia, olova, zinku, mědi, železa, chromu, kobaltu, niklu a dalších, který spočívá v jejich smíchání s klastickým materiálem se

psamiticko-psefetickou frakcí a s materiálem s pucolánovými a pufrovacími vlastnostmi za vzniku nerozplavitelné hmoty, v níž jedou těžké kovy chemicky i fyzikálně vázané ve formě nerozpustných hydroxidů.

(74) Herman Václav Ing., Hlavní 43, Průhonice, 25243;

---

7 (51) **B 09 B 3/00, B 01 D 53/12**

(21) **2001-811**

(71) MEGA A. S., Stráž pod Ralskem, CZ;

(72) Novák Luboš, Česká Lípa, CZ;
Beránek Jaroslav, Praha, CZ;

(54) **Zařízení pro zpracování částic fluidní technikou**

(22) 05.03.2001

(57) Zařízení pro zpracování částic fluidní technikou, obsahující svislou nádobu (1), uzavřenou nahoře víkem (4) s odváděcím osových otvorem, pod kterým je na boku svislé nádoby vytvořen odváděcí boční otvor pro odvádění tekutiny a boční přívodní otvor pro přívod zpracovávaných částic, přičemž svislá nádoba (1) je dole uzavřena děrovaným dnem (2) a ve své střední výškové oblasti je opatřena přepadem (8) a u dna je vytvořena výpust (9) fluidní vrstvy. Podle vynálezu je pod děrovaným dnem (2) vytvořena první rozváděcí komora (10) a pod ní druhá rozváděcí komora (11), které jsou mezi sebou propojeny spojovacím otvorem s první klapkou (12), horní a spodní stěna druhé rozváděcí komory (11) jsou spolu spojeny skupinou trubek (16), jejichž konce jsou utěsněně spojeny na spodním konci se dnem druhé rozváděcí komory (11) a ve kterých jsou uloženy a upevněny přívodní prvky (3), procházející dnem (2) svislé nádoby (1), přičemž mezi obvody přívodních prvků (3) a vnitřními plochami trubek (16) jsou vytvořeny prstencové mezery a pod druhou rozváděcí komorou (11) je umístěna směšovací komora (18) se spodním otvorem.

(74) Hakr Eduard Ing., Přístavní 24, Praha 7, 17000;

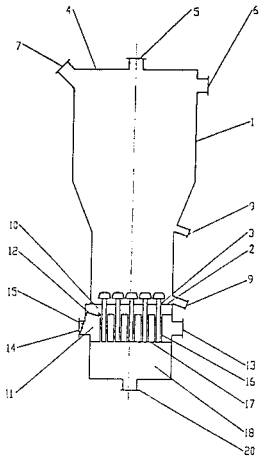

---

7 (51) **B 21 D 3/05**

(21) **2002-1119**

(71) FRIATEC AKTIENGESELLSCHAFT, Mannheim, DE;

(72) Schramm Alexander, Biblis, DE;
Sichler Bernhard, Gorxheimertal, DE;
Luz Oliver, Mannheim, DE;

(54) **Ohýbací stroj pro rovnání podélného tělesa**

(22) 29.09.2000

(32) 02.10.1999

(31) 1999/29917408

(33) DE

(86) PCT/EP00/09570

(87) WO 01/024953

(57) Ohýbací stroj pro rovnání podélného tělesa, zejména trubky, spojovací trubky nebo tyče, má strojový rám a v něm více rovnacích válečků (32, 33, 34, 35), které jsou podél rovnacího kanálu (20) a ve směru podélné osy (10), jakož i v obvodovém směru uspořádány k sobě navzájem přesazeně na nosičích (24, 25, 26, 27) a jsou radiálně přestavitelné, čímž se umožňuje nastavení pro různé průměry nebo vnější obrysy podélných těles. Nosiče (24, 25, 26, 27) jsou přitom vedeny v nejméně jedné posuvné desce (8, 9), která je otočná kolem podélné osy (10) rovnacího kanálu (20) a posuvná deska (8, 9) má první přestavitelné elementy (36, 37, 38, 39), se kterými jsou v záběru druhé přestavné elementy (40, 41) nosičů (24, 25, 26, 27) a otáčením posuvné desky (8, 9) je měnitelný radiální odstup rovnacích válečků (32, 33, 34, 35) k podélné ose (10).

(74) Čermák Karel Dr., Národní třída 32, Praha 1, 11000;

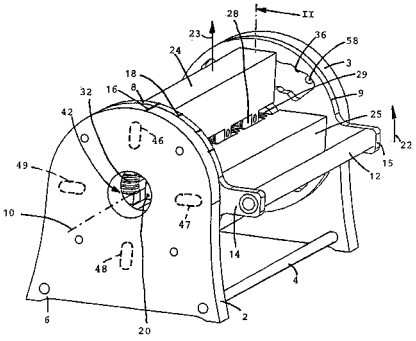

---

7 (51) **B 21 D 7/04**

(21) **2001-747**

(71) MSV SYSTEMS CZ S. R. O., Liberec, CZ;

(72) Krejčík Miroslav, Liberec, CZ;
Vondráček Karel Ing., Liberec, CZ;

(54) **Ohýbací hlava**

(22) 28.02.2001

(57) Vynález se týká ohýbací hlavy obsahující dutý čep (2), v jehož dutině je axiálně přestavitelně bez možnosti otáčení okolo své podélné osy uložen středový trn (3) opatřený ohýbací přírubou (4), přičemž na dutém čepu (2) je axiálně přestavitelně spolu se středovým trnem (3) a otočně okolo podélné osy středového trnu (3) a dutého čepu (2) uloženo ovládací pouzdro (5), které je spřaženo s pohonem, a na kterém je uloženo ohýbací těleso, přičemž ohýbací příruba (4) a ohýbací těleso jsou trvale situovány v jedné rovině kolmé na podélnou osu středového trnu (3). Ovládací pouzdro (5) a středový trn (3) jsou v a na dutém čepu (2) uloženy přímočaře přestavitelné v axiálním směru, přičemž ohýbací hlava obsahuje aretační ústrojí středového trnu (3).

(74) Musil Dobroslav Ing., Cejl 38, Brno, 60200;

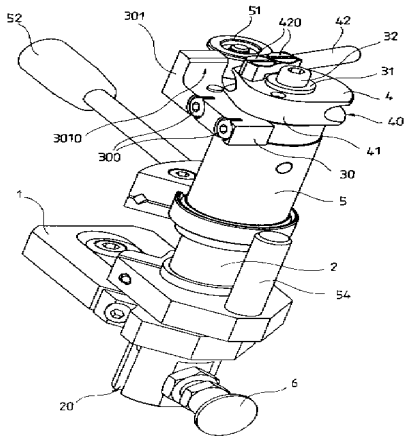

---

7 (51) **B 24 B 13/00, B 24 B 11/00, B 24 B 7/00**
(21) **2001-760**
(71) PRECIOSA, A. S., Jablonec nad Nisou, CZ;
(72) Dufek Bohdan Ing., Velké Hamry, CZ;
Horčička Ivan, Jablonec nad Nisou, CZ;
(54) **Zařízení pro opracování skleněných dílů**
(22) 01.03.2001
(57) Zařízení pro opracování skleněných dílů (4), zejména pro skleněné bižuterní figurky, sestává z nástavce (2) připevněného k tmelce (1). Nástavec (2) je opatřen drážkou (6) ve tvaru části kruhu a v drážce (6) je umístěn přesouvatelný tmelicí nástavec (3).

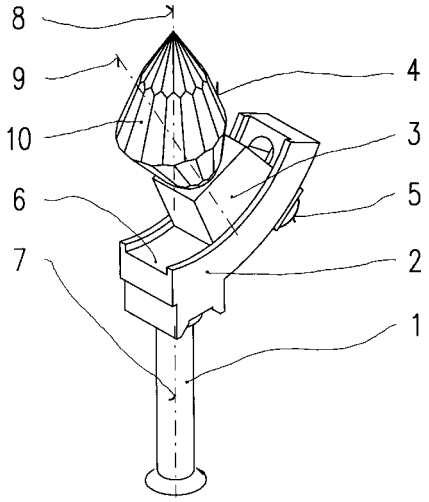

7 (51) **B 25 B 13/46**
(21) **2002-221**
(71) KRUPP BILSTEIN GMBH, Ennepetal, DE;
(72) Metzen Wolfgang, Kell, DE;
Willems Jürgen, Mandern, DE;
(54) **Rohatkový klíč se západkou pro vozový zdvihák**
(22) 18.01.2002
(32) 23.01.2001
(31) 2001/10102971
(33) DE
(57) Rohatkový klíč má rukojeť (14), z čelistí (1, 2) složenou skříň, která unáší centrálním uložením opatřené ozubené kolo (5), a blokovací západku (8) se západkovým vedením (10), přičemž blokovací západka (8) je pružinou přitlačována na ozubené kolo (5), které je s výhodou vytvořeno nejméně na jedné straně s nákružkem (4), který je prostrčen skrz otvor (3) příslušné čelisti (1, 2), přičemž nejméně dvě boční plochy (12, 13) západkového vedení dosedají tvarově pevně na vnitřní stěnu skříně.
(74) Korejzová Zdeňka JUDr., Spálená 29, Praha 1, 11000;

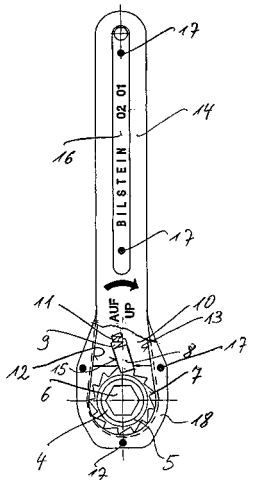

7 (51) **B 28 C 5/42, B 29 C 41/22**
(21) **2002-1193**
(71) KHOURI Anthony, Bankstown, AU;
(72) Rodgers William, New South Wales, AU;
(54) **Plastový buben pro míchání betonu, umístitelný na vozidlo a způsob jeho výroby**
(22) 09.10.2000
(32) 08.10.1999, 15.11.1999
(31) 1999/3338, 1999/4054
(33) AU, AU
(86) PCT/AU00/01226
(87) WO 01/026871
(57) Buben (8) pro míchání betonu za rotace je určený pro velkou zátěž, vhodný pro upevnění na vozidlo. Buben (8) zahrnuje první konec, který je připojen na pohonnou jednotku vozidla, která otáčí bubnem (8) pro míchání betonem a druhý konec, ze kterého je míchaný beton vypouštěn. Buben (8) je vyroben z nejméně jedné vrstvy plastového materiálu, je tvořen stěnou, ve které jsou zabudovány vnitřní útvary, které napomáhají míchání a vypouštění betonu a vnitřní povrch stěny napomáhá míchání betonu.
(74) Janík Zdeněk Ing., Bulharská 1418, Ostrava-Poruba, 70800;

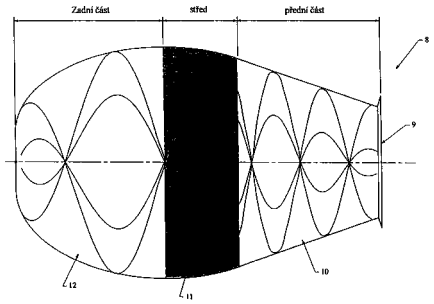

7 (51) **B 28 D 5/00**
(21) **2002-2365**
(71) FREIBERGER COMPOUND MATERIALS GMBH, Freiberg, DE;
(72) Hammer Ralf, Freiberg, DE;
Gruszynsky Ralf, Brand-Erbisdorf, DE;
Kleinwechter André, Freiberg, DE;
Flade Tilo, Freiberg, DE;
(54) **Zařízení a způsob rozřezávání materiálů**
(22) 17.10.2001
(32) 08.11.2000
(31) 2000/10055286
(33) DE
(86) PCT/EP01/12032
(87) WO 02/038349
(57) Zařízení k rozřezávání materiálů, především monokrystalů je vytvořen s řezným kotoučem (2) s koncentrickým otvorem, jehož okraj (3) tvoří řezný okraj, přičemž je řezný kotouč (2) otočný okolo své centrální osy k rozřezávání materiálu (1), s polohovacím zařízením k polohování rozřezávaného materiálu (1) k řeznému kotouči tak, že řezný kotouč (2) se při rozřezávání rotujíc pohybuje materiálem k odřezávání části (1a) materiálu (1), se zařízením k přivádění chladicího mazacího prostředku na řezný kotouč (2) a zařízení (12) k přivádění plynného média na řezný kotouč. Při způsobu rozřezávání materiálů, se materiál (1) rozřezává pomocí řezného kotouče (2), pronikajícího při procesu rozřezávání rotujíc do materiálu (1), chladicí-mazací prostředek se přivádí viděno ve směru rotace pouze z výstupní strany za průchodem řezného kotouče (2) materiálem (1).
(74) Všetečka Miloš JUDr., Hálkova 2, Praha 2, 12000;

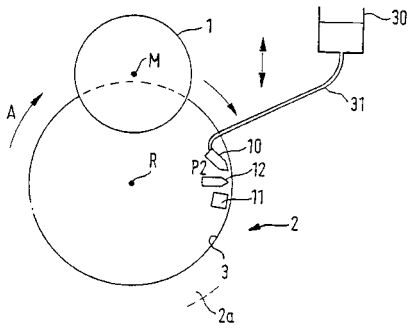

7 (51) **B 29 B 13/06**
(21) **2002-1885**
(71) BASF AKTIENGESELLSCHAFT, Ludwigshafen, DE;
(72) Ludwig Alfons, Höxter, DE;
Pille Ragnhild, Neustadt, DE;
Pipper Gunter, Bad Dürkheim, DE;
(54) **Kontinuální způsob sušení granulátu, zařízení k jeho provádění a použití tohoto zařízení**
(22) 29.11.2000
(32) 30.11.1999
(31) 1999/19957664
(33) DE
(86) PCT/EP00/11972
(87) WO 01/039947
(57) Zařízení (1) pro sušení a tepelné zpracování granulátu proudem netečného plynu obsahuje hranolovitou základní jednotku (2) se vstupem (3) pro přivádění granulátu v její horní části a výstupem (4) granulátu v její spodní části, s přívodem (5) proudu netečného plynu na jedné boční ploše a s odtahem (6) proudu netečného plynu na protilehlé boční ploše hranolovité základní jednotky (2). Zařízení (1) dále obsahuje distribuční a zadržovací příslušenství (7, 8), uspořádané v uvedeném pořadí, v oblasti přívodu (5) proudu netečného plynu a v oblasti odtahu (6) proudu netečného plynu, přičemž se každé z uvedených příslušenství rozkládá před v podstatě celý účinný průřez hranolovité základní jednotky (2) ve vertikálním směru. Sušení probíhá při teplotě 105 až 120 °C s následným ochlazováním a je vhodné zejména pro granuláty polyesterů nebo polyamidů.
(74) Všetečka Miloš JUDr., Hálkova 2, Praha 2, 12000;

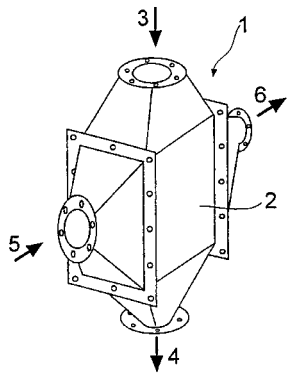

7 (51) **B 29 C 45/14**
(21) **2002-1800**
(71) BAYER AKTIENGESELLSCHAFT, Leverkusen, DE;
(72) Wagenblast Joachim, Köln, DE;
Goldbach Hubert, Ratingen, DE;
(54) **Plastový kompozitní konstrukční díl a jeho použití**
(22) 13.11.2000
(32) 25.11.1999
(31) 1999/19956607
(33) DE
(86) PCT/EP00/11194
(87) WO 01/038063
(57) Plastový kompozitní konstrukční díl sestává z alespoň dvou plochých částí (1, 2) z různých materiálů, např. z kovu a plastu, různých kovů nebo různých plastů. Tyto části (1, 2) jsou ve své okrajové oblasti navzájem spojeny, přičemž spojení sestává z přitvářeného termoplastu. Takto získaný díl je vhodný jako konstrukční prvek zejména pro motorová vozidla a pro elektronické výrobky.
(74) Všetečka Miloš JUDr., Hálkova 2, Praha 2, 12000;

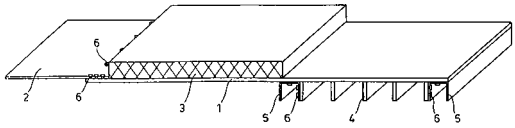

7 (51) **B 29 C 47/00**
(21) **2002-625**
(71) ASAHI GLASS COMPANY, LIMITED, Tokyo, JP;
(72) Shibuya Yasuhiro, Aiko-gun, JP;
Atsumi Toshihiro, Chita-gun, JP;
(54) **Způsob výroby deskového tělesa s připojeným pryskyřičným rámem**
(22) 20.02.2002
(32) 21.02.2001
(31) 2001/45029
(33) JP
(57) Způsob výroby deskového tělesa s připojeným pryskyřičným rámem probíhá tak, že tvarovaný výrobek (7) z termoplastického elastomeru, vytlačovaného z tvarovacího lisu (6), se ochlazuje ba 100 °C nebo méně, přesahová část tvarovaného výrobku (7), připojovací povrch tvarovaného výrobku (7) se ohřívají tak, aby teplota (TL) přesahové části, teplota (TA) připojovací části a teplota (TO) přítlačné části byly ve vztahu TO<TL<TA a TA≥200 °C, po čemž následuje vyvíjení tlaku na přítlačný povrch s výsledným pevným připojením tvarovaného výrobku (7) k vnější obvodové části deskového tělesa (1) s pomocí připojovacího povrchu.
(74) PATENTSERVIS PRAHA a.s., Jivenská 1, Praha 4, 14000;

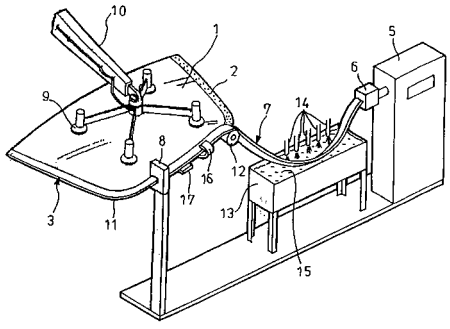

7 (51) **B 29 C 47/02**
(21) **2001-4621**
(71) BYUN Moo-Won, Seoul, KR;
(72) Byun Moo-Won, Seoul, KR;
(54) **Způsob výroby sestavy trubkového vedení s více kanály a zařízení k jeho provádění**
(22) 13.05.2000
(32) 30.06.1999, 30.10.1999
(31) 1999/9926147, 1999/9947832
(33) KR, KR
(86) PCT/KR00/00456
(87) WO 01/002155
(57) Zařízení pro výrobu sestavy trubkového vedení s více kanály zahrnuje extruzní hlavu (100) s hubicí mající tvarovací kanál (110) vnějšího trubkového vedení (20) a

výtokový otvor (120) pro vytlačování roztavené hmoty pro vnější trubkové vedení (20) z termoplastické pryskyřice. Hlava (100) má dále vkládací tvarovací kanál (130) vnitřního trubkového vedení (10) pro podávání množiny předlisovaných vnitřních trubkových vedení (10) kanálem (110) vnějšího trubkového vedení (20). Dále zahrnuje formovací prostředek (200) pro formování povrchů vnějšího trubkového vedení (20), který se skládá z formy (210) s tvarovaným vnitřním povrchem v ní umístěného tunelu, pohonný prostředek (220) pro pohon formy (210), stacionární sací komoru (230), připojitelnou ke zdroji sání a umístěnou tak, že je ve spojení s tunelem, a stacionární chladicí komoru (240), která je připojitelná ke zdroji chladícího média a je umístěna tak, že je spojena s formou (210). Vkládací tvarovací kanál (130) vnitřního trubkového vedení (10) má příčný průřez tvaru obrysu svazku a zahrnuje množinu vodících drážek (131) a množinu vodících hřebenů (132), které kopírují obrys spojující okraje vložených rovnoběžných vnitřních trubkových vedení (10) ve vzájemném těsném kontaktu. Při způsobu je svazek podlouhlých vnitřních trubkových vedení (10) plynuje veden vkládacím kanálem (130), přičemž se vytlačováním roztaveného termoplastu vytváří kolem něj vnější trubkové vedení (20).

(74) Kubíčková Květoslava Ing., Zikova 4, Praha 6, 16635;

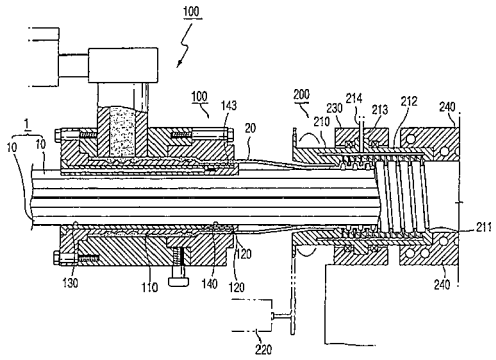

---

7 (51) **B 29 C 70/06, B 29 C 70/30, B 29 D 9/00, B 29 D 23/00, B 60 B 27/00**

(21) **2002-490**

(71) CAMPAGNOLO SRL, Vicenza, IT;

(72) Meggiolan Mario, Creazzo, IT;

(54) **Způsob výroby náboje kola bicyklu, zařízení pro provádění tohoto způsobu a takto získaný náboj kola**

(22) 08.02.2002

(32) 13.02.2001, 13.02.2001, 13.02.2001

(31) 2001TO/000117, 2001TO/000118, 2001TO/000119

(33) IT, IT, IT

(57) Náboj kola bicyklu je tvořen jediným dílem z kompozitního plastu zabudovaného ve formě vrstev (54, 55, 60, 61) na roztažitelném plastovém jádru (1), tvořícím trubkovité těleso (9). Po uložení tohoto dílu do formy (14) s válcovou dutinou (13) se zvyšuje pomocí topných prostředků teplota a tlak pomocí prostředků pro vyvolání roztahování jádra (1) na hodnotu při které jádro (1) zvětší svůj objem a komfortní plast se vytvrdí. Následně se vytvarovaný náboj vyjme z formy (14) a jádro (1) se odstraní.

(74) PATENTSERVIS PRAHA a.s., Jivenská 1, Praha 4, 14000;

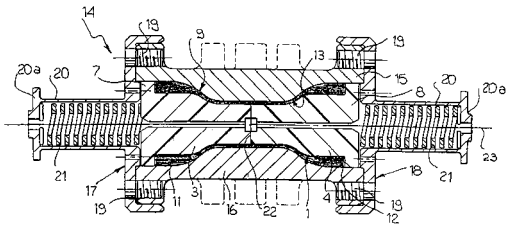

---

7 (51) **B 29 C 70/06, B 29 C 70/30, B 29 D 9/00, B 62 K 19/18**

(21) **2002-512**

(71) CAMPAGNOLO SRL, Vicenza, IT;

(72) Meggiolan Mario, Creazzo, IT;

(54) **Spojovacího prvek ke spojení částí rámu jízdního kola v místě spoje rámu a způsob jeho výroby**

(22) 11.02.2002

(32) 13.02.2001

(31) 2001TO/00120

(33) IT

(57) Spojovací prvek ke spojení částí rámu jízdního kola v místě spoje rámu je vyroben z jediného dílu plastu vyztuženého konstrukčními vlákny zejména uhlíkovými, a to po zesíťování ve formě s jádrem (9, 20), přičemž je využíváno zvětšení objemu jádra (9, 20). V jednom svém provedení má spojovací prvek funkci středové spojky s válcovitými vývody pro spojení s prvky rámu jízdního kola.

(74) PATENTSERVIS PRAHA a.s., Jivenská 1, Praha 4, 14000;

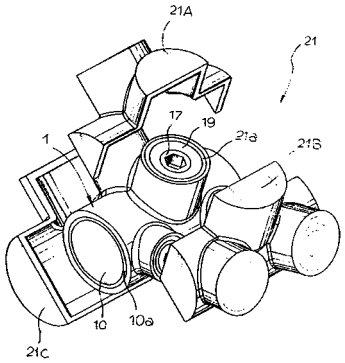

---

7 (51) **B 29 C 70/06, B 29 C 70/30, B 29 D 9/00, B 60 B 21/00**

(21) **2002-513**

(71) CAMPAGNOLO SRL, Vicenza, IT;

(72) Maggiolan Mario, Creazzo, IT;

(54) **Způsob výroby ráfku kola bicyklu, zařízení pro provádění tohoto způsobu a ráfek kola bicyklu získaný podle tohoto způsobu**

(22) 11.02.2002

(32) 13.02.2001

(31) 2001TO/000121

(33) IT

(57) Při způsobu výroby ráfku kola bicyklu se nejprve vytvoří vnitřní stěny (3), vnější stěny (2) dvou bočních stěn (4, 5) a křídel (6) pomocí vrstev (12, 12a, A, B) plastu vyztužených vlákny. Ráfek se zhotovuje jako celistvý díl s použitím plastu vyztuženého konstrukčními vlákny mající dvě obvodová křídla (6) pro ukotvování pneumatiky, která jsou vyvedena radiálně vnějším směrem od dvou stran vnější obvodové stěny (2) ráfku. Na vrstvy (12, 12a, A, B) je umístěn nafukovací vak (13), přes který byl uložen určitý počet vrstev (12a), na které se uloží nejméně jedno jádro (14), přes které jsou přeloženy další vrstvy (12b) a forma (8, 9) uzavřena. Dále je vak (13) nafouknut a zvýšena teplota formy (8, 9). Po vyjmutí z formy (8, 9) a odstranění jádra (14) se získá jednolitý díl.

(74) PATENTSERVIS PRAHA a.s., Jivenská 1, Praha 4, 14000;

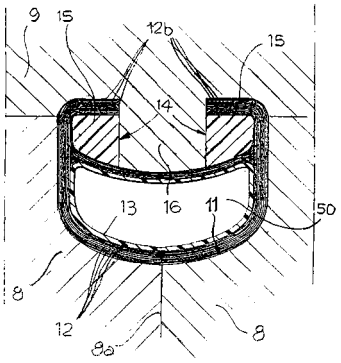

7 (51) **B 32 B 3/26, B 32 B 15/01, B 01 B 1/00, F 28 D 9/00, B 01 J 19/00**
(21) **2001-4234**
(71) ATOTECH DEUTSCHLAND GMBH, Berlin, DE;
(72) Thies Andreas Dr., Berlin, DE;
Crämer Konrad Dr., Berlin, DE;
Meyer Heinrich Dr. Dr., Berlin, DE;
(54) **Způsob výroby mikrosoučástí**
(22) 23.05.2000
(32) 28.05.1999
(31) 1999/19926025
(33) DE
(86) PCT/DE00/01676
(87) WO 00/073056
(57) Řešení se týká způsobu výroby mikrosoučástí s nejméně jednou jednoduchou vrstvou, která v mikrosoučásti obsahuje stěnami vymezené vnitřní struktury a funkční vrstvy (3) na stěnách struktur. Tyto mikrosoučásti se mohou použít v chemickém průmyslu, mimo jiné pro reakce syntézy, a v jiných oblastech, například jako reaktory pro výrobu vodíku k přeměně energie ve spalovacích článcích, jako tepelné výměníky, mísičky a odpařováky. Zejména má být umožněno, aby se vyráběly mikrosoučásti, u kterých nebudou žádné problémy s těsností kanálků pro médium. Při způsobu výroby mikrosoučástí se vyrobí nejméně jedna jednoduchá vrstva a) výrobou první kovové vrstvy nebo kovové folie (1); dále se za b) vytvoří vnitřní struktury v a/nebo na první kovové vrstvě nebo kovové folii (1) vhodným leptáním a/nebo nanášením kovu; v kroku c) se vytváří funkční vrstvy (3) výlučně na stěnách vnitřních struktur.Poté probíhá jejich sestavování na sebe a spojování jednoduché vrstvy s krycím prvkem uzavírajícím struktury v jednoduché vrstvě nebo více jednoduchých vrstev spolu navzájem a s krycím prvkem.
(74) Chlustina Jiří Ing., Jana Masaryka 43-47, Praha 2, 12000;

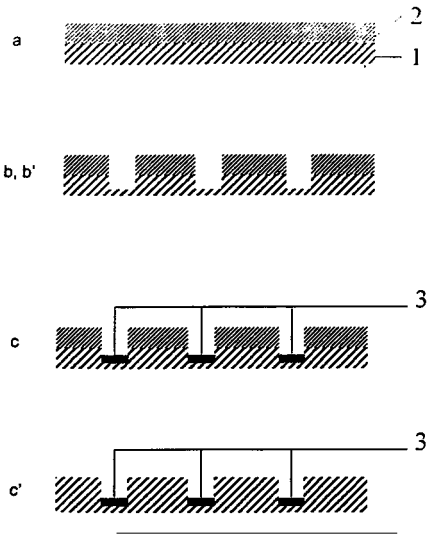

7 (51) **B 32 B 7/02, B 32 B 5/02**
(21) **2001-4512**
(71) THE PROCTER & GAMBLE COMPANY, Cincinnati, OH, US;
(72) Carson John Kit, Fairfield, OH, US;
Hildebrand Richard Emil IV., West Chester, OH, US;
Horney James Canerson, Cincinnati, OH, US;
Norcom John David, West Chester, OH, US;
Otten Geneva Gail, Cincinnati, OH, US;
(54) **Flexibilní a absorpční vlákninové vrstvenné plošné materiály, rezistentní vůči řezu**
(22) 13.06.2000
(32) 18.06.1999
(31) 1999/336494
(33) US
(86) PCT/US00/16163
(87) WO 00/078535
(57) Předložený vynález poskytuje vlákninový substrát (2) absorbující tekutinou, opatřený množstvím nespojitých buněk, ve kterých je umístěn odlišný další materiál. tento odlišný materiál je zvolen z velkého množství organických nebo anorganických pevných látek, které mohou působit jako vyztužení, které zabrání ostrému nástroji proříznout a proniknout do nové kompozitní struktury. Vyztužené materiály (1) jsou rozmístěny v nespojitém shluku ve tvaru buněk umístěných ve vlákninovém substrátu (2), čímž vytvářejí cestu pro prosakování tekutiny a její absorpci ve vlákninovém substrátu (2), přičemž výztužné materiály (1) zabezpečují rezistenci vůči proniknutí nástroje s ostrou hranou. Při tomto uspořádání je zachována ohebnost, neboť výztužný materiál netvoří celistvý obrazec. Výhodně je uspořádání vytvořeno lineárně a není vytvořena souvislá linie pro možné proniknutí ostré hrany. Ještě lepší řešení poskytuje obrazec vzájemně propletených tvarů, které vymezí řečené lineární regiony na velmi krátké vzdálenosti. Výztužný buňkový obrazec může vystupovat z absorpčního vlákninového substrátu nebo může být ve stejné rovině s vlákninovým substrátem. Na spodní části kompozitního substrátu může být umístěna vrstva (3) nepropouštějící tekutinu, buď jako samostatná oddělená vrstva použitá vespod pod povrchem, nebo jako povlak. nepropustná vrstva (3) může být s výhodou zvolena z materiálu s vysokým koeficientem tření, aby vytvořila protiskluzový povrch.
(74) PATENTSERVIS PRAHA a.s., Jivenská 1, Praha 4, 14000;

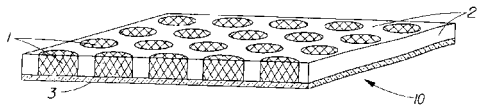

7 (51) **B 32 B 7/04, C 08 L 67/02, B 29 C 65/02**
(21) **2001-4546**
(71) BASF AKTIENGESELLSCHAFT, Ludwigshafen, DE;
(72) Fischer Michael, Ludwigshafen, DE;
Rau Walter, Mannheim, DE;
Welz Martin, Bad Dürkheim, DE;
(54) **Kompozitní konstrukce se svařitelnými oblastmi sestávající z tvarových dílů**
(22) 16.06.2000
(32) 25.06.1999
(31) 1999/19929300
(33) DE
(86) PCT/EP00/05608
(87) WO 01/000399
(57) Kompozitní konstrukce sestávají z nejméně prvního tvarového dílu a druhého tvarového dílu, přičemž první tvarový díl a druhý tvarový díl jsou spolu pevně spojeny prostřednictvím nejméně jedné dílčí oblasti o povrchu α prvního tvarového dílu a povrchu β druhého tvarového dílu pomocí svařitelné oblasti, přičemž nejméně první tvarový díl sestává nejméně z 50 % hmotnostních z tvarovací hmoty, vztaženo na součet hmotnostních % komponent A až I, který činí celkem 100 % hmotnostních a obsahuje a) celkem 97,9 % hmotnostních tvarovací hmoty nejméně jednoho polykondenzátu jako komponentu A, b) 1 až 12 % hmotnostních nejméně jednoho roubovaného kopolymeru ve formě částic s teplotou skelného přechodu měkké fáze nižší než 0 °C a o střední velikosti částic 50 až 1000 nm jako komponentu b, c) 1 až 12 % hmotnostních nejméně jednoho kopolymeru jako komponentu C z monomerů c1) 50 až 90 % hmotnostních nejméně jednoho vinylaromatického monomeru jako komponentu C1 a c2) 10 až 50 % hmotnostních akrylnitrilu a/nebo metakrynitrilu jako komponentu C2, vždy vztaženo na komponentu c, d) 0 až 15 % hmotnostních polykarbonátu jako komponentu D, e) 0 až 15 % hmotnostních polymeru obsahujícího kaučuk rozdílný od komponenty B jako komponentu E. f) 0 až 20 % hmotnostních polyesteru rozdílného od komponenty a jako komponentu F, g) 0 až 20 % hmotnostních kopolymeru rozdílného od komponenty C z vinylaromatického monomeru nesoucího alkylový zbytek s 1 až 10 uhlíkovými atomy a ním polymerovatelného vinylmonomeru jako komponentu G, h) 0 až 50 % hmotnostních nejméně jednoho druhu vlákna jako komponentu H, i) 0,1 až 10 % hmotnostních obvyklých přísad jako jsou saze, UV-stabilizátory, inhibitory oxidace, kluzné prostředky, prostředky pro usnadnění vyjímání z formy jako komponentu I, a druhý tvarový díl sestávající nejméně z 50 % hmotnostních z tvarovací hmoty nebo polymeru rozdílného od tvarovací hmoty a rovněž použití těchto tvarovacích hmot, tvarových dílů a kompozitních konstrukcí a rovněž laminátů obsahujících tyto kompozitní konstrukce a konstrukčních dílů obsahujících tyto kompozitní konstrukce a lamináty.
(74) Všetečka Miloš JUDr., Hálkova 2, Praha 2, 12000;

7 (51) **B 32 B 17/10, E 06 B 5/16, C 09 K 21/02, C 01 B 33/32, C 03 C 27/12**
(21) **2001-3088**
(71) VETROTECH SAINT-GOBAIN (INTERNATIONAL) AG, Bern, CH;
(72) Frommelt Simon, Haan, DE;
Gelderie Udo, Stolberg, DE;
(54) **Ohnivzdorná zasklívací sestava**
(22) 23.02.2000
(32) 25.02.1999
(31) 1999/19908058
(33) DE
(86) PCT/EP00/01452
(87) WO 00/050235
(57) Vynález popisuje ohnivzdornou zasklívací sestavu zahrnující alespoň dvě laminované zasklívací tabule, mezi kterými je umístěna průhledná vrstva vytvořená z hydratovaného alkalického polykřemičitanu. Uvedený hydratovaný alkalický polykřemičitan neobsahuje žádná organická mrazuvzdorná činidla. Tímto způsobem je dosaženo na jedné straně lepší odolnosti uvedené mezivrstvy proti zakalení v důsledku působení ultrafialového záření a na druhé straně větší pevnosti směsi, tvořící uvedenou mezivrstvu, a dobré adheze zasklívacích tabulí k této mezivrstvě při požáru.
(74) Všetečka Miloš JUDr., Hálkova 2, Praha 2, 12000;

7 (51) **B 32 B 27/08, B 32 B 27/34, F 16 L 11/04**
(21) **2001-4259**
(71) BASELL TECHNOLOGY COMPANY B. V., Hoofddorp, NL;
(72) Phan Tam T. M., Bear, DE, US;
De Nicola Anthony J. Jr., Newark, DE, US;
Haylock John C., Schenectady, NY, US;
(54) **Koextrudované vícevrstvé trubice vyráběné z polyamidů a z olefinických polymerních materiálů**
(22) 28.02.2001
(32) 02.03.2000
(31) 2000/517249
(33) US
(86) PCT/IB01/00289
(87) WO 01/064436
(57) Třívrstvá koextrudovaná trubice obsahuje vnitřní polyamidovou vrstvu, střední vrstva sestávající ze směsi modifikovaného polyolefinu, polypropylenu se širokou distribucí molekulových hmotností, roubovaného kopolymeru s hlavním řetězcem na bázi propylenu, na který je navázán kopolymer methyl-methakrylát, methyl-akrylát nebo methyl-methakrylát, kyselina methakrylová a kaučukovitého kopolymeru olefinů a vnější vrstva sestává ze směsi polypropylenu se širokou distribucí molekulových hmotností, roubovaného kopolymeru s hlavním řetězcem na bázi propylenu, na který je navázán kopolymer methyl-methakrylát/methyl-akrylát nebo methyl-methakrylát/kyselina methakrylová a kaučukovitého kopolymeru olefinů. Tato trubice je vhodná pro použití jako trubice palivových systémů, vysokotlaká trubice a trubice pro jiná použití při výrobě automobilů.
(74) PATENTSERVIS PRAHA a.s., Jivenská 1, Praha 4, 14000;

7 (51) **B 32 B 27/32, C 08 J 5/18**
(21) **2001-4134**
(71) THE DOW CHEMICAL COMPANY, Midland, MI, US;
(72) Kelch Robert H., Midland, MI, US;
Pettersson Mari Gunnel, Buhlertal, DE;
(54) **Radiofrekvenční těsnící mnohovrstevný film, výrobek a těsnící trubice**
(22) 17.05.2000
(32) 18.05.1999
(31) 1999/134717
(33) US
(86) PCT/US00/13491
(87) WO 00/069629
(57) Pružné filmy neobsahující halogeny vícevrstevné i jednovrstevné mohou nahradit polyvinylchloridové filmy při aplikacích vyžadujících rychloběžné svařování pomocí vysokofrekvenčního záření. Jednovrstevné filmy vytvořené ze směsi nepolárního a polárního olefinového polymeru obsahuje oxid uhelnatý. Mnohovrstevné filmy obsahují

tuto směs rovněž jako jednovrstevné filmy, ale je umístěna tak, že slouží při vysokofrekvenčním utěsňování. Výrobky vyrobené z takových filmů se využívají zejména v medicíně.

(74) PATENTSERVIS PRAHA a.s., Jivenská 1, Praha 4, 14000;

---

7 (51) **B 32 B 31/08, B 42 D 15/00**
(21) **2001-3090**
(71) BUNDESDRUCKEREI GMBH, Berlin, DE;
(72) Hoeppner Harald, Berlin, DE;
Löer Thomas, Berlin, DE;
Märtens Detlef, Berlin, DE;
Radtke Michael, Berlin, DE;
(54) **Způsob výroby vícevrstvého bezpečnostního výrobku a bezpečnostní výrobek, vyrobený podle tohoto způsobu**
(22) 01.02.2000
(32) 24.02.1999
(31) 1999/19907940
(33) DE
(86) PCT/EP00/00780
(87) WO 00/050238
(57) Vynález se týká způsobu výroby vícevrstvého/vícesložkového bezpečnostního výrobku a bezpečnostního výrobku, vyrobeného podle tohoto způsobu. Různé složky bezpečnostního výrobku se vyrábí v podstatě vzájemně odděleně v rolích (2, 12, 15) a opatřují se bezpečnostními znaky, a jednotlivé pruhy rolí se ve společném procesu zpracování svedou dohromady a vzájemně se spojují. Takto vytvořené bezpečnostní výrobky jsou laser-aktivní.
(74) Všetečka Miloš JUDr., Hálkova 2, Praha 2, 12000;

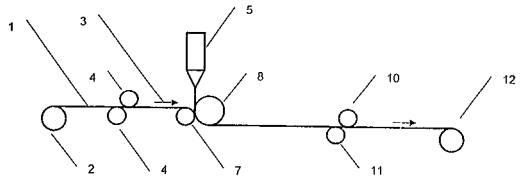

---

7 (51) **B 41 F 13/008, B 41 F 13/26**
(21) **2002-2077**
(71) MAN ROLAND DRUCKMASCHINEN AG, Offenbach, DE;
(72) Schölzig Jürgen, Mainz-Finthen, DE;
Guba Reinhold, Weiterstadt, DE;
(54) **Způsob a zařízení k uvedení válce v tiskovém stroji do záběru/ze záběru**
(22) 13.12.2000
(32) 22.12.1999
(31) 1999/19962421
(33) DE
(86) PCT/EP00/12636
(87) WO 01/045944
(57) Při způsobu uvedení válce v tiskovém stroji do záběru/ze záběru se zastaví hlavní pohon a ložiskové pouzdro (11), opatřené pinolou (10), se pohybuje pomocí pomocného pohonu do definované polohy. Potom se ložiskové pouzdro (11) pomocí brzdového systému nejprve zabrzdí a pinola (10) se pohybuje axiálně proti síle působící na pinolu (10), přičemž se pinola (10) uvede ze záběru ve středění (9). Při uvedení do záběru uvolní brzdový systém ložiskové pouzdro (11) a pinola (10) se pomocí síly pohybuje axiálně do středění (9) válce (3) a válec (3) se vystředí. Zařízení má v uložení (28) otočně uloženo ložiskové pouzdro (11), které je připojeno k alespoň jednomu pohonu (22, 30). Uvnitř ložiskového pouzdra (11) je ustaveno lineární vedení (27), které nese souose s válcem (3) uloženou pinolu (10) se souose uloženou tyčí (31). Válec (3) má na každé čelní straně (8) středění (9) k souosému uložení pinoly (10). konec tyče (31) je opatřen ovladatelným brzdovým systémem, přičemž na tyči (31) je umístěn brzdový kotouč (25). Mezi ložiskovým pouzdrem (11) a pinolou (10) je umístěn silový systém (26) a ložisková pouzdra (11) mají blokování (29) pro připojení k čelním stranám (8).
(74) Švorčík Otakar JUDr., Hálkova 2, Praha 2, 12000;

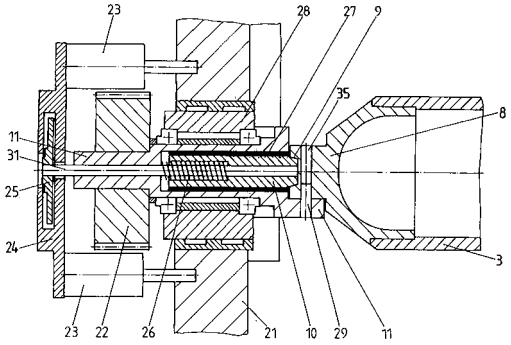

---

7 (51) **B 41 F 13/34**
(21) **2002-2078**
(71) MAN ROLAND DRUCKMASCHINEN AG, Offenbach, DE;
(72) Schölzig Jürgen, Mainz-Finthen, DE;
Guba Reinhold, Weiterstadt, DE;
(54) **Zachycovací zařízení k výměně rotačně symetrické součásti v tiskovém stroji**
(22) 13.12.2000
(32) 22.12.1999
(31) 1999/19962443
(33) DE
(86) PCT/EP00/12635
(87) WO 01/045948
(57) Zachycovací zařízení k výměně rotačně symetrické součásti má nosný plášť (1), který nese alespoň jednu kuličku (2), zabezpečenou na vnějším obvodu proti vypadnutí. každá kulička (2) je vzhledem k obvodu nosného pláště (1) umístěna vyčnívající, nebo vtažená do nosného pláště (1). Na nosném plášti (1) je umístěno ovládací zařízení (4), které je pomocí uvnitř nosného pláště (1) pohyblivě uloženého čepu (10) funkčně připojeno ke každé z kuliček (2).
(74) Švorčík Otakar JUDr., Hálkova 2, Praha 2, 12000;

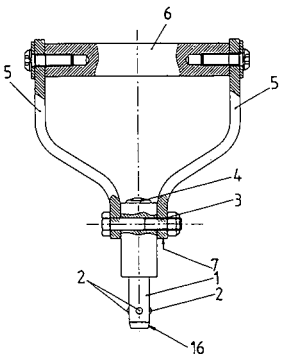

---

7 (51) **B 41 F 19/00**
(21) **2002-886**
(71) OFFSETDRUCK NÜRNBERG GMBH & CO. PAPIERVERARBEITUNGS-KOMMANDITGESELLSCHAFT, Nürnberg, DE;
(72) Wimmer Eugen, Nürnberg, DE;
Mück Thomas, Nürnberg, DE;
(54) **Vysekávací zařízení**
(22) 12.03.2002
(32) 12.03.2001
(31) 2001/20104247

(33) DE

(57) Vysekávací zařízení pro vysekávání výstřižků z archů (6) potištěných v ofsetovém archovém tiskacím stroji sestává z alespoň jednoho vystřihovadla (4) uspořádaného na vystřikovacím válci (2), k němuž doléhá přítlačný válec (3). Dále sestává z odsávacího zařízení (11) pro výstřižky, které pracuje s podtlakem a z dmýchacího zařízení (14), které potištěný arch (6) během odsávání stabilizuje na dosedací ploše vystřihovacího válce (2). Odsávací zařízení (11) a dmýchací zařízení (14) jsou za provozu uspořádány nehybně.

(74) Malůšek Jiří Ing., Mendlovo nám. 1a, Brno, 60300;

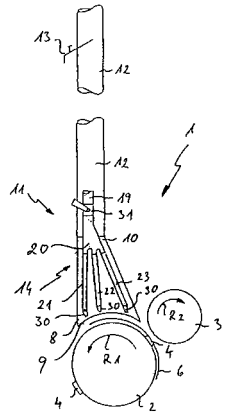

---

7 (51) **B 41 F 31/00, B 41 F 31/30**

(21) **2002-1762**

(71) MAN ROLAND DRUCKMASCHINEN AG, Offenbach, DE;

(72) Hummel Peter, Offenbach, DE;
Schramm Peter, Frankfurt/Main, DE;
Ortner Robert, Alzenau, DE;

(54) **Barevník pro tiskový stroj**

(22) 21.11.2000

(32) 23.11.1999

(31) 1999/19956149

(33) DE

(86) PCT/EP00/11549

(87) WO 01/038095

(57) Barevník pro tiskový stroj sestává z jednotky přívodu barvy, mající poháněný válec (15) pro přívod barvy, a z poháněného válce (6, 8, 9, 14) barevníku s alespoň jednou soustavou válců a s alespoň jedním nanášecím válcem (5), přiřazeným k deskovému válci (2). Válec (15) pro přívod barvy je připojen k nastavovacímu systému (13) a je umístěn přímo k poháněnému prvnímu válci (14) barevníku, přičemž mezi válcem (15) pro přívod barvy a prvním válcem (14) barevníku je vytvořena mezera (19), fixovatelná pomocí nastavovacího systému (13). Za prvním válcem (14) barevníku je zařazeno více přenášecích válců (12) a za přenášecím válcem (12) následuje poháněný druhý válec (9) barevníku, který je v neustálém třecím kontaktu s alespoň jedním pohyblivě uloženým kalandrem (10). Doprava barvy k soustavě válců, majícím alespoň jeden nanášecí válec (5) je periodicky na přerušovacím místě přerušována.

(74) Švorčík Otakar JUDr., Hálkova 2, Praha 2, 12000;

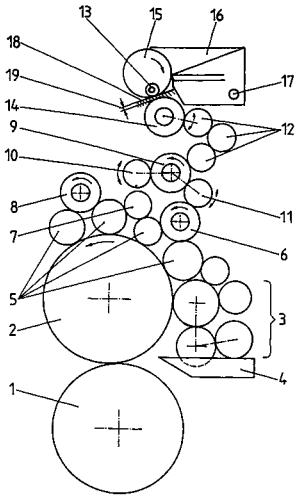

---

7 (51) **B 41 J 2/45, B 41 J 2/47, G 02 B 27/09, H 04 N 1/191**

(21) **2001-4712**

(71) HEIDELBERGER DRUCKMASCHINEN AKTIENGESELLSCHAFT, Heidelberg, DE;

(72) Beier Bernard Dr., Ladenburg, DE;
Ernst Uwe, Mannheim, DE;
Vosseler Bernd, Heidelberg, DE;

(54) **Způsob a zařízení ke snížení bandingového efektu při ilustraci tiskařské formy**

(22) 27.12.2001

(32) 22.02.2001

(31) 2001/10108624

(33) DE

(57) U způsobu ilustrace tiskařské formy (48) se pro zabránění bandingovému efektu provádí ilustrování v přechodové oblasti (416) tiskařské formy (48) dvěma ilustračními moduly (40, 418). Vytváření množství alespoň částečně souvislých tiskových bodů v přechodové oblasti (416) se uskuteční prvním ilustračním modulem (40) a vytváření komplementárních, ne jednoduše souvislých tiskových bodů, v přechodové oblasti (416) se uskuteční druhým ilustračním modulem (418). Zařízení pro ilustraci tiskařské formy (48) sestává z minimálně dvou ilustračních modulů (40, 418), které vykazují minimálně jeden světelný zdroj. Tiskařská forma (48) je rozdělena na první území (414), přechodovou oblast (416) a druhé území (426).

(74) PATENTSERVIS PRAHA a.s., Jivenská 1273, Praha 4, 14000;

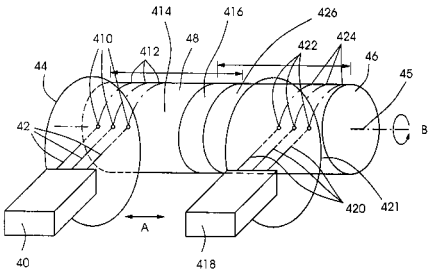

---

7 (51) **B 42 D 15/02**

(21) **2001-888**

(71) ČUKA Filip, Praha, CZ;

(72) Čuka Filip, Praha, CZ;

(54) **Dárková tiskovina**

(22) 09.03.2001

(57) Dárková tiskovina nebo propagační tiskovina (1) je doplněna o dutinu (2) ve formě sáčku, či blistru. Dutina (2) je naplněna předmětem, hmotou, vonnou látkou nebo

čokoládou.

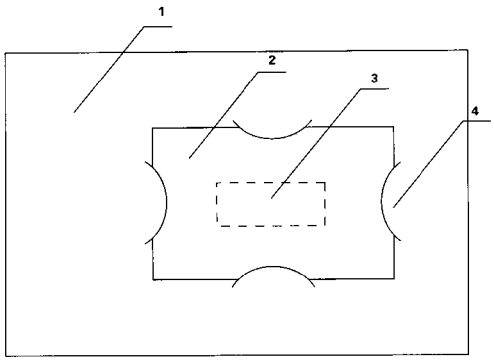

7 (51) **B 44 F 1/00**
(21) **2001-763**
(71) EDER Karel, Praha, CZ;
(72) Eder Karel, Praha, CZ;
Ederová Zuzana, Praha, CZ;
(54) **Způsob výroby malířského nebo grafického vyobrazení**
(22) 01.03.2001
(57) Při způsobu výroby malířského nebo grafického vyobrazení se obrazová předloha, například originál malířského vyobrazení, přenese do počítače s programovým vybavením pro kreslící úpravu a provede se elektronická malba. Následně se provede tisk na malířské plátno. Tato plošná tiskovina se dále opatří ochranným prostředkem pro fixaci barev po tisku. Po zaschnutí se na ni nanese tvárná hmota a ručně se pomocí malířského náčiní provede modeláž reliéfní struktury. Výsledný originál se opatří ochranným prostředkem.
(74) Loskotová Jarmila Ing., Kartouzská 4, Praha 5, 15021;

7 (51) **B 60 B 21/02, B 60 B 21/06**
(21) **2002-679**
(71) SHIMANO INC., Sakai-shi, JP;
(72) Okajima Shinpei, Izumi-shi, JP;
Muroaka Tsutomu, Sakai-shi, JP;
(54) **Ráfek kola bicyklu**
(22) 22.02.2002
(32) 28.02.2001
(31) 2001/793973
(33) JP
(57) Ráfek (24) kola bicyklu má dvojici bočních částí (50), vnější kruhovou část (52) a paprskovou připevňovací část (54) s určitým počtem paprskových otvorů (76). Vnější kruhová část (52) se nachází mezi bočními částmi (50) a má dvojici kruhových, svažujících se povrchů (62b), které se svažují radiálně dovnitř bočních částí (50), a mezi oběma kruhovými, svažujícími se povrchy (62b) se nachází obloukový propojovací povrch (62d). Paprsková připevňovací část (54) je napevno spojena s bočními částmi (50) a vnější kruhovou částí (52). Kruhové šikmé povrchy (62b) jsou orientovány v úhlu od přibližně tří stupňů do přibližně sedmnácti stupňů. Ve vnější kruhové části (52) jsou vytvořeny otvory, jejichž počet je však menší než polovina počtu paprskových otvorů (76). Boční části (50) mají dvojici vnitřních ohnutých úseků, přičemž paprskové připojovací úseky (66) s určitým počtem obvodově rozmístěných paprskových otvorů (76) mají radiální délky, které jsou větší než paprskové otvory (76).
(74) PATENTSERVIS PRAHA a.s., Jivenská 1, Praha 4, 14000;

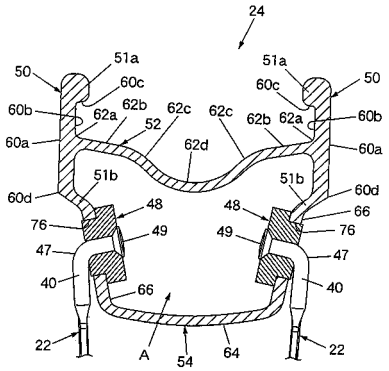

7 (51) **B 60 G 11/54**
(21) **2002-577**
(71) BENTELER AUTOMOBILTECHNIK GMBH & CO. KG, Paderborn, DE;
(72) Remmert Heiner, Paderborn, DE;
Rohde Andreas Dr., Braunschweig, DE;
(54) **Uspořádání odpružení**
(22) 15.02.2002
(32) 15.02.2001
(31) 2001/10106915
(33) DE
(57) Řešení se týká uspořádání odpružení s nosnou pružinou (1), vytvořenou jako tlačná spirálová pružina, jejíž konce (2, 3) jsou kotoučovými podložkami (4, 6) pružiny nepřímo opřeny jednak na karosérii (5) a jednak na části (7) vedení kol motorového vozidla. Jednomu konci (2) nosné pružiny (1) je přiřazena koaxiálně k nosné pružině (1) upravená, v úložném hrnci (8) držená přídavná pružina (9), výhodně z polyuretanového elastomeru. Přídavná pružina (9) dosedá při propružení uspořádání odpružení na dorazové ploše (23) dorazové patice (10), přiřazené druhému konci (3) nosné pružiny (1). Úložný hrnec (8) a dorazová patice (10) mají radiálně směrem ven se rozprostírající opěrný kroužek (11, 12), který podložku (4, 6) na její od nosné pružiny (1) odvrácené straně (13) alespoň částečně zachycuje a tvoří společně s nosnou pružinou (1) předmontovanou jednotku.
(74) Všetečka Miloš JUDr., Hálkova 2, Praha 2, 12000;

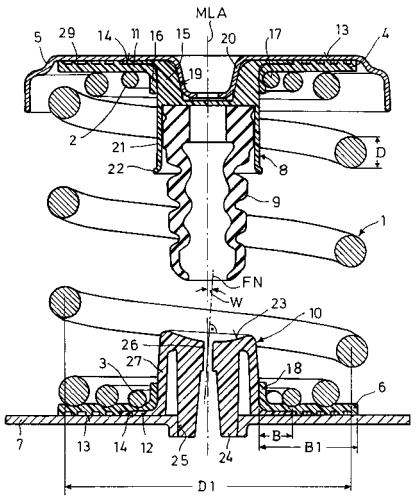

7 (51) **B 60 H 1/00, F 04 B 9/08**
(21) **2002-703**
(71) J. EBERSPÄCHER GMBH & CO., Esslingen, DE;
(72) Eberspach Günter, Wolfschlugen, DE;
Blaschke Walter, Deizisau, DE;
Götz Dieter, Kirchheim/Teck, DE;
(54) **Dopravní zařízení tekutin, topné zařízení a způsob chrakterizování provozního stavu systému**

(22) 26.02.2002
(32) 27.02.2001
(31) 2001/10109412
(33) DE
(57) Dopravní zařízení tekutin, zejména k dopravě spalovacího vzduchu k topnému hořáku motorového vozidla nebo k dopravě topného media, výhodně horkého vzduchu, systémem vedení horkého media motorového vozidla, je provedeno dopravním orgánem (18) poháněným k otáčení pohonem (16), s kontrolním zařízením (34, 40) stavu otáček ke kontrole stavu otáček dopravního orgánu (16) a se zjišťovacím zařízením (40) provozního stavu ke zjišťování provozního stavu systému (10) zásobovaného tekutinou dopravním zařízením tekutiny, spočívajícím na výsledku kontroly stavu otáček kontrolním zařízením (40). Topné zařízení, zejména pro vozidlo, obsahující dopravní zařízení (12) tekutiny k dopravě spalovacího plynu, výhodně spalovacího vzduchu, do spalovací komory (14) topného hořáku (10) nebo/a obsahující dopravní zařízení (12) tekutiny k dopravě topného media, s výhodou horkého vzduchu, systémem vedení topného media. Způsob charakterizování provozního stavu systému (10) zásobovaného tekutinou, výhodně plynem, dopravním zařízením tekutiny (12), přičemž dopravní zařízení (12) tekutiny obsahuje dopravní orgán (18) poháněný k otáčení, se provádí vytvářením veličiny představující počet dopravního orgánu (18), monitorováním této veličiny a získáváním informace charakterizující provozní stav systému na základě veličiny nebo/a s tím související řídicí veličiny pro pohon (16) dopravního orgánu (18).
(74) Matějka Jan JUDr., Národní 32, Praha, 11000;

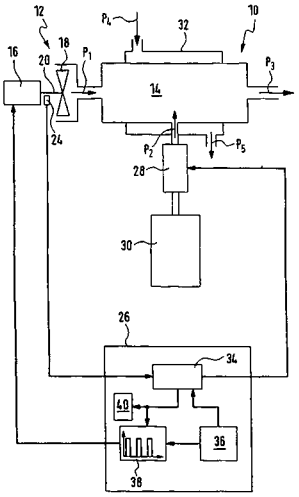

7 (51) **B 60 J 1/02**
(21) **2002-2197**
(71) SAINT-GOBAIN GLASS FRANCE, Courbevoie, FR;
(72) Cornils Gerd, Merzenich-Ginbelsrath, DE;
Fischer Florian, Aachen, DE;
Behrend Ulrich, Stolberg, DE;
Orten Thomas, Roetgen, DE;
(54) **Zařízení pro spojení pevně zamontovaného skla vozidla**
(22) 21.12.2000
(32) 21.12.1999
(31) 1999/19961706
(33) DE
(86) PCT/FR00/03656
(87) WO 01/045974
(57) Řešení se týká zařízení pro spojení pevně zamontovaného skla vozidla, zejména čelního skla (1), se součástí přiléhající na hranu skla vozidla, zejména se žlábkem (6) na vodu, pomocí profilového kusu, připevněného na hranu (2) skla, kde profilovým kusem podle řešení je profilová obruba (10´), připojená na sklo vozidla, která má jazyk (11´), hladce a spojitě se napojující na volnou hlavní plochu skla (1) vozidla, a jazyk (11´) vykazuje na své spodní ploše prostředky (12´, 13´) pro spojení se součástí (6).
(74) Všetečka Miloš JUDr., Hálkova 2, Praha 2, 12000;

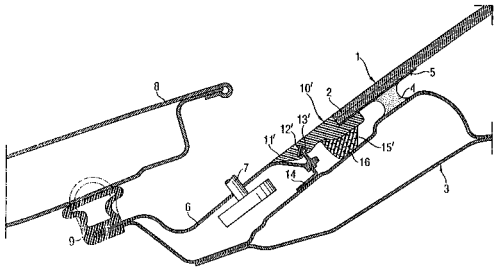

7 (51) **B 60 J 10/00**
(21) **2002-1685**
(71) LAIRD HOLDINGS LIMITED, Edinburgh, GB;
(72) Duminy Jacques, Schwabisch-Gmund, DE;
(54) **Pásové těsnění a způsob jeho výroby**
(22) 18.10.2000
(32) 18.10.1999
(31) 1999/9924605
(33) GB
(86) PCT/GB00/04002
(87) WO 01/028793
(57) Řešení se týká pásového těsnění (6), např. pro rám dveří vozidla, obsahujícího úchytnou část (10) kanálkového tvaru a tubulární těsnící část (8). Ta je provedena z pěnového nebo komůrkového termoplastického elastomerového materiálu (22), který je velmi měkký pro zlepšení těsnících vlastností a snížení hmotnosti. Ochranný pokryv (24) je vytlačen na vnějším povrchu materiálu (22). Pro docílení vnějšího povrchu s nízkým součinitelem tření je na prvním pokryvu (24) proveden vytlačováním z vhodného materiálu, majícího nízký koeficient tření, jako je guma, přídavný pokryv (26).
(74) PATENTSERVIS PRAHA a.s., Jivenská 1, Praha 4, 14000;

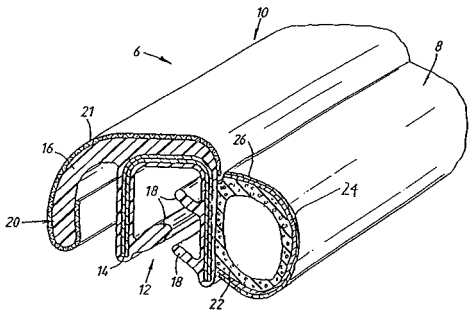

7 (51) **B 60 J 10/08**
(21) **2002-1436**
(71) LAIRD HOLDINGS LIMITED, Edinburgh, GB;
(72) Van Den Oord Herincus, Hertogenbosch, NL;
(54) **Páska pro těsnění a olemování, pro vedení spouštěcích oken a způsob její úpravy**
(22) 08.11.2000
(32) 11.11.1999
(31) 1999/9926724
(33) GB
(86) PCT/GB00/04289
(87) WO 01/034419
(57) Těsnicí páska (6), zejména pro dveřní rámy vozidel, která se skládá z upevňovací části (10) žlábkovitého tvaru a trubicové těsnící část (8). Těsnící část (8) je zhotovena z vytlačovaného materiálu, který obsahuje pokovené nebo kovové částečky pro úpravu nebo zlepšení vnějšího vzhledu pásky.

(74) PATENTSERVIS PRAHA a.s., Jivenská 1, Praha 4, 14000;

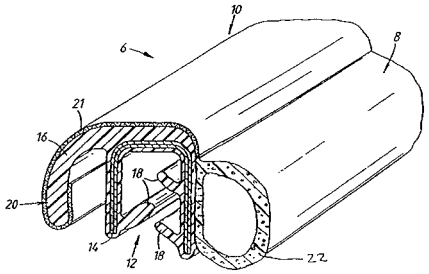

7 (51) **B 60 R 9/10**
(21) **2001-634**
(71) SLADKOVSKÝ Martin Ing., Praha, CZ;
ZDYCHYNEC Pavel Ing., Praha, CZ;
(72) Sladkovský Martin Ing., Praha, CZ;
Zdychynec Pavel Ing., Praha, CZ;
(54) **Přídavný nosič jízdních kol**
(22) 19.02.2001
(57) Přídavný nosič jízdních kol je určen pro upevnění na kouli (19) závěsného zařízení automobilu a zahrnuje dva upevňovací členy (1). Každý upevňovací člen (1) nese svislé rameno (2). na které navazuje šikmé rameno (3). Oba horní konce svislých nosných ramen (2) jsou vzájemně spojeny spojovacím členem (7). Nosič je dále vybaven rozpěrnou příčkou (8), která je uložena ve výkyvných krajních čepech (9) a je tvořena dvěma rameny (8a, 8b), spojenými vzájemně otočným centrálním čepem (10). Každé šikmé rameno (3) navazuje na svislé horní rameno (5), přičemž spojovací člen (7) je upevněn na horním konci svislých nosných ramen (2). Vertikální vzdálenost (h) mezi dolními konci svislých nosných ramen (2) a dolními konci svislých horních ramen (5) je v rozmezí 200 až 500 mm.
(74) Smrčková Marie ing., Velflíkova 8, Praha 6, 16000;

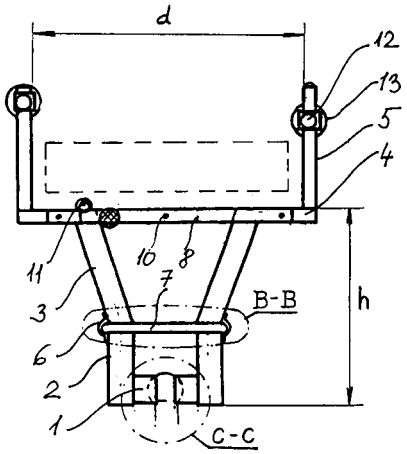

7 (51) **B 60 R 13/08**
(21) **2002-453**
(71) HP-CHEMIE PELZER RESEARCH AND DEVELOPMENT LTD., Waterford, IE;
(72) Nicolai Norbert, Schermbeck, DE;
Fuchs Helmut V., Weil im Schonbach, DE;
Chuong Dinh-Quyen, Dortmund, DE;
(54) **Obkladový nebo tvarový prvek pro dopravní prostředek**
(22) 02.08.2000
(32) 11.08.1999, 11.05.2000
(31) 1999/19938005, 2000/10022902
(33) DE, DE
(86) PCT/EP00/07459
(87) WO 01/012470
(57) Obkladový nebo tvarový prvek pro dopravní prostředek zahrnuje alespoň jeden mikroperforovaný fóliový absorpční prvek, alespoň jeden absorpční prvek z pěnové hmoty a/nebo rouna a/nebo vzduchovou mezeru, v prostorovém odstupu od stěny odrážející zvuk.
(74) Čermák Karel Dr., Národní třída 32, Praha 1, 11000;

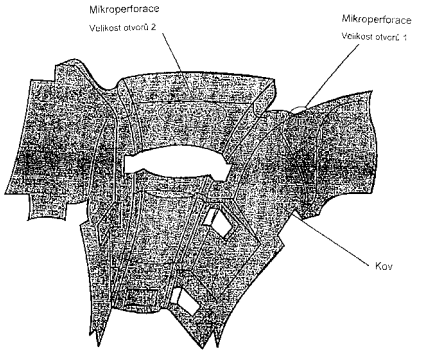

7 (51) **B 60 R 21/26**
(21) **2002-1946**
(71) DAICEL CHEMICAL INDUSTRIES, LTD., Sakai-shi, JP;
(72) Watase Takefumi, Himeji-shi, JP;
Yabuta Mikio, Himeji-shi, JP;
(54) **Vyvíječ plynu pro airbag a airbagové zařízení**
(22) 29.11.2000
(32) 29.11.1999, 29.11.1999, 29.11.1999
(31) 1999/338037, 1999/338038, 1999/338039
(33) JP, JP, JP
(86) PCT/JP00/08396
(87) WO 01/040032
(57) Řešení se týká vyvíječe plynu, který má celistvý blok (3), který v jednom celku obsahuje rozptylovací kryt (1) s plynovým výpustným otvorem (4) a dvě uzavírací víka (2), jež uzavírají otvory na koncích rozptylovacího krytu (1). V obvodové stěně válcovitého bloku (3) je vytvořen určitý počet výpustných otvorů (4), které jsou seřazeny a axiálním směru bloku (3) tak, aby tvořily řadu plynových výpustných otvorů (4), kdy dvě až šest řad plynových výpustných otvorů (4) jsou uspořádány blízko u sebe, přičemž skupiny plynových výpustných otvorů (4) jsou rozmístěny v obvodovém směru bloku (3) v předem stanovených odstupech.
(74) PATENTSERVIS PRAHA a.s., Jivenská 1, Praha 4, 14000;

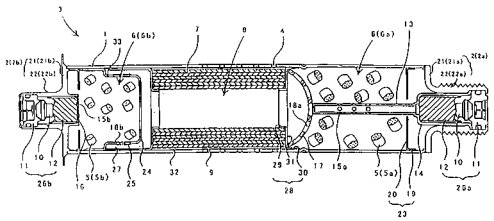

7 (51) **B 60 S 1/08**
(21) **2002-1494**
(71) ROBERT BOSCH GMBH, Stuttgart, DE;
(72) Kliffken Markus, Buehl, DE;
May Michael, Offenburg, DE;
Fleischer Claus, Buehl, DE;
(54) **Způsob stírání skla, zejména čelního skla vozidla, a stěrací zařízení**
(22) 29.09.2000
(32) 06.11.1999
(31) 1999/19953515
(33) DE

(86) PCT/DE00/03406
(87) WO 01/034440
(57) Řešení se týká způsobu stírání skla (12), zejména čelního skla motorového vozidla, s alespoň jedním, podél skla (12) se pohybujícím listem (10) stěrače, který se pohání motorem (14) stěrače řízeným řídicím zařízením (18), a poruchami se brání jeho rovnoměrnému požadovanému pohybu, se provádí tak, že se aktivně působí proti poruchám. Dále se řešení týká stěracího zařízení, zejména k provádění způsobu, s alespoň jedním, podél skla se pohybujícím listem (10) stěrače, s alespoň jedním motorem (14) stěrače pohybujícím alespoň jedním listem (10) stěrače a s elektronickým řídicím zařízením (18) řídicím motor (14) stěrače. Řídicí zařízení (18) má komponentu (22) kompenzující alespoň jednu poruchu.
(74) Matějka Jan JUDr., Národní 32, Praha, 11000;

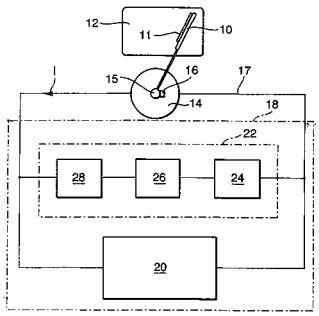

---

7 (51) **B 60 S 1/24**
(21) **2002-1148**
(71) VALEO AUTO-ELECTRIC WISCHER UND MOTOREN GMBH, Bietigheim-Bissingen, DE;
(72) Walther Bernd, Bietigheim-Bissingen, DE;
(54) **Stírací zařízení**
(22) 20.05.2000
(32) 04.10.1999
(31) 1999/19947620
(33) DE
(86) PCT/EP00/04600
(87) WO 01/025065
(57) Řešení se týká stíracího zařízení ke stírání skel vozidel, s motorkem (2) stěrače, s převodovkou uspořádanou na hnacím hřídeli motorku (2) stěrače, se skříní (3) převodovky, uspořádanou kolem převodovky, s krytem (12) skříně převodovky, uspořádaným na skříni (3) převodovky, s výstupním hřídelem (6) převodovky, a se stranou skříně (3) převodovky, odvrácenou od převodovky, na které je na výstupním hřídeli (6) převodovky neotočně uspořádána klika (8). Dále se řešení týká způsobu k upevnění kliky (8) na výstupním hřídeli (6) převodovky. Podstatou řešení je, že spojení výstupního hřídele (6) převodovky a kliky (8) je lisované spojení.
(74) Hakr Eduard Ing., Přístavní 24, Praha 7, 17000;

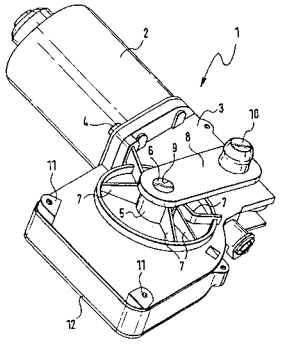

---

7 (51) **B 60 S 1/34**
(21) **2002-1909**
(71) ROBERT BOSCH GMBH, Stuttgart, DE;
(72) Zimmer Joachim, Sasbach, DE;
(54) **Stěrací zařízení, zejména pro vozidlo, a způsob nastavení dosedací síly ramene stěrače**
(22) 18.08.2001
(32) 18.10.2000
(31) 2000/10051570
(33) DE
(86) PCT/DE01/03171
(87) WO 02/032730
(57) Stěrací zařízení, zejména pro motorové vozidlo, je provedeno s ramenem (10) stěrače, které je na svém jednom konci (12) spojitelné se stíracím listem (13) a ve vzdálenosti (A) od svého druhého konce (14) je spojeno s napínacím elementem (22), který tlačí konec (12) ramene (10) stěrače silou F ve směru stírané plochy (20). K nastavení síly F je upraven seřizovací element, zejména excentrický čep (30). Způsob k nastavení dosedací síly ramene (10) stěrače stěracího zařízení se provádí s alespoň následujícími kroky: částečné nasazení excentrického čepu (30), který má alespoň na části své délky pojistný element, zejména podélné rýhování (44), do vrtání (42); nastavení dosedací síly alespoň pootočením; nalisování excentrického čepu (30) alespoň tak daleko, že se podstatné úseky pojistného elementu (44) nacházejí uvnitř vrtání (42).
(74) Matějka Jan JUDr., Národní 32, Praha, 11000;

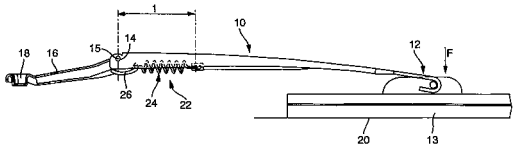

---

7 (51) **B 61 D 3/10, B 61 D 13/00, B 61 D 17/20**
(21) **2000-4369**
(71) INEKON GROUP, A.S., Praha, CZ;
(72) Müller Ladislav, Praha, CZ;
Vitha Martin Ing., Praha, CZ;
(54) **Spojení dvou dílů vozidla, zejména kolejového**
(22) 23.11.2000
(57) U spojení dvou dílů vozidla, zejména kolejového je první z dílů (1) v dolní části opatřen větším sedlem (11) s kulovým povrchem, do kterého dosedá odpovídající vložka, spojená s druhým z dílů (2), který je shora opatřen menším sedlem (22) s kolovým povrchem, do kterého dosedá odpovídající podložka (23), kterou prostupuje šroubový spoj (12) z prvního z dílů (1), přičemž sféry obou kulových povrchů jsou soustředné. V horní části jsou oba díly (1, 2) spojeny s kloubem (K) Kloub (K) sestává ze svislého čepu (3) prostupujícího kulovým ložiskem (4), přičemž svislý čep (3) je spojen s prvním z dílů (1) a kulové ložisko (4) s druhým z dílů (2). Kulové ložisko (4) je na svislém čepu (3) uspořádáno suvně. kulové ložisko (4) je s druhým z dílů (2) spojeno stranovým čepem (5), který z kulového ložiska (4) vystupuje kolmo ke svislému čepu (3), přičemž stranový čep (5) je uložen v pouzdrech (6), spojených s druhým dílem (2).
(74) Poláček Jiří Ing., Dominikánská 6, Plzeň, 30112;

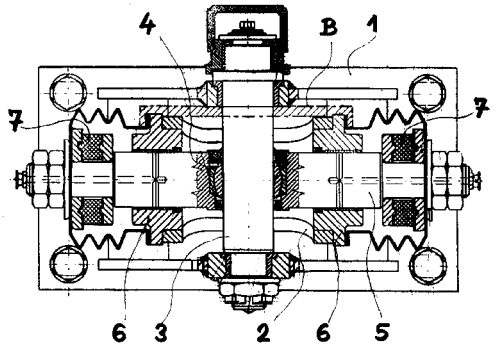

7 (51) **B 61 D 45/00, B 60 P 7/08**
(21) **2001-2766**
(71) GREENBRIER GERMANY GMBH, Hameln, DE;
DB CARGO AG, Berlin, DE;
(72) Zimmer Gunter, Butjadingen-Stollhamm, DE;
Wagener Paul Werner, Netphen, DE;
(54) **Zařízení pro zajištění nákladů na dopravním vozidle**
(22) 31.07.2001
(32) 11.08.2000
(31) 2000/10040058
(33) DE
(57) Zařízení pro zajištění nákladů na dopravním vozidle je opatřeno nejméně jedním aretačním zařízením (2), které je uspořádáno v ložné ploše (13) dopravního vozidla (4), a nejméně jedním zajišťovacím prostředkem (1), který je prostřednictvím přídržného prvku (4) zakotven v aretačním zařízení (2). Přídržný prvek (4) obsahuje nejméně jednu blokovací vačku (5) a nejméně jednu zajišťovací vačku (6).
(74) Matějka Jan JUDr., Národní 32, Praha, 11000;

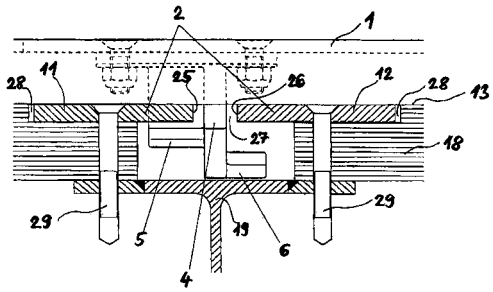

7 (51) **B 61 F 3/08, B 61 F 5/52, B 61 F 5/32**
(21) **2002-1437**
(71) SCHAEFER-ENKELER Andreas, München, DE;
(72) Schafer-Enkeler Andreas, München, DE;
(54) **Podvozek s točnou pro kolejová vozidla**
(22) 02.11.2000
(32) 03.11.1999
(31) 1999/19952981
(33) DE
(86) PCT/DE00/03854
(87) WO 01/032490
(57) Podvozek s točnou pro kolejová vozidla je opatřen dvěma napříč ke směru kolejnic probíhajícími osami (6, 7) dvojkolí, nesoucími vždy levé a pravé kolo (12, 3, 4, 5), a příčným nosníkem (8), probíhajícím rovněž napříč ke směru kolejnic, o který se opírá vozová skříň (1) a který se sám pomocí dvou pružin opírá o osy (6, 7) dvojkolí. Obě kola (2, 3, 4, 5) osy (6, 7) dvojkolí jsou nezávisle na sobě otočně uložena na příslušné ose (6, 7) dvojkolí. Osy (6, 7) dvojkolí jsou, co se týče osy, probíhající vůči kolejnicím v podstatě napříč, vůči kolům (2, 3, 4, 5) pevné v krutu. Každá z os (6, 7) dvojkolí je ve směru kolejnic a napříč k němu vedena alespoň třemi vazebními členy, které tvoří například tyče (11, 12, 13, 14) a/nebo listová ramena (15, 16) nápravy. Vazební členy jsou přikloubeny podle pravidla, že svislé pohyby os (6, 7) dvojkolí mohou probíhat relativně vůči příčnému nosníku (8) a pootáčení os (6, 7) dvojkolí může probíhat relativně vůči příčnému nosníku (8) kolem os, které v podstatě probíhají rovnoběžně se směrem kolejnic, přičemž ve druhém hlavním provedení může pootáčení os (6, 7) dvojkolí vůči příčnému nosníku (8) probíhat ještě kolem svislých os, které leží s točnou v podstatě rovnoběžně se směrem kolejnic.
(74) PATENTSERVIS PRAHA a.s., Jivenská 1, Praha 4, 14000;

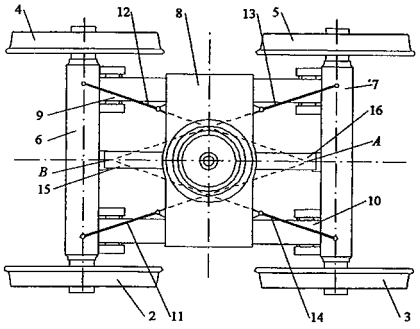

7 (51) **B 61 L 29/28, B 61 L 29/22, B 61 L 29/16, B 61 L 29/00**
(21) **2001-635**
(71) AŽD PRAHA S. R. O., Praha, CZ;
(72) Mlnařík Karel Ing. CSc., Kolín, CZ;
Houser Jiří Ing., Praha, CZ;
Bukač Pavel Ing., Kolín, CZ;
(54) **Způsob bezpečného vyhodnocení informace na vstupním obvodu zabezpečovacího zařízení a bezpečný vstupní obvod k provádění tohoto způsobu**
(22) 19.02.2001
(57) Způsob bezpečného vyhodnocení informace na vstupním obvodu zabezpečovacího zařízení zahrnuje zkratování vstupu napěťového komparátoru (NK) pomocí elektronického spínače (ES) a zjišťování úrovně napětí mezi vstupními svorkami (VSNK1, VSNK2) napěťového komparátoru (NK). Vlastní způsob pak probíhá tak, že mikroprocesorový systém (MS) vyhodnocuje informaci na vstupním obvodu v časové posloupnosti tak, že se nejprve provede vybití kondenzátoru (C) jeho zkratováním pomocí elektronického spínače (ES), následně se toto zkratování zruší a poté se prostřednictvím napěťového komparátoru (NK) zjistí, zda kondenzátor (C) zůstal vybit pod úroveň napětí komparační hladiny napěťového komparátoru (NK) alespoň po předepsanou minimální dobu vybití s tím, že v případě, když mikroprocesorový systém (MS) zjistí, že během předepsané minimální doby vybití se kondenzátor (C) nabil nad napětí komparační hladiny napěťového komparátoru (NK) nebo že kondenzátor (C) vůbec nebyl vybit, vyhodnotí mikroprocesorový systém (MS) informaci na vstupním obvodu jako neplatnou. Bezpečný vstupní obvod k provádění tohoto způsobu je opatřen vstupními svorkami (VS1, VS2), napojenými na vstupní svorky (VSNK1, VSNK2) napěťového komparátoru (NK), navazujícího na vstupní svorky (VSMS1,VSMS2) mikroprocesorového systému (MS), který budí elektronický spínač (ES). Vstup napěťového komparátoru (NK) je napojen paralelně jednak ke kondenzátoru (C) a jednak k výstupu elektronického spínače (ES). Jedna strana kondenzátoru (C) je připojena přes odpor (R) RC filtru na jednu ze vstupních svorek (VS1, VS2).
(74) Smrčková Marie ing., Velflkova 8, Praha 6, 16000;

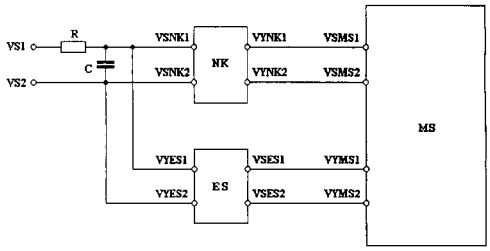

7 (51) **B 62 J 6/18, B 62 J 6/00**
(21) **2002-873**
(71) SHIMANO INC., Sakai-shi, JP;
(72) Nishimoto Naohiro, Hishimoto-shi, JP;
(54) **Elektrický spojovací kabel jízdního kola**
(22) 08.03.2002
(32) 09.03.2001
(31) 2001/801835
(33) US
(57) Elektrický spojovací kabel jízdního kola obsahuje první elektrický konektor (30) zahrnující první těleso konektoru (40) s množstvím prvních elektrických kontaktů (42), primární kabel (32) s prvním elektrickým vodicím prvkem (50), elektricky připojeným k jednomu z prvních elektrických kontaktů (42), a s druhým elektricky vodivým prvkem (52), elektricky připojeným k jednomu z prvních elektrických kontaktů (42), druhý elektrický konektor (34), zahrnující těleso druhého konektoru (80) s alespoň jedním druhým elektrickým kontaktem, elektricky připojeným k prvnímu elektricky vodicímu prvku (50), sekundární kabel (36), vystupující z druhého elektrického konektoru (34), s třetím elektricky vodicím prvkem (60), elektricky připojeným k druhému elektricky vodicímu prvku (52), a elektrické zařízení (22), elektricky připojené ke třetímu elektrickému vodicímu prvku (60). Způsob připojení elektrického spojovacího kabelu k jízdnímu kolu zahrnuje připojení prvního elektrického konektoru (30) k zobrazovací jednotce na jízdním kole, a to prvním koncem primárního kabelu (32), který vychází z prvního elektrického konektoru (30), připojení druhého elektrického konektoru (34) k prvnímu elektrickému zařízení na části jízdního kola, která není orientována směrem dopředu, a to pomocí druhého konce primárního kabelu (32), který vychází z druhého elektrického konektoru (34), připojení sekundárního kabelu (36) k části jízdního kola (10), který není orientovaná směrem dopředu, kde je první konec sekundárního kabelu (36) připojený k druhému elektrickému konektoru (34) a připojení druhého elektrického zařízení k části jízdního kola (10), která není orientovaná směrem dopředu, kde je druhý konec sekundárního kabelu (36) elektricky připojený ke zmíněnému elektrickému zařízení.
(74) PATENTSERVIS PRAHA a.s., Jivenská 1, Praha 4, 14000;

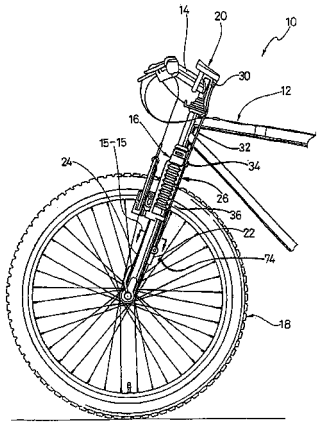

7 (51) **B 62 L 3/02, B 62 L 3/00, B 62 L 3/08, B 62 L 5/16**
(21) **2001-4672**
(71) SHIMANO INC, Sakai-shi, JP;
(72) Itou Minoru, Yamaguchi, JP;
(54) **Brzdové zařízení jízdního kola**
(22) 21.12.2001
(32) 27.12.2000
(31) 2000/398491
(33) JP
(57) Brzdové zařízení jízdního kola je opatřeno lankovým konektorem ke spojení ovládacích lanek (14f, 14r) v podobě brzdových vnitřních lanek (16f, 16r), volně se pohybujících v bovdenech (17f, 17r). Součástí lankového konektoru je objímka (23) lanka pro přijetí bovdenu (17f, 17r), vodítko (24) s první koncovou částí a druhou koncovou částí a pružný prvek (25) tlačící objímku (23) lanka směrem k druhé koncové části vodítka (24). Součástí brzdového zařízení jízdního kola je přední brzdové zařízení (13f) s předním brzdovým článkem (42), který je oddělen od předního brzděného článku (41), přičemž výsledkem tohoto oddělení je vůle přední brzdy, ovládací prostředek (12f) přední brzdy, přední brzdové lanko)14) v podobě předního vnitřního lanka (16f), volně se pohybujícího v předním bovdenu (17f), přičemž přední vnitřní lanko (16f) je spojeno s ovládacím prostředkem (12f) přední brzdy a s předním brzdovým zařízením (13f), zadní brzdové zařízení (13r) se zadním brzdovým článkem (42), který je oddělen od zadního brzděného článku (41), přičemž výsledkem tohoto oddělení je vůle zadní brzdy, ovládací prostředek (12r) zadní brzdy, zadní brzdové lanko (14r) v podobě zadního vnitřního lanka (16r), volně se pohybujícího v zadním bovdenu (17r), přičemž zadní vnitřní lanko (16r) je spojeno s ovládacím prostředkem (12r) zadní brzdy a se zadním brzdovým zařízením (13r), spojovací jednotka (15, 65, 84) ke spojení předního vnitřního lanka (16f) se zadním vnitřním lankem (16r), takže přední vnitřní lanko (16f) se pohybuje společně se zadním vnitřním lankem (16r), a ukazatele (52f, 52r) pro optické zjištění vůle přední a zadní brzdy. Součástí indikačního zařízení ovládacích lanek (14f, 14r) je vodítko (24), ukazatel (87), okénko (52) pro sledování ukazatele (87) a rysky, tvořící ukazatele (52f, 52r). lankový konektor se sestává ze zádržek (46c, 46d) k zachycení bovdenů (17fa, 17fb, 17ra, 17rb) spojovacích článků (45, 75, 85) a polohových ukazatelů (53f, 53r) pro optické zjištění polohy alespoň jednoho z bovdenů (17fa, 17fb, 17ra, 17rb).
(74) PATENTSERVIS PRAHA a.s., Jivenská 1273, Praha 4, 14000;

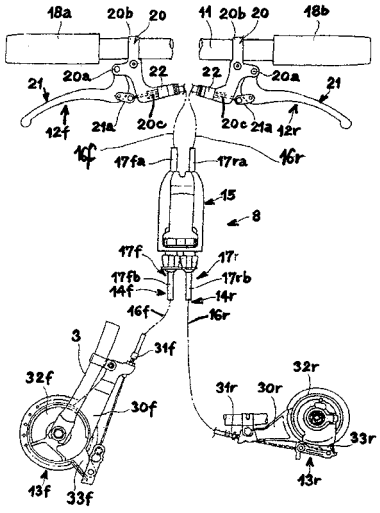

7 (51) **B 62 M 9/10, B 62 M 9/12, B 62 M 9/00**
(21) **2001-2394**
(71) SHIMANO INC., Sakai-shi, JP;
(72) Tetsuka Toshio, Sakai-shi, JP;

(54) **Řetězové kolo bicyklu s řetězovými podpůrnými výstupky**
(22) 27.06.2001
(32) 30.06.2000, 18.05.2001
(31) 2000/215769, 2001/859741
(33) US, US
(57) Sestava řetězových kol bicyklu obsahuje malé řetězové kolo (S2), mající zuby pravidelně rozmístěné po obvodu, a velké řetězové kolo (S1) mající také zuby pravidelně rozmístěné po obvodu. Toto velké řetězové kolo (S1) má podle hlavního provedení dále první řetězový podpůrný výstupek (10), jenž není celistvou součástí jediného celku velkého řetězového kola (S1) a je k tomuto velkému řetězovému kolu (S1) připevněn, a přinejmenším jeden druhý řetězový podpůrný výstupek (11), jenž není celistvou součástí jediného celku velkého řetězového kola (S1) a je k tomuto velkému řetězovému kolu (S1) také připevněn. Jak první řetězový podpůrný výstupek (10), tak i druhý řetězový podpůrný výstupek (11) jsou připevněny na bočním povrchu (7) velkého řetězového kola (S1) a svou plochou směřují k malému řetězovému kolu (S2). První řetězový podpůrný výstupek (10) má styčný povrch (10a) pro styk s dolním povrchem vnějšího plíšku (4a) řetězového článku (9a, 9b, 9c) při přemisťování řetězu (4) z malého řetězového kola (S2) na velké řetězové kolo)s1). Poloha a rozměry prvního řetězového podpůrného výstupku (10) se určují ve vztahu k zubům velkého řetězového kola (S1) tak, aby tento první řetězový podpůrný výstupek (10) prokluzoval mezi dvojicí sousedních plíšků řetězového článku (9a, 9b, 9c). První řetězový podpůrný výstupek (10) je umístěn v návaznosti na zuby velkého řetězového kola (S1) tak, aby vynutil styk styčného povrchu (10a) s řetězem (4) spolupracujícím s malým řetězovým kolem (S2) a nadzdvihl řetěz (4) radiálně vnějším směrem ve vztahu ke středu otáčení velkého řetězového kola (S1) v průběhu přemisťování řetězu (4) z malého řetězového kola (S2) na velké řetězové kolo (S1). Druhý řetězový podpůrný výstupek (11) má styčný povrch, který je přizpůsoben pro styk s dolním povrchem řetězu (4) přemisťovaného z malého řetězového kola (S2) na velké řetězové kolo (S1). Druhý řetězový podpůrný výstupek (11) je umístěn v rozsahu menšího průměru ve vztahu k prvnímu řetězovému podpůrnému výstupku (10) a proto články řetězu (45) dotýkající se prvního řetězového podpůrného výstupku (10) a druhého řetězového podpůrného výstupku (11) a vedené mezi těmito výstupky (10, 11) vytvářejí v podstatě přímočarou dráhu řetězu (4).
(74) PATENTSERVIS PRAHA a.s., Jivenská 1, Praha 4, 14000;

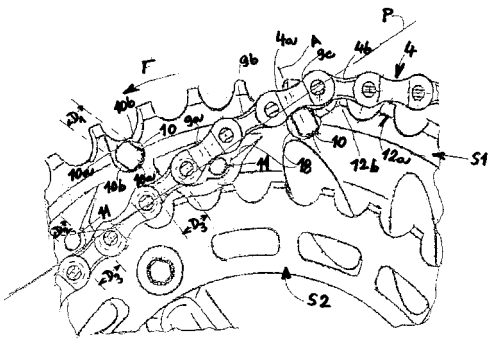

---

7 (51) **B 62 M 9/10, B 62 M 9/00, F 16 H 55/30**
(21) **2001-3287**
(71) SHIMANO INC., Sakai-shi, JP;
(72) Kamada Kenji, Osaka-shi, JP;
(54) **Řetězové kolečko bicyklu**
(22) 12.09.2001
(32) 13.09.2000
(31) 2000/661201
(33) US
(57) Řetězové kolečko bicyklu pro vícestupňovou sestavu (12) řetězových koleček bicyklu v obou hlavních provedeních obsahuje těleso (40, 40´) mající první axiální stranu (40a, 40a´) a druhou axiální stranu (40b, 40b´) a zuby (A3 až K3, A3´až K3´, AI3´ až BI3´), které jsou rozmístěny obvodově a vyčnívají radiálně a vnějším směrem z vnějšího obvodu tělesa (40, 40´). V prvním provedení pak k zubům (A3 až K3) patří určitý počet zubů (A3 až K3) pro řazení vyššího převodu, a to první zub (A3) pro řazení vyššího převodu, druhý zub (B3) pro řazení vyššího převodu, který se nachází vedle prvního zubu (A3) pro řazení vyššího převodu, a třetí zub (C3) pro řazení vyššího převodu, jenž se nachází vedle druhého zubu (B2) pro řazení vyššího převodu, přičemž zuby (A3, B3, C3) pro řazení vyššího převodu mají takové rozměry, které znemožňují přesmykování řetězu (23) tehdy, když je vnější článkový plíšek (23b) bicyklového řetězu (23) ve styku s druhým zubem (B3) pro řazení vyššího převodu, a které umožňují přesmykování bicyklového řetězu (23) po první dráze řazení vyššího převodu tehdy, když je vnitřní článkový plíšek (23a) ve styku s druhým zubem (B3) pro řazení vyššího převodu. Ve druhém provedení k zubům (A3´až K3´) patří první zub (Ai3´) pro řazení převodu, který má vyrovnávací povrch (41b´) pro vedení vnitřního článkového plíšku celkově vyrovnán s druhou axiální stranou (40b´) tělesa (40´) řetězového kolečka a prvním odlehčovacím vyhloubením (41b´) pro řazení nižšího převodu v druhé axiální straně (40b´) tělesa (40´) řetězového kolečka, druhý zub (BI3´), který má odlehčovací vyhloubení (48´) pro řazení vyššího/nižšího převodu v druhé axiální straně (40b´) tělesa (40´) řetězového kolečka a který je umístěn vedle prvního zubu (AI3´) pro řazení převodu proti směru otáčení, třetí zub (C3´), který má druhý vyrovnávací povrch (51´) pro vedení vnitřního článkového plíšku celkově vyrovnán s druhou axiální stranou (40b´) tělesa (40´) řetězového kolečka a který je umístěn vedle druhého zubu)bi3´) pro řazení převodu proti směru otáčení, čtvrtý zub (D3´), který má první vyhloubení (55a´) pro řazení vyššího převodu, jež je vytvořeno v první axiální straně (40a´) tělesa (40´) řetězového kolečka a vytváří vodicí povrch pro vedení vnitřního řetězového článku pro řazení vyššího převodu, a který je umístěn vedle třetího zubu (C3´) pro řazení převodu proti směru otáčení, a pátý zub (H3´), který má druhé odlehčovací vyhloubení pro řazení nižšího převodu v druhé axiální straně (40b´) tělesa (40´) řetězového kolečka a který je umístěn vedle prvního zubu (AI3´) ve směru otáčení, přičemž první zub (AI3´), druhý zub (BI3´), třetí zub (C3´) a čtvrtý zub (D3´) pro řazení převodu vytvářejí dráhu pro řazení vyššího převodu a první zub (AI3´), druhý zub (BI3´) a pátý zub (H3´) vytvářejí dráhu řazení nižšího převodu.
(74) PATENTSERVIS PRAHA a.s., Jivenská 1273, Praha 4, 14000;

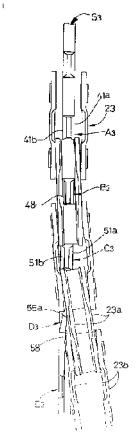

---

7 (51) **B 62 M 25/04, B 62 M 25/02, B 62 M 25/00**
(21) **2002-826**
(71) SHIMANO (SINGAPORE) PRIVATE LTD., Singapore, SG;
(72) Hanatani Masahiro, Singapore, SG;
(54) **Zařízení pro ovládání přehazování převodů u bicyklu**
(22) 06.03.2002
(32) 09.03.2001
(31) 2001/802764
(33) US
(57) Řadič převodů pro bicykl v základních čtyřech provedeních obsahuje vždy základovou součást (50), řídící součást (30), otáčivou okolo základové součásti (50), a ovládací součást (60), otáčivou také okolo základové součásti (50). V prvním provedení obsahuje řadič kromě nich ještě montáž (40) planetového soukolí, otáčivou okolo základové součásti (50) a funkčně připojenou k ovládací součásti (60). Ve druhém provedení obsahuje řadič kromě nich ještě montáž (40) planetového soukolí, funkčně připojenou k řídící součásti (30) a ovládací součásti (60), a nastavovací mechanismus (100), umístěný alespoň částečně mezi řídící součástí (30) a montáží (40). Ve třetím provedení obsahuje řadič kromě nich montáž (40) planetového soukolí, funkčně připojenou k řídící součásti (30) a ovládací součásti (60), přičemž montáž (40) má centrální kolečko (42) planetového soukolí a alespoň dvě planetová ozubená kolečka (46), jež se každé otáčí okolo své osy, a osa centrálního kolečka (42) je v podstatě kolmá k ose ovládací součásti (60), a nastavovací mechanismus (100), funkčně připojený k základové součásti (50). Ve čtvrtém provedení obsahuje řadič kromě nich prstencové kolečko (44), otáčivé s řídící součástí (30), centrální kolečko (42) planetového soukolí, uspořádané na základové součásti (50), a planetové kolečko (46) zabírající s prstencovým kolečkem (44) a centrálním kolečkem (42) planetového soukolí a uspořádané k otáčení ovládací součásti (60). Pro řadič je možné ještě nejméně jedno provedení. V případě montáže (40) jsou možná nejméně dvě základní provedení. Důležité je také vyřešení způsobu otáčení navíjecí součásti (62).
(74) PATENTSERVIS PRAHA a.s., Jivenská 1, Praha 4, 14000;

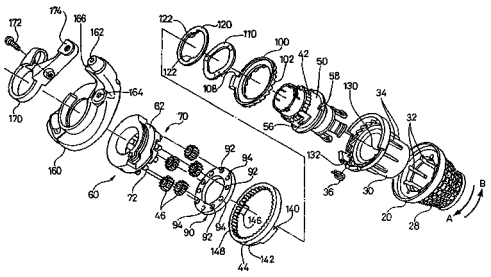

7 (51) **B 62 M 25/08, B 62 M 25/00**
(21) **2002-825**
(71) SHIMANO INC., Sakai-shi, JP;
(72) Takebayashi Haruyuki, Yao-shi, JP;
(54) **Zařízení pro ovládání řazení u jízdního kola, které brání generování druhého signálu řazení po tom, co byl generován první signál řazení**
(22) 06.03.2002
(32) 07.03.2001
(31) 2001/63500
(33) JP
(57) Zařízení pro ovládání řazení u jízdního kola zahrnuje jednotku výstupu signálu řazení, která slouží k vysílání signálů řazení a dále omezovací jednotku, operativně spojenou s jednotkou výstupu signálu řazení, která slouží k zabránění výstupu druhého signálu řazení po výstupu prvního signálu řazení. U jiného konkrétního provedení omezovací jednotka brání výstupu druhého signálu řazení po předem stanovenou pohotovostní dobu, a to po dobu výstupu prvního signálu řazení.
(74) PATENTSERVIS PRAHA a.s., Jivenská 1, Praha 4, 14000;

7 (51) **B 64 D 13/04**
(21) **2002-973**
(71) NORD-MICRO AG & CO. OHG, Frankfurt/Main, DE;
(72) Petri Bernhard, Mainz-Kastel, DE;
Felsch Christian, Maintal, DE;
Veit Albrecht, Heusenstamm, DE;
Runkel Lars, Freiburg, DE;
(54) **Regulátor, způsob řízení tlaku v kabině a zařízení k řízení tlaku v kabině**
(22) 18.07.2001
(32) 20.07.2000, 01.08.2000
(31) 2000/00115674, 2000/00116598
(33) EP, EP
(86) PCT/EP01/08329
(87) WO 02/008056
(57) Řešení se týká regulátoru (11, řídicího zařízení (10) tlaku v kabině a způsobu řízení tlaku v kabině (30), zvláště v kabině letadla. V souladu s řešením regulátor (11) obsahuje kanál (15, 16) a bezpečnostní funkci (22) rozdílu tlaků. Kanál (15, 16) vypočítá první výstupní signál (40) k ovládání odtokového ventilu (17) při řízení v uzavřené smyčce založený na rozdílu tlaků mezi kabinou (30) a atmosférou a dodatečných kritických parametrech. Bezpečnostní funkce (22) vypočítá druhý výstupní signál (41) založený jen na rozdílu tlaků. Dva výstupní signály (40, 41) se srovnají a druhý signál (41) se vybere, jestliže první výstupní signál (40) je shledán nepřesný. Bezpečnostní funkce (22) zajišťuje provoz odtokového ventilu (17) i když kanál (15, 16) nefunguje. Podle toho počet dodatečných bezpečnostních ventilů (18) se může zmenšit, takže hmotnost zařízení (10) se minimalizuje. Ruční řídicí panel (23) je poskytnut jako záloha.
(74) Matějka Jan JUDr., Národní 32, Praha, 11000;

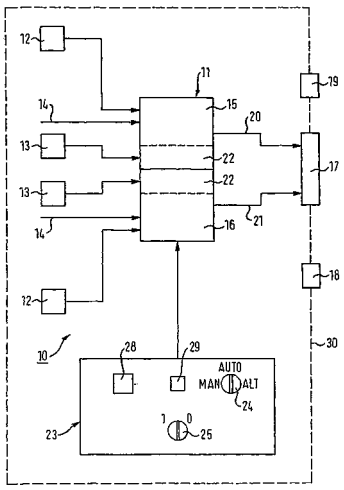

7 (51) **B 65 B 61/20**
(21) **2002-765**
(71) INDAG GESELLSCHAFT FÜR INDUSTRIEBEDARF MBH & CO. BETRIEBS KG, Eppelheim, DE;
(72) Wild Hans-Peter, Zug, CH;
Kraft Eberhard, Neckarbischofsheim, DE;
(54) **Způsob připevňování slámek na pití k obalům nápojů a zařízení k provádění tohoto způsobu**
(22) 28.02.2002
(32) 01.03.2001
(31) 2001/10109875
(33) DE

(57) Slámky (4) na pití se přivádějí do zařízení ve formě pásu (6) slámek (4) na pití, který je opatřen přenosovým lepícím pásem (8). Zařízení zahrnuje přiváděcí rotor (12), který má alespoň v místě, kde nůž (14) vzájemně odděluje dvě přilehlé slámky (4) na pití, střední okrajovou drážku (58), která probíhá ve výšce odpovídající výšce přenosového lepícího pásu (8). Při připevňování slámek (4) na pití k obalům (2) nápojů, se pás (6) slámek (4) na pití rozřezá v místech mezi každými dvěma přilehlými slámkami (4) na pití, přičemž v průběhu řezání nůž (14) proniká přenosovým lepícím pásem (8) a pásem (6) slámek (4) na pití do střední okrajové kruhové drážky (58) vytvořené v přiváděcím rotoru (12).

(74) Hakr Eduard Ing., Přístavní 24, Praha 7, 17000;

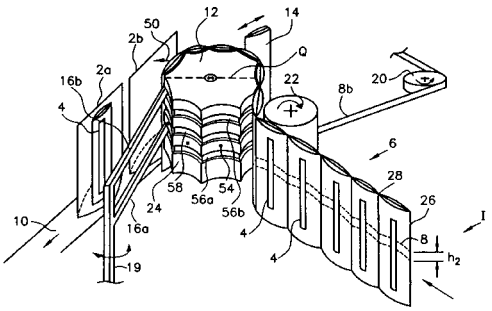

---

7 (51) **B 65 D 6/00, B 21 D 5/02**
(21) **2001-4124**
(71) ACF ENGINEERING & AUTOMATION GMBH, Steyr, AT;
(72) Hametner Markus, Asten, AT;
(54) **Způsob a zařízení k vytvoření trojstranně ohraničeného rohu z rovinného, deskovitého polotovaru**
(22) 16.05.2000
(32) 17.05.1999, 26.01.2000
(31) 1999/135224, 2000/113
(33) JP, AT
(86) PCT/AT00/00133
(87) WO 00/069726
(57) Způsob vytvoření třístranně ohraničeného rohu z rovinné desky (5), zejména plechu, při němž se její boční okraje sousedící s rohovou oblastí (10) na větší části své délky ohraní rovnoběžně s bočními okraji desky (5) o danou výšku a v oblasti vznikajícího rohu od každého ohraněného bočního okraje až k rovině desky (5) se vytvarují do zaobleného tvaru. Následně se takto vytvarovaný úsek v zaoblené přechodové oblasti zatlačí alespoň jedním uspořádáním (42) válců, překrývajícím rohovou oblast (10) mezi bočními okraji proti nástroji (16) a roh se vytvaruje materiálovým přetvořením a případně se ořízne řezacím zařízením. Zařízení má přídržné zařízení (62) k upevnění součásti (2) mezi ním a horní stranou nástroje (16), přestavitelné uspořádání válců (24) kolmo k horní straně nástroje (16), kde výška tvarovací plochy (36) nástroje (16) je alespoň stejná jako výška)206) boční stěny (8) součásti (2) včetně výšky (213) přesahu)194) v rohové oblasti (10).

(74) Švorčík Otakar JUDr., Hálkova 2, Praha 2, 12000;

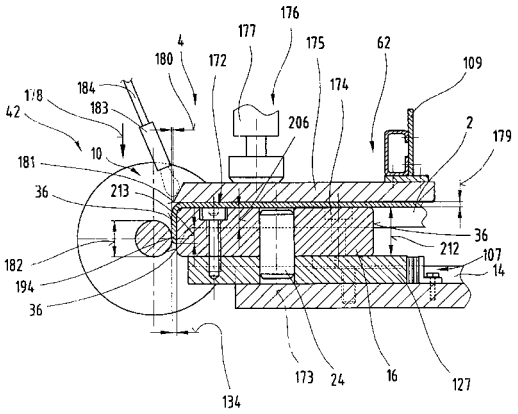

---

7 (51) **B 65 D 19/32**
(21) **2001-4100**
(71) CYBELE ENVIRONNMENT, Lens, FR; DUMOUCHEL Catherine, Saint-Maur, FR;
(72) Dumouchel Catherine, Saint-Maur, FR;
(54) **Přepravní paleta**
(22) 14.11.2001
(32) 16.11.2000
(31) 2000/0014784
(33) FR
(57) Přepravní paleta je uspořádána ze souběžně umístěných dílů (10), jejichž konce jsou pomocí spojovacích prostředků připevněny k příčným spojovacím dílům (20). Každý příčný spojovací díl (20) má příčný profil C a tvoří jej horní rameno (21), na které jsou připevněny nosné díly (10), střední stěna (22) a spodní rameno (22), přičemž střední stěna (23) a spodní rameno (22) jsou vykrojeny do alespoň jednoho vybrání (24) a tím tvoří na každém konci dílu (20) dvě od sebe vzdálené úhlové patky (25), které jsou součástí horního ramena (21).

(74) PATENTSERVIS PRAHA a.s., Jivenská 1, Praha 4, 14000;

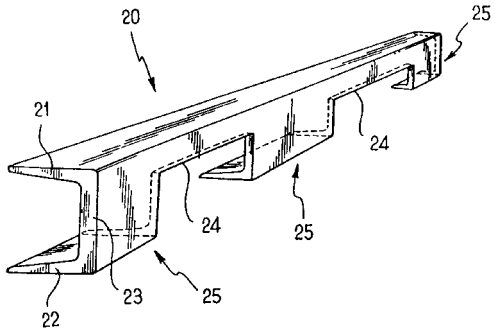

---

7 (51) **B 65 D 21/02**
(21) **2002-1991**
(71) FLORINO Marc, Cagnes Sur Mer, FR; LEGOUPIL Franck, Vire, FR;
(72) Florino Marc, Cagnes Sur Mer, FR; Legoupil Franck, Vire, FR;
(54) **Kontejner uspořádaný ze dvou spojitelných nádob**
(22) 08.11.2000
(32) 02.12.1999
(31) 1999/9915438
(33) FR
(86) PCT/FR00/03100
(87) WO 01/040065
(57) Vynález se týká kontejneru (1) uspořádaného ze dvou nádob (2, 3) spojitelných navzájem jednou z jejich stěn (6a, 6b), kde lícovací stěna (6a, 6b) každé nádoby (2, 3) je opatřena projmutím v příčném směru ve tvaru sedla a

spodní zarážkou a horní zarážkou tak, že v přilehlé poloze je dno sedla jedné nádoby (2, 3) uloženo v sedle druhé nádoby (2, 3) opírající se o jeho okraj a spodní zarážka jedné nádoby (2, 3) je kontaktu s horní zarážkou druhé nádoby (2, 3) tak, že obě nádoby (2, 3) spojí zablokováním jejich případného posuvu v příčném a podélném směru. Kontejner (1) je využitelný jako obal pro různé výrobky a zejména pro přechovávání tekutých hmot.

(74) PATENTSERVIS PRAHA a.s., Jivenská 1, Praha 4, 14000;

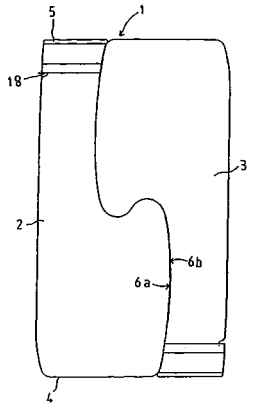

---

7 (51) **B 65 D 71/00**
(21) **2000-3068**
(71) KRAFT CANADA, INC., Don Mills, CA;
PAPERBOARD INDUSTRIES CORPORATION, Montreal, CA;
(72) Zimmermann John, Scarborough, CA;
Sears Kenneth A., Cobourg, CA;
Dunn Robert D., Whitby, CA;
(54) **Kelímkové pouzdro se lžičkami**
(22) 22.08.2000
(32) 23.08.1999
(31) 1999/379061
(33) US
(57) Kelímkové pouzdro, obsahující horní a dolní řadu kelímků (20, 22) a (21, 23) s produktem, kde horní řada kelímků (20, 22) je umístěna uvnitř pouzdra (12) s obdélníkovým průřezem a dolní řada kelímků (21, 23) je umístěna tak, že vršky kelímků (21, 23) se nacházejí uvnitř pouzdra (12) a spodní části kelímků (21, 23) ubíhají směrem dolů přes výřezy (17) ve spodní části pouzdra (12). Obecně plochá vložka se lžičkami, která obsahuje lžičkový panel s větším množstvím lžičkových šablon a alespoň jeden ochranný panel, je umístěna v pouzdru (12) mezi oběma řadami kelímků (20, 22, 21, 23)
(74) Zelený Pavel JUDr., Hálkova 2, Praha 2, 12000;

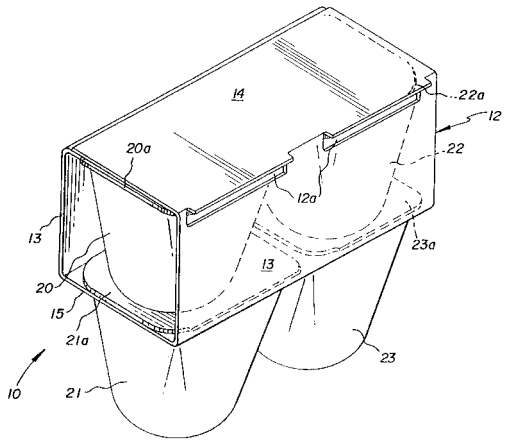

---

7 (51) **B 65 D 81/26**
(21) **1997-328**
(71) WEST PHARMACEUTICAL SERVICES CORNWALL LIMITED, St Austell, GB;
(72) Taskis Charles Bernard, Worthing, GB;
Holland Simon Joseph, Welwyn Garden City, GB;
Whatmore Paul John, Clawley, GB;
(54) **Zásobník pro materiál citlivý k vlhkosti**
(22) 04.08.1995
(32) 05.08.1994, 16.06.1995
(31) 1994/9415864, 1995/9512243
(33) GB, GB
(86) PCT/EP95/03130
(87) WO 96/004189
(57) Zásobník (1), zvláště zásobník pro materiál citlivý k vlhkosti, je vytvořen tělesem z materiálu v podstatě neprostupného pro atmosférickou vlhkost, a zahrnuje tuhý prvek (12), který je zhotoven, přinejmenším z části, z desikačního polymeru a který je ve styku s atmosférou uvnitř zásobníku (1).
(74) Všetečka Miloš JUDr., Hálkova 2, Praha 2, 12000;

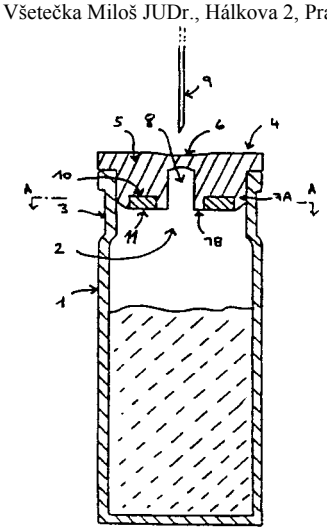

---

7 (51) **B 65 D 85/72, B 65 B 61/26**
(21) **1998-672**
(71) PHARMACIA AND UPJOHN AB, Stockholm, SE;
(72) Gustafsson Stig, Helsingborg, SE;
(54) **Způsob označování předmětů**
(22) 20.08.1996
(32) 13.09.1995
(31) 1995/9503154
(33) SE
(86) PCT/SE96/01027
(87) WO 97/010162
(57) Způsob označování předmětu (4), kde předmět (4) v konečném tvaru a velikosti je umístěn v obalu se vzorem (3) a ve vzniklém balení se vytvoří označení (5) na předmětu (4) přivedením vzoru (3) do alespoň částečného kontaktu s předmětem (4). Vynález je zejména vhodný pro označování tuhých a polotuhých léčivých přípravků cukrovinek a potravin. Vynález je specificky vhodný k označování žvýkačky s obsahem nikotinu. Ostatní tuhé a polotuhé předměty mohou být stejně dobře označovány použitím vynálezu.
(74) Koreček Ivan JUDr., Na baště sv. Jiří 9, Praha 6, 16000;

---

7 (51) **B 65 G 33/26**
(21) **2002-2273**
(71) SCHMIDT HOLDING GMBH, Filderstadt-Bonlanden, DE;
(72) Brinks Albert, Rijssen, NL;
Bijma Antonie, Holten, NL;
(54) **Posypové zařízení**

(22) 31.10.2001
(32) 23.11.2000
(31) 2000/10058073
(33) DE
(86) PCT/EP01/12561
(87) WO 02/042184
(57) Posypové zařízení sestává ze zásobníku posypové látky, v oblasti dna zásobníku posypové látky uspořádaného motoricky poháněného dopravního šneku a ze šnekem zásobovaného rozmetacího ústrojí. Dopravní šnek se skládá z jádra (1) šneku a ze spirálového elementu (2), kterýžto v odstupu obklopuje šroubovitě jádro (1) šneku a je s jádrem spojen opěrnými elementy (6). Vzájemný odstup opěrných elementů (6) odpovídá minimálně 1,25ti násobku hodnoty stoupání spirálového elementu (2).
(74) PATENTSERVIS PRAHA a.s., Jivenská 1, Praha 4, 14000;

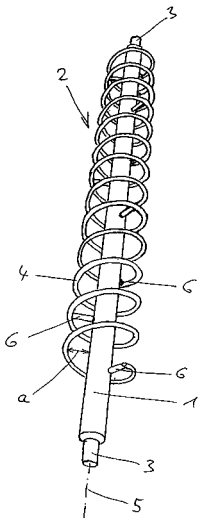

---

7 (51) **B 65 H 63/06, D 01 H 13/22, D 01 H 13/14**
(21) **2002-752**
(71) GEBRÜDER LOEPFE AG, Wetzikon, CH;
(72) Scherer Heinrich, Bäretswil, CH;
(54) **Způsob čištění příze vystřižením vadných míst a zařízení k provádění tohoto způsobu**
(22) 28.02.2002
(32) 05.03.2001
(31) 2001/01104536
(33) EP
(57) Při čištění příze (1) jsou zjišťována a vystřihována vadná místa. Při nakupení vadných míst je bezprostřední vystřižení potlačeno, aby bylo posléze vystřiženo více vadných míst současně. Tímto je jednak redukován počet spojovaných míst a jednak je zvýšena rychlost zpracování, neboť je v jednom kroku vystřiženo současně více vadných míst. Zařízení je tvořeno měřicí hlavou (5), stříhacím a spojovacím zařízením (7) a ovladačem (6).
(74) Matějka Jan JUDr., Národní 32, Praha, 11000;

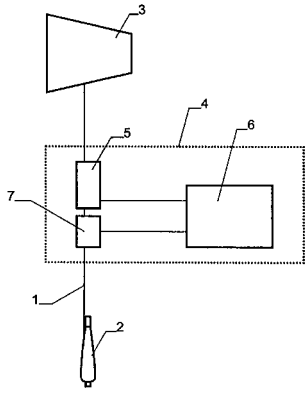

---

7 (51) **B 66 B 9/10**
(21) **2002-48**
(71) THYSSEN FAHRTREPPEN GMBH, Hamburg, DE;
(72) Stein Wolfgang Dr., Neumünster, DE;
(54) **Oběžný výtah**
(22) 04.01.2002
(32) 04.01.2001
(31) 2001/20100086
(33) DE
(57) Oběžný výtah je opatřen alespoň dvěma podél oběžné dráhy (14) vedenými transportními zařízeními s alespoň dvěma rovinami (16, 18) podlaží pro nástup a výstup z transportního zařízení. Oběžná dráha (14) je v oblasti rovin (16, 18) podlaží alespoň částečně vedena v podstatě horizontálně.
(74) Všetečka Miloš JUDr., Hálkova 2, Praha 2, 12000;

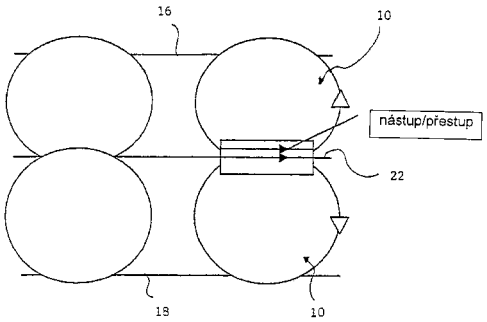

---

7 (51) **B 66 B 23/02**
(21) **2002-637**
(71) THYSSEN FAHRTREPPEN GMBH, Hamburg, DE;
(72) Ludwig Reiner, Schwarzenbek, DE;
(54) **Pohyblivé schody nebo pohyblivý chodník**
(22) 20.02.2002
(32) 21.02.2001
(31) 2001/20103074
(33) DE
(57) Schody mají horizontální nástupní oblast (14) a výstupní oblast (16) se střední částí (12) upravenou mezi nimi, a oběžný pás (32) schodů (30) nebo palet a hnací řetěz (20) pro pás (32). Schody (30) nebo palety jsou přes unašeč (28) poháněny hnacím řetězem (20), který obíhá ve střední části (12).
(74) Všetečka Miloš JUDr., Hálkova 2, Praha 2, 12000;

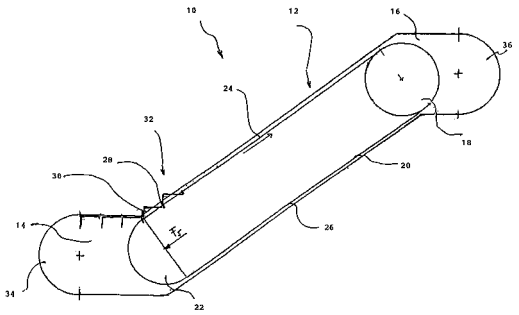

---

7 (51) **B 66 B 23/22**
(21) **2002-202**
(71) THYSSEN FAHRTREPPEN GMBH, Hamburg, DE;
(72) Gräßmann Stephan, Trittau, DE;
(54) **Pohyblivé schody nebo pohyblivý chodník**
(22) 17.01.2002
(32) 17.01.2001
(31) 2001/20100832
(33) DE
(57) Podstavec (14) pro balustrádu se rozprostírá podél pásu se stupni (12) nebo deskami a sousedí s ním přes okrajovou mezeru (40). Podstavec (14) má tvarové těleso (24) z plastické hmoty s plochou přední stěnou a s alespoň

jedním vyztužovacím žebrem (22).

(74) Všetečka Miloš JUDr., Hálkova 2, Praha 2, 12000;

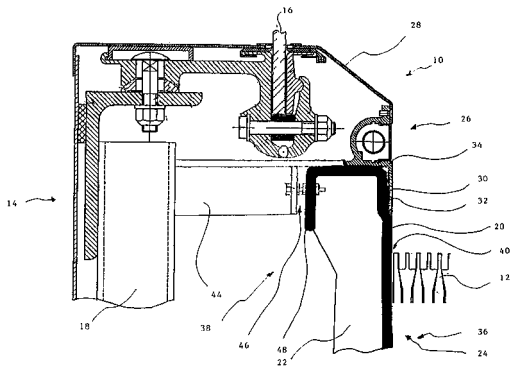

7 (51) **B 66 B 29/06**

(21) **2002-493**

(71) THYSSEN FAHRTREPPEN GMBH, Hamburg, DE;

(72) Willnauer Hartmuth, Grande, DE;
Struwe Manfred, Seevetal, DE;

(54) **Pohyblivé schody nebo pohyblivý chodník**

(22) 08.02.2002

(32) 09.02.2001

(31) 2001/20102251

(33) DE

(57) Hřebenová deska (31), na nástupní a výstupní oblasti pohyblivých schodů (10) nebo pohyblivého chodníku má hřebenové segmenty (12), jejichž zuby (14) zabírají s drážkami v nástupnici nebo paletě. Na hřebenový segment (12) nebo na hřebenovou desku (31) je napojen jeden nebo více zvukových senzorů (24), kterými je zjistitelný zlom zubu (14).

(74) Všetečka Miloš JUDr., Hálkova 2, Praha 2, 12000;

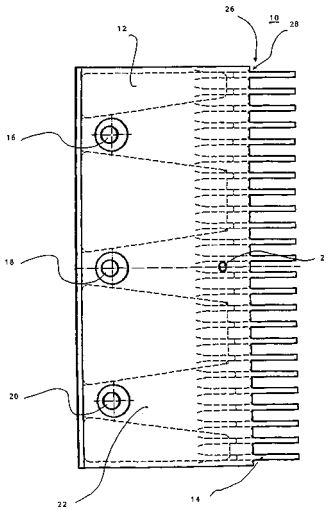

7 (51) **B 67 C 7/00**

(21) **2002-848**

(71) ALCOA DEUTSCHLAND GMBH VERPACKUNGSWERKE, Worms, DE;

(72) Spatz Günther, Lampertheim, DE;
Schwarz Wolfhard, Worms, DE;
Spether Karl-Heinz, Ladenburg, DE;

(54) **Způsob plnění nádob a zařízení k provádění tohoto způsobu**

(22) 04.09.2000

(32) 07.09.1999, 23.08.2000

(31) 1999/29923540, 2000/10041319

(33) DE, DE

(86) PCT/EP00/08614

(87) WO 01/017891

(57) Způsob plnění nádob (N), zejména láhví, látkou podléhající zkáze se vyznačuje dopravením nádob (N) do první čisticí propusti (13), přepravením nádob (N) z první čisticí propusti (13) do čisticího prostoru (3), naplněním nádob (N) v čistém prostoru (3), předběžným uzavřením nádob (N) v čistém prostoru (3) těsnicím uzávěrem (U) a uzavření nádob (N) vně čistého prostoru (3). Zařízení (1) k provádění způsobu, jehož podstata spočívá v tom, že obsahuje čistý prostor (3), ve kterém se nádoby (N) plní a v předuzavíracím stanovišti (7) se předběžně uzavírají uzávěrem (U), a první čisticí propust (13) pro nádoby (N), která je vůči čistému prostoru (3) uspořádána tak, že nádoby (N) se očistí před vstupem do čistého prostoru (3).

(74) Matějka Jan JUDr., Národní 32, Praha, 11000;

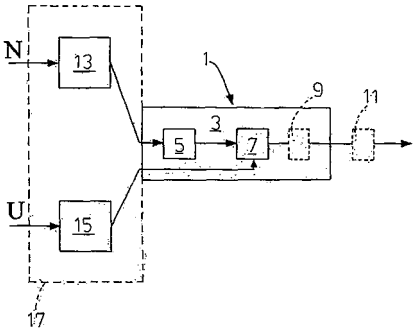

7 (51) **C 01 B 31/10**

(21) **2001-870**

(71) KAŠTÁNEK František Prof. Ing. DrSc., Kladno, CZ;
KAŠÁK Lubomír Ing., Příbram, CZ;

(72) Kaštánek František Prof. Ing. DrSc., Kladno, CZ;
Kašák Lubomír Ing., Příbram, CZ;

(54) **Způsob na zvýšení adsorpční schopnosti aktivního uhlí**

(22) 09.03.2001

(57) Způsob spočívá v tom, že aktivní uhlí je podrobeno postupnému zahřátí tak, že během 8 až 12 hodin je dosaženo teploty vrstvy aktivního uhlí 100 °C až 110 °C a za dalších 30 až 50 hodin je dosaženo teploty 450 °C až 550 °C, přičemž vrstva aktivního uhlí je při této teplotě držena 4 až 12 hodin a poté za 10 až 25 hodin zchlazena na teplotu 50 °C až 75 °C, přičemž výška vrstvy aktivního uhlí je do 500 mm a během chlazení je vrstva zkrápěna vodou a do plynu nad vrstvou je vnesen oxid uhličitý. Vrstva aktivního uhlí je v atmosféře tvořené dusíkem s obsahem kyslíku do maximálně 2 % obj.

(74) Studený Oldřich JUDr., Komunardů 36, Praha 7, 17000;

7 (51) **C 01 G 1/08, C 06 D 5/00, B 60 R 21/26**

(21) **2002-1056**

(71) DAICEL CHEMICAL INDUSTRIES, LTD., Sakai-shi, JP;

(72) Zhou Xingxi, Hymeji-shi, JP;
Matsuoka Kazuyuki, Kitakatsuragi-gun, JP;
Wu Jianzhou, Himeji-shi, JP;
Yamato Yo, Himeji-shi, JP;
Takahori Takeshi, Himeji-shi, JP;
Yamazaki Kaoru, Himeji-shi, JP;

(54) **Bazický dusičnan kovu, způsob jeho výroby a prostředek s činidlem pro tvorbu plynů**

(22) 27.09.2000

(32) 27.09.1999, 08.10.1999, 15.03.2000, 15.03.2000, 27.04.2000, 18.09.2000, 19.09.2000

(31) 1999/271976, 1999/287507, 2000/71680, 2000/71753, 2000/128077, 2000/281421, 2000/282972

(33) JP, JP, JP, JP, JP, JP, JP

(86) PCT/JP00/06664

(87) WO 01/023304

(57) Bazický dusičnan kovu, např. bazický dusičnan měďnatý, splňující alespoň jeden z následujících požadavků a) až d): a) průměr částic je 0,5 až 40 μm, b) stupeň krystalinity

podle rentgenové analýzy odpovídá položířce pásu 0,35 deg nebo méně, c) teplota počátku hmotnostního poklesu podle TG-DTA analýzy je 220 °C nebo vyšší, d) obsah nečistot je 1000 ppm nebo méně, vztaženo na atom Na. Způsob výroby bazického dusičnanu kovu spočívá v reakci dusičnanu kovu s hydrogenuhličitanem alkalického kovu. Plynotvorný prostředek obsahující bazický dusičnan kovu, který má nízkou toxicitu, vysokou rychlost hoření a nízkou teplotu spalování, pro použití v generátoru plynů pro airbagy. Tento plynotvorný prostředek obsahuje a) tetrazolové deriváty, guanidové deriváty nebo jejich směsi, b) bazický dusičnan kovu a c) pojivo a/nebo struskotvorné činidlo.

(74) PATENTSERVIS PRAHA a.s., Jivenská 1, Praha 4, 14000;

---

7 (51) **C 02 F 1/00, C 02 F 1/78, C 02 F 3/02**
(21) **2002-1331**
(71) PROGRAM MANAGEMENT COMPANY, Exton, PA, US;
(72) Rozich Alan, Exton, PA, US;
(54) **Způsob zpracování odpadu**
(22) 19.10.2000
(32) 19.10.1999, 08.12.1999
(31) 1999/160359, 1999/169655
(33) US, US
(86) PCT/US00/28940
(87) WO 01/028931
(57) Integrovaný způsob zpracování organického odpadu zahrnující podrobení organického odpadu biologické digesci v biologickém reaktoru (20); uvedení výsledné směsi biomasy a nepřevedených organických látek do kontaktu s alespoň jedním oxidačním činidlem (42) v chemické zpracovatelské jednotce (40; monitorování oxidačně-redukčního potenciálu (ORP) směsi biomasy a nepřevedených organických látek v chemické zpracovatelské jednotce (40) a nastavení koncentrace alespoň jednoho oxidačního činidla (42), při které se udrží oxidačně-redukční potenciál ORP směsi na hodnotě vyšší než 0 mV, při které jsou biomasa a nepřevedené organické látky upraveny tak, že jsou biologicky rozložitelnější; a návrat upraveného odtoku do biologického reaktoru (20). Kombinované účinky zlepšení biologické rozložitelnosti chemickou úpravou a řízené recyklace biomasy redukují produkci biomasy na téměř nulovou hodnotu.
(74) Matějka Jan JUDr., Národní 32, Praha, 11000;

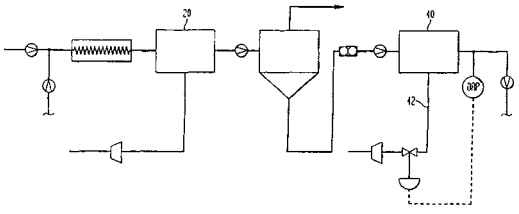

---

7 (51) **C 02 F 1/42**
(21) **2002-128**
(71) DYNEON GMBH & CO. KG, Burgkirchen, DE;
(72) Burkard Georg, Altötting, DE;
Hintzer Klaus, Kastl, DE;
Löhr Gernot, Burgkirchen, DE;
(54) **Způsob zpětného získávání fluorovaných emulgátorů z vodných fází**
(22) 11.07.2000
(32) 17.07.1999
(31) 1999/19933696
(33) DE
(86) PCT/EP00/06556
(87) WO 01/005710
(57) Fluorované emulgátory mohou být zpětně získány z vodné fáze obsahující malá množství fluoropolymerových částic úpravou vodné fáze malým množstvím neiontového povrchově aktivního činidla, uvedením vodné fáze upravené tímto způsobem do styku a aniontoměničovou pryskyřicí a uvolněním adsorbovaného emulgátoru z iontoměničové pryskyřice. Jemně disperzní fluoropolymer je možno kvantitativně vysrážet v neupravené vodní fázi nebo eluátu za použití flokulačního činidla.
(74) Čermák Karel Dr., Národní třída 32, Praha 1, 11000;

---

7 (51) **C 02 F 3/02, C 02 F 3/12, C 02 F 1/52**
(21) **2001-675**
(71) ENVITES SPOL. S R. O., Brno, CZ;
(72) Rozkydálek Jiří Doc. Ing. CSc., Brno, CZ;
Brabec Michal, Čermá Hora, CZ;
(54) **Čiřič pro chemickou úpravu vody**
(22) 22.02.2001
(57) Konstrukční řešení se týká čiřiče pro chemickou úpravu vod z toků a průmyslových odpadních vod a/nebo technologických roztoků, který je tvořen vzájemně na sebe navazujícími funkčními díly - homogenizačním směšovačem, vločkovací komorou a lamelovou vestavbou, které jsou vestavěny do nádrže s dolní kuželovou částí, přičemž do nátokového potrubí nádrže jsou dávkovány reakční a vločkovací látky. Podle řešení tvoří směšovač (3,300), který je otočný kolem podélné osy (100) nádrže (1) čiřiče, vločkovací prostor (40) a lamelová vestavba (6) celky, které jsou uspořádány vzájemně soustředně kolem osy (100) nádrže (1). V jednotlivých částech jsou uspořádány jednak narážky (31) pro zlepšenou tvorbu vloček, jednak vzájemně působící pevná a rotující pádla (41, 42) pro získání rovnoměrnější koncentrace vysrážených látek, přičemž rotující pádla (42) jsou výhodně připojena k rotujícímu tělesu směšovače (3,300). Jednotlivé základní části jsou podle řešení vytvořeny jako válcové nebo kuželové plochy. Nátok čištěné kapaliny je proveden z horní, nebo dolní strany nádrže (1) čiřiče, přičemž horní nátok (14) je variantně proveden buď jejím středem, nebo u jejího okraje. Řešení dále definuje některé výhodné rozměry jednotlivých dílů čiřiče, případně jejich vzájemné vztahy.
(74) Andrés Mirek, Bělidelská 12, Olomouc, 77200;

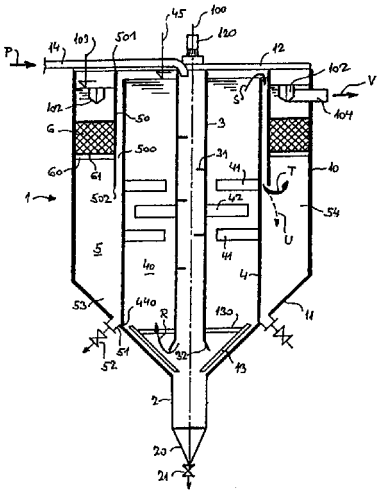

---

7 (51) **C 04 B 7/43, C 04 B 7/42**
(21) **2001-3445**
(71) KRUPP POLYSIUS AG, Beckum, DE;
(72) Brentrup Ludger, Oelde, DE;
(54) **Způsob a zařízení pro tepelné zpracování jemně zrnitého materiálu**
(22) 04.09.2000
(32) 26.01.2000
(31) 2000/10003283
(33) DE
(86) PCT/EP00/08628
(87) WO 01/055048
(57) Je popsán způsob a zařízení pro tepelné zpracování jemně

zrnitého materiálu. Pro snížení obsahu oxidů dusíku ve spalinách z vypalovací zóny se alespoň jedna oblast kalcinační zóny provozuje redukčně a do kalcinační zóny se přivádí aditiva s obsahem amoniaku. Přitom alespoň převážná část aditiva obsahujícího amoniak se přidává teprve v oblasti kalcinační zóny, ve které je prakticky ukončeno dohořívání neúplně zreagovaných spalných produktů vytvořených v redukčně provozovaném úseku.

(74) Čermák Karel Dr., Národní třída 32, Praha 1, 11000;

7 (51) **C 04 B 11/00**
(21) **2001-4652**
(71) UNITED STATES GYPSUM COMPANY, Chicago, IL, US;
(72) Yu Quiang, Grayslake, IL, US;
Veeramasuneni Srinivas, Grayslake, IL, US;
Jones Frederick Thomas, Grayslake, IL, US;
(54) **Sádrové směsi a s nimi související způsoby**
(22) 20.04.2001
(32) 25.04.2000
(31) 2000/557636
(33) US
(86) PCT/US01/12883
(87) WO 01/081264
(57) Vytvrzená sádrová kompozice obsahující kontinuální fázi provázané vytvrzené sádrové matrice zlepšený objem dutin po odpařené vodě a/nebo se připraví ze směsi, například suspenze, obsahující zvýšený poměr vody ke kalcinované sádře, způsob výroby této vytvrzené sádrové kompozice a výrobky, které ji obsahují.
(74) Kalenský Petr JUDr., Hálkova 2, Praha 2, 12000;

7 (51) **C 04 B 18/02**
(21) **2001-3630**
(71) RHEIN-CHEMOTECHNIK GMBH GESELLSCHAFT FÜR CHEMISCH-TECHNISCHE ERZEUGNISSE, Breitscheid, DE;
(72) Noack Bernd, Saalfeld, DE;
Hermann Bernd, Schleiz, DE;
(54) **Barevné pigmentové granálie a způsob jejich výroby**
(22) 20.10.2000
(32) 21.10.1999
(31) 1999/19950712
(33) DE
(86) PCT/DE00/03690
(87) WO 01/028954
(57) Řešení se týká barevných pigmentových granálií pro zabarvování stavebních materiálů, zejména pro zabarvování betonu. Granálie sestávají z jader prostých pojiva o velikosti zrna 0,1 až 8 mm, která jsou obklopena obalovou vrstvou z rozrušitelného materiálu, přičemž granálie mají obsah vlhkosti do 30 %. V primárním granulátoru (3) se vyrábějí granálie prosté pojiva, které se bezprostředně po granulování zhutňují a následně třídí, načež se jejich vytříděná frakce obaluje obalovým materiálem. Popsanými opatřeními se dosáhne rychlého rozpouštění granálií po jejich přidání k barvené stavební hmotě.
(74) Chlustina Jiří Ing., Jana Masaryka 43-47, Praha 2, 12000;

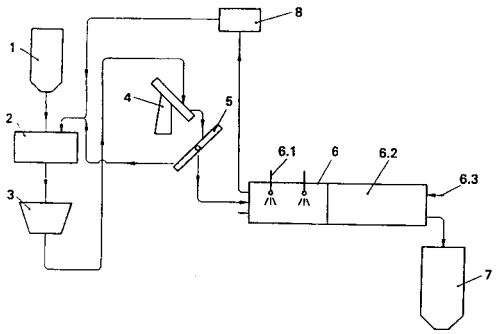

7 (51) **C 04 B 26/04 // (C 04 B 26/04, C 04 B 24:26)**
(21) **2002-780**
(71) WACKER POLYMER SYSTEMS GMBH & CO. KG, Burghausen, DE;
BRILLUX GMBH & CO. KG, Münster, DE;
(72) Jodlbauer Franz, Marktl, DE;
Asen Felix, Ach, AT;
Kugel Manfred, Coesfeld, DE;
(54) **Suchá malta se zlepšenými zpracovacími vlastnostmi**
(22) 01.03.2002
(32) 01.03.2001, 22.03.2001
(31) 2001/10109841, 2001/10113978
(33) DE, DE
(57) Předmětem vynálezu je cementová suchá malta obsahující 0,5 až 80 % hmotn. cementu, 0 až 97 % hmotn. plnidel, 0 až 3,5 % hmotn. zahušťovadel, přičemž dále obsahuje polymerní práškovou kompozici zahrnující 1,0 až 80 % hmotn. redispergovatelného polymerního prášku, 0,02 až 4,0 % hmotn. jedné nebo více sloučenin ze skupiny zahrnující oxid zinečnatý, hydroxid zinečnatý a hydroxidouhličitan zinečnatý, 0 až 30 % hmotn. hydroxidu alkalického kovu a/nebo kovu alkalických zemin, vztaženo vždy na celkovou hmotnost suché malty, přičemž údaje v % hmotn. jsou vztaženy na 100 % hmotn. Uvedená cementová malta se používá zejména jako lepidlo pro lepení obkladaček, tepelně izolačních desek a zvukově izolačních desek, nebo jako potahovací hmota.
(74) Všetečka Miloš JUDr., Hálkova 2, Praha 2, 12000;

7 (51) **C 04 B 28/24, C 04 B 12/04, C 04 B 41/68 // (C 04 B 28/24, C 04 B 14:04, C 04 B 24:42) C 04 B 111:21**
(21) **2001-3960**
(71) LAFARGE ROOFING TECHNICAL CENTERS GMBH, Oberursel, DE;
(72) Drechsler Andreas, Seligenstadt, DE;
Klein Jürgen, Rodgau, DE;
Merklein Stephan, Seligenstadt, DE;
Neupert Daniel, Alzenau, DE;
Reisser Andrea, Obertshausen, DE;
Käsler Karl-Heinz, Leverkusen, DE;
Schober Peter, Leverkusen, DE;
Wagner Gebhard, Odenthal, DE;
(54) **Silikátová hmota**
(22) 03.05.2000
(32) 07.05.1999
(31) 1999/99109016
(33) EP
(86) PCT/EP00/03950
(87) WO 00/068163
(57) Vynález se týká silikátové hmoty, která má alespoň jednu amorfní pojivovou matrici obsahující oxid alkalického kovu a oxid křemičitý, přičemž oxidem alkalického kovu je oxid lithný, oxid sodný nebo/a draselný. S cílem získat silikátovou hmotu odolnou proti povětrnostním vlivům, kyselinám a teplotě ve formě jak tvarového tělesa, tak i povlaku, která by byla vyrobitelná ze silikátové směsi skladovatelné bez zhoršení jejich vlastností v uzavřené

nádobě po dobu alespoň tří měsíců, se doporučuje, aby amorfní pojivová matrice obsahovala na mol oxidu alkalického kovu více než 25 molů oxidu křemičitého, a aby obsahovala na 1000 g oxidu křemičitého 10 až 150 g rovnoměrně distribuované, vázané, silikon obsahující, hydrofobně působící přísady a 400 až 7000 g plniva, jehož částice mají tloušťku menší než 200 µm. Jako hydrofobně působící přísadou může být alkylpolysiloxan se skupinou hydroxy a s vysokým podílem lineárních siloxanových řetězců a nízkým až středním stupněm rozvětvení.

(74) Hakr Eduard Ing., Přístavní 24, Praha 7, 17000;

---

7 (51) **C 04 B 28/26 // C 04 B 40/06, (C 04 B 28/26, C 04 B 22:06) C 04 B 111:10, C 04 B 111:94**

(21) **2001-3482**

(71) CRC CHEMICAL RESEARCH COMPANY LIMITED, Monaghan, IE;

(72) Müller Claus-Michael, Essen, DE;
Kleen Eugen, Schermbeck, DE;

(54) **Způsob zhotovování proti kyselinám odolné a elektricky vodivé stavební krytiny**

(22) 30.03.2000

(32) 01.04.1999

(31) 1999/19915093

(33) DE

(86) PCT/EP00/02837

(87) WO 00/059843

(57) Řešení se týká způsobu zhotovování proti kyselinám odolné a elektricky vodivé stavební krytiny na mechanicky stabilním podkladu, při kterém se na podklad elektricky vodivého podkládacího materiálu položí desky, přičemž se vytvoří elektrické spojení podkládacího materiálu se zemnicím vodičem a mezi deskami se ponechají spáry, připraví se spárovací hmota tak, že složka pojiva na bázi alkalisilikátů se za přítomnosti vody smísí s práškovou složkou v pastovitou nebo kapalnou spárovací hmotu, přičemž se použije prášková složka, která se se složkou pojiva na bázi alkalisilikátů za přítomnosti vody váže, spáry se vyplní spárovací hmotou a spárovací hmota se ponechá vytvrdnout. Stavební krytina má takto i bez přísady elektricky vodivých částic dobrou elektrickou vodivost, vysokou mechanickou pevnost a odolnost proti vzniku trhlin a dobrou odolnost proti ohni. Prášková složka s výhodou obsahuje složku aktivovaného oxidu křemičitého a složku aktivovaných oxidů hliníku a je prosta sloučenin oxidů vápníku a železa.

(74) Chlustina Jiří Ing., Jana Masaryka 43-47, Praha 2, 12000;

---

7 (51) **C 04 B 33/26, H 01 B 3/12**

(21) **2002-633**

(71) SIEMENS AKTIENGESELLSCHAFT, München, DE;

(72) Liebermann Johannes, Lichtenfels-Schönsreuth, DE;

(54) **Způsob výroby porcelánu, porcelán, a keramický izolátor z porcelánu**

(22) 31.08.2000

(32) 03.09.1999

(31) 1999/19942137

(33) DE

(86) PCT/DE00/02973

(87) WO 01/017925

(57) Způsob výroby porcelánu, zejména vysoce pevného porcelánu, a keramického izolátoru, je charakterizován tím, že se namísto aluminy použije kalcinovaný bauxit (B). Prostřednictvím současného použití jílu (T) a kaolínu (K), obojí s obsahem více než 5 % hmotn. vměstnaných cizích oxidů kovů, je možno vyrobit porcelán, při stejné mechanické pevnosti, podstatně levněji oproti aluminovému porcelánu. Tento porcelán je vhodný zejména pro použití pro silně mechanicky namáhané součásti v technice elektrických izolací.

(74) Čermák Karel Dr., Národní třída 32, Praha 1, 11000;

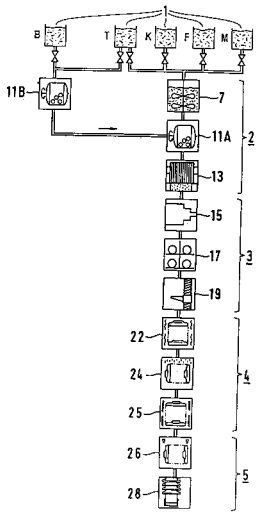

---

7 (51) **C 04 B 35/532, C 04 B 35/83, B 28 B 3/20, B 28 B 3/24, B 28 B 21/52, B 28 B 3/26**

(21) **2001-3206**

(71) SGL ACOTEC GMBH, Siershahn, DE;

(72) Mueller Holger, Radegast, DE;
Kuenzel Juergen, Thierhaupten, DE;
Schmid Manfred, Augsburg, DE;

(54) **Způsob výroby součástí a polotovarů ze syntetického grafitu, nebo z keramického granulátu a zařízení k jeho provádění**

(22) 24.11.2000

(32) 05.01.2000

(31) 2000/10000165

(33) DE

(86) PCT/EP00/11751

(87) WO 01/049633

(57) Vynález se týká způsobu výroby součástí a polotovarů ze syntetického grafitu, nebo z keramického granulátu, zejména k výrobě grafitových trubek (52), přičemž se formuje směs (20)), obsahující přednostně naftový koks, nebo grafitový granulát (1) pomocí vytlačovacího lisu (22), nebo extruderu (56, 74). Podstata způsobu spočívá v tom, že se předlisuje směs (20) pomocí statického, nebo quasi-statického způsobu, přičemž se znemožní, nebo zabrání točení směsi (20) tím, že se ve směsi (20) dříve neregulovaně nasměrované částice nejprve nasměrují příčně ke směru lisování, načež se předlisovaná směs (20) vytlačuje z výstupního otvoru (28, 61, 82) vytlačovacího lisu (22), nebo extruderu (56, 74) tak, že se částice uvnitř předem ztužené směsi (20) na základě stanoveného tečení směsi (20) přesměrují z jejich výchozího příčného směru o úhel (β) maximálně 75° do směru lisování. podstata zařízení spočívá v tom, že zásobní prostor (30) má separátní přívodní otvor (46), umístěný mezi počáteční polohou a koncovou polohou lisovacího pístu (26), přičemž poměr průměru (D) zásobního prostoru (30) k průměru (d) výstupního otvoru (28) je menší, nebo roven 2,5, přednostně leží v rozsahu 0,4 až 1,0.

(74) Švorčík Otakar JUDr., Hálkova 2, Praha 2, 12000;

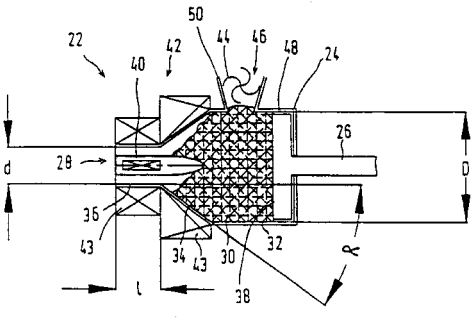

7 (51) **C 04 B 35/584, H 01 C 7/04, G 01 K 7/02**
(21) **2001-3401**
(71) ROBERT BOSCH GMBH, Stuttgart, DE;
(72) Geissinger Albrecht, Muehlacker, DE;
Lindemann Gert, Lichtenstein, DE;
Schneider Jens Stefan, Anderson, SC, US;
Dressler Wolfgang, Vaihingen/Enz, DE;
Lindner Friederike, Gerlingen, DE;
Eisele Ulrich, Stuttgart, DE;
Stanglmeier Frank, Moeglingen, DE;
Rothacker Volker, Bietigheim-Bissingen, DE;
Kern Christoph, Aspach, DE;
Moser Thomas, Schwieberdingen, DE;
(54) **Pasivní odporový element pro zjišťování teploty, odolný proti vysokým teplotám**
(22) 18.01.2001
(32) 25.01.2000
(31) 2000/10003048
(33) DE
(86) PCT/DE01/00197
(87) WO 01/055055
(57) Popisuje se pasivní odporový element pro zjišťování teploty, odolný proti vysokým teplotám, přičemž tento má izolační vrstvu (9), ležící v podstatě uvnitř a dvě vně ležící vodivé vrstvy (8) z keramické spojovací struktury. Vodivé vrstvy jsou na špici (11) odporového elementu navzájem spojeny a keramická spojovací struktura obsahuje trisiliciumtetranitrid, silicid kovu a yttriumoxid nebo trisiliciumtetranitrid, silicid kovu a matriovou fázi z $Si_xO_yC_zN_w$, přičemž x znamená 1-2, y znamená 0-2, z znamená 0-2 a w znamená 0-2. Dále se navrhuje kombinanční element z tohoto odporového elementu a například svíčky se žhavicím kolíkem.
(74) Matějka Jan JUDr., Národní 32, Praha, 11000;

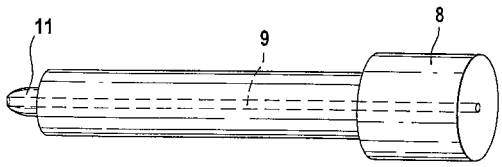

7 (51) **C 04 B 41/88**
(21) **2001-3570**
(71) W. C. HERAEUS GMBH & CO. KG, Hanau, DE;
(72) Lukas Annette, Rodenbach, DE;
Wissel Sabine, Kahl, DE;
Vogt Wiltrud, Rheinbach-Bonn, DE;
Werner Günter, Hanau, DE;
(54) **Dekorační preparát obsahující vzácné kovy**
(22) 14.03.2000
(32) 09.04.1999, 09.04.1999
(31) 1999/99107007, 1999/19915937
(33) EP, DE
(86) PCT/EP00/02225
(87) WO 00/061521
(57) Preparát pro dekoraci s obsahem vzácných kovů k vypalování na keramickém a porcelánovém povrchu při minimální teplotě +900 °C, zejména na obkladových dlaždicích sestává z jedné nebo několika organických sloučenin vzácných kovů, alespoň jedné tavící přísady z organických sloučenin kovů a alespoň jednoho nosiče a obsahuje vzácné kovy, obsahuje alespoň jednu organickou sloučeninu zlata, platiny, stříbra nebo paladia, vykazuje Cr ve formě organické sloučeniny, přičemž obsah Cr obnáší 0,01 až 1,0 mol Cr na mol vzácného kovu a obsah vzácného kovu, vztaženo na preparát, leží v oblasti od 6 do 20 % hmotnostních, a neobsahuje rhodium.
(74) Čermák Karel Dr., Národní třída 32, Praha 1, 11000;

7 (51) **C 07 C 51/00**
(21) **2002-851**
(71) BASF AKTIENGESELLSCHAFT, Ludwigshafen, DE;
(72) Busch Ralph, Worms, DE;
Kneuper Heinz-Josef, Niederkirchen, DE;
Weber Theodor, Ludwigshafen, DE;
Müller Winfried, Mannheim, DE;
Stamm Armin, Mainz, DE;
Henkelmann Jochem, Mannheim, DE;
(54) **Způsob čištění karbonylchloridů**
(22) 31.08.2000
(32) 13.09.1999
(31) 1999/19943858
(33) DE
(86) PCT/EP00/08514
(87) WO 01/019767
(57) Způsob čištění karbonylchloridů, připravených reakcí karboxylových kyselin s fosgenem nebo s thionylchloridem v přítomnosti katalytického aduktu, přičemž při tomto způsobu čištění se na takto připravené karbonylchloridy působí hydrohalogenidem karboxamidu vzorce (I), ve kterém R^1 je vodík nebo C_1- až C_3-alkyl; R^2 a R^3 nezávisle jeden na druhém znamenají C_1- až C_4-alkyl, nebo R^2 a R^3 společně tvoří C_4- nebo C_5-alkylenový řetězec, a karbonylchlorid, vyčištěný touto cestou, se izoluje oddělením od karboxamid- hydrohalogenidové fáze.
(74) Švorčík Otakar JUDr., Hálkova 2, Praha 2, 12000;

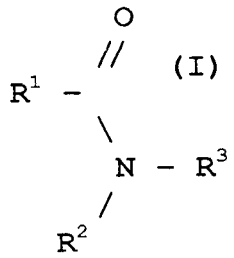

7 (51) **C 07 C 59/90, C 07 C 62/32, C 07 C 65/40**
(21) **2002-1554**
(71) EMISPHERE TECHNOLOGIES, INC., Tarrytown, NY, US;
(72) Leone-Bay Andrea, Ridgefield, CT, US;
Kraft Kelly, Hopewell Junction, NY, US;
Moye-Sherman Destardi, Peekskill, NY, US;
Gschneidner David, Stamford, CT, US;
Boyd Maria A. P., Garrisong, NY, US;
Liu Puchun, Somers, NY, US;
Tang Pingwah, Elmsford, NY, US;
Liao Jun, Yorktown Heighs, NY, US;
Smart John E., Katonah, NY, US;
Freeman John J. Jr., New Fairfield, CT, US;
(54) **Deriváty fenoxykarboxylové sloučeniny a prostředky pro dodávání aktivní složky**
(22) 06.11.2000
(32) 05.11.1999, 06.09.2000, 02.10.2000
(31) 1999/163806, 2000/231836, 2000/237233
(33) US, US, US
(86) PCT/US00/30662
(87) WO 01/032596
(57) Jsou poskytnuty deriváty fenoxykarboxylové kyseliny a prostředky pro dodávání aktivní složky. Stejně tak jsou poskytnuty způsoby podání a přípravy.
(74) Zelený Pavel JUDr., Hálkova 2, Praha 2, 12000;

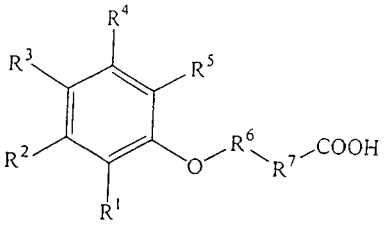

7 (51) **C 07 C 201/08**
(21) **2002-648**
(71) BAYER AKTIENGESELLSCHAFT, Leverkusen, DE;
(72) Demuth Ralf, Hilden, DE;
König Bernd-Michael, Bergisch Gladbach, DE;
Linn Thomas, Grevenbroich, DE;
Raatz Hans-Joachim, Leverkusen, DE;
Weber Hans-Martin, Leverkusen, DE;
Zirngiebl Eberhard, Köln, DE;
Leiberich Ricarda, Langen, DE;
(54) **Kontinuální adiabatický způsob výroby nitrochlorbenzenu**
(22) 21.02.2002
(32) 23.02.2001
(31) 2001/10108979
(33) DE
(57) Řešení se týká kontinuálního adiabatického způsobu výroby nitrochlorbenzenu, přičemž odpadní kyselina sírová vznikající při provádění způsobu se zakoncentrovává a vede se zpět do nitrační reakce.
(74) Všetečka Miloš JUDr., Hálkova 2, Praha 2, 12000;

7 (51) **C 07 C 203/04, C 07 C 235/06, C 07 C 235/24, C 07 C 243/28, C 07 F 9/09, A 61 K 31/21, A 61 K 31/16, A 61 K 31/66, C 06 B 25/00**
(21) **1999-1223**
(71) ALPHARMA-ISIS GMBH & CO. KG, Langenfeld, DE;
(72) Hess Ulrich, Berlin, DE;
Windeck Anne-Katrin, Berlin, DE;
Brosig Holger, Berlin, DE;
(54) **Derivát pentaerythritu, způsob jeho přípravy a meziprodukty pro jeho přípravu**
(22) 10.10.1997
(32) 25.06.1997, 10.10.1996, 17.12.1996
(31) 1997/19726812, 1996/19641667, 1996/19652345
(33) DE, DE, DE
(86) PCT/DE97/02328
(87) WO 98/015521
(57) Deriváty pentaerythritu obecného vzorce I, XIV, XVI, XIX a XXII, kde znamená R^1, R^2, R^3 na sobě nezávisle stejné nebo různé skupiny CH_2-NO_2, CH_2-OR^4 nebo R^5, přičemž však alespoň jeden ze substituentů R^1 až R^3 má stejný význam jako R^5; R4 H nbo C_{1-6}alkaniyl; R^5 skupinu COR^6; R6 OH, OR^7, NH_2, NHR^7, NR^{72}, $N^+R^{73}X^-$, NR^8, NR^9R^{10}, $NR^{11}R^{12}$ nebo NH-NH_2; R^7 C_{1-6}alkyl nebo C_{1-6}alkenyl vždy s přímým nebo s rozvětveným řetězcem, aryl, aralkyl, hetaryl nebo hetaralkyl; R^8 C_{1-6}alklyiden; R^9, R^{10} navzájem odlišnou skupinu R^7; R^{11}, R^{12} na sobe nezávisle stejné nebo různé skupiny NR^{72}, $N^+R^{73}X^-$, NR^8 a X halogen nebo skupinu vytvářející aniont, a jeho terapeuticky vhodné soli, především k ošetřování nemocí srdce a oběhového systému.
(74) Matějka Jan JUDr., Národní 32, Praha 1, 11000;

(I)

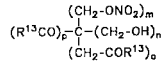

(XIV)

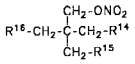

(XVI)

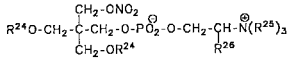

(XIX)

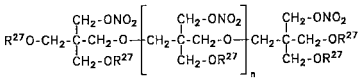

(XXII)

7 (51) **C 07 C 209/14, C 07 C 211/03**
(21) **1999-2152**
(71) VYSOKÁ ŠKOLA CHEMICKO-TECHNOLOGICKÁ, Praha, CZ;
(72) Pašek Josef Prof. Ing. DrSc., Praha, CZ;
Krystal Vladislav Dr. Ing., Praha, CZ;
Matějovič Karel Ing., Zbečno, CZ;
Koubek Josef Doc. Ing. Csc., Praha, CZ;
(54) **Způsob výroby tercbutylaminu a alkyltercbutyletherů, zejména z methyltercbutyletheru a z ethyltercbutyletheru**
(22) 15.06.1999
(57) Způsob výroby tercbutylaminu z alkyltercbutyletherů, zejména z methyltercbutyletheru nebo ethyltercbutyletheru a amoniaku na heterogenních kyselých katalyzátorech vyznačený tím, že se katalytický proces provádí se směsí etheru a recyklovaného vedlejšího produktu, tj. isobutylenu při teplotě 200 až 285 °C, tlaku 2 až 10 MPa a molárním poměru NH_3/C_4 = 2 až 4 a reakční směs se nejprve zbaví rektifikací většiny amoniaku, který se recykluje do reaktoru po přidání čerstvého amoniaku a z destilačního zbytku se vodou extrahují tercbutylamin, methanol (etanol) methylamin (etylamin) a zbytek po extrakci tvořený především isobutylenem a etherem se po přidání čerstvého etheru nastřikuje do katalytického reaktoru a z vodného extraktu se rektifikací izoluje čistý tercbutylamin a dále alkohol a methylamin (etylamin) nebo jejich směsi.
(74) Kubíčková Květoslava Ing., Doubravčická 2201, Praha 10, 10000;

7 (51) **C 07 C 227/10, C 07 C 253/30, C 07 C 255/23**
(21) **2002-2520**
(71) WARNER-LAMBERT COMPANY, Morris Plains, NJ, US;
(72) Burk Mark Joseph, Santa Clara, CA, US;
Goel Om Prakash, Ann Arbor, MI, US;
Hoekstra Marvin Simon, Holland, MI, US;
Mich Thomas Frederick, Ann Arbor, MI, US;
Mulhern Thomas Arthur, Hudsonville, MI, US;
Ramsden James Andrew, Cambridge, GB;
(54) **Asymetrická syntéza pregabalinu**
(22) 11.01.2001
(32) 27.01.2000, 17.03.2000
(31) 2000/178359, 2000/190427
(33) US, US
(86) PCT/IB01/00024
(87) WO 01/055090
(57) Způsob výroby (S)-(+)-3-(aminomethyl)-5-methylhexanové kyseliny (pregabalinu) nebo její soli pomocí asymetrické hydrogenační syntézy. Pregabalin je

vhodný pro léčení a prevenci záchvatových onemocnění, bolesti a psychiatrických poruch. Jsou také popsány meziprodukty vhodné pro výrobu pregabalinu.

(74) Čermák Karel Dr., Národní třída 32, Praha 1, 11000;

---

7 (51) **C 07 C 229/00, A 61 K 31/21**
(21) **2002-1545**
(71) NPS ALLELIX CORP., Mississauga, CA;
(72) Egle Ian, Mississauga, CA;
Frey Jennifer, Brampton, CA;
Isaac Methvin, Etobicoke, CA;
(54) **Diarylényny**
(22) 01.11.2000
(32) 01.11.1999
(31) 1999/431022
(33) US
(86) PCT/US00/30074
(87) WO 01/032602
(57) Diarylenynový derivát obecného vzorce I, kde Ar_1 a Ar_2 se nezávisle vybere z arylových skupin, případně substituovaných až pěti substituenty nezávisle vybranými ze skupiny, kterou tvoří alkyl, alkoxy, cykoloalkyl, cykloalkoxy, heterocykloalkyl, heterocykloalkoxy, alkanoyl, thioalkyl, arylalkyl, arylalkoxy, aryloxyalkyl, aryloxyalkoxy, alkyl substituovaný cykloalkylem, alkyl substituovaný cylkoalkyloxylem, alkoxyskupina substituovaná cykloalkylem, alkoxyskupina substituovaná cykloalkoxylem, alkyl substituovaný heterocykloalkylem, alkyl substituovaný heterocykloalkoxylem. alkoxyskupina substituovaná heterocykloalkylem, alkoxyskupina substituovaná heterocykloalkyloxylem, thioaryl, arylalkylthio, thioaryl-alkyl, arylalkylthioalkyl, halo, NO_2, CF_3, CN, OH, alkylendioxyskupina, $SO_2NRR´$, NRR´, CO_2R (kde R a R´jsou vybrány ze skupiny, kterou tvoří H a alkyl) a druhá arylová skupina, která může být substituována jak je uvedeno shora; R_1 je vybráno ze skupiny, kterou tvoří H a alkyl; R_2 je vybráno ze skupiny, kterou tvoří H a alkyl a benzyl; R_3 je vybráno ze skupiny, kterou tvoří CO_2R, CONRR´, CONH(OH), COSR, $SO_2NRR´$, PO(OR)(OR´) a tetrazolyl, kde R a R´jsou nezávisle vybrány ze skupiny, kterou tvoří H a alkyl; a jejich sůl, solvát nebo hydrát.

(74) PATENTSERVIS PRAHA a.s., Jivenská 1, Praha 4, 14000;

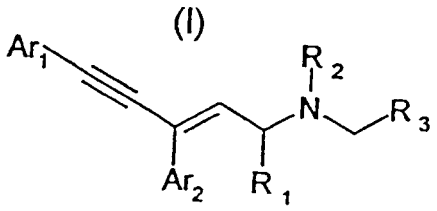

---

7 (51) **C 07 C 229/36, A 61 K 31/195**
(21) **2002-1570**
(71) EMISPHERE TECHNOLOGIES, INC., Tarrytown, NY, US;
(72) Leone-Bay Andrea, Ridgefield, CT, US;
Kraft Kelly, Hopewell Junction, NY, US;
Boyd Maria A. P., Garrison, NY, US;
(54) **Fenylaminkarboxylové kyseliny a kompozice pro dodávání aktivních činidel**
(22) 06.11.2000
(32) 05.11.1999, 06.09.2000, 02.10.2000
(31) 1999/163806, 2000/231836, 2000/237233
(33) US, US, US
(86) PCT/US00/41960
(87) WO 01/032130
(57) Jsou poskytovány fenylaminkarboxylové kyseliny a kompozice pro dodávání aktivních činidel. Rovněž jsou poskytovány způsoby podávání a přípravy.

(74) Zelený Pavel JUDr., Hálkova 2, Praha 2, 12000;

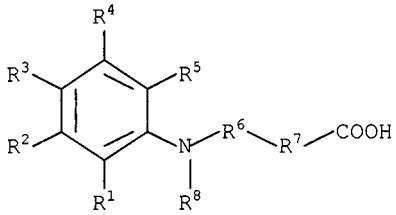

---

7 (51) **C 07 C 231/12, C 07 C 237/08**
(21) **2002-138**
(71) CHEMAGIS LTD., Bnei Brak, IL;
(72) Brand Michael, Raanana, IL;
Chen Ronit, Rehovot, IL;
Yigal Deby, Tzur Yigal, IL;
Kaspi Joseph, Givatayim, IL;
(54) **Způsob přípravy midodrinu a meziprodukt tohoto způsobu**
(22) 11.01.2002
(32) 26.02.2001
(31) 2001/141655
(33) IL
(57) Způsob přípravy hydrochloridu 2-amino-N-[2- (2,5-dimethoxyfenyl)-2-hydroxyethyl]acetamidu vzorce (1) pomocí hydrogenolýzy substituovaného 2-dibenzylamino-N-[2-(2´, 5´-dimethoxyfenyl)-2-hydroxyethyl]acetamidu obecného vzorce (5), ve kterém substituenty Ar a Ar´znamenají arylové skupiny, a 2-dibenzylamino-N-[2-(2´,5´-dimethoxyfenyl)-2-hydroxyethyl]acetamid, jako meziprodukt tohoto způsobu.

(74) Hakr Eduard Ing., Přístavní 24, Praha 7, 17000;

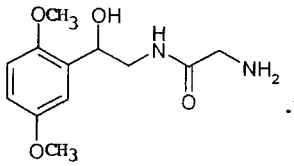

(1)

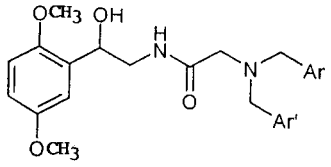

(5)

---

7 (51) **C 07 C 233/69, C 07 C 233/75, C 07 C 233/78, C 07 C 271/12, C 07 C 271/20, C 07 C 271/28, C 07 C 275/14, C 07 C 311/05, C 07 C 317/28, C 07 C 323/12, C 07 C 323/42, C 07 C 323/43, C 07 C 335/08, C 07 D 211/58, C 07 D 213/30, C 07 D 213/61, C 07 D 239/28, C 07 D 241/24, C 07 D 285/12, C 07 D 307/82, C 07 D 309/04, C 07 D 317/28, C 07 D 317/46, C 07 D 319/20, C 07 F 9/165, C 07 F 9/24, C 07 F 9/58, A 01 N 47/12, A 01 N 47/16**
(21) **2002-2111**
(71) NIHON NOHYAKU CO., LTD., Tokyo, JP;
(72) Tohnishi Masanori, Sakai-shi, JP;
Kohno Eiji, Bisai-shi, JP;
Nakao Hayami, Kawachinagano-shi, JP;
Nishida Tateki, Tondabaya-shi, JP;
Furuya Takashi, Izumisano-shi, JP;
Shimizu Toshiaki, Kawachinagano-shi, JP;
Seo Akira, Hashimoto-shi, JP;
Sakata Kayuzuki, Kawachinagano-shi, JP;
Fujioka Shinsuke, Kawachinagano-shi, JP;

(54) **Derivát aromatického diamidu, zemědělská a zahradnická chemikálie a její použití**
(22) 22.12.2000
(32) 22.12.1999
(31) 1999/365408
(33) JP
(86) PCT/JP00/09146
(87) WO 01/046124
(57) Derivát aromatického diamidu obecného vzorce I, kde substituenty mají specifický význam, nebo jeho sůl, je aktivní látkou chemikálie použitá jako zemědělský a zahradnický insekticid. Způsob aplikace insekticidu závisí na druhu hmyzích škůdců a na místě, které je třeba chránit.
(74) PATENTSERVIS PRAHA a.s., Jivenská 1, Praha 4, 14000;

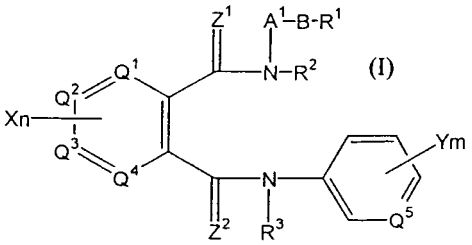

---

7 (51) **C 07 C 251/16, C 07 C 251/24, C 07 C 245/08, C 07 C 235/64, C 07 C 251/86, C 07 D 501/34, C 07 D 499/00, C 07 D 501/46, C 07 D 501/24, C 07 D 207/16, C 07 D 263/06, C 07 D 477/00, A 61 K 31/545**
(21) **1998-4297**
(71) GRÜNENTHAL GMBH, Aachen, DE;
(72) Heinisch Lothar, Jena, DE;
Möllmann Ute, Jena, DE;
Schnabelrauch Matthias, Jena, DE;
Reissbrodt Rolf, Wernigerode, DE;
(54) **Syntetické deriváty katecholu, způsob jejich výroby, jejich použití a léčiva tyto látky obsahující**
(22) 14.05.1997
(32) 26.06.1996
(31) 1996/19625524
(33) DE
(86) PCT/EP97/02453
(87) WO 97/049670
(57) Řešení se týká nových syntetických derivátů katecholu obecného vzorce I, kde R^1 a R^2 mají význam, uvedený v popisu, s aromatickými azomethinkarboxylovými kyselinami, benzhydrazony, aminokyselinami, aminobenzoovými kyselinami, popřípadě dipeptidy, pyrrolodonkarboxylovými kyselinami, oxazolidinkarboxylovými kyselinami, jakož i formylkarboxymethyloximy jako základními strukturami, které mohou fungovat jako siderofory a které ve formě svých konjugátů s účinnými látkami, obzvláště antibiotiky, způsobují zlepšenou penetraci těchto sloučenin do bakteriálních buněk a tím zvyšují jejich antibakteriální účinnost a také umožňují lepší potírání penetrací způsobené resistence na antibiotika při bakteriálních infekcích. Sloučeniny podle předloženého vynálezu jsou účinné jako siderofory u gram-negativních bakterií, to znamená, že mohou zásobovat bakterie ionty železa a ve formě svých konjugátů s účinnými látkami, obzvláště s antibiotiky, jako jsou "siderofor-antibiotikové konjugáty", mohou tyto proniknout přes transportní cestu železa do bakteriálních buněk a tím se jejich účinnost zlepšuje a dokonce ještě rozšiřuje. Tyto sloučeniny se mohou použít obzvláště pro potírání penetrací způsobené antibakteriální resistencí. kromě toho představují sloučeniny podle předloženého vynálezu chelátory železa a mohou různým způsobem ovlivňovat biologickou látkovou výměnu železa a s tím související onemocnění.
(74) Všetečka Miloš JUDr., Hálkova 2, Praha 2, 12000;

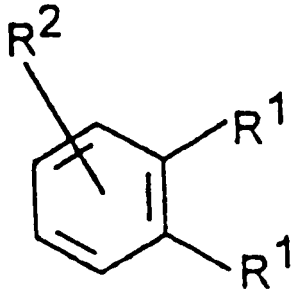

---

7 (51) **C 07 C 259/06, C 07 C 259/10, C 07 D 307/68**
(21) **2002-2509**
(71) LONZA AG, Basel, CH;
(72) Hanselmann Paul, Brig-Glis, CH;
Hildbrand Stefan, Riehen, CH;
Sterren Etienne, Glis, CH;
(54) **Způsob výroby N-alkoxy-N-alkylamidů**
(22) 24.01.2001
(32) 25.01.2000, 12.05.2000
(31) 2000/00101391, 2000/203906
(33) EP, US
(86) PCT/EP01/00753
(87) WO 01/055096
(57) Způsob výroby N-alkoxy-N-alkylamidů obecného vzorce I, kde R^1 znamená C_{1-10}-alkyl, cyklo-C_{5-7}-alkyl, cykloC_{5-7}-alkenyl, C_{2-10}-alkenyl, aryl, aryl-C_{1-3}alkyl, heteroaryl, heteroaryl.C_{1-3}-alkyl nebo heterocyklyl a R^2 znamená C_{1-6}-alkyl spočívá v tom, že se nechá reagovat ester obecného vzorce II, kde R^1 a R^3 mají výše uvedený význam, s hydroxylaminem, derivátem hydroxylaminu nebo solí hydroxylamonia a reakční produkt se alkyluje v přítomnosti fázově transferového katalyzátoru.
(74) Nowaková Naděžda RNDr. CSc., Nad Ohradou 3, Praha 3, 13000;

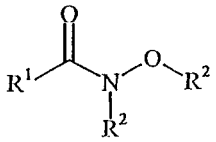

(I)

(II)

---

7 (51) **C 07 C 271/00**
(21) **2002-2283**
(71) BOEHRINGER INGELHEIM PHARMA KG, Ingelheim am Rhein, DE;
(72) Brandenburg Jörg, Wiesbaden, DE;
Soyka Rainer, Biberach, DE;
Schmid Rolf, Baltringen, DE;
Anderskewitz Ralf, Laupheim, DE;
Bauer Rolf, Ingelheim am Rhein, DE;
Hamm Rainer, Ingelheim am Rhein, DE;
Kröber Jutta, Bingen-Dietersheim, DE;
(54) **Způsob výroby esterů kyseliny aryl-iminomethyl-karbamové**
(22) 11.01.2001
(32) 12.01.2000
(31) 2000/10000907

(33) DE
(86) PCT/EP01/00262
(87) WO 01/051457
(57) Způsob výroby sloučenin vzorce I ve velkém měřítku, kde R^1 a R^2 mají specifický význam, při kterém se nechá reagovat sloučenina obecného vzorce II, kde $R^{1'}$ má specifický význam, v etherickém nebo aromatickém rozpouštědle s hexaalkyldisilazanem alkalického kovu a následně se upraví sloučeninou obecného vzorce R^2-O-COX´, kde R^2 má výše uvedený význam a X´znamená atom chloru, bromu nebo zbytek -O-R^2, po zpracování pomocí kyseliny vzorce HY se izoluje sloučenina obecného vzorce IV a/nebo její tautomerní forma, kde zbytky R^1 a R^2 mají výše uvedené významy a Y znamená libovolný kyselý zbytek, a z této sloučeniny se uvolní sloučenina obecného vzorce I.
(74) Korejzová Zdeňka JUDr., Spálená 29, Praha 1, 11000;

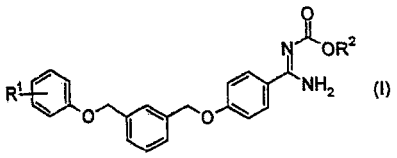
(I)

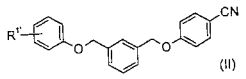
(II)

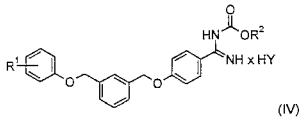
(IV)

---

7 (51) **C 07 C 279/16, C 07 C 277/00, C 07 D 261/20 // A 61 P 31/12, A 61 P 31/16**
(21) **2001-4657**
(71) BIOCRYST PHARMACEUTICALS, INC., Birmingham, AL, US;
(72) Mattei Sebastiano, Locarno, CH;
Rey Max, Wallisellen, CH;
Schultz Thomas W., Richboro, PA, US;
Maryanoff Cynthia, Buckingham Township, PA, US;
(54) **Způsob přípravy substituovaných derivátů cyklopentanu a jejich nové krystalické struktury**
(22) 09.06.2000
(32) 28.06.1999
(31) 1999/141301
(33) US
(86) PCT/US00/16013
(87) WO 01/000571
(57) Způsob přípravy substituovaných derivátů cyklopentanu reprezentovaných obecným vzorcem I, ve kterém substituenty R^1, R^2, R^3, R^4, X a Y mají specifický význam, a jejich farmaceuticky přijatelných solí. dále jsou popsány způsob čištění sloučeniny obecného vzorce Ia a nové krystalické formy sloučeniny obecného vzorce Ia.
(74) Guttmann Michal JUDr. Ing., Nad Štolou 12, Praha 7, 17000;

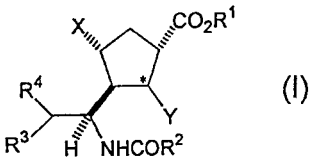
(I)

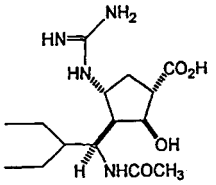
(Ia)

---

7 (51) **C 07 C 409/34, C 07 C 407/00, C 08 F 4/34, C 08 F 14/06**
(21) **2002-1527**
(71) OXY VINYLS, LP, Dallas, TX, US;
(72) Cozens Ross James, Strongsville, OH, US;
(54) **Způsob výroby peroxodikarbonátů a jejich využití při radikálové polymeraci monomerů**
(22) 03.11.2000
(32) 04.11.1999
(31) 1999/433907
(33) US
(86) PCT/GB00/04230
(87) WO 01/032613
(57) Způsob výroby peroxodikarbonátů zahrnující nejdříve reakci anorganického peroxidu s alkalickým hydroxidem za vzniku peroxidu alkalického kovu. Alkalický peroxid je potom přidán do směsi haloformiátu, dispergačního činidla a vody. Směs se homogenizuje během celé reakce za vzniku peroxodikarbonátu, který lze poté využít jako iniciátor volných radikálů při polymerizaci ethylenicky nenasyceného monomeru. Vzniklé polymery mají vysokou kvalitu ve srovnání s dosud vyráběnými.
(74) Hakr Eduard Ing., Přístavní 24, Praha 7, 17000;

---

7 (51) **C 07 D 203/08, C 07 D 203/24, C 07 C 227/04, C 07 C 227/10, C 07 C 227/26, C 07 C 311/19, C 07 B 53/00**
(21) **2001-4121**
(71) KANEKA CORPORATION, Osaka-shi, JP;
(72) Sugawara Masanobu, Chiba-shi, JP;
Fujii Akio, Takasago-shi, JP;
Okuro Kazumi, Kobe-shi, JP;
Saka Yasuhiro, Akashi-shi, JP;
Nagashima Nobuo, Takasago-shi, JP;
Inoue Kenji, Kakogawa-shi, JP;
Takeda Toshihiro, Takasago-shi, JP;
Kinoshita Koichi, Kakogawa-shi, JP;
Moroshima Tadashi, Takasago-shi, JP;
Fuse Yoshihide, Kobe-shi, JP;
Ueda Yasuyoshi, Himeji-shi, JP;
(54) **Způsob výroby opticky aktivních derivátů aminokyselin**
(22) 16.02.2001
(32) 17.02.2000, 01.11.2000
(31) 2000/039415, 2000/334391
(33) JP, JP
(86) PCT/JP01/01132
(87) WO 01/060795
(57) Způsob výroby přírodních nebo syntetických, opticky aktivních derivátů aminokyselin z levných látek za použití jednoduchých postupů. Opticky aktivní derivát aminokyselin se vyrábí N-chráněním opticky aktivního

derivátu 3-halogenalaninu vzorce 1 následovaným cyklizací nebo cyklizací tohoto derivátu následovanou N-chráněním za vzniku opticky aktivního N- chráněného derivátu 2-aziridinkarboxylové kyseliny vzorce 3, který je chráněn pomocí benzensulfonylové skupiny substituované nitroskupinou v poloze 2 a/nebo 4, a potom zpracováním tohoto produktu organokovovým činidlem, nebo N-chráněním opticky aktivního derivátu 3-halogenalaninu vzorce 4 za vzniku N-chráněné 2-aziridinkarboxylové kyseliny vzorce 3, která je chráněna pomocí benzensulfonylové skupiny substituované nitroskupinou v poloze 2 a/nebo 4, a potom zpracováním tohoto produktu organokovovým činidlem.

(74) Matějka Jan JUDr., Národní 32, Praha, 11000;

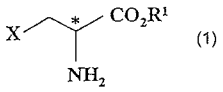
(1)

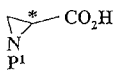
(3)

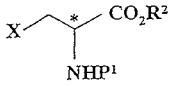
(4)

---

7 (51) **C 07 D 207/12, C 07 D 211/46, A 61 K 31/40, A 61 K 31/44, A 61 P 7/02, A 61 P 9/10**

(21) **2002-1432**

(71) SANKYO COMPANY LIMITED, Tokyo, JP;

(72) Asai Fumitoshi, Tokyo, JP;
Matsuhashi Hayao, Tokyo, JP;
Fujimoto Koichi, Tokyo, JP;

(54) **Benzamidové deriváty**

(22) 25.10.2000

(32) 28.10.1999

(31) 1999/307192

(33) JP

(86) PCT/JP00/07469

(87) WO 01/030756

(57) Benzamidinové deriváty obecného vzorce I, kde R^1 znamená atom vodíku, atom halogenu, alkylovou skupinu nebo hydroxylovou skupinu; R^2 znamená atom vodíku, atom halogenu nebo alkylovou skupinu; R^3 znamená atom vodíku, výhodně substituovanou alkylovou skupinu, aralkylovou skupinu, výhodně substituovanou alkanoylovou skupinu nebo výhodně substituovanou alkylsulfonylovou skupinu; R^4 a R^5 jsou navzájem shodné nebo rozdílné a každé znamená atom vodíku, atom halogenu, výhodně substituovanou alkylovou skupinu, alkoxy-skupinu, karboxylovou skupinu, alkoxykarbonylovou skupinu nebo výhodně substituovanou karbamoylovou skupinu; R^6 znamená substituovanou pyrrolidinovou skupinu nebo substituovanou piperidinovou skupinu; nebo jejich farmaceuticky přijatelné sole, vykazují vynikající inhibiční aktivitu proti faktoru Xa a jsou užitečné pro léčení nebo prevenci poruch srážení krve.

(74) PATENTSERVIS PRAHA a.s., Jivenská 1, Praha 4, 14000;

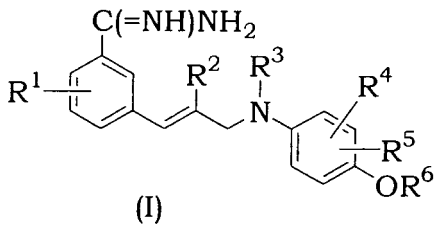
(I)

---

7 (51) **C 07 D 207/16, A 61 K 31/40**

(21) **2002-1520**

(71) FERRING BV, Hoofddorp, NL;

(72) Evans David Michael, St. Denys, GB;

(54) **Deriváty 1-(2´-aminoacyl)-2-kyanopyrrolidinu, farmaceutický přípravek, způsob léčby poruchy glukózové tolerance nebo cukrovky typu 2 a použití derivátů**

(22) 30.11.2000

(32) 30.11.1999

(31) 1999/9928330

(33) GB

(86) PCT/GB00/04572

(87) WO 01/040180

(57) Sloučeniny, které jsou 1-(2´-aminoacyl)-2-kyanopyrrolidinové deriváty podle obecného vzorce 1 jsou DP-IV inhibitory pro léčbu poruchy tolerance glukózy nebo cukrovky typu 2, kde A je vybrán ze skupin (2, 3 a 4), X je vybrán z aminoacylových skupin odpovídajících přirozeným aminokyselinám, acylových skupin R^3CO, skupin $R^4COOC(R^5)(R^6)OCO$, methoxykarbonylu, ethoxykarbonylu a benzyloxykarbonylu, R^1 je vybrán z H, C(1) až C(6) alkylových zbytků, $(CH_2)_aNHW^1$, $(CH_2)_bCOW^2$, $(CH_2)_cOW^3$, $CH(Me)OW^4$. $(CH_2)_d$-C_6H_4-W^5 a $(CH_2)_eSW^6$, kdea je 2 až 5, b je 1 až 4, c je 1 až 2, d je 1 až 2, e je 1 až 3, W^1 je Cow^6, CO_2W^6 nebo SO_2W^6, W^2 je OH, NH_2, OW^6 nebo NHW^6, W^3 je H nebo W^6, W^4 je H nebo W^6, W^5 je H, OH nebo OMe a W^6 je C(1) až C(6)alkyl, volitelně substituovaný fenyl, volitelně substituovaný heteroaryl nebo benzyl a R^2 je vybrán z H a $(CH_2)_n$-C_5H_3N-Y, kde n je 2 až 4 a Y je H, F, Cl, NO_2 nebo CN, nebo R^1 a R^2 dohromady jsou -$(CH_2)_p$-, kde p je 3 nebo 4, R^3 je vybrán z H, C(1) až C(6) alkylu a fenylu, R^4 je vybrán z H, C(1) až C(6) alkylu, benzylu a volitelně substituovaného fenylu, R^5 a R^6 jsou nezávisle vybrány z H a C(1) až C(6) alkylu nebo dohromady jsou - $(CH_2)_m$-, kde m je 4 až 6, R^7 je vybrán z pyridylu a volitelně substituovaného fenylu, R^8 je vybrán z H, a C(1) až C(3) alkylu a R^9 je vybrán z H, C(1) až C(6) alkylu, C(1) až C(6) alkoxylu a fenylu.

(74) PATENTSERVIS PRAHA a.s., Jivenská 1, Praha 4, 14000;

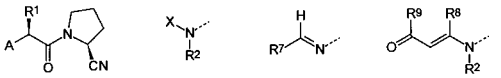
(1) (2) (3) (4)

---

7 (51) **C 07 D 207/40, C 07 D 409/12, C 07 D 407/12, C 07 D 413/12, C 07 D 417/12, C 07 D 401/12, C 07 D 403/12, C 07 D 409/14, C 07 D 413/14, C 07 D 417/14, A 01 N 43/36, A 01 N 43/74**

(21) **2002-2496**

(71) SYNGENTA PARTICIPATIONS AG, Basel, CH;

(72) Walter Harald, Rodersdorf, CH;
Schneider Hermann, Heitersheim, DE;

(54) **Pyrrolkarboxamidy a pyrrolthioamidy a jejich použití jako fungicidy**

(22) 19.01.2001

(32) 21.01.2000

(31) 2000/0001447

(33) GB

(86) PCT/EP01/00592

(87) WO 01/053259

(57) Řešení se týká nových derivátů pyrrolu, obecného vzorce I, ve kterém X je atom kyslíku nebo atom síry, R_1 je nesubstituovaná nebo substituovaná alkylová skupina s 1 až 4 atomy uhlíku, s výjimkou skupiny CF_3, nesubstituovaná nebo substituovaná cykloalkylová skupina s 3 až 6 atomy uhlíku nebo atom halogenu, R_2 je atom vodíku, nesubstituovaná nebo substituovaná alkylová skupina s 1 až 4 atomy uhlíku, nesubstituovaná nebo substituovaná alkoxylová skupina s 1 až 4 atomy

uhlíku, kyanoskupina nebo atom halogenu, R_3 je nesubstituovaná nebo substituovaná alkylová skupina s 1 až 4 atomy uhlíku, a A je orthosubstituovaná arylová skupina, orthosubstituovaná heteroarylová skupina nebo nesubstituovaná nebo substituovaná bicykloheteroarylová skupina. Nové sloučeniny mají ochranné vlastnosti pro rostliny a jsou vhodné pro ochranu rostlin před zamořením fytopatogenními mikroorganismy.

(74) Kubát Jan Ing., Přístavní 24, Praha 7, 17000;

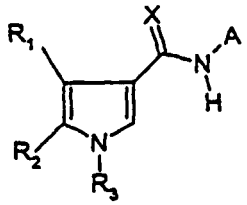

(I)

---

7 (51) **C 07 D 211/18, C 07 D 295/096, C 07 D 295/155, C 07 D 295/073, A 61 K 31/496, A 61 K 31/451, A 61 P 25/00**

(21) **2002-2070**

(71) A. CARLSSON RESEARCH AB, Göteborg, SE;

(72) Sonesson Clas, Billdal, SE;
Waters Susanna, Göteborg, SE;
Waters Nicholas, Göteborg, SE;
Tedroff Joakim, Danderyd, SE;
Andersson Bengt, Göteborg, SE;

(54) **Nové modulátory neurotransmise dopaminu**

(22) 22.12.2000

(32) 22.12.1999

(31) 1999/9904724

(33) SE

(86) PCT/SE00/02674

(87) WO 01/046145

(57) Jsou uvedeny nové sloučeniny na bázi 4-(fenyl N-alkyl)-piperazinu a 4-(fenyl N-alkyl)-piperidinu definované vzorcem 1, kde X je N, CH nebo C, avšak X mohou být pouze c, když sloučenina obsahuje dvojnou vazbu v místě čárkované linie; R_1 je OSO_2CF_3, OSO_2CH_3. SOR_3, SO_2R_3, COR_3, NO_2 nebo $CONHR_3$, a když X je CH nebo C, R_1 může být také CF_3, CN, F, Cl, Br nebo I; R_2 je C_1-C_4 alkyl, alyl, CH_2SCH_3, $CH_2CH_2OCH_3$, $CH_2CH_2CH_2F$, CH_2CF_3, 3,3,3-trifluoropropyl, 4,4,4-trifluorobutyl, nebo -(CH_2)-R_4; R_3 je C_1-C_3 alkyl, CF_3 nebo $N(R_2)_2$; R_4 je C_3-C_6 cykloalkyl, 2-tetrahydrofuran nebo 3-tetrahydrofuran, stejně tak jako jejich farmaceuticky přijatelné soli. Jsou uvedeny také farmaceutické preparáty obsahující výše uvedené sloučeniny a způsoby, kde výše uvedené sloučeniny jsou použity pro léčbu poruch centrálního nervového systému.

(74) Čermák Karel Dr., Národní třída 32, Praha 1, 11000;

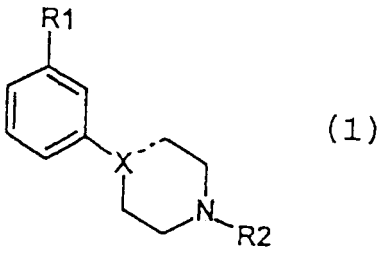

(1)

---

7 (51) **C 07 D 211/18, C 07 D 241/04, C 07 D 295/096, C 07 D 295/073, C 07 D 295/155, A 61 K 31/496, A 61 K 31/451, A 61 P 25/00**

(21) **2002-2074**

(71) A. CARLSSON RESEARCH AB, Göteborg, SE;

(72) Sonesson Clas, Billdal, SE;
Waters Susanna, Göteborg, SE;
Waters Nicholas, Göteborg, SE;
Tedroff Joakim, Danderyd, SE;
Andersson Bengt, Göteborg, SE;

(54) **Nové modulátory neurotransmise dopaminu**

(22) 22.12.2000

(32) 22.12.1999

(31) 1999/9904723

(33) SE

(86) PCT/SE00/02675

(87) WO 01/046146

(57) Jsou uvedeny nové sloučeniny na bázi 4-(fenyl N-alkyl)-piperazinu a 4-(fenyl n-alkyl)-piperidinu definované vzorcem 1, kde X je N, CH nebo C, avšak X může být pouze C, když sloučenina obsahuje dvojnou vazbu v místě čárkované linie; R_1 je CF_3, OSO_2CF_3, OSO_2CH_3, SOR_7, SO_2R_7, COR_7, CN, OR_3, NO_2, $CONHR_3$, 3-thiofen, 2-thiofen, 3-furan, 2-furan, F, Cl, Br nebo I; R_2 je F, Cl, Br, CN, CF_3, CH_3, OCH_3, OH a NH_2; R_3 a R_4 jsou nezávisle H nebo C_1-C_4 alkyl; R_5 je C_1-C_4 alkyl, alyl, CH_2SCH_3, $CH_2CH_2OCH_3$, $CH_2CH_2CH_2F$, CH_2CF_3, 3,3,3-trifluorpropyl, 4,4,4-trifluorbutyl nebo -(CH_2)-R_6; R_6 je C_3-C_6 cykloalkyl, 2-tetrahydrofuran nebo 3-tetrahydrofuran; R_7 je C_1-C_3 alkyl, CF_3 nebo $N(R_4)_2$ a jejich farmaceuticky přijatelné soli. Jsou uvedeny také farmaceutické preparáty obsahující výše uvedené sloučeniny a způsoby, kde výše uvedené sloučeniny jsou použity pro léčbu poruch centrálního nervového systému.

(74) Čermák Karel Dr., Národní třída 32, Praha 1, 11000;

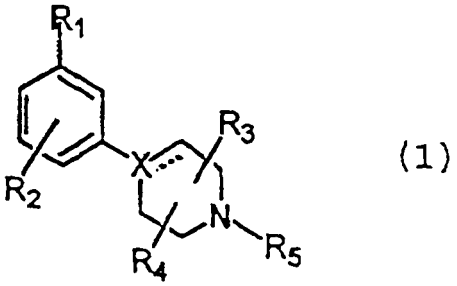

(1)

---

7 (51) **C 07 D 211/34, C 07 D 213/54, C 07 D 213/73, A 61 K 31/44, A 61 K 31/445**

(21) **2001-3930**

(71) ASTRAZENECA AB, Södertälje, SE;

(72) Linschoten Marcel, Mölndal, SE;
Polla Magnus, Mölndal, SE;
Svensson Peder, Mölndal, SE;

(54) **Nové sloučeniny**

(22) 03.05.2000

(32) 03.05.1999

(31) 1999/9901573

(33) SE

(86) PCT/SE00/00834

(87) WO 00/066557

(57) Přítomné řešení se vztahuje ke sloučeninám obecného vzorce (I) a jejich farmaceuticky vhodným solím nebo solvátům nebo solvátům těchto solí, které inhibují karboxypeptidázu U a tak mohou být použity v prevenci a léčbě nemocí spojených s karboxypeptidázou U. Ve svém dalším aspektu se vztahuje ke sloučeninám podle tohoto řešení při použití v léčbě, ke způsobům přípravy těchto nových sloučenin, k farmaceutickým přípravkům obsahujícím nejméně jednu uvedenou sloučeninu nebo její farmaceuticky vhodnou sůl nebo solvát jako účinnou látku a k použití účinných sloučenin pro výrobu léčiva pro léčebné použití, jak je uvedeno výše.

(74) Zelený Pavel JUDr., Hálkova 2, Praha 2, 12000;

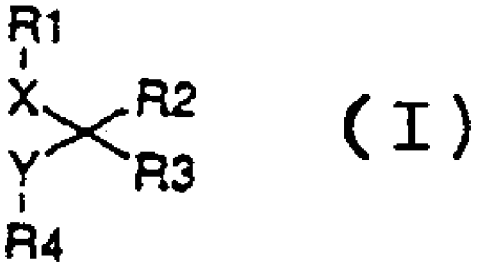

(I)

7 (51) **C 07 D 213/48, C 07 D 213/80, C 07 D 213/30**
(21) **2002-2539**
(71) MERCK PATENT GMBH, Darmstadt, DE;
(72) Bathe Andreas, Darmstadt, DE;
Bokel Heinz, Darmstadt, DE;
Keil Thomas, Fischbachtal, DE;
Knieriemen Ralf, Gross-Zimmern, DE;
Mürmann Christoph, Reinheim, DE;
(54) **Způsob výroby 5-arylnikotinaldehydů**
(22) 05.01.2001
(32) 07.02.2000
(31) 2000/10005150
(33) DE
(86) PCT/EP01/00083
(87) WO 01/058873
(57) Způsob výroby 5-arylnikotinaldehydů redukcí příslušných 5-arylnikotinových kyselin katalytickou hydrogenací v přítomnosti anhydridů karboxylové kyseliny, při kterém se jako katalyzátoru používá komplexu palladium-ligand, přičemž molový poměr palladia k ligandu v případě jednozubových ligandů je 1:5 až 1.15 a v případě dvojzubových ligandů 1:2 až 1:7,5.
(74) Matějka Jan JUDr., Národní 32, Praha, 11000;

7 (51) **C 07 D 213/64, C 07 D 215/22, C 07 D 217/24, C 07 D 239/36, C 07 D 239/90, C 07 D 209/46, C 07 D 209/48, C 07 D 471/04, C 07 D 495/04, A 61 K 31/4412, A 61 K 31/4704, A 61 K 31/517, A 61 K 31/513, A 61 K 31/4035**
(21) **2002-1970**
(71) VERTEX PHARMACEUTICALS INCORPORATED, Cambridge, MA, US;
(72) Golec Julian, Swindon, GB;
Charifson Paul, Framingham, MA, US;
Charrier Jean-Damien, Southam, GB;
Binch Hayley, Oxon, GB;
(54) **Inhibitory kaspáz a jejich použití**
(22) 08.12.2000
(32) 08.12.1999
(31) 1999/169812
(33) US
(86) PCT/US00/33260
(87) WO 01/042216
(57) Řešení se týká nových sloučenin, jejich farmaceuticky použitelných derivátů, které jsou použitelné jako inhibitory kaspáz. Tyto sloučeniny mají obecný vzorec I, ve kterém R^1, R^2 a R^3 jsou popsány výše, kruh A obsahuje žádnou až dvě dvojné vazby, každý ze symbolů X je atom dusíku nebo atom uhlíku, přičemž alespoň jedno X v kruhu A je atom dusíku, kruh A je případně substituovaný, jak je popsáno výše a může být kondenzovaný a nasycený nebo nenasycený pěti až sedmičlenný kruh obsahující 0 až 3 heteroatomy, přičemž jestliže X_3 je atom uhlíku, pak substituent na X_3 je připojen jiným atomem než je atom dusíku.
(74) Hakr Eduard Ing., Přístavní 24, Praha 7, 17000;

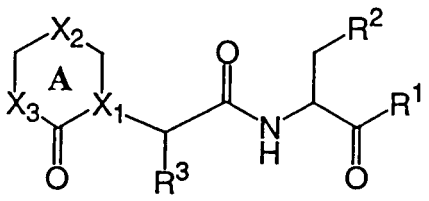

7 (51) **C 07 D 213/80, C 07 D 213/82, A 61 K 31/4406, A 61 K 31/4425, A 61 K 31/455, A 61 P 17/02, A 61 P 17/14**
(21) **2001-2450**
(71) TECHNICAL UNIVERSITY OF LODZ, Lodz, PL;
GEBICKI Jerzy, Lodz, PL;
SYSA-JEDRZEJOWSKA Anna, Lodz, PL;
ADAMUS Jan, Lodz, PL;
(72) Gebicki Jerzy, Lodz, PL;
Sysa-Jedrzejowska Anna, Lodz, PL;
Adamus Jan, Lodz, PL;
(54) **Kompozice pro léčbu kožních chorob**
(22) 07.01.2000
(32) 07.01.1999
(31) 1999/330768
(33) PL
(86) PCT/IB00/00019
(87) WO 00/040559
(57) Řešení zahrnuje použití sloučeniny obecného vzorce I, kde R znamená skupinu NR^2R^3 nebo OR^4; R^1 znamená C_{1-4}alkylovou skupinu; R^2 a R^4 každý nezávisle znamená vodík nebo C_{1-4}alkylovou skupinu; R^3 znamená vodík, C_{1-4}alkylovou skupinu nebo CH_2OH; a X^- znamená fyziologicky přijatelný protianion; při léčbě kožních chorob nebo poruch, ztrátě vlasů, spálenin sluncem, spálenin, opařenin a při hojení ran; rovněž zahrnuje léčivé přípravky obsahující sloučeniny obecného vzorce I, zejména přípravky pro topické podání.
(74) Guttmann Michal JUDr. Ing., Nad Štolou 12, Praha 7, 17000;

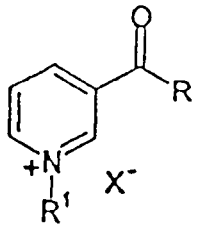

(I)

7 (51) **C 07 D 213/81, C 07 D 213/82, C 07 D 405/12, C 07 D 411/12, C 07 D 401/12, C 07 D 409/12, C 07 D 405/14, C 07 D 495/08, C 07 D 493/08, C 07 D 417/12, C 07 D 275/02, C 07 D 285/06, C 07 D 251/12, C 07 D 231/10, C 07 D 261/10, C 07 D 333/38, C 07 D 215/16, C 07 D 241/44, A 01 N 43/02, A 01 N 43/40, A 01 N 43/72**
(21) **2002-219**
(71) DOW AGROSCIENCES LLC, Indianapolis, IN, US;
(72) Ricks Michael John, Indianapolis, IN, US;
Dent William Hunter III., Indianapolis, IN, US;
Rogers Richard Brewer, Zionsville, IN, US;
Yao Chenglin, Westfield, IN, US;
Nader Bassam Salim, Fishers, IN, US;
Miesel John Louis, Indianapolis, IN, US;
Fitzpatrick Gina Marie, Westfield, IN, US;
Meyer Kevin Gerald, Zionsville, IN, US;
Niyaz Noormohamed Mohamed, Carmel, IN, US;
Morrison Irene Mae, Indianapolis, IN, US;
Gajewski Robert Peter, Indianapolis, IN, US;
(54) **Fungicidní heterocyklické aromatické amidy a jejich prostředky, způsoby použití a přípravy**
(22) 20.07.2000

(32) 20.07.1999
(31) 1999/144676
(33) US
(86) PCT/US00/19794
(87) WO 01/005769
(57) Prostředky obsahující sloučeniny heterocyklických aromatických amidů obecného vzorce I v kombinaci s fytologicky přijatelnými nosiči a/nebo rozpouštědly účinně potlačují plísně a předcházejí plísňovým napadením, konkrétně rostlinným patogenům a plísním rozkládajícím dřevo a dřevěné produkty. Sloučeniny tohoto řešení jsou přednostně používány ve formě prostředků obsahujících jednu nebo více sloučenin obecného vzorce I spolu s fytologicky přijatelným nosičem. Aktivníprostředky mohou dále obsahovat pomocné povrchově aktivní látky a alespoň jednu sloučeninu vybranou ze skupiny skládající se z insekticidů, fungicidů, herbicidů, nematocidů, miticidů, arthopodocidů, baktericidů a jejich kombinací. Popisují se způsoby přípravy heterocyklických aromatických amidů a jejich fungicidních prostředků a způsoby použití sloučenin a prostředků heterocyklických aromatických amidů.
(74) PATENTSERVIS PRAHA a.s., Jivenská 1, Praha 4, 14000;

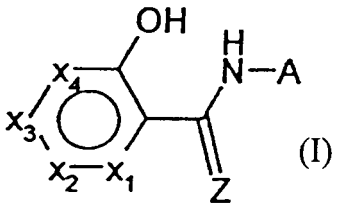

(I)

---

7 (51) **C 07 D 213/81, C 07 D 213/89, C 07 D 409/12, C 07 D 405/12, C 07 D 413/12, A 01 N 43/40, A 01 N 43/80**
(21) **2002-2359**
(71) AVENTIS CROPSCIENCE S. A., Lyon, FR;
(72) Nieto-Roman Francisco, Palencia, ES;
Vors Jean-Pierre, Lyon, FR;
Villier Alain, Saint Didier au Mont d´Or, FR;
Lachaise Héléne, Lyon, FR;
Mousques Adeline, Lyon, FR;
Hartmann Benoît, Sainte-Foy-Lés-Lyon, FR;
Hutin Pierre, Lyon, FR;
Molina Jose Lorenzo, Villeurbanne, FR;
Muller Benoît, Lyon, FR;
(54) **Nové deriváty kyseliny pikolinové, způsob jejich přípravy a jejich použití jako fungicidů**
(22) 05.01.2001
(32) 06.01.2000
(31) 2000/0000140
(33) FR
(86) PCT/FR01/00033
(87) WO 01/049666
(57) Popisují se sloučeniny obecného vzorce I, kde n, G, Q_1, Q_2, X_1, X_2, Y a Z mají specifický význam, způsob přípravy těchto sloučenin, fungicidní kompozice, které obsahují tyto sloučeniny, způsob ošetření rostlin aplikací těchto sloučenin nebo kompozic.
(74) Hakr Eduard Ing., Přístavní 24, Praha 7, 17000;

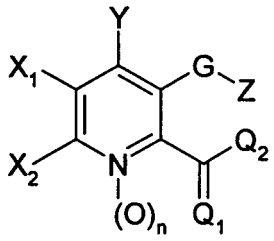

(I)

---

7 (51) **C 07 D 213/81, C 07 D 213/89, C 07 D 409/12, C 07 D 405/12, C 07 D 413/12, A 01 N 43/80, A 01 N 43/40**
(21) **2002-2360**
(71) AVENTIS CROPSCIENCE S. A., Lyon Cedex, FR;
AVENTIS PHARMA S. A., Antony, FR;
(72) Bacque Eric, Morsang-sur-Orge, FR;
Barriere Jean-Claude, Bures sur Yvette, FR;
Vors Jean-Pierre, Lyon, FR;
Nieto-Roman Francisco, Palencia, ES;
Villier Alain, Saint Didier au Mont d´Or, FR;
(54) **Způsob přípravy derivátů kyseliny 3-hydroxypikolinové a jejich použití**
(22) 08.01.2001
(32) 06.01.2000
(31) 2000/0000140
(33) FR
(86) PCT/FR01/00044
(87) WO 01/049667
(57) Popisuje se způsob přípravy sloučenin obecného vzorce I, kde Q_1, Q_2, X_1, X_2, Y a Z mají definovaný význam.
(74) Hakr Eduard Ing., Přístavní 24, Praha 7, 17000;

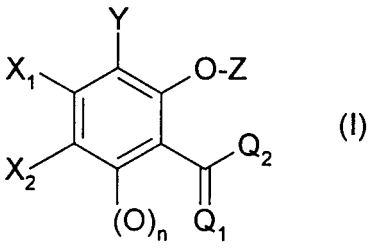

(I)

---

7 (51) **C 07 D 213/82, C 07 D 213/89, C 07 D 401/12, C 07 D 401/14, C 07 D 413/12, C 07 D 417/12, A 61 K 31/455, A 61 P 35/00**
(21) **2002-2582**
(71) NOVARTIS AG, Basel, CH;
(72) Manley Paul William, Arlesheim, CH;
Bold Guido, Gipf-Oberfrick, CH;
(54) **Deriváty 2-aminonikotinamidu, způsob jejich přípravy a jejich použití jako inhibitorů VEGF-receptorové tyrosinkinasy**
(22) 25.01.2001
(32) 27.01.2000
(31) 2000/0001930
(33) GB
(86) PCT/EP01/00835
(87) WO 01/055114
(57) Řešení se týká použití sloučeniny vzorce I, kde n je 1 až 6 včetně; W je atom O nebo atom S; R_1 a R_3 jsou nezávisle na sobě atom vodíku, nižší alkylová skupina nebo acylová skupina; R_2 je cykloalkylová skupina, arylová skupina, monocyklická nebo bicyklická heteroarylová skupina obsahující v kruhu jeden nebo několik atomů dusíku a 0, 1 nebo 2 heteroatomy zvolené nezávisle na sobě z atomu kyslíku a atomu síry, přičemž každá z těchto skupin je případně substituovaná. R a R´jsou nezávisle na sobě atom

vodíku nebo nižší alkylová skupina; X je arylová skupina, nebo monocyklická nebo bicyklická heteroarylová skupina obsahující v kruhu jeden nebo několik atomů dusíku a 0, 1 nebo 2 heteroatomy zvolené nezávisle na sobě ze souboru sestávajícího z atomu kyslíku a atomu síry, přičemž každá z těchto skupin je případně substituovaná; a jejího N-oxidu nebo možného tautomeru nebo farmaceuticky přijatelné soli takové sloučeniny, samotné nebo v kombinaci s farmaceuticky aktivními sloučeninami pro přípravu farmaceutické kompozice pro použití v terapii onemocnění, reagujícího na inhibici VEGF receptorové tyrosinkinasové aktivity; a nových 2-aminonikotinamidových derivátů vzorce I a způsobů jejich přípravy.

(74) Kubát Jan Ing., Přístavní 24, Praha 7, 17000;

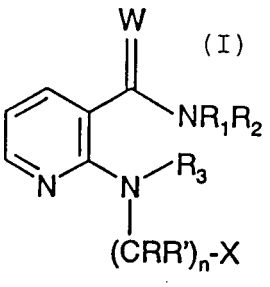

---

7 (51) **C 07 D 215/36, C 07 D 295/22, C 07 D 333/34, C 07 D 285/14, C 07 D 307/91, C 07 D 333/62, C 07 D 271/12, C 07 D 209/08, C 07 D 213/70, C 07 D 513/04, C 07 D 233/84, C 07 D 401/04, C 07 D 217/02, C 07 D 401/12, C 07 D 211/54, A 61 K 31/495, A 61 K 31/445**

(21) **2002-2309**

(71) MERCK PATENT GMBH, Darmstadt, DE;

(72) Ackermann Karl-August, Ober-Ramstadt, DE;
Böttcher Henning, Darmstadt, DE;
Prücher Helmut, Heppenheim, DE;
Van Amsterdam Christoph, Darmstadt, DE;
Seyfried Christoph, Seeheim, DE;
Greiner Hartmut, Weiterstadt, DE;
Bartoszyk Gerd, Weiterstadt, DE;
Harting Jürgen, Darmstadt, DE;

(54) **Deriváty piperidinu a piperazinu, způsob jejich přípravy, jejich použití jako 5HT2A receptorových antagonistů a farmaceutický prostředek, který je obsahuje**

(22) 05.01.2001

(32) 11.01.2000

(31) 2000/10000739

(33) DE

(86) PCT/EP01/00080

(87) WO 01/051469

(57) Deriváty piperidinu a piperazinu obecného vzorce I, kde znamená R^1, R^2 na sobě nezávisle fenyl nebo naftyl popřípadě substituovaný skupinou R^3, R^4 a/nebo R^5, nebo znamená skupinu Het^1; R^3, R^4, R^5 vždy na sobě nezávisle Hal, A, OA, OH, CH, NO_2, NH_2, NHA, NA_2, NH-acyl-, -SA, -SOA, SO_2A, COOA nebo fenyl; X CH nebo atom N; Y SO_2, pokud X znamená atom N nebo atom S, skupinu SO nebo SO_2 pokud X znamená CH; Het^1 nesubstituovaný nebo jednou, dvěma nebo třemi skupinami ze souboru Hal, A, CN, $CONH_2$, CH_2COOA, fenyl-SO_2, acyl, Oa nebo OH substituovaný nenasycený heterocyklický systém obsahující 1, 2 nebo 3 stejné nebů různé heteroatomy ze souboru zahrnujícího atom N, O a S; A C_1-C_6alkyl; alk C_1-C_6alkylen; Hal atom F, Cl, Br nebo J a jejich fyziologicky přijatelné soli a solváty jsou jakožto mocné 5-HT_{2A}antagonisty vhodné pro ošetřování psychóz, schozofrenie, depresí, neurologických poruch, poruch paměti, Parkinsonovy nemoci, amyotropní laterální sklerózy, Alzeimerovy nemoci, Huntingtonovy nemoci, poruch přijímání potravy, jako jsou bulimie, anorexie nervosa, předmenstruačního syndromu a/nebo pro pozitivní ovlivnění nutkavého chování (obsesní nutkavé poruchy OCD).

(74) Matějka Jan JUDr., Národní 32, Praha, 11000;

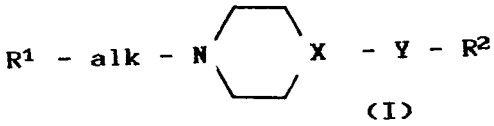

---

7 (51) **C 07 D 233/64, C 07 D 249/02, C 07 C 279/22, A 61 K 31/41, A 61 P 9/10**

(21) **2002-2465**

(71) AVENTIS PHARMA DEUTSCHLAND GMBH, Frankfurt, DE;

(72) Weichert Andreas, Egelsbach, DE;
Albus Udo, Florstadt, DE;
Jansen Hans-Willi, Niedernhausen, DE;
Kleemann Heinz-Werner, Bischofsheim, DE;
Lang Hans-Jochen, Hofheim, DE;

(54) **Substituované benzoylguanidiny, způsob jejich přípravy, jejich použití jako léčiva nebo diagnostika, a léčivo, které je obsahuje**

(22) 08.01.2001

(32) 19.01.2000

(31) 2000/10001879

(33) DE

(86) PCT/EP01/00137

(87) WO 01/053256

(57) Řešení se týká benzoylguanidinů vzorce I, kde R2 je skupina -Y-p-(C_6H_4)-R11, skupina -Y-m- (C_6H_4)-R11 nebo skupina -Y-o-(C_6H_4)-R11; R11 je (C_1-C_9)-heteroarylová skupina, která je vázána přes atom uhlíku nebo přes atom dusíku a je nesubstituovaná nebo je substituována 1 až 3 substituenty zvolenými ze souboru sestávajícího z atomu fluoru, atomu chloru, skupiny CF_3, methylové skupiny, methoxylové skupiny, hydroxylové skupiny, aminové skupiny, methylaminové skupiny, dimethylaminové skupiny a benzylové skupiny; Y je atom kyslíku, atom -S- nebo skupina NR12; R12 je atom vodíku nebo (C_1-C_4)-alkylová skupina; R4 je atom fluoru, atom chloru, atom bromu, atom jodu nebo (C_1-C_4)-alkylová skupina; R1 a R3 mají význam uvedený v nárocích. sloučeniny vzorce I jsou vhodné jako antiarytmická léčiva s kardioprotektivní komponentou pro profylaxi a léčbu infarktu i k terapii anginy pectoris. Tyto sloučeniny rovněž preventivně inhibují patofyziologické pochody spojené se vznikem poškození, způsobených ischémií, zvláště při vzniku ischémicky podmíněných srdečních arytmií.

(74) Kubát Jan Ing., Přístavní 24, Praha 7, 17000;

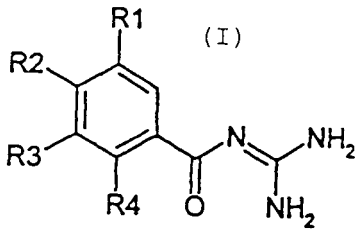

---

7 (51) **C 07 D 235/06, C 07 D 403/08, C 07 D 401/08, A 61 K 31/4184**

(21) **2001-3775**

(71) BASF AKTIENGESELLSCHAFT, Ludwigshafen, DE;

(72) Lubisch Wilfried, Heidelberg, DE;
Kock Michael, Schifferstadt, DE;
Höger Thomas, Edingen-Neckarhausen, DE;
Grandel Roland, Dossenheim, DE;

Schult Sabine, Speyer, DE;
Müller Reinhold, Schifferstadt, DE;

(54) **Derivát benzimidazolu substituovaný cykloalkylovou skupinou, způsob jeho přípravy a jeho použití**

(22) 11.04.2000
(32) 22.04.1999
(31) 1999/19918211
(33) DE
(86) PCT/EP00/03231
(87) WO 00/064878

(57) Derivát benzimidazolu substituovaný cykloalkylovou skupinou obecného vzorce I nebo II, kde znamená A případně skupinou R^3 a R^4 substituovanou karbocyklickou skupinu se 3 až 8 atomy uhlíku popřípadě s nakondenzovanou benzenovou skupinou; R^1 atom H, Cl, F, Br nebo J, C_{1-6}alkyl, OH, NO_2, CF_3, CN, $NR^{11}R^{12}$, NH-CO-R^{13}, O-C_{1-4}alkyl, kde znamená R^{11}, R^{12} atom H nebo skupinu C_{1-4}alkyl a R^{13} atom H, C_{1-4}alkyl, C_{1-4}alkylfenyl nebo fenyl; R^2 atom H, C_{1-6}alkyl nebo C_{1-4}alkylfenyl; R^3 C_{1-6}alkyl, OH, O-C_{1-4}alkyl, O-C_{1-4}alkylfenyl, $NR^{11}R^{12}$, fenyl, C_{1-4}alkylfenyl, CF_3, COOH, $COOC_{1-4}$alkyl, $CONHC_{1-4}$alkyl, $CONH_2$, přičemž je fenyl popřípadě substituován; R^4 - $(O)_p$-$(CH_2)_q$-B, kde znamená B skupinu $NR^{41}R^{42}$ a skupiny vzorce (a), kde znamená p 0 nebo 1; q 0, 1, 2 nebo 3; R^{41} atom H, C_{1-6}alkyl nebo $(CH_2)_r$-E; R^{42} atom vodíku, skupinu alkylovou s 1 až 6 atomy uhlíku, skupinu -CO-R^8, SO_2-R^8, -(C=NH)-R^8 a -(C=HN)-NHR^8; r 0, 1, 2, 3, 4; E popřípadě substituovaný fenyl, a pokud r neznamená 0, 1 také $NR^{11}R^{12}$, NH-C_{1-4}fenyl, pyrrolidin, piperidin, dihydropiperidin, morfolin, homopiperidin, piperazin, homopiperazin, jeho tautomerní formy, možné enantiomerní a diastereomerní formy, možné cistrans isomery na kruzích A, jeho prodrogy a soli jsou jakožto inhibitory enzymu poly(ADP-ribóza)polymeráza vhodné pro výrobu farmaceutických prostředků.

(74) Kalenský Petr JUDr., Hálkova 2, Praha 2, 12000;

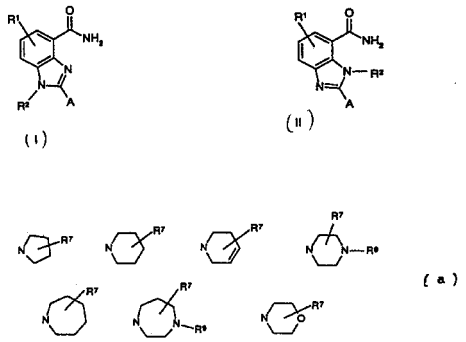

---

7 (51) **C 07 D 235/18, C 07 D 405/04, C 07 D 401/04, C 07 D 417/04, C 07 D 401/12, C 07 D 403/12, A 61 K 31/415, A 61 K 31/44, A 61 P 25/28**

(21) **2002-2420**

(71) SCHERING AKTIENGESELLSCHAFT, Berlin, DE;
(72) Kuhnke Joachim, Potsdam, DE;
Halfbrodt Wolfgang, Berlin, DE;
Moenning Ursula, Woltersdorf, DE;

(54) **1,2-Diarylbenzimidazoly a jejich farmaceutické použití**

(22) 12.01.2001
(32) 14.01.2000
(31) 2000/10002898
(33) DE
(86) PCT/EP01/00334
(87) WO 01/051473

(57) Jsou popsány benzimidazoly obecného vzorce I a použití těchto benzimidazolových derivátů k přípravě léčebných prostředků pro léčbu a profylaxi onemocnění, která jsou spojena s aktivací mikroglií.

(74) Kubát Jan Ing., Přístavní 24, Praha 7, 17000;

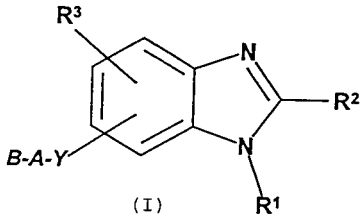

---

7 (51) **C 07 D 239/42, A 61 K 31/505**

(21) **2002-1802**

(71) GLAXO GROUP LIMITED, Greenford, GB;
(72) Green Richard Howard, Watford, GB;
Hartley Charles David, Stevenage, GB;
Naylor Alan, Stevenage, GB;
Payne Jeremy John, Stevenage, GB;
Pegg Neil Anthony, Stevenage, GB;

(54) **Deriváty pyrimidinů**

(22) 23.11.2000
(32) 26.11.1999
(31) 1999/9927844
(33) GB
(86) PCT/EP00/11673
(87) WO 01/038311

(57) Toto řešení poskytuje sloučeniny obecného vzorce I a jejich farmaceuticky přijatelné deriváty, ve kterých R^1 a R^2 jsou nezávisle vybrány ze souboru tvořeného vodíkem, C_{1-6}alklem, C_{2-6}alkenylem, C_{3-6}alkynylem, C_{3-10}cykloalkylC_{0-6}alkylem nebo C_{1-12}cykloalkanovým můstkem; a R^3 je C_{1-6}alkyl nebo skupina NH_2. Sloučeniny obecného vzorce (I) jsou silnými a selektivními inhibitory COX-2 a jsou užívány při léčení bolestí, horečky nebo zánětů u řady stavů a nemocí.

(74) Zelený Pavel JUDr., Hálkova 2, Praha 2, 12000;

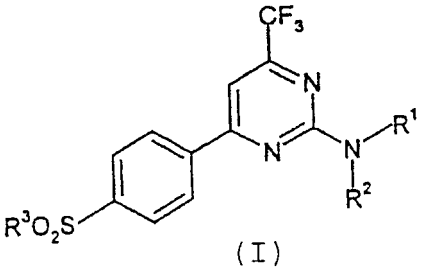

---

7 (51) **C 07 D 239/42, C 07 C 309/59**

(21) **2002-2003**

(71) AVENTIS CROPSCIENCE GMBH, Frankfurt, DE;
(72) Ford Mark James, Bad Soden, DE;
Vermehren Jan, Idstein, DE;

(54) **Nitrosulfobenzamidové sloučeniny, způsob jejich přípravy a použití**

(22) 18.11.2000
(32) 09.12.1999
(31) 1999/19959291
(33) DE
(86) PCT/EP00/11501
(87) WO 01/042226

(57) Sloučeniny obecného vzorce I, ve kterém R^1 znamená nesubstituovaný nebo substituovaný uhlovodíkový zbytek obsahující celkově 1 až 10 atomů uhlíku, výhodně 1 až 6 atomů uhlíku, R^2 znamená nesubstituovaný nebo substituovaný uhlovodíkový zbytek obsahující celkově 1 až 10 atomů uhlíku, výhodně 1 až 6 atomů uhlíku, nebo skupina NR^1R^2 představuje heterocyklický kruh obsahující 3 až 8 atomů v kruhu, přičemž tato skupina je nesubstituovaná nebo substituovaná a obsahuje dusíkový atom skupiny NR^1R^2 jako kruhový heteroatom, přičemž může rovněž obsahovat další jeden nebo dva kruhové

heteroatomy ze skupiny zahrnující N, O a A, a Q znamená atom vodíku nebo kation. Tyto sloučeniny jsou výhodné k použití pro přípravu sulfonylmočovinových sloučenin a jejich prekurzorů, jako jsou například sulfochloridy nebo sulfonamidy.

(74) Všetečka Miloš JUDr., Hálkova 2, Praha 2, 12000;

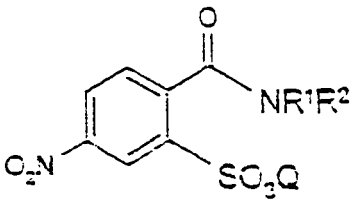

(I)

---

7 (51) **C 07 D 241/04, C 07 D 405/06, C 07 D 243/08, C 07 D 401/06, A 61 K 31/495, A 61 K 31/55, A 61 P 7/00**

(21) **2002-2281**

(71) BOEHRINGER INGELHEIM PHARMA KG, Ingelheim/Rhein, DE;

(72) Heckel Armin, Biberach, DE;
Lehmann-Lintz Thorsten, Ochsenhausen/Laubach, DE;
Thomas Leo, Biberach, DE;
Mark Michael, Biberach, DE;

(54) **Substituované piperazinové deriváty jako inhibitory MTP, způsob jejich výroby a použití pro výrobu farmaceutického prostředku**

(22) 16.12.2000

(32) 27.12.1999

(31) 1999/19963235

(33) DE

(86) PCT/EP00/12842

(87) WO 01/047899

(57) Předkládané řešení se týká substituovaných piperazinových derivátů obecného vzorce I, kde R_a až R_c, Y_a, Y_b, X a n jsou definované, jejich izomerů a jejich solí, zvláště jejich fyziologicky přijatelných solí, které jsou významnými inhibitory mikrosomálního triglyceridového transferového proteinu (MTP), farmaceutického prostředku obsahujícího tyto sloučeniny, jejich použití a jejich výroby.

(74) Korejzová Zdeňka JUDr., Spálená 29, Praha 1, 11000;

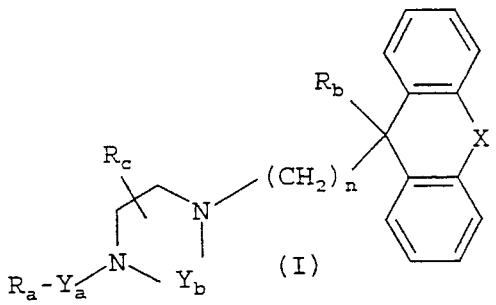

(I)

---

7 (51) **C 07 D 277/46, C 07 D 213/75, C 07 C 275/50, C 07 D 277/56, A 61 K 31/426, A 61 K 31/44, A 61 K 31/17, A 61 P 3/10 // C 07 M 9:00**

(21) **2002-2412**

(71) F. HOFFMANN-LA ROCHE AG, Basle, CH;

(72) Corbett Wendy Lea, Randolph, NJ, US;
Sarabu Ramakanth, Cedar Grove, NJ, US;
Sidduri Achyutharao, Livingston, NJ, US;

(54) **Trans-olefinové aktivátory glukokinázy**

(22) 12.12.2000

(32) 15.12.1999

(31) 1999/170783

(33) US

(86) PCT/EP00/12612

(87) WO 01/044216

(57) 2,3-Disubstituované trans-olefinické N-heteroaromatické nebo močovinové propiomamidy vzorce I s vyznačenou substitucí v poloze 2, kterou je fenylová skupina a v poloze 3, kterou je cykloalkylový kruh, přičemž tyto propionamidy jsou aktivátory glukokinázy zvyšující sekreci inzulinu při léčbě diabetu typu II.

(74) Čermák Karel Dr., Národní třída 32, Praha 1, 11000;

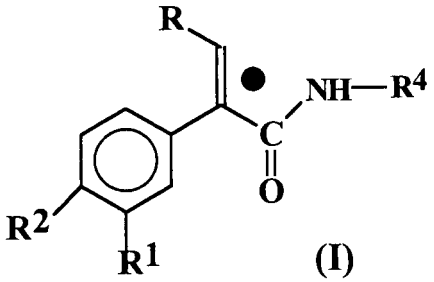

(I)

---

7 (51) **C 07 D 281/16, C 07 D 295/14**

(21) **2002-2463**

(71) EGIS GYÓGYSZERGYÁR RT., Budapest, HU;

(72) Bózsing Dániel, Budapest, HU;
Koványiné Lax Györgyi, Budapest, HU;
Simig Gyula, Budapest, HU;
Rákoczy Györgyné, Budapest, HU;
Tömpe Péter, Budapest, HU;
Krasznai György, Budapest, HU;
Vereczkeyné Donáth Györgyi, Budapest, HU;
Nagy Kálmán, Budapest, HU;

(54) **Způsob přípravy chetiapinu a jeho meziproduktů**

(22) 24.01.2001

(32) 25.01.2000

(31) 2000/0000283

(33) HU

(86) PCT/HU01/00010

(87) WO 01/055125

(57) Řešení se týká nového způsobu přípravy 11-[4-/2-(2-hydroxyethoxy)ethyl/-1-piperazinyl]dibenzo[b,f]-1,4.thiazepinu obecného vzorce (I) známého jako chetiapin, kdy derivát halogenethylpiperazinylthiazepinu obecného vzorce (VIII), ve kterém Hal znamená atom halogenu, je podroben reakci s ethylenglykolem.

(74) Guttmann Michal JUDr. Ing., Nad Štolou 12, Praha 7, 17000;

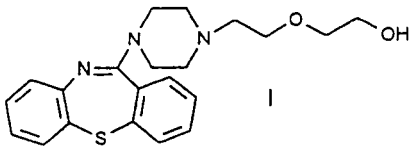

I

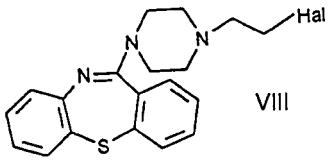

VIII

7 (51) **C 07 D 301/10, B 01 J 23/66, C 07 B 33/00**
(21) **2002-2565**
(71) BAYER AKTIENGESELLSCHAFT, Leverkusen, DE;
(72) Cunningham Derek A. H., Haarlem, NL;
Zumaqué Harry, Bergisch Gladbach, DE;
(54) **Epoxidační katalyzátory obsahující kovy řady lanthanoidů**
(22) 25.01.2001
(32) 07.02.2000
(31) 2000/00102560
(33) EP
(86) PCT/EP01/00810
(87) WO 01/058887
(57) Řešení se týká způsobu epoxidace olefinů za použití molekulárního kyslíku a vodíku, jehož podstata spočívá v tom, že se jako katalyzátor použije sloučenina obsahující zlato, výhodně v nanometrické velikosti, na nosičovém materiálu, který obsahuje jeden nebo více prvků řady lanthanoidů, a směsi obsahující zlato, výhodně v nanometrické velikosti, na nosičovém materiálu, který obsahuje jeden nebo více prvků zvolených z množiny zahrnující kovy, mající atomové číslo 58 až 71, přičemž z této skupiny jsou vyloučeny cer a neodym, jakož u způsobu přípravy uvedených směsí a způsobu katalýzy chemických reakcí prováděním těchto reakcí v přítomnosti uvedené směsi.
(74) Všetečka Miloš JUDr., Hálkova 2, Praha 2, 12000;

7 (51) **C 07 D 305/14, A 61 K 31/337, A 61 P 35/00**
(21) **2002-2478**
(71) INDENA S. P. A., Milano, IT;
(72) Bombardelli Ezio, Milano, IT;
Pontiroli Alessandro, Milano, IT;
(54) **Polosyntetické taxany s antitumorovými a antiangiogeními účinky a jejich použití pro výrobu farmaceutického prostředku**
(22) 15.01.2001
(32) 18.01.2000
(31) 2000MI/000056
(33) IT
(86) PCT/EP01/00386
(87) WO 01/053282
(57) Řešení se týká nových derivátů získaných oxidací, stereospecifickou redukcí a esterifikací baccatinu III a jejich použití jako anititumorového, antiangiogeního a antiartrózního prostředku. Sloučeniny podle řešení mají cytotoxicitu srovnatelnou s cytotoxicitou jiných taxanů, ale nižší systemickou toxicitu a mohou být podávány intravenózně nebo orálně.
(74) Korejzová Zdeňka JUDr., Spálená 29, Praha 1, 11000;

7 (51) **C 07 D 305/14**
(21) **2002-2490**
(71) INDENA S. P. A., Milano, IT;
(72) Gabetta Bruno, Milano, IT;
Zini Gianfranco, Milano, IT;
(54) **Chromatografická metoda separace paclitaxelu a cefalomaninu**
(22) 09.11.2001
(32) 28.11.2000
(31) 2000/724504
(33) US
(86) PCT/EP01/12982
(87) WO 02/044162
(57) Řešení se týká způsobu separace paclitaxelu od cefalomaninu a ostatních příbuzných sloučenin získáním výchozího materiálu, který obsahuje paclitaxel a cefalomanin; rozpuštěním výchozího materiálu v některé z konkrétně uvedených rozpouštědel jako je butylformát a butylacetát za vzniku směsi; podrobením směsi kolonové chromatografii za vzniku eluované frakce paclitaxelu, eluované frakce cefalomaninu a zbytku; a odděleným sušením frakcí paclitaxelu a cefalomaninu za vzniku oddělených krystalických forem paclitaxelu a nebo cefalomaninu.
(74) Korejzová Zdeňka JUDr., Spálená 29, Praha 1, 11000;

7 (51) **C 07 D 307/88 // C 07 D 307/87**
(21) **2002-2601**
(71) H. LUNDBECK A/S, Valby-Copenhagen, DK;
(72) Petersen Hans, Vanlose, DK;
(54) **Způsob výroby 5-kyanoftalidu**
(22) 14.01.2000
(32) 14.01.2000
(31) 2000DK/0000016
(33) WO
(86) PCT/DK00/00016
(87) WO 01/051477
(57) Způsob výroby 5-kyanoftalidu vzorce III spočívá v tom, že se na sloučeninu obecného vzorce IV, kde X znamená O nebo S, R^1 a R^2 se nezávisle volí ze skupiny atom vodíku a C1-C6alkyl nebo spolu tvoří C2-C5alkylenový řetězec za vzniku spirokruhu, R^3 se volí ze skupiny atom vodíku a C1-C6alkyl, R^4 se volí ze skupiny atom vodíku, C1-C6alkyl, karboxyskupina nebo její prekursor nebo R^3 a R^4 společně tvoří C2-C5alkylenový řetězec za vzniku spirokruhu, působí dehydratačním činidlem nebo v případě, že X znamená S se tepelně rozštěpí thiazolinový kruh nebo se působí iniciátorem radikálů, například peroxidem nebo světlem za vzniku 5-kyanoftalidu vzorce III.
(74) Korejzová Zdeňka JUDr., Spálená 29, Praha 1, 11000;

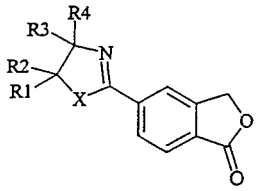

(IV)

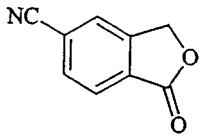

(III)

7 (51) **C 07 D 307/88 // C 07 D 307/87**
(21) **2002-2627**
(71) H. LUNDBECK A/S, Valby-Copenhagen, DK;
(72) Petersen Hans, Vanlose, DK;
Rock Michael Harold, Hvidovre, DK;
(54) **Způsob výroby citalopramu**
(22) 30.12.1999
(32) 30.12.1999
(31) 1999DK/9900740
(33) WO
(86) PCT/DK99/00740
(87) WO 01/049672
(57) Způsob výroby meziproduktu pro výrobu citalopramu vzorce II spočívá v tom, že se nechá reagovat isobenzofuran-1-on obecného vzorce IV, kde R´ znamená atom halogenu nebo skupinu obecného vzorce $CF_3.(CF_2)_n$-SO_2-, kde n znamená celé číslo 0 až 7, se zdrojem kyanidu, popřípadě v přítomnosti katalyzátoru.
(74) Korejzová Zdeňka JUDr., Spálená 29, Praha 1, 11000;

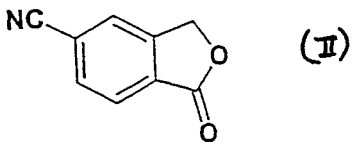

(II)

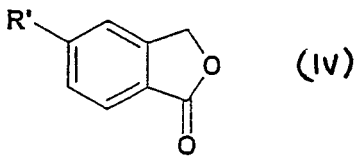

(IV)

7 (51) **C 07 D 401/04, A 61 K 31/4155, A 61 K 31/4709, A 61 P 9/10**
(21) **2002-1332**
(71) PFIZER PRODUCTS INC., Groton, CT, US;
(72) Brostrom Lyle Robinson, Lincolnshire, IL, US;
Connolly Terrence Joseph, Edmonton, CA;
Li Zheng Jane, Groton, CT, US;
Orrill Susan Lee, Groton, CT, US;
Shah Bharat Kiritkumar, Groton, CT, US;
(54) **Krystaly inhibitoru iontoměniče sodík-vodík typu 1**
(22) 09.10.2000
(32) 29.10.1999
(31) 1999/162374
(33) US
(86) PCT/IB00/01460
(87) WO 01/030759
(57) Předkládané řešení se týká krystalů inhibitorů NHE-1, způsobů použití takových krystalů inhibitorů a farmaceutických prostředků obsahujících takové krystaly inhibitorů NHE-1. Krystaly inhibitorů NHE-1 jsou užitečné pro snížení tkáňového poškození, které je způsobené ischemií tkáně.
(74) Matějka Jan JUDr., Národní 32, Praha, 11000;

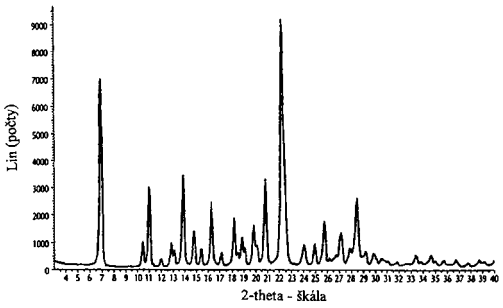

7 (51) **C 07 D 401/04, C 07 D 413/14, C 07 D 403/04, A 61 K 31/4178, A 61 K 31/4439, A 61 K 31/506, A 61 P 9/00**
(21) **2002-1746**
(71) SMITHKLINE BEECHAM PLC., Brentford, GB;
(72) Adams Jerry L., Wayne, PA, US;
Johnson Neil W., Downington, PA, US;
Murray Jeffrey H., Norristown, PA, US;
(54) **Nové sloučeniny**
(22) 20.11.2000
(32) 22.11.1999, 22.11.1999, 22.11.1999, 22.11.1999
(31) 1999/166886, 1999/166885, 1999/166814, 1999/166895
(33) US, US, US, US
(86) PCT/US00/31791
(87) WO 01/037835
(57) Předložené řešení je zaměřeno na nové sloučeniny obecného vzorce I a jejich použití při léčení chorob savce, při kterých se vyskytuje nepříhodná, nadměrná nebo nežádoucí angiogeneze a/nebo kde se vyskytuje nadměrná aktivita receptoru Tie2.
(74) Zelený Pavel JUDr., Hálkova 2, Praha 2, 12000;

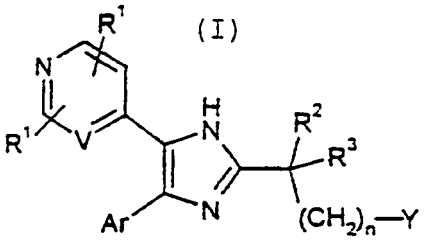

(I)

7 (51) **C 07 D 401/04, C 07 D 401/12, C 07 D 401/14, C 07 D 403/04, C 07 D 403/12, C 07 D 403/14, C 07 D 405/04, C 07 D 409/04, C 07 D 417/04, C 07 D 233/88, A 61 K 31/4168, A 61 K 31/4178, A 61 P 9/02, A 61 P 9/06, A 61 P 25/06, A 61 P 19/02, A 61 P 19/10, A 61 P 37/08, A 61 P 35/00**
(21) **2002-1834**
(71) THE PROCTER & GAMBLE COMPANY, Cincinnati, OH, US;
(72) Liu Song, Cincinnati, OH, US;
Blass Benjamin Eric, Cincinnati, OH, US;
Portlock David Edward, Mainville, OH, US;
(54) **N-(1-fenylethyl)-5-fenyl-imidazol-2-aminové deriváty, prostředky je obsahující a jejich použití**
(22) 14.12.2000
(32) 17.12.1999, 29.03.2000
(31) 1999/172709, 2000/192811
(33) US, US
(86) PCT/US00/33820
(87) WO 01/044203
(57) Předkládané řešení se týká sloučenin obecného chemického vzorce I, kde každý R1 tvoří nezávisle na sobě alkyl, aryl nebo heterocykl, každý R2, R4, R7 a R8 tvoří nezávisle na sobě vodík nebo jiný substituent, A je aryl nebo heterocykl, a farmaceuticky přijatelných solí těchto sloučenin. Předkládané řešení se také týká farmaceutických prostředků obsahujících tyto sloučeniny a způsobů léčby nebo prevence nemocí nebo poruch pomocí těchto sloučenin.
(74) PATENTSERVIS PRAHA a.s., Jivenská 1, Praha 4, 14000;

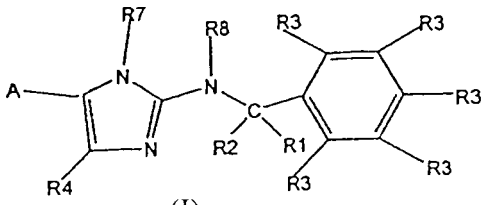

(I)

7 (51) **C 07 D 401/04, C 07 D 401/14, C 07 D 471/04, A 61 K 31/445, A 61 K 38/04, C 07 K 5/00**
(21) **2002-2628**
(71) BOEHRINGER INGELHEIM PHARMA KG, Ingelheim/Rhein, DE;
(72) Rudolf Klaus, Warthausen, DE;
Eberlein Wolfgang, Biberach, DE;
Dreyer Alexander, Ochsenhausen, DE;
Müller Stephan Georg, Warthausen, DE;
Doods Henri, Warthausen, DE;
Bauer Eckhart, Biberach, DE;
Hurnaus Rudolf, Biberach, DE;

(54) **Substituované piperidiny, způsob jejich výroby a farmaceutický prostředek s obsahem těchto sloučenin**
(22) 22.12.2000
(32) 30.12.1999
(31) 1999/19963868
(33) DE
(86) PCT/EP00/13236
(87) WO 01/049676
(57) Substituované piperidiny obecného vzorce I, ve kterých A^1, A^2, R, R^1 a R^2 mají specifické významy, jejich tautomery, diastereomery, enantiomery, jejich směsi a jejich soli, zvláště jejich fyziologicky přijatelné soli s anorganickými nebo organickými kyselinami nebo bázemi, které mají cenné farmakologické vlastnosti, zvláště antagonistické účinky na CGRP, farmaceutický prostředek s obsahem těchto sloučenin, použití těchto sloučenin a způsob jejich výroby.
(74) Korejzová Zdeňka JUDr., Spálená 29, Praha 1, 11000;

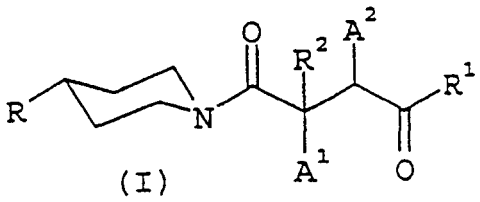

(I)

---

7 (51) **C 07 D 401/06, C 07 D 401/12, C 07 D 401/14, C 07 D 405/14, C 07 D 409/14, C 07 D 413/14, C 07 D 211/58, C 07 D 211/66, C 07 D 491/08, C 07 D 495/08, C 07 D 471/14, C 07 D 471/10, A 61 K 31/4468, A 61 P 13/10, A 61 P 25/28**
(21) **2002-1830**
(71) THERAVANCE, INC., South San Francisco, CA, US;
(72) Mammen Mathai, San Mateo, CA, US;
Oare David, Belmont, CA, US;
(54) **Močovinové sloučeniny, které mají antagonistickou aktivitu vůči muskarinnímu receptoru**
(22) 07.12.2000
(32) 07.12.1999
(31) 1999/456170
(33) US
(86) PCT/US00/33155
(87) WO 01/042213
(57) Močovinové sloučeniny, které jsou antagonisty a agonisty muskarinního receptoru, farmaceutické prostředky obsahující takové sloučeniny a způsoby přípravy takových sloučenin.
(74) PATENTSERVIS PRAHA a.s., Jivenská 1, Praha 4, 14000;

---

7 (51) **C 07 D 401/06, C 07 D 405/12, C 07 D 413/06, C 07 D 403/06, C 07 D 417/06, C 07 D 207/08, A 61 K 31/4025, A 61 P 25/18, A 61 P 25/18, A 61 P 25/24**
(21) **2002-2581**
(71) NOVARTIS AG, Basel, CH;
(72) Seiler Max Peter, Riehen, CH;
Nozulak Joachim, Heitersheim, DE;
(54) **1,3-disubstituované pyrrolidiny, způsob jejich přípravy, jejich použití a farmaceutický prostředek, který je obsahuje**
(22) 26.01.2001
(32) 28.01.2000
(31) 2000/0002100
(33) GB
(86) PCT/EP01/00861
(87) WO 01/055132
(57) Sloučenina obecného vzorce I, ve kterém mají substituenty R_0, R_1, R_2 a A specifické významy, ve formě volné báze nebo adiční soli s kyselinou, způsob jejich přípravy zahrnující alkylaci sloučeniny obecného vzorce II, ve kterém mají symboly R_1 a R_2 specifické významy, a izolaci výsledné sloučeniny ve formě volné báze nebo adiční soli s kyselinou, použití těchto sloučenin jako léčiv a farmaceutický prostředek, který je obsahuje.
(74) Kubát Jan Ing., Přístavní 24, Praha 7, 17000;

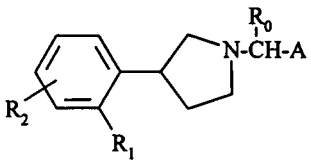

(I)

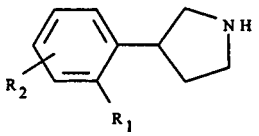

(II)

---

7 (51) **C 07 D 401/12, C 07 D 401/14, C 07 D 213/82, A 61 K 31/44, A 61 K 31/40, A 61 K 31/416, A 61 K 31/4184, A 61 K 31/4192**
(21) **2002-1644**
(71) ELI LILLY AND COMPANY, Indianapolis, IN, US;
(72) Hopkins Randall Bruce, Indianapolis, IN, US;
Hancock Deana Lori, Carthage, IN, US;
Quimby Michael Eugene, Indianapolis, IN, US;
Rothhaar Roger Ryan, Reelsville, IN, US;
Werner John Arnold, Greenwood, IN, US;
(54) **Aryloxypropanolaminy pro zlepšení produkce hospodářských zvířat, způsob jejich přípravy, jejich použití a farmaceutický prostředek s jejich obsahem**
(22) 13.11.2000
(32) 15.11.1999
(31) 1999/165460
(33) US
(86) PCT/US00/31060
(87) WO 01/036413
(57) Řešení se týká sloučeniny strukturního vzorce I, kde R1 je substituovaná nebo nesubstituovaná arylová skupina; R2 a R3 jsou nezávisle na sobě -H a C_1-C_4 alkylová skupina s přímým nebo rozvětveným řetězcem; R4 a R5 jsou nezávisle na sobě -H a C_1-C_4 alkylová skupina s přímým nebo rozvětveným řetězcem nebo vytvářejí společně s atomem dusíku, ke kterému jsou vázány, nearomatický heterocyklický kruh; druh A a kruh B jsou nezávisle na sobě dále popřípadě substituovány jedním nebo dvěma substituenty. Řešení se dále týká fyziologicky přijatelných solí strukturního vzorce uvedeného výše a způsobu podpory růstu, účinnosti využití krmiva a/nebo produkce libového masa u užitkových zvířat. Způsob zahrnuje podávání zvířeti účinného množství jedné nebo více sloučenin strukturního vzorce uvedeného výše nebo její fyziologicky přijatelné sole.
(74) Švorčík Otakar JUDr., Hálkova 2, Praha 2, 12000;

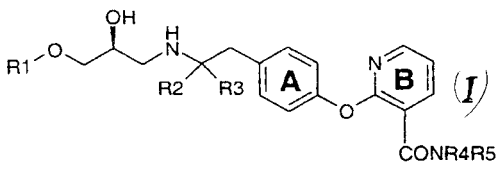

(I)

---

7 (51) **C 07 D 401/12, C 07 D 405/12, C 07 D 413/12, C 07 D 217/24, A 61 K 31/472, A 61 K 31/4725, A 61 P 3/04, A 61 P 3/06, A 61 P 3/10, A 61 P 9/10, A 61 P 29/00**
(21) **2002-1911**
(71) KYOTO PHARMACEUTICAL INDUSTRIES, LTD., Kyoto-shi, JP;
(72) Matsui Hiroshi, Nara-shi, JP;
Kobayashi Hideo, Uji-shi, JP;
Azukizawa Satoru, Kyoto-shi, JP;
Kasai Masayasu, Kyoto, JP;
Yoshimi Akihisa, Takatsuki-shi, JP;
Shirahase Hiroaki, Nagaokakyo-shi, JP;
(54) **Nové heterocyklické sloučeniny a jejich soli a jejich využití v lékařství**
(22) 29.11.2000
(32) 03.12.1999, 27.09.2000
(31) 1999/345543, 2000/295108
(33) JP, JP
(86) PCT/JP00/08464
(87) WO 01/040192
(57) Předkládané řešení se týká nových heterocyklických sloučenin obecného vzorce I, kde R^1 je vodík nebo nižší alkyl, R^2 je atom vodíku, alkyl, případě obsahující substituent, a podobně, R^3 je atom vodíku, nižší alkyl a podobně, A je jednoduchá vazba nebo >N-R^5, kde R^5 je atom vodíku nebo nižší alkyl a podobně, B je nižší alkylen a Y je aryl, případně obsahující substituent a podobně, a jejich farmaceuticky přijatelných solí, které mají hypoglykemické účinky, hypolipidemické účinky na krev, zlepšené účinky na odolnost vůči inzulinu nebo aktivační účinky na PPAR (peroxisome proliferator-activated receptor) a jsou užitečné jako hypoglykemická činidla, hypolipidemická činidla, činidla, která zlepšují odolnost vůči inzulinu, terapeutická činidla na diabet, terapeutická činidla při diabetických komplikacích, činidla, která zlepšují toleranci ke glukóze, antiaterosklerotická činidla, činidla proti obesitě, protizánětlivá činidla, činidla pro profylaxi nebo léčby chorob zprostředkovaných PPAR a činidla pro profylaxi nebo léčbu syndromu X.
(74) PATENTSERVIS PRAHA a.s., Jivenská 1, Praha 4, 14000;

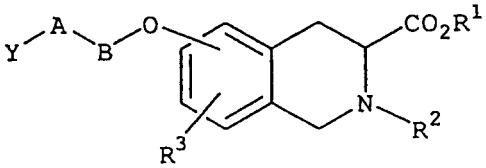

[I]

---

7 (51) **C 07 D 401/12, A 61 K 31/404, A 61 K 31/44, A 61 P 35/00**
(21) **2002-2094**
(71) ZENTARIS AG, Frankfurt, DE;
(72) Günther Eckhard, Maintal, DE;
Emig Peter, Bruchköbel, DE;
Reichert Dietmar, Eschau, DE;
Le Baut Guillaume, Saint Sebastien, DE;
Nickel Bernd, Mühltal, DE;
Bacher Gerald, Germering, DE;
(54) **Substituované deriváty kyseliny N-benzylindol-3-ylglyoxylové mající protinádorové účinky**
(22) 19.12.2000
(32) 23.12.1999
(31) 1999/19962300
(33) DE
(86) PCT/EP00/12947
(87) WO 01/047913
(57) Řešení se týká nových substituovaných derivátů kyseliny N-benzyl-idol-3-ylglyoxylové obecného vzorce I a jejich použití pro léčení všech stavů charakterizovaných rozvojem nádorů. Řešení se dále týká jejich fyziologicky tolerovatelných kyselých adičních solí a je-li to možné, jejich N-oxidů. Kromě toho se řešení týká farmaceutických přípravků obsahujících alespoň jednu ze sloučenin výše zmíněného vzorce nebo jejich solí nebo N-oxidů s fyziologicky tolerovatelnými anorganickými nebo organickými kyselinami a je-li to vhodné, farmaceuticky využitelné vehikula a/nebo ředidla nebo pomocné látky a také se týká lékových forem sloučenin výše zmíněného vzorce obsahujících alespoň jednu ze sloučenin tohoto vzorce nebo jejich solí ve formě tablet, potažených tablet, kapslí, roztoků pro infuzi nebo ampule, čípků, náplasti, práškových přípravků, které mohou být použity pomocí inhalace, suspenzí, krémů a mastí.
(74) Čermák Karel Dr., Národní třída 32, Praha 1, 11000;

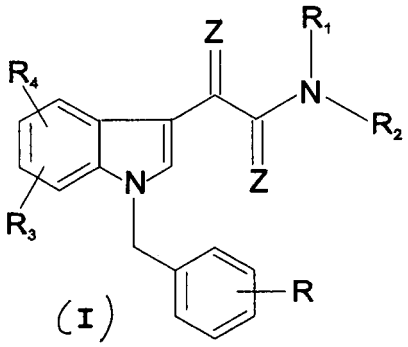

(I)

---

7 (51) **C 07 D 401/12, C 07 D 403/12, C 07 D 401/14, C 07 D 209/32, C 07 D 417/14, A 61 K 31/405, A 61 K 31/433, A 61 K 31/41, A 61 K 31/4439, A 61 P 9/10, A 61 P 7/02, A 61 P 19/02, A 61 P 19/10**
(21) **2002-2616**
(71) MERCK PATENT GMBH, Darmstadt, DE;
(72) Goodman Simon, Griesheim, DE;
Gottschlich Rudolf, Reinheim, DE;
Wiesner Matthias, Mainz, DE;
(54) **Indol-3-ylderivát, jeho použití a farmaceutický prostředek, který ho obsahuje**
(22) 05.01.2001
(32) 11.02.2000
(31) 2000/10006139
(33) DE
(86) PCT/EP01/00084
(87) WO 01/058893
(57) Indol-3-ylderivát obecného vzorce I, kde znamená A a B na sobě nezávisle atom O, S, NH, NR^7, CO, CONH, NHCO nebo přímou vazbu; X popřípadě skupinou R^4 nebo R^5 monosubstituovaný C_{1-21}alkylen nebo přímou vazbu; R^1 H, Z nebo -$(CH_2)_o$-Ar; R^2 H, R^7 nebo -C(O)Z; R^3 NHR^6, NR^6-C(=NR^6)-NHR^6, -C(=NR^6)-NHR^6, -NR^6-C(=NR^9)-NHR^6, -C(=NR^9)-NHR^6 nebo Het^1; R^4 nebo R^5 na sobě nezávisle H, oxo, R^7, -$(CH_2)_o$-Ar, -CO.$(CH_2)_o$-Ar, -$CO(CH_2)_o$-R^7, -CO-$(CH_2)_o$-Het, Het, NHR^6, NHAr, NH-Het, CONH-R^7, CONH.$(CH_2)_o$-Ar, CONH-$(CH_2)_o$-Het, OR^7, OAr, OR^6 nebo O-Het; R^6 H, -C(O)R^7, -C(O)Ar, -C(O)-Het, R^7, $COOR^7$, COO-$(CH_2)_o$-Ar, COO- $(CH_2)_o$-Het. SO_2-Ar, SO_2R^7 nebo SO_2-Het; R^7 C_{1-10}alkyl nebo C_{3-10}cykloalkyl; R^8 Hal, NO_2, CN, Z, -$(CH_2)_o$-Ar, $COOR^1$, OR^1, CF_3, OCF_3, SO_2R^1, NHR^1, $N(R^1)_2$, NH-C(O)R^1, $NHCOOR^1$, COOH, COOZ nebo C(O)R^1; R^9 CN nebo NO_2; Z C_{1-6}alkyl; n 0, 1 nebo 2; m 0, 1, 2, 3, 4, 5 nebo 6; o 0, 1 nebo 2, a jejich fyziologicky přijatelné soli a solváty jsou jako inhibitory integrinu vhodné pro výrobu léčiv k ošetřování thrombózy, infarktu srdce, koronárních onemocnění srdce, ateriosklerózy, zánětů, restenózy, reumatické arthritidy, makulárního degenerativního onemocnění, diabetické retinopatie, nádorových onemocnění, osteoporózy, infekcí a restenózy po angioplastii.
(74) Matějka Jan JUDr., Národní 32, Praha, 11000;

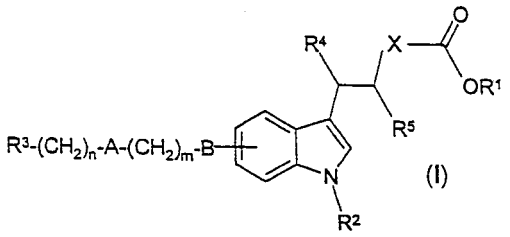

7 (51) **C 07 D 403/02, C 07 D 403/14, C 07 D 413/14, C 07 D 405/14, C 07 D 471/04, A 61 K 31/496, A 61 P 25/00**
(21) **2002-2319**
(71) H. LUNDBECK A/S, Valby-Copenhagen, DK;
(72) Ruhland Thomas, Valby, DK;
Krog-Jensen Christian, Copenhagen, DK;
Rottländer Mario, Valby, DK;
Mikkelsen Gitte, Ballerup, DK;
Moltzen Ejner Knud, Gentofte, DK;
Andersen Kim, Virum, DK;
(54) **Substituovaná fenylpiperazinová sloučenina a farmaceutický prostředek, který ji obsahuje**
(22) 20.12.2000
(32) 30.12.1999
(31) 1999/01885
(33) DK
(86) PCT/DK00/00721
(87) WO 01/049678
(57) Řešení poskytuje sloučeniny obecného vzorce I, kde R^1-R^8, X, Y, Z, n a m mají specifické významy. sloučeniny podle tohoto řešení mají afinitu k 5-HT_{1A} receptoru a jsou využitelné při léčbě afektivních a neurologických onemocnění.
(74) Korejzová Zdeňka JUDr., Spálená 29, Praha 1, 11000;

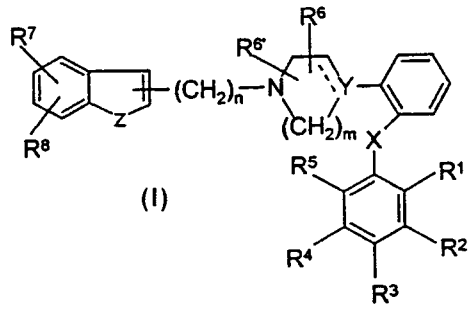

7 (51) **C 07 D 403/04, A 61 K 31/496, A 61 K 31/404, A 61 P 25/18, A 61 P 25/22, A 61 P 25/24**
(21) **2002-2489**
(71) H. LUNDBECK A/S, Valby-Copenhagen, DK;
(72) Ruhland Thomas, Valby, DK;
Krog-Jensen Christian, Copenhagen, DK;
Rottländer Mario, Valby, DK;
Mikkelsen Gitte, Ballerup, DK;
Andersen Kim, Virum, DK;
Moltzen Ejner Knud, Gentofte, DK;
(54) **Indolová sloučenina a farmaceutický prostředek, který ji obsahuje**
(22) 29.12.2000
(32) 30.12.1999
(31) 1999/01889
(33) DK
(86) PCT/DK00/00742
(87) WO 01/049680
(57) Řešení poskytuje sloučeniny obecného vzorce I, kde X je O nebo S; n je 2,3,4,5,6,7,8,9 nebo 10; m je 2 nebo 3; Y představuje N, C nebo CH; přerušovaná čára představuje možnou vazbu a R^1, $R^{1'}$,R^2, R^3, R^4, R^5, R^6, R^7, R^8, R^9, R^{10}, R^{11} a R^{12} mají specifické významy. Tyto sloučeniny jsou ligandy 5-HT_{1A}-receptoru a mohou být použity jako léčiva při poruchách nervové soustavy.
(74) Korejzová Zdeňka JUDr., Spálená 29, Praha 1, 11000;

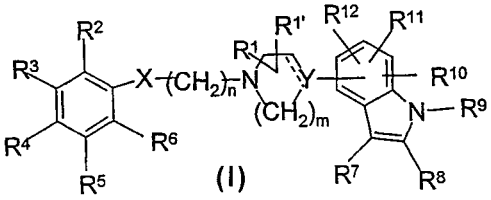

7 (51) **C 07 D 403/04, C 07 D 403/14, A 61 K 31/404, A 61 P 9/00, A 61 P 25/00**
(21) **2002-2497**
(71) SANOFI-SYNTHELABO, Paris, FR;
(72) Roux Richard, Vailhauques, FR;
Serradeil-le Gal Claudine, Escalquens, FR;
Tonnerre Bernard, Vailhauques, FR;
Wagnon Jean, Montpellier, FR;
(54) **Nové deriváty 1,3-dihydro-2H-indol-2-onu, způsob jejich přípravy a farmaceutická kompozice, která je obsahuje**
(22) 24.01.2001
(32) 25.01.2000
(31) 2000/0000957
(33) FR
(86) PCT/FR01/00226
(87) WO 01/055130
(57) Popisují se sloučeniny vzorce I a také jejich možné soli s minerálními nebo organickými kyselinami a jejich solváty a/nebo hydráty, které mají afinitu a selektivitu vůči receptorům V_{1b} nebo vůči V_{1b} a V_{1a} receptorům arginin-vasopressinu. Popisuje se také způsob jejich přípravy a meziprodukty, které jsou vhodné pro jejich přípravu, farmaceutické kompozice, které je obsahují a jejich použití při přípravě léčebných prostředků.
(74) Hakr Eduard Ing., Přístavní 24, Praha 7, 17000;

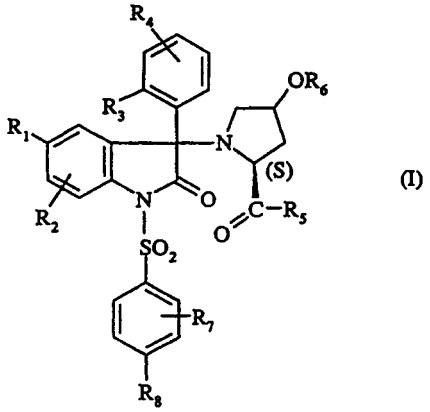

7 (51) **C 07 D 403/04, C 07 D 403/06, C 07 D 401/04, C 07 D 401/06, C 07 D 295/027, C 07 D 295/104, A 61 K 31/495, A 61 K 31/496, A 61 P 25/00**
(21) **2002-2603**
(71) H. LUNDBECK A/S, Valby-Copenhagen, DK;
(72) Bang-Andersen Benny, Copenhagen, DK;
Kehler Jan, Kgs. Lyngby, DK;
Felding Jakob, Charlottenlund, DK;
(54) **4-fenyl-1-piperazinylové deriváty**
(22) 22.12.2000
(32) 30.12.1999
(31) 1999/01887
(33) DK
(86) PCT/DK00/00728
(87) WO 01/049679

(57) 4-fenyl-1-piperazinylové deriváty obecného vzorce I, v němž jednotlivé symboly mají specifický význam a symbol X a představují vzorec II, jsou látky, které mají inhibiční vliv na některé dopaminové receptory a jsou proto vhodné ve formě farmaceutických prostředků, které rovněž tvoří součást řešení pro použití k léčení různých psychotických poruch, jako pozitivních a negativních příznaků schizofrénie, afektivních poruch, jako jsou generalizované úzkostné poruchy, panické poruchy a obsesivní nutkavé poruchy, deprese, agresivní poruchy, kognitivní poruchy a dyskinese, vyvolané léčením pomocí L-dopa.

(74) Korejzová Zdeňka JUDr., Spálená 29, Praha 1, 11000;

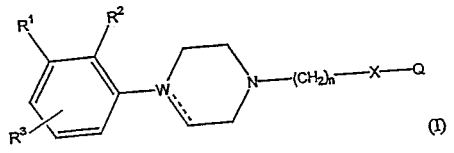

(I)

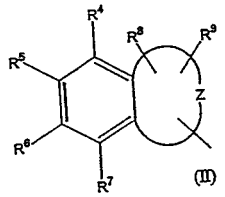

(II)

---

7 (51) **C 07 D 403/12, C 07 D 495/04, C 07 D 498/04, C 07 D 471/04, C 07 D 487/04, A 61 K 31/55, A 61 P 13/00 // (C 07 D 495/04, C 07 D 223:00, C 07 D 333:00), (C 07 D 495/04, C 07 D 243:00, C 07 D 333:00), (C 07 D 471/04, C 07 D 243:00, C 07 D 221:00), (C 07 D 487/04, C 07 D 231:00, C 07 D 243:00), (C 07 D 487/04, C 07 D 243:00, C 07 D 249:00)**

(21) **2002-2305**

(71) FERRING BV, Hoofddorp, NL;

(72) Ashworth Doreen Mary, Southampton, GB;
Pit Gary Robert William, Tidworth, GB;
Hudson Peter, Southampton, GB;
Yea Christopher, Romsey, GB;
Franklin Fichard Jeremy, Wokingham, GB;

(54) **Kondenzované azepiny jako vazopresinoví agonisté**

(22) 04.01.2001

(32) 05.01.2000

(31) 2000/0000079

(33) GB

(86) PCT/GB01/00023

(87) WO 01/049682

(57) Nové sloučeniny obecného vzorce I, kde A je bicyklický nebo tricyklický azepinový derivát, V^1 a V^2 jsou oba H, OMe nebo F, nebo jeden z V^1 a V^2 je Br, Cl, F, OH, OMe, OBn, OPh, O-acyl, N_3, NHBn nebo NH-acyl, a druhý je H, nebo V^1 a V^2 znamenají dohromady =O, $-O(CH_2)_pO-$, nebo $-S(CH_2)_pS-$; W^1 je buď O nebo S; X^1 a X^2 jsou oba H, nebo dohromady znamenají =O nebo S; Y je OR^5 nebo NR^6R^7; R^1, R^2, R^3 a R^4 je každý nezávisle vybrán ze skupiny, kterou tvoří H, nižší alkyl, nižší alkoxy, F, Cl a Br; R^5 je vybrán ze skupiny, kterou tvoří H a nižší alkyl; R^6 a R^7 jsou nezávisle vybrány ze skupiny, kterou tvoří H, nižší alkyl, nebo dohromady znamenají $-(CH_2)_n-$; n = 3, 4, 5, 6; a p je 2 nebo 3. Tyto sloučeniny jsou agonisté vazopresinového V_2 receptoru a jsou užitečné jako antidiuretika a prokoagulační činidla. Dále pak farmaceutické prostředky obsahující tyto vazopresinové agonisty, přičemž tyto prostředky jsou užitečné zejména při léčení úplavice močové, noční enuréze a nokturie.

(74) PATENTSERVIS PRAHA a.s., Jivenská 1, Praha 4, 14000;

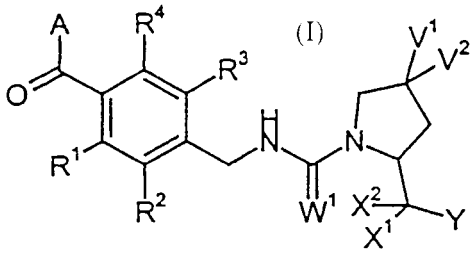

(I)

---

7 (51) **C 07 D 403/14, C 07 D 401/14, A 61 K 31/404, A 61 P 35/00**

(21) **2002-1610**

(71) F. HOFFMANN-LA ROCHE AG, Basle, CH;

(72) Fotouhi Nader, Chatham, NJ, US;
Kong Norman, West Caldwell, NJ, US;
Liu Emily Aijun, Nutley, NJ, US;
Lovey Allen John, North Caldwell, NJ, US;
Mullin John Guilfoyle Jr., Hawthorne, NJ, US;

(54) **Substituované pyrroly jako antiproliferativní činidla pro léčbu zhoubných nádorů**

(22) 02.10.2000

(32) 12.10.1999

(31) 1999/158860

(33) US

(86) PCT/EP00/09635

(87) WO 01/027106

(57) Řešení popisuje nové substituované pyrroly vzorce I. Tyto sloučeniny a jejich farmaceuticky přijatelné soli jsou vhodné pro podání pacientům ve formě kontinuální infuse a jsou použitelné při léčbě nebo kontrole buněčných proliferativních onemocnění, zejména zhoubných nádorů. Řešení se také týká farmaceutických prostředků obsahujících takové sloučeniny a jejich použití pro léčbu a/nebo prevenci zhoubných nádorů.

(74) Čermák Karel Dr., Národní třída 32, Praha 1, 11000;

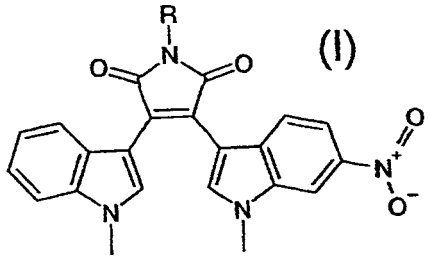

(I)

---

7 (51) **C 07 D 405/04, A 61 K 31/496**

(21) **2002-1822**

(71) MERCK PATENT GMBH, Darmstadt, DE;

(72) Bathe Andreas, Darmstadt, DE;
Emmert Steffen, Weiterstadt, DE;
Helfert Bernd, Ober-Ramstadt, DE;
Boettcher Henning, Darmstadt, DE;

(54) **Způsob výroby 5-(1-piperazinyl)benzofuran-2-karboxamidu aminací katalyzovanou přechodovým kovem**

(22) 29.11.2000

(32) 04.12.1999

(31) 1999/19958496

(33) DE

(86) PCT/EP00/11980

(87) WO 01/040219

(57) Způsob výroby 5-(1-piperazinyl)benzofuran-2-karboxamidu, při kterém se jako mezistupeň nechává reagovat 5-bromsalicylaldehyd nebo jeho deriváty aminací katalyzovanou přechodovým kovem s R^2-piperazinem, kde znamená R^2 atom vodíku nebo skupinu chránící aminoskupinu, a následně se odštěpuje skupina R^2, pokud

neznamená atom vodíku.

(74) Matějka Jan JUDr., Národní 32, Praha, 11000;

---

7 (51) **C 07 D 405/04, C 07 D 409/04, A 61 K 31/381, A 61 K 31/495, A 61 K 31/343, A 61 K 31/44, A 61 P 25/18, A 61 P 25/22, A 61 P 25/24**

(21) **2002-2280**

(71) H. LUNDBECK A/S, Valby-Copenhagen, DK;

(72) Ruhland Thomas, Valby, DK;
Krog-Jensen Christian, Copenhagen, DK;
Mikkelsen Ivan, Koge, DK;
Rottländer Mario, Valby, DK;
Mikkelsen Gitte, Ballerup, DK;
Moltzen Ejner Knud, Gentofte, DK;
Andersen Kim, Virum, DK;

(54) **Heteroarylový derivát a farmaceutický prostředek**

(22) 29.12.2000

(32) 30.12.1999

(31) 1999/01884

(33) DK

(86) PCT/DK00/00741

(87) WO 01/049683

(57) Heteroarylový derivát obecného vzorce I nebo kterýkoli z jeho enantiomerů nebo jakákoli jejich směs, nebo jeho adiční sůl s kyselinou, kde X je -O-, -S-, nebo $-CR^4R^5-$; a Y je $-CR^6R^7-$, $-CR^6R^7-$, $-CR^8R^9$, nebo $-CR^6=CR^7-$; nebo X a Y spolu tvoří skupinu $-CR^4=CR^5-$ nebo $-CR^4=CR^5-CR^6R^7-$; Z je -O- nebo -S-; W je N, C, nebo CH; n je 2, 3, 4, 5, 6, 7, 8, 9 nebo 10; m je 2 nebo 3; A je O nebo S, kde tečkované čáry znamenají případnou vazbu. Sloučeniny podle řešení jsou použitelné pro léčení afektivních poruch jako je obecná úzkostná porucha, panická porucha, obsesivní nutkavá porucha, deprese, sociální fóbie a poruchy přijímání potravy, a neurologických poruch jako je psychóza.

(74) Korejzová Zdeňka JUDr., Spálená 29, Praha 1, 11000;

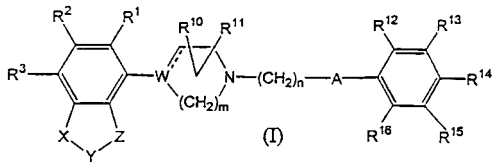

(I)

---

7 (51) **C 07 D 405/04, A 61 K 31/453, A 61 P 35/00**

(21) **2002-2467**

(71) AVENTIS PHARMACEUTICALS INC., Bridgewater, NJ, US;

(72) Kesseler Kurt M., Hofheim, DE;

(54) **Ethanolový solvát (-)-cis-2-(2-chlorfenyl)-5,7-dihydroxy-8[4R-(3S-hydroxy-1-methyl)piperidinyl]-4H-1-benzopyran-4-on-hydrochloridu, způsob jeho přípravy a farmaceutická kompozice, která ho obsahuje**

(22) 08.01.2001

(32) 18.01.2000

(31) 2000/487815

(33) US

(86) PCT/US01/00520

(87) WO 01/053294

(57) Ethanolový solvát (-)-cis-2-(2-chlorfenyl)-5dihydroxy-8[4R-(3S-hydroxy-1-methyl)piperidinyl]-4H-1-benzopyran-4-onu, způsob jeho přípravy zahrnuje stupně: (a) rozpuštění dostatečného množství hydrochloridu (-)-cis-2-(2-chlorfenyl)-5,7-dihydroxy-8[4R-(3S-hydroxy-1-methyl)piperidinyl]-4H-1-benzopyran-4-onu v dostatečném množství ethanolu za vzniku směsi; (b) zahřívání směsi na přibližně 50 až přibližně 80 °C; (c) popřípadě vyfiltrování nerozpuštěného materiálu ze směsi za vytvoření roztoku; (d) koncentraci roztoku, dokud se neodstraní přibližně 50 až přibližně 90 % těkavých látek; (e) ochlazení roztoku, a popřípadě izolaci takto získaných krystalů hydrochloridu (-)-cis-2-(2-chlorfenyl)-5,7-dihydroxy-8[4R-(3S-hydroxy-1-methyl)piperidinyl]-4H-1-benzopyran-4-onu; a (f) popřípadě sušení získaných krystalů, a farmaceutické kompozice, které ho obsahuje.

(74) Kubát Jan Ing., Přístavní 24, Praha 7, 17000;

---

7 (51) **C 07 D 405/06, C 07 D 409/06, C 07 D 405/14, C 07 D 409/14, A 61 K 31/343, A 61 K 31/381, A 61 K 31/4525, A 61 K 31/4535, A 61 P 25/28, A 61 P 25/16, A 61 P 37/00**

(21) **2002-2302**

(71) SANOFI-SYNTHELABO, Paris, FR;

(72) Baroni Marco, Vanzago, IT;
Bourrie Bernard, Saint Gely du Fesc, FR;
Cardamone Rosanna, Como, IT;
Casellas Pierre, Montpellier, FR;

(54) **Nové tetrahydropyridiny, způsob jejich přípravy a farmaceutické kompozice tyto tetrahydropyridiny obsahující**

(22) 29.12.2000

(32) 06.01.2000

(31) 2000/00113

(33) FR

(86) PCT/FR00/03741

(87) WO 01/049684

(57) Řešení se týká sloučenin obecného vzorce I, ve kterém R^1 znamená atom vodíku nebo atom halogenu nebo skupinu CF_3, R^2 a R^3 znamenají nezávisle jeden na druhém atom vodíku nebo methylovou skupinu, n a n´znamenají nezávisle jeden na druhém 0 nebo 1, * znamená polohy připojení, A znamená N nebo CH, X znamená atom síry nebo atom kyslíku, R^4 a R^5 znamenají atom vodíku nebo C_1-C_6-alkylovou skupinu, jakož i jejich solí nebo solvátů, způsobu jejich přípravy a farmaceutických kompozic, které je obsahují.

(74) Hakr Eduard Ing., Přístavní 24, Praha 7, 17000;

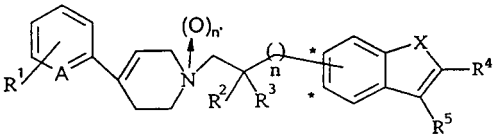

---

7 (51) **C 07 D 405/10, C 07 D 413/10, C 07 D 413/14, C 07 D 405/14, A 61 K 31/496, A 61 P 31/04**

(21) **2002-2389**

(71) PHARMACIA & UPJOHN COMPANY, Kalamazoo, MI, US;

(72) Hester Jackson B. Jr., Galesburg, MI, US;

(54) **Estery benzoové kyseliny a oxazolidinonů mající hydroxyacetylpiperazinový substituent**

(22) 06.12.2000

(32) 14.12.1999

(31) 1999/170675

(33) US

(86) PCT/US00/32432

(87) WO 01/044212

(57) Řešení se týká esterů benzoové kyseliny a oxazolidinonů obecného vzorce I, které mají výrazné antimikrobiální účinky, zejména proti gram-pozitivním a gram-negativním bakteriím.

(74) Matušková Martina Mgr., Mendlovo nám. 1a, Brno, 60300;

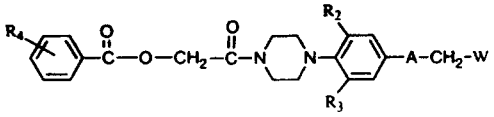

I

7 (51) **C 07 D 407/12, C 07 D 405/12, C 07 D 413/12, C 07 D 409/12, C 07 D 307/24, C 07 D 263/24, A 61 K 31/353, A 61 K 31/343, A 61 K 31/404, A 61 K 31/422, A 61 K 31/5415, A 61 K 31/536, A 61 P 9/00, A 61 P 29/00, A 61 P 37/00, A 61 P 25/00**
(21) **2002-1548**
(71) SOCIETE DE CONSEILS DE RECHERCHES ET D'APPLICATIONS SCIENTIFIQUES (S. C. R. A. S.), Paris, FR;
(72) Auvin Serge, Mauchamps, FR;
Chabrier de Lassauniere Pierre-Etienne, Paris, FR;
(54) **Nové heterocyklické sloučeniny a jejich použití jako léků**
(22) 03.11.2000
(32) 05.11.1999, 23.05.2000
(31) 1999/9913858, 2000/0006535
(33) FR, FR
(86) PCT/FR00/03067
(87) WO 01/032654
(57) Řešení se týká nových heterocyklických derivátů, které mají inhibiční účinek na kalpainy a/nebo mají účinek lapačů reaktivních forem kyslíku, vzorce I, kde A, X, Y, R^1, R^2 a Het představují různé skupiny. Řešení se také týká způsobu jejich přípravy, farmaceutických přípravků s jejich obsahem a jejich použití pro terapeutické účely, zvláště jako inhibitorů kalpainů a/nebo lapačů reaktivních forem kyslíku, selektivně nebo neselektivně.
(74) Švorčík Otakar JUDr., Hálkova 2, Praha 2, 12000;

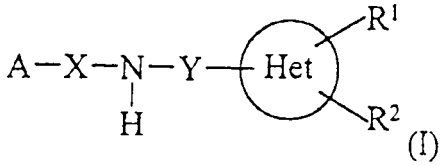

(I)

7 (51) **C 07 D 413/06, C 07 D 419/06, C 07 D 303/46, C 07 D 303/38, C 07 D 303/40, C 07 D 405/12, C 07 F 7/18, C 07 C 271/22**
(21) **1999-2998**
(71) ELI LILLY AND COMPANY, Indianapolis, IN, US;
UNIVERSITY OF HAWAII, Honolulu, HI, US;
WAYNE STATE UNIVERSITY, Detroit, MI, US;
(72) Hoard David Warren, Greenwood, IN, US;
Moher Eric David, Indianapolis, IN, US;
Patel Vinod Francis, Waltham, MA, US;
(54) **Způsob přípravy farmaceutických sloučenin**
(22) 25.02.1998
(32) 26.02.1997, 26.02.1997
(31) 1997/039114, 1997/039116
(33) US, US
(86) PCT/US98/03655
(87) WO 98/038158
(57) Řešení se týká způsobu přípravy farmaceutických sloučenin obecného vzorce I. Jedná se o vícestupňový způsob přípravy kryptofycinových molekul. Způsob zahrnuje způsob přípravy epoxidového meziproduktu, který může reagovat s ostatními meziprodukty za vzniku kryptofycinových molekul. Předmětem řešení jsou také meziprodukty syntézy kryptofycinu, které lze cyklizovat za tvorby konečných kryptofycinových molekul.
(74) Švorčík Otakar JUDr., Hálkova 2, Praha 2, 12000;

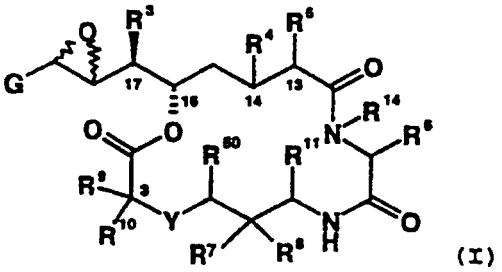

(I)

7 (51) **C 07 D 413/10**
(21) **2002-2635**
(71) PHARMACIA & UPJOHN COMPANY, Kalamazoo, MI, US;
(72) Bergren Michael S., Portage, MI, US;
(54) **Linezolid-krystalická forma (Forma II)**
(22) 29.01.2001
(32) 02.02.2000
(31) 2000/179837
(33) US
(86) PCT/US01/00657
(87) WO 01/057035
(57) Řešením je krystalická forma (Forma II) známé sloučeniny, linezolidu, která je užitečná jako antibakteriální činidlo, a způsob její přípravy.
(74) Matušková Martina Mgr., Mendlovo nám. 1a, Brno, 60300;

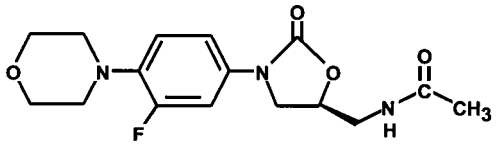

7 (51) **C 07 D 471/04, A 61 K 31/437, A 61 P 25/00 // (C 07 D 471/04, C 07 D 249:00, C 07 D 221:00)**
(21) **2002-1220**
(71) F. HOFFMANN-LA ROCHE AG, Basle, CH;
(72) Huber Trottmann Gerda, Grindel, CH;
Hunkeler Walter, Magden, CH;
Jakob-Roetne Roland, Inzlingen, DE;
Kilpatrick Gavin John, Eltisley, GB;
Nettekoven Matthias Heinrich, Grenzach-Wyhlen, DE;
Riemer Claus, Freiburg, DE;
(54) **Aminotriazolopyridinové deriváty**
(22) 28.08.2000
(32) 06.09.1999
(31) 1999/99117578
(33) EP
(86) PCT/EP00/08372
(87) WO 01/017999
(57) Vynález se týká sloučenin obecného vzorce I, kde R^1 je 5 nebo 6 členná heterocyklická skupina obsahující 1 až 3 heteroatomy, vybrané z N, O nebo S, přičemž tyto skupiny jsou případně substituovány jedním nebo dvěma substituenty, kterými jsou nižší alkyl, $-(Ch_2)_2OH$, halogen nebo nižší alkoxy, nebo je $-O(CH_2)_n$fenyl, benzofuryl, indolyl, benzothiofenyl nebo je -S-nižší alkyl; R^2 a R^4 jsou navzájem nezávisle vodík, kyano nebo $-S(O)_2$-fenyl; R^3 je vodík, halogen nebo je 5 nebo 6 členná heteroarylová skupina; R^5 je NR_2, kde R může být stejné nebo rozdílné a je vodík, nižší alkyl, fenyl, benzyl, -CO-nižší alkyl, -CO-nižší alkoxy, -nižší alkenyl, 1,4,5,6-tetrahydropyrimidin-2-ylbenzoová kyselina nebo 4,5,6,7-tetrahydro-1H-[1,3]diazepin-2-ylbenzoová kyselina; n je 0 až 4 a její farmaceuticky přijatelné soli a jejich použití jako

regulátorů chorob založených na modulaci adenosinového systému, jako je úzkost, deprese, Alzeimerova choroba.

(74) Čermák Karel Dr., Národní třída 32, Praha 1, 11000;

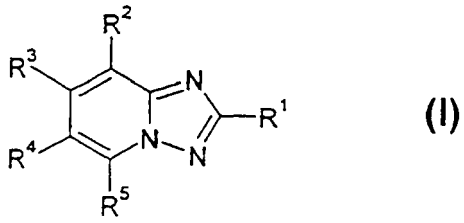

(I)

---

7 (51) **C 07 D 471/04, C 07 D 213/64 // (C 07 D 471/04, C 07 D 221:00)**

(21) **2002-1508**

(71) MERCK & CO., INC., Rahway, NJ, US;

(72) Jensen Mark S., Rahway, NJ, US;
Palucki Michael, Rahway, NJ, US;
Rivera Nelo R., Rahway, NJ, US;
Wells Kenneth M., Rahway, NJ, US;
Xiao Yi, Rahway, NJ, US;
Wang Yaling, Rahway, NJ, US;
Yang Chunhua, Rahway, NJ, US;
Yasuda Nobuyoshi, Rahway, NJ, US;

(54) **Způsob výroby imidazolidinonových derivátů**

(22) 03.11.2000

(32) 08.11.1999

(31) 1999/163979

(33) US

(86) PCT/US00/30361

(87) WO 01/034602

(57) Způsob výroby imidazolidinonových derivátů obecného vzorce i, v němž jednotlivé symboly mají specifický význam, při kterém se a) redukuje dvojná vazba imidazolin-2-onu ve sloučenině obecného vzorce VII, kde jednotlivé symboly mají specifický význam a odštěpí se skupina R^3 ze sloučeniny obecného vzorce VIII, kde R^3 má význam, uvedený u vzorce VIII, načež se výsledný produkt obecného vzorce I izoluje. Získané látky jsou vhodné zejména k inhibici resorpce kostní tkáně a k léčení a prevenci osteoporózy.

(74) Korejzová Zdeňka JUDr., Spálená 29, Praha 1, 11000;

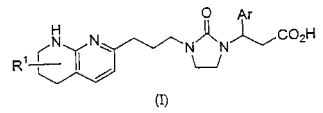

(I)

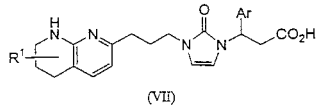

(VII)

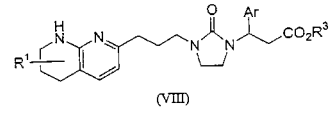

(VIII)

---

7 (51) **C 07 D 473/16, C 07 D 473/40, A 61 K 31/52, A 61 P 25/28**

(21) **2001-4163**

(71) AVENTIS PHARMA S. A., Antony-Puteaux, FR;

(72) Haesslein Jean-Luc, Courtry, FR;

(54) **Deriváty purinu, způsob jejich přípravy a farmaceutické kompozice tyto deriváty obsahující**

(22) 18.05.2000

(32) 21.05.1999

(31) 1999/9906456

(33) FR

(86) PCT/FR00/01335

(87) WO 00/071543

(57) Vynález se týká nových produktů obecného vzorce I, kde Z reprezentuje $-CH_2-$, $-SO_2-$. -CO-, -COO-, -CONH- nebo $-(CH_2)_2-NR^3-$; n reprezentuje 0 nebo 1; R^1 se zvolí ze skupiny sestávající z atomu vodíku, arylového, $-CH_2-$arylového, $-SO_2-$arylového, -CO-arylového, heterocyklického, $-CH_2-$heterocyklického, alkylového a $-SO_2-$alkylového radikálu; R^2 reprezentuje alkylový, cykloalkylový nebo heterocyklický radikál obsahující atom kyslíku nebo síry nebo NR^3; Y reprezentuje atom kyslíku, atom síry nebo NR^3 radikál; D^1 i D^2 se zvolí z množiny sestávající z atomu vodíku hydroxylové skupiny, alkylového radikálu, alkoxyradikálu a NHR^5, nebo společně tvoří -O, nebo =N-OR^4; R^3 reprezentuje atom vodíku, alkylový nebo cykloalkylový radikál; R^4 reprezentuje atom vodíku, alkylový, cykloalkylový nebo arylový radikál; R^5 reprezentuje atom vodíku, alkylový nebo cykloalkylový radikál nebo -COOtBu(Boc); R^6 reprezentuje atom vodíku, atom halogenu, hydroxylovou skupinu, alkylový radikál, alkoxyradikál nebo NHR^3; přičemž uvedené produkty se nacházejí ve všech možných isomerních formách a ve formách solí, jako léčiv.

(74) Matějka Jan JUDr., Národní 32, Praha, 11000;

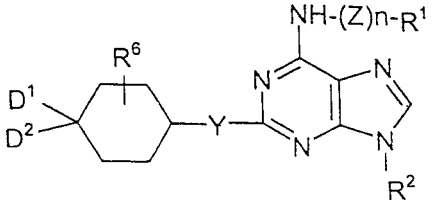

---

7 (51) **C 07 D 487/04, A 61 K 31/53, A 61 P 35/00**

(21) **2001-4169**

(71) BRISTOL-MYERS SQUIBB COMPANY, Princeton, NJ, US;

(72) Hunt John T., Princeton, NJ, US;
Bhide Rajeev S., Langhorne, PA, US;
Borzilleri Robert M., New Hope, PA, US;
Qian Ligang, Hopewell, NJ, US;

(54) **Pyrrolotriazinové inhibitory kinas**

(22) 16.05.2000

(32) 21.05.1999, 31.03.2000

(31) 1999/135265, 2000/193727

(33) US, US

(86) PCT/US00/13420

(87) WO 00/071129

(57) Sloučeniny obecného vzorce I a jejich farmaceuticky přijatelné soli. Sloučeniny obecného vzorce I snižují aktivitu tyrosinkinázy receptorů růstového faktoru, jako například VEGFR-2, RGFR-1, PDGFR, HER-1, HER-2, což z nich činí užitečné protirakovinné látky. Sloučeniny obecného vzorce I jsou také užitečné k léčbě jiných onemocnění spojených s cestami transdukce signálu ovládanými prostřednictvím receptorů růstového faktoru.

(74) Kalenský Petr JUDr., Hálkova 2, Praha 2, 12000;

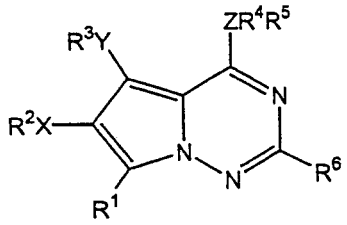

(I)

7 (51) **C 07 D 487/04, A 61 K 31/519, A 61 P 35/00 // (C 07 D 487/04, C 07 D 239:00, C 07 D 231:00)**
(21) **2002-936**
(71) ABBOTT GMBH & CO. KG, Ludwigshafen, DE;
(72) Hirst Gavin C., Marlboro, MA, US;
Calderwood David, Framingham, MA, US;
Wishart Neil, Holden, MA, US;
Rafferty Paul, Westborough, MA, US;
Ritter Kurt, Newton, MA, US;
Arnold Lee D., Weston, MA, US;
Friedman Michael M., Newton, MA, US;
(54) **Pyrazolopyrimidiny jako terapeutické prostředky**
(22) 15.09.2000
(32) 17.09.1999
(31) 1999/154620
(33) US
(86) PCT/US00/25468
(87) WO 01/019829
(57) Předložený vynález poskytuje sloučeniny obecného vzorce I, včetně jejich farmaceuticky přijatelných solí a/nebo prekurzorů léčiv, kde G, R_a, R_2, R_3 mají specifický význam.
(74) Jirotková Ivana Ing., Nad Štolou 12, Praha 7, 17000;

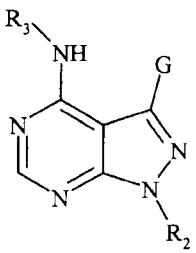

(I)

7 (51) **C 07 D 487/04, A 61 K 31/519, A 61 K 31/4365, A 61 P 9/00, A 61 P 25/00 // (C 07 D 487/04, C 07 D 239:00, C 07 D 209:00)**
(21) **2002-1086**
(71) NEUROGEN CORPORATION, Branford, CT, US;
PFIZER INC., New York, NY, US;
(72) Horvath Raymond F., Guilford, CT, US;
Tran Jennifer, Guilford, CT, US;
De Lombaert Stephane, Madison, CT, US;
Hodgetts Kevin Julian, Killingworth, CT, US;
Carpino Philip A., Groton, CT, US;
Griffith David A., Old Saybrook, CT, US;
(54) **Alkylendiaminem substituované heterocykly**
(22) 29.09.2000
(32) 30.09.1999
(31) 1999/156870
(33) US
(86) PCT/US00/26886
(87) WO 01/023389
(57) Sloučeniny obecného vzorce I až XV, kde X je N nebo CR^{14}; W je S, O nebo NR^{15}; Y je N nebo CR^3; E, F a G jsou každé nezávisle CR^3 nebo N; I a J jsou každé nezávisle C=O, S, O, CR^3R^{16} nebo NR^{15}, když jsou oba sousední atomy v kruhu vázány jednoduchou vazbou nebo N nebo CR^3, když jsou oba sousední atomy v kruhu vázány dvojnou vazbou; K je N nebo CR^3 když je vázáno dvojnou vazbou k L nebo J, nebo O, S, C=O, CR^3R^{16} nebo NR^{15}, když jsou oba sousední atomy v kruhu vázány jednoduchou vazbou nebo N nebo CR^3, když jsou oba sousední atomy v kruhu vázány dvojnou vazbou; L je N nebo CR^{16}, když je vázáno ke všem atomům jednoduchou vazbou, nebo C (uhlík), když je vázáno dvojnou vazbou ke K; 6- nebo 7-členný kruh, který obsahuje I, J, K a L může obsahovat 1 až 3 dvojné vazby, 0 až 2 heteroatomy a 0 až 2 skupiny C=O, kde atomy uhlíku takových skupin jsou částí kruhu a atom kyslíku je substituent na kruhu; Q je O nebo NR^{15}. Takové sloučeniny inhibují aktivitu neuropeptidu Y na tyto receptory a jsou užitečné při léčbě fyziologických chorob spojených s přebytkem neuropeptidu Y, včetně stravovacích chorob, jako jsou například obesita a bulimie a rovněž určitých kardiovaskulárních chorob, jako je hypertenze.
(74) Matějka Jan JUDr., Národní 32, Praha, 11000;

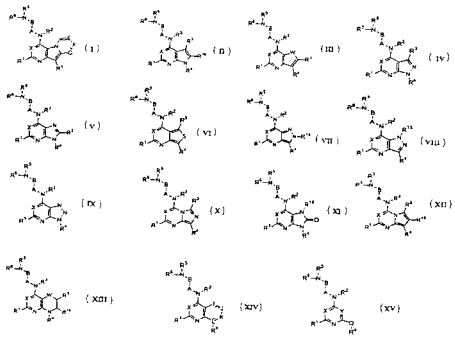

7 (51) **C 07 D 493/04, A 61 K 31/34, A 61 K 31/36, A 61 P 31/12**
(21) **2002-1419**
(71) TIBOTEC PHARMACEUTICALS LTD., Dublin, IE;
THE GOVERNMENT OF THE UNITED STATES OF AMERICA, REPRESENTED BY THE SECRETARY, DEPARTMENT OF HEALTH AND HUMAN SERVICES: NATIONAL INSTITUTES OF HEALTH, Rockville, MD, US;
(72) Wigerinck Piet Tom Bert Paul, Vosselaar, BE;
Wang Guangyang, Gaihersburg, MD, US;
Eissenstat Michael, Frederick, MD, US;
Erickson John W., Frederick, MD, US;
(54) **Sloučeniny bis-tetrahydrofuran-benzodioxolyl-sulfonamidu jako inhibitory retrovirové proteázy**
(22) 06.10.2000
(32) 06.10.1999
(31) 1999/157850
(33) US
(86) PCT/EP00/09917
(87) WO 01/025240
(57) Předmětem vynálezu jsou nové sloučeniny bis-tetrahydrofuran-benzodioxolyl-sulfonamidu, jež jsou překvapivě účinnými inhibitory proteázy. Předmětem vynálezu jsou také farmaceutické přípravky, způsob inhibice retrovirové proteázy, zejména retrovirové proteázy rezistentní vůči multikomponentním lékům, způsoby léčení nebo profylaxe infekce nebo nemoci spojené s retrovirovou infekcí savců, a způsoby inhibice virové replikace.
(74) Čermák Karel Dr., Národní třída 32, Praha 1, 11000;

7 (51) **C 07 D 495/04**
(21) **2002-1847**
(71) MERCK PATENT GMBH, Darmstadt, DE;
(72) Juraszyk Horst, Seeheim, DE;

Wendel Peter, Aschaffenburg, DE;
Woissyk Markus, Bensheim, DE;

(54) **Způsob výroby thienopyrimidinů**

(22) 07.12.2000
(32) 07.12.1999
(31) 1999/19958926
(33) DE
(86) PCT/EP00/12351
(87) WO 01/042248

(57) Způsob výroby thienopyrimidinů obecného vzorce I, kde znamená R^1 lineární nebo rozvětvený C_1-C_{10}alkyl, přičemž jsou popřípadě 1 nebo 2 skupiny CH_2- nahrazeny skupinami -CH=CH-, skupinu cykloalkylovou nebo cykloalkyalkylenovou s 5 až 12 atomy uhlíku, nebo skupinu fenylovou nebo fenylmethylovou, přičemž jsou tyto skupiny jednou substituovány skupinou -COOH, -COOA, $CONH_2$, CONHA, $CON(A)_2$ nebo CN a A znamená C_1-C_6alkyl, při kterém se ester 2-aminobenzothiofen-3-karboxylové kyseliny obecného vzorce II, kde R^2 znamená lineární nebo rozvětvený C_1-C_6alkyl, zvláště methyl a nitril obecného vzorce III, kde R^1 má shora uvedený význam, nechávají reagovat v rozpouštědle v roztoku nebo v suspenzi v přítomnosti kyseliny.

(74) Matějka Jan JUDr., Národní 32, Praha, 11000;

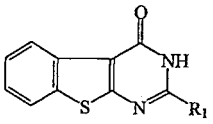

(I)

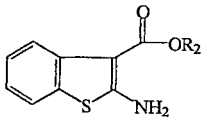

(II)

(III)

---

7 (51) **C 07 D 498/04, C 07 D 451/02, C 07 D 241/44, C 07 D 487/08, C 07 D 405/12, A 61 K 31/505, A 61 P 3/10 // (C 07 D 498/04, C 07 D 263:00)**
(21) **2001-3465**

(71) PFIZER PRODUCTS INC., Groton, CT, US;
(72) Chu-Moyer Margaret Yuhua, Groton, CT, US;
Murry Jerry Anthony, Groton, CT, US;
Mylari Banavara Lakshmann, Groton, CT, US;
Zembrowski William James, Groton, CT, US;

(54) **Aminopyrimidiny jako inhibitory sorbitoldehydrogenasy**

(22) 16.03.2000
(32) 01.04.1999
(31) 1999/127437
(33) US
(86) PCT/IB00/00296
(87) WO 00/059510

(57) Inhibitory sorbitoldehydrogenasy obecného vzorce I, kde R^1, R^2 a R^3 mají specifický význam. Farmaceutické kompozice obsahující uvedené sloučeniny a na způsoby léčení nebo prevence diabetických komplikací, zejména diabetické neuropatie, diabetické nefropatie, diabetické mikroangiopatie, diabetické makroangiopatie a diabetické kardiomyopatie podáváním uvedených sloučenin savci trpícímu diabetem u kterého proto existuje riziko vývoje uvedených komplikací. farmaceutické kompozice obsahující kombinaci sloučeniny obecného vzorce I podle vynálezu s inhibitorem aldosareduktasy a na způsoby léčení nebo prevence komplikací diabetu uvedenou kombinací. Vynález je rovněž zaměřen na farmaceutické kompozice obsahující kombinaci sloučeniny obecného vzorce I podle vynálezu s inhibitorem NHE-1 a na způsoby léčení kardiomyopatie a dalších onemocnění srdce uvedenou kombinací. Meziprodukty vhodné k syntéze sloučenin obecného vzorce I a způsob jejich přípravy.

(74) Matějka Jan JUDr., Národní 32, Praha, 11000;

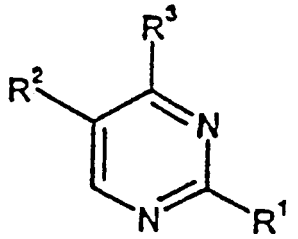

(I)

---

7 (51) **C 07 F 7/10, C 07 F 19/00, G 06 F 17/60**
(21) **2002-30**

(71) MAINLINE CORPORATE HOLDING LIMITED, Co. Galway, IE;
(72) Barry Gerard J., Co. Galway, IE;

(54) **Způsob zpracování dat pro stanovení preferované měny a systém pro použití s platebními kartami**

(22) 01.09.1999
(32) 12.07.1999
(31) 1999/0584
(33) IE
(86) PCT/IE99/00088
(87) WO 01/004846

(57) Způsob zpracování dat pro stanovení preferované měny, která bude přidružena transakci s platební kartou mezi obchodníkem a držitelem platební karty, při které se od držitele platební karty získají čísla karty. Z těchto čísel se stanoví identifikační kód. Pro uvedený identifikační kód se určí provozní měna porovnáním identifikačního kódu se zápisy v tabulce. Každý zápis v tabulce obsahuje kód vydavatele nebo rozsah kódů vydavatele a odpovídající kód měny. Načež se nastaví měna pro přidružení transakcí kartou jako určená provozní měna pro kód vydavatele. Systém pro použití u transakcí s platební kartou obsahuje zařízení (20, 71, 72) pro získání čísla karty od jejího držitele a zařízení pro stanovení preferované měny, přidružené transakci, které dále obsahuje jednak zařízení (24) pro stanovení identifikačního kódu, jednak zařízení pro určení provozní měny a jednak zařízení pro nastavení měny pro přidružení transakcí s kartou.

(74) PATENTSERVIS PRAHA a.s., Jivenská 1, Praha 4, 14000;

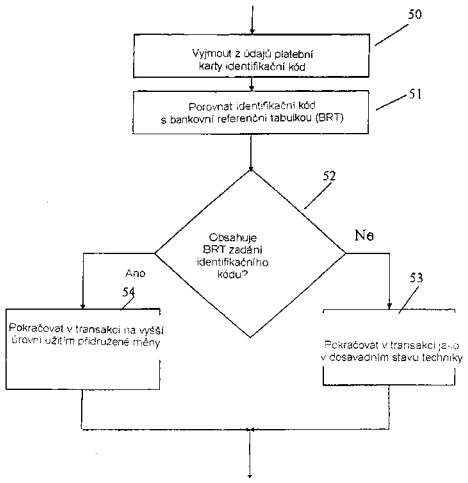

7 (51) **C 07 F 7/18, C 07 C 69/013, C 07 C 35/14**
(21) **2002-1977**
(71) LABORATOIRE THERAMEX, Monaco, MC;
(72) Pascal Jean-Claude, Nice, FR;
Vandewalle Maurits, Gand, BE;
Maillos Phillipe, Nice, FR;
De Clercq Pierre, Gand, BE;
(54) **Prekurzory vitaminu D, způsob jejich přípravy a meziprodukty tohoto způsobu**
(22) 04.12.2000
(32) 08.12.1999
(31) 1999/99403065
(33) EP
(86) PCT/EP00/12225
(87) WO 01/042251
(57) Prekurzory a-kruhu vitaminu D obecného vzorce I. Do rozsahu vynálezu rovněž náleží postup přípravy těchto sloučenin obecného vzorce I zahrnující enzymatickou asymetrizaci derivátů 3,5-dihydroxybenzoové kyseliny, a rovněž meziprodukty tohoto postupu přípravy uvedených sloučenin.
(74) Všetečka Miloš JUDr., Hálkova 2, Praha 2, 12000;

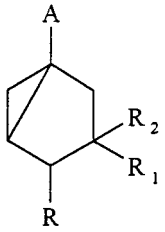

7 (51) **C 07 F 9/38, A 61 K 31/662, A 61 P 35/00**
(21) **2001-861**
(71) ÚSTAV ORGANICKÉ CHEMIE A BIOCHEMIE AV ČR, Praha, CZ;
(72) Holý Antonín RNDr. DrSc., Horní Počernice, CZ;
Otová Berta Doc. RNDr. CSc., Praha, CZ;
(54) **O-Fosfonomethylcholin a jeho alkylestery, způsob jejich přípravy a použití**
(22) 08.03.2001
(57) Řešení se týká O-fosfonomethylcholinu vzorce I, a jeho alkylesterů vzorce II, kde R je alkylskupina odvozená od primárního alkoholu s počtem 8 - 16 atomů uhlíku a způsobu jejich přípravy. Dále zahrnuje jejich použití pro potlačení vzniku nebo růstu nádorů u zvířat a u člověka.
(74) Patentové a licenční služby KAV ČR, tř. Politických vězňů 7, Praha 1, 11121;

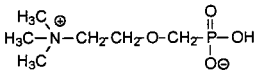
(I)

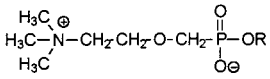
(II)

7 (51) **C 07 F 9/38**
(21) **2002-2134**
(71) MONSANTO TECHNOLOGY LLC, St. Louis, MO, US;
(72) Leiber Mark A., St. Peters, MO, US;
Ebner Jerry R., St. Charles, MO, US;
Wan Kam-to, Manchester, MO, US;
Woods Anthony, Ossett, GB;
Rogers Peter E., DesPeres, MO, US;
(54) **Použití doplňkového promotoru ve spojení s katalyzátorem, který je nanesen na uhlíku, obsahujícím vzácný kov při oxidačních reakcích prováděných v kapalné fázi**
(22) 21.12.2000
(32) 21.12.1999
(31) 1999/171313
(33) US
(86) PCT/US00/34875
(87) WO 01/046208
(57) Je popsáno použití doplňkového promotoru ve spojení s katalyzátorem obsahujícím vzácný kov a uhlíkový nosič pro katalýze oxidačních reakcí v kapalné fázi, způsob přípravy zlepšeného katalyzátoru obsahujícího tento doplňkový promotor a zlepšeného katalyzátoru obsahujícího tento doplňkový promotor. Ve výhodném provedení se doplňkový promotor (nejvýhodněji bismut nebo tellur) používá ve spojení s katalyzátorem obsahujícím vzácný kov a uhlíkový nosič při oxidačním procesu v kapalné fázi, kdy se oxiduje N-(fosfonomethyl)-iminodioctová kyselina (tj. "PMIDA") nebo její sůl za vzniku N-(fosfomethyl)glycinu (tj. "glyfosfátu") nebo jeho soli. Způsob přináší zlepšenou oxidaci vedlejších produktů formaldehydu a mravenčí kyseliny a následně snížení finálních koncentrací těchto vedlejších produktů a dalších nežádoucích vedlejších produktů, zejména N-methyl-N-(fosfonomethyl)glycinu (tj. "NMG").
(74) Čermák Karel Dr., Národní třída 32, Praha 1, 11000;

7 (51) **C 07 F 17/00, C 07 F 7/08, C 07 C 13/465, C 07 C 13/567, C 08 F 10/00, C 08 F 4/642**
(21) **2002-1821**
(71) POLIMERI EUROPA S. P. A., Brindisi, IT;
(72) Biagini Paolo, Trecate, IT;
Santi Roberto, Novara, IT;
Schimperna Giuliana, Novara, IT;
Caldararo Maria, Trecate-Novara, IT;
Borsotti Giampietro, Novara, IT;
Masi Francesco, Sant´Angelo Lodigiano, IT;
(54) **Přemostěné metallocenové sloučeniny jako katalyzátory polymerace olefinů**
(22) 27.11.2000
(32) 03.12.1999
(31) 1999MI/002536
(33) IT
(86) PCT/EP00/11824
(87) WO 01/040238
(57) Metallocenové sloučeniny sestávající z indenylcyklopentadienylových skupin, nesymetricky navázaných pomocí dvouvazného radikálu. Sloučeniny lze použít jako složky katalyzátorů pro polymeraci olefinů.
(74) Čermák Karel Dr., Národní třída 32, Praha 1, 11000;

7 (51) **C 07 H 15/203, A 61 K 31/7034, A 61 P 9/10**
(21) **2002-2196**
(71) FOURNIER INDUSTRIE ET SANTE, Chenove, FR;
(72) Lebreton Luc, Dijon, FR;
Legendre Christiane, Velars-Sur-Ouche, FR;
Samreth Soth, Daix, FR;
(54) **Benzofenon-alfa-D-glykopyranosidy, způsob jejich přípravy, farmaceutický prostředek a terapeutické použití**
(22) 06.12.2000
(32) 23.12.1999
(31) 1999/9916387
(33) FR
(86) PCT/FR00/03420
(87) WO 01/047941
(57) [4-(-Kyanobenzoly)fenyl]-α-D-glykopyranosidové sloučeniny obecného vzorce I, ve kterém α-D-glykopyranosylovou skupinou R je α-D-glukopyranosylová skupina,, α-D-galaktopyranosylová skupina, α-D-mannopyranosylová skupina, α-D-arabinopyranosylová skupina, α-D-lyxopyranosylová skupina nebo α-D-ribopyranosylová skupina, a estery těchto sloučenin získané esterifikací přinejmenším jedné OH-skupiny na každé z glykopyranosylových skupin alkanovou kyselinou obsahující 2 až 4 atomy uhlíku nebo cykloalkanovou kyselinou. Sloučeniny jsou vhodnými terapeutickými činidly pro potlačování ateromatózního plátu.
(74) Všetečka Miloš JUDr., Hálkova 2, Praha 2, 12000;

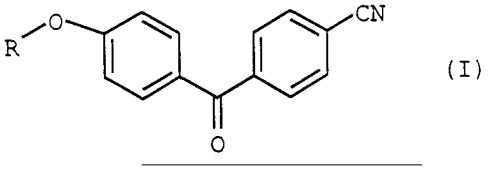

(I)

7 (51) **C 07 H 15/203, A 61 K 31/7034, A 61 P 9/10**
(21) **2002-2200**
(71) FOURNIER INDUSTRIE ET SANTE, Chenove, FR;
(72) Lebreton Luc, Dijon, FR;
Legendre Christiane, Velars-Sur-Ouche, FR;
Samreth Soth, Daix, FR;
(54) **Benzofenonglykopyranosidy, způsob jejich přípravy, farmaceutický prostředek a terapeutické použití**
(22) 06.12.2000
(32) 23.12.1999
(31) 1999/9916389
(33) FR
(86) PCT/FR00/03419
(87) WO 01/047940
(57) [4-(4-Kyanobenzoyl)fenyl]glykopyranosidové sloučeniny obecného vzorce I, ve kterém glykopyranosylovou skupinou R je β-D-arabinopyranosylová skupina, β-D-lyxopyranosylová skupina, β-D-ribopyranosylová skupina, β-D-galaktopyranosylová skupina, β-D-mannopyranosylová skupina, β-L-arabinopyranosylová skupina, β-L-xylopyranosylová skupina, α-L-arabinopyranosylová skupina, α-L-xylopyranosylová skupina nebo β-L-rhamnopyranosylová skupina a estery těchto sloučenin získané esterifikací přinejmenším jedné OH-skupiny na každé z glykopyranosylových skupin alkanovou kyselinou obsahující 2 až 4 atomy uhlíku nebo cykloalkanovou kyselinou. Sloučeniny jsou vhodnými terapeutickými činidly pro potlačování ateromatózního plátu.
(74) Všetečka Miloš JUDr., Hálkova 2, Praha 2, 12000;

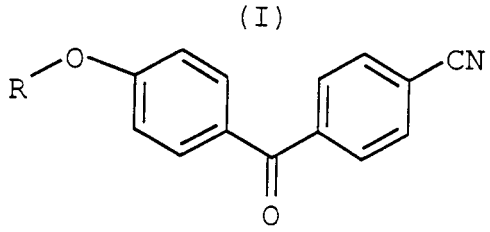

7 (51) **C 07 H 17/08, A 61 K 31/7048**
(21) **1999-4388**
(71) PFIZER PRODUCTS INC., Groton, CT, US;
(72) Wu Yong-Jin, East Lyme, CT, US;
(54) **9-Oximové deriváty erythromycinu**
(22) 15.05.1998
(32) 11.06.1997
(31) 1997/049349
(33) US
(86) PCT/IB98/00741
(87) WO 98/056800
(57) Řešení se týká sloučenin vzorce I a jejich farmaceuticky akceptovatelných solí. Řešení se také týká farmaceutických kompozic obsahujících sloučeniny vzorce I, způsobů použití těchto sloučenin vzorce I při léčení bakteriálních nebo protozoických infekcí a způsobů přípravy sloučenin vzorce I.
(74) Matějka Jan JUDr., Národní 32, Praha 1, 11000;

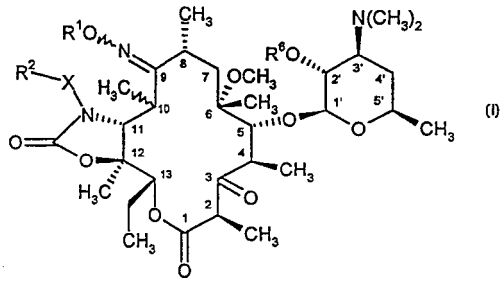

7 (51) **C 07 H 19/20, C 07 F 9/22, A 61 K 31/7076, A 61 P 31/14, A 61 P 31/18**
(21) **2001-2908**
(71) GLAXO GROUP LIMITED, Greenford, GB;
UNIVERSITY COLLEGE CARDIFF CONSULTANTS LIMITED, Cardiff, GB;
(72) Daluge Susan Mary, Research Triangle Park, NC, US;
McGuigan Christopher, Whitechurch, GB;
(54) **Analogy (1R, cis)-4-(6-amino-9H-purin-9-yl)-2-cyklopenten-1-methanolu**
(22) 10.02.2000
(32) 12.02.1999, 10.12.1999
(31) 1999/9903090, 1999/170205
(33) GB, US
(86) PCT/EP00/01045
(87) WO 00/047591
(57) Analogy (1R,cis)-4-(6-amino-9H-purin-9-yl)-2-cyklopenten-1-methanolu obecného vzorce I jsou látky s protivirovým účinkem, které je možno použít ve formě farmaceutického prostředku, který rovněž tvoří součást řešení, k léčení virových onemocnění, zejména infekce virem HIV a virem hepatitidy B. Popsány jsou rovněž způsoby výroby uvedených analogů.
(74) Korejzová Zdeňka JUDr., Spálená 29, Praha 1, 11000;

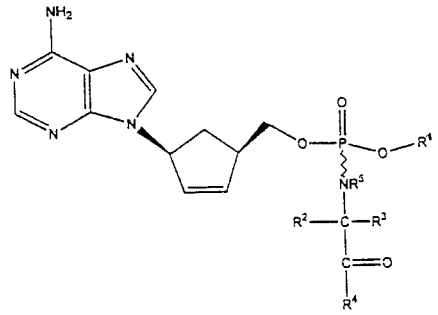

(I)

7 (51) **C 07 J 53/00, A 61 K 31/565, A 61 P 5/26, A 61 P 5/34**
(21) **2002-2005**
(71) JENAPHARM GMBH & CO. KG, Jena, DE;
(72) Ring Sven, Jena, DE;
Elger Walter, Berlin, DE;
Kaufmann Günter, Jena, DE;
(54) **Nenasycené 14, 15-cyklopropano-androstany, způsob jejich přípravy a farmaceutické kompozice obsahující tyto sloučeniny**
(22) 21.11.2000
(32) 08.12.1999
(31) 1999/19959696
(33) DE
(86) PCT/EP00/11557
(87) WO 01/042275
(57) Nenasycené 14,15-cyklopropanoadrostany obecného vzorce I, jejich příprava a farmaceutické kompozice obsahující uvedené adrostany. Sloučeniny obecného vzorce I jsou gestagenně nebo/a androgenně působícími sloučeninami.
(74) Kubát Jan Ing., Přístavní 24, Praha 7, 17000;

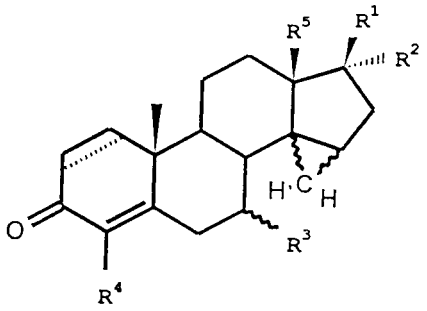

7 (51) **C 07 K 5/06, A 61 K 38/05**
(21) **2002-1446**
(71) DSM N. V., Heerlen, NL;
(72) Boesten Wilhelmus Hubertus Joseph, Sittard, NL;
Broxterman Quirinus Bernardus, Munstergeleen, NL;
Plaum Marcus Joseph Maria, Limbricht, NL;
(54) **Způsob výroby dipeptidu, meziprodukt vzniklý při tomto způsobu a jeho použití při výrobě léčiv**
(22) 08.09.2000
(32) 27.10.1999
(31) 1999/1013404
(33) NL
(86) PCT/NL00/00635
(87) WO 01/030807
(57) Je popsán způsob výroby N-formyl-L-leucyl-L-terc. leucin-N-methylamidu, při kterém se N-formyl-L-leucin aduje v přítomnosti aktivačního činidla na L-terc. leucin-N-methylamid. Dále je popsáno výhodné provedení uvedeného způsobu, kdy se používá L-terc. leucin-N-methylamid s enantiomerním přebyxtkem větším než 98 procent a N-formyl-L-leucin s enantiomerním přebytkem rovněž větším než 98 procent. V případě potřeby je možné získaný dipeptid deformylovat. Dále je možné vzniklý N-formyl-L-leucyl-L-terc. leucin-N-methylamid, respektive L-leucyl-L-terc. leucin-N-methylamid podrobit jedné nebo více krystalizacím. Dále je popsán n-formyl-L-leucyl-L-terc. leucin-N-methylamid a jeho použití při výrobě léčiv.
(74) Všetečka Miloš JUDr., Hálkova 2, Praha 2, 12000;

7 (51) **C 07 K 5/09, C 07 K 5/065, A 61 K 38/06**
(21) **2002-2583**
(71) AVENTIS PHARMA DEUTSCHLAND GMBH, Frankfurt, DE;
(72) Breipohl Gerhard, Frankfurt, DE;
Holla Wolfgang, Kelkheim, DE;
Jendralla Heiner, Frankfurt, DE;
Beck Gerhard, Frankfurt, DE;
(54) **Způsob přípravy acetyl-amidiniofenylalanyl-cyklohexyl-glycylpyridinioalaninamidů**
(22) 18.01.2001
(32) 28.01.2000
(31) 2000/10003586
(33) DE
(86) PCT/EP01/00523
(87) WO 01/055175
(57) Řešení se týká způsobu přípravy acetyl-amidiniofenylalanyl-cyklohexylglycyl-pyridinioalaninamidů obecného vzorce I, ve kterém aniont X je fyziologicky použitelným aniontem a jejich analogů, které jsou účinnými inhibitory krevního koagulačního faktoru Xa a které se mohou použít například pro prevenci trombóz. Způsob podle řešení zahrnuje kondenzaci 2-[2-acetylamino-3-(4-amidinofenyl)propionylamino]-2-cyklohexyloctové kyseliny, která se získá asymetrickou hydrogenací 2-[2-acetylamino-3(4-kyanofenyl)akryloylamino]-2-cyklohexyloctové kyseliny a převedením kyanoskupiny na amidin nebo její sůl, s 3-(2-amino-2-karbamoylethyl)-1-methyl-pyridiniovou solí nebo s její solí. Řešení se dále týká výchozích materiálů pro tento postup a pro přípravu acetyl-(S)-4-amidiniofenylalanyl-(S)-cyklohexyglycyl-(S)-(1-methyl-3-pyridinio)alaninamidu ve formě ditosylátu.
(74) Kubát Jan Ing., Přístavní 24, Praha 7, 17000;

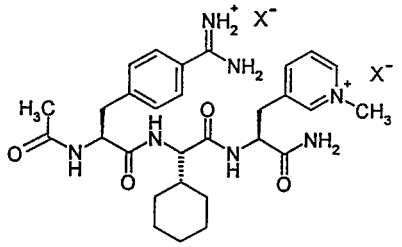

I

7 (51) **C 07 K 14/255, C 12 N 1/21, C 12 N 15/31, A 61 K 35/74 // (C 12 N 1/21, C 12 R 1:24)**
(21) **2002-2444**
(71) MICROSCIENCE LIMITED, Wokingham, GB;
(72) Dougan Gordon, Wokingham, GB;
Holden David William, London, GB;
Santangelo Joseph David, Wokingham, GB;
Shea Jacqueline Elizabeth, Wokingham, GB;
Brennan Francis Richard, Wokingham, GB;
(54) **Oslabené mikroorganismy pro léčbu infekcí**
(22) 22.12.2000
(32) 23.12.1999, 23.12.1999, 23.12.1999, 23.12.1999, 23.12.1999, 23.12.1999, 23.12.1999, 23.12.1999
(31) 1999/9930457, 1999/9930460, 1999/9930455, 1999/9930456, 1999/9930459, 1999/9930458, 1999/9930461
(33) GB, GB, GB, GB, GB, GB, GB
(86) PCT/GB00/05002
(87) WO 01/047962

(57) Dvojití mutanti mikroorganismů Salmonella pomáhají předcházet aktivitě mikroorganismů, zatímco si uchovávají schopnost vyvolávat imunitní odpověď. Přínosem jsou různé specifické kombinace mutantů.

(74) Matušková Martina Mgr., Mendlovo nám. 1a, Brno, 60300;

---

7 (51) **C 07 K 14/47, A 61 K 38/17, A 61 P 35/00**

(21) **2001-3527**

(71) CORIXA CORPORATION, Seattle, WA, US;

(72) Wang Tongtong, Medina, WA, US;
Fan Liqun, Bellevue, WA, US;

(54) **Sloučeniny a způsoby pro terapii a diagnostiku karcinomu plic**

(22) 03.04.2000

(32) 02.04.1999, 17.12.1999, 30.12.1999, 10.01.2000, 22.02.2000

(31) 1999/285479, 1999/466396, 1999/476496, 2000/480884, 2000/510376

(33) US, US, US, US, US

(86) PCT/US00/08896

(87) WO 00/061612

(57) Řešení popisuje prostředky a způsoby pro terapii a diagnostiku karcinomu plic. Sloučeninami podle předkládaného řešení jsou polypeptidy obsahující alespoň část plicního nádorového proteinu. Řešení také poskytuje vakcíny a farmaceutické prostředky pro imunoterapii karcinomu plic, obsahující takové polypeptidy, nebo molekuly DNA kódující takové polypeptidy, a DNA molekuly pro přípravu polypeptidů podle předkládaného řešení.

(74) Kalenský Petr JUDr., Hálkova 2, Praha 2, 12000;

---

7 (51) **C 07 K 14/705, A 61 K 38/17, A 61 P 25/00**

(21) **2002-2438**

(71) YALE UNIVERSITY, New Haven, CT, US;

(72) Stritimatter Stephen M., New Haven, CT, US;

(54) **Nukleová kyselina kódující receptor Nogo, izolovaný polypeptid a farmaceutický přípravek pro stimulaci růstu axonů**

(22) 12.01.2001

(32) 12.01.2000, 26.05.2000, 29.09.2000

(31) 2000/175707, 2000/207366, 2000/236378

(33) US, US, US

(86) PCT/US01/01041

(87) WO 01/051520

(57) Řešení se týká receptoru proteinu Nogo a biologicky aktivních fragmentů (ligandů) proteinu Nogo. Řešení se dále týká přípravků vhodných k modulaci exprese nebo aktivity proteinu Nogo nebo receptoru proteinu Nogo. Dalším předmětem řešení jsou peptidy, které blokují Nogo-zprostředkovanou inhibici prodlužování axonů. Přípravky podle řešení jsou užitečné k léčení poranění mozku a lebky, poranění míchy, mrtvice a všech onemocnění doprovázených demyelinizací.

(74) Hakr Eduard Ing., Přístavní 24, Praha 7, 17000;

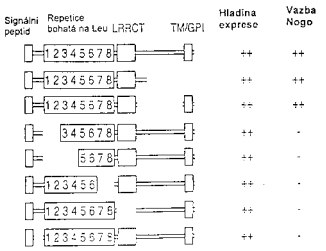

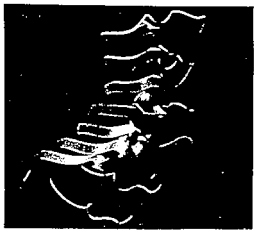

---

7 (51) **C 07 K 16/24, A 61 K 39/395, A 61 P 29/00**

(21) **2002-2531**

(71) NOVARTIS AG, Basel, CH;

(72) Gram Hermann, Weil, DE;
Di Padova Franco E., Birsfelden, CH;

(54) **Rekombinantní protilátka k humánnímu interleukinu-l beta a farmaceutický přípravek obsahující tuto protilátku**

(22) 19.01.2001

(32) 21.01.2000

(31) 2000/0001448

(33) GB

(86) PCT/EP01/00591

(87) WO 01/053353

(57) Předmětem řešení je molekula vázající IL-1β, v konkrétním provedení protilátka proti humánnímu IL-1β, zejména humánní protilátka proti humánnímu IL-1β, ve které úseky CDR těžkého a lehkého řetězce mají aminokyselinovou definovanou sekvenci. Tato molekula je vhodná pro použití při léčení nemocí a poruch zprostředkovaných il-1, jako je např. osteoartritida, osteoporóza a další zánětlivé artritidy.

(74) Kubát Jan Ing., Přístavní 24, Praha 7, 17000;

---

7 (51) **C 08 F 10/00, C 08 F 4/64, C 08 F 4/02**

(21) **2002-1401**

(71) UNIVATION TECHNOLOGIES, LLC, Houston, TX, US;

(72) McConville David H., Houston, TX, US;
Loveday Donald R., Houston, TX, US;

(54) **Katalyzátorové systémy a jejich použití při polymeračním procesu**

(22) 15.05.2000

(32) 22.10.1999, 28.10.1999

(31) 1999/425390, 1999/428576

(33) US, US

(86) PCT/US00/13310

(87) WO 01/030860

(57) Katalyzátorová kompozice zahrnující katalytickou sloučeninu hafnia obsahující prvek z 15. skupiny periodické soustavy prvků, dále je popsána směsná katalyzátorová kompozice zahrnující katalytickou sloučeninu hafnia kovu obsahující prvek z 15. skupiny periodické soustavy prvků a katalytickou sloučeninu na bázi metalocenu se stericky objemným ligandem, nanesený nebo nenanesený katalyzátorový systém vytvořený z této kompozice a použití tohoto katalyzátorového systému při polymeraci jednoho nebo více olefinů.

(74) Všetečka Miloš JUDr., Hálkova 2, Praha 2, 12000;

7 (51) **C 08 F 210/16, C 08 J 5/18, C 08 F 4/642, C 08 L 23/16**
(21) **2001-3865**
(71) BP CHEMICALS LIMITED, London, GB;
(72) Chai Choon Kooi, Cabries, FR;
Frye Christopher James, Dunblane, GB;
(54) **Kopolymery ethylenu a fólie vyrobené z těchto kopolymerů**
(22) 26.04.2000
(32) 05.05.1999, 17.11.1999
(31) 1999/9901370, 1999/9927205
(33) GB, GB
(86) PCT/GB00/01611
(87) WO 00/068285
(57) Nové kopolymery obsahující ethylen a α-olefiny mající 3 až 10 atomů uhlíku, které mají hustotu ležící v rozmezí 0,900 až 0,940; zdánlivý Mw/Mn 2 až 3,4, I_{21}/I_2 16 až 24, aktivační energie tečení 28 až 45 kJ/mol, poměr Ea(HMW)>1,1 a poměr g´(HMW)/g´(LMW) 0,85 až 0,95. Kopolymery jsou vhodné zejména pro výrobu fólií vykazujících vynikající vyváženost zpracovatelnosti a optických a mechanických vlastností. Nové polymery lze vhodně vyrábět v plynné fázi v přítomnosti metalocenových komplexů.
(74) Čermák Karel Dr., Národní třída 32, Praha 1, 11000;

7 (51) **C 08 G 65/26, B 01 J 19/24**
(21) **2002-1731**
(71) BASF CORPORATION, Mount Olive, NJ, US;
(72) Hinz Werner, Grosse Ile, MI, US;
Dexheimer Edward Michael, Grosse Ile, MI, US;
(54) **Způsob kontinuální výroby polyetherpolyolů**
(22) 03.08.2000
(32) 18.11.1999
(31) 1999/442882
(33) US
(86) PCT/EP00/07499
(87) WO 01/036514
(57) Kontinuální alkoxylační způsob výroby polyetherpolyolů zahrnuje použití množství reakčních modulů z nichž každý má vnější trubku a vnitřní trubku s kruhovou komorou mezi nimi. Spirální reakční trubka je umístěna mimo vnitřní trubku a vine se kolem vnitřní trubky v kruhové komoře. Spirální reakční trubka obsahuje přítok a odtok, z nichž každý vede skrz uvedenou vnější trubku. Médium tepelné výměny teče skrz kruhovou komoru a ovlivňuje reakční teplotu v spirální reakční trubce. Způsob zahrnuje kontinuální tvorbu počáteční reakční směsi z nejméně jednoho alkalického oxidu a iniciátoru, který obsahuje nejméně jeden reaktivní vodík, který je reaktivní vůči alkalickému oxidu. počáteční reakční směs kontinuálně teče první spirální reakční trubkou, která má vnitřní průměr a průměr spirály takový, že podporuje pseudo-turbulentní tok počáteční reakční směsi první spirální reakční trubkou za vzniku reakčního produktu. potom reakční produkt teče do druhé spirální reakční trubky za přidání katalyzátoru a alkalického oxidu do reakčního produktu, přičemž druhá spirální reakční trubka má vnitřní průměr a průměr spirály takový, že podporuje pseudo-turbulentní tok reakčního produktu, katalyzátoru a alkalického oxidu druhou spirální reakční trubkou.
(74) Švorčík Otakar JUDr., Hálkova 2, Praha 2, 12000;

7 (51) **C 08 K 3/24, C 08 K 3/38, B 22 C 1/22**
(21) **2002-823**
(71) ASHLAND-SÜDCHEMIE-KERNFEST GMBH, Hilden, DE;
(72) Koch Diether, Mettmann, DE;
Schwaack Hans-Jürgen, Emmerich, DE;
(54) **Pojivový systém na bázi resolu obsahující hliník a bor**
(22) 10.08.2000
(32) 12.08.1999
(31) 1999/19938043
(33) DE
(86) PCT/EP00/07775
(87) WO 01/012709
(57) Pojivový systém obsahující resolovou pryskyřici, zásadu a vodu dále obsahuje alespoň jeden oxyanion, obsahující hliník a alespoň jeden oxyanion obsahující bor. Při způsobu výroby se připraví resolová pryskyřice a smísí se se zásadou, vodou a alespoň jedním oxyaniontem, obsahujícím hliník a alespoň jedním oxyaniontem obsahujícím bor.
(74) Kania František Ing., Mendlovo nám. 1a, Brno, 60300;

7 (51) **C 08 L 3/02, D 01 F 9/00, D 01 D 5/00, D 21 F 11/00**
(21) **2000-4785**
(71) HUMATRO CORPORATION, New York, NY, US;
(54) **Způsob elektrozvlákňování pro přípravu škrobových filamentů pro flexibilní strukturu**
(22) 19.12.2000
(57) Způsob výroby spojitých škrobových filamentů zahrnuje kroky (a) zajištění škrobové kompozice o viskozitě při protahování od 50 Pa.s do 20 000 pa.s a (b) elektrospřádání kompozice, kterým se tvoří škrobové filamenty o rozměru od 0,001 g/10 000 m (dtex) do 135 g/10 000 m (dtex).
(74) Švorčík Otakar JUDr., Hálkova 2, Praha 2, 12000;

7 (51) **C 08 L 3/02, D 01 F 9/00, D 21 F 11/00**
(21) **2000-4786**
(71) HUMATRO CORPORATION C/O LADAS & PARRY, New York, NY, US;
(54) **Flexibilní struktura obsahující škrobové filamenty**
(22) 19.12.2000
(57) Flexibilní struktura obsahující pluralitu škrobových filamentů zahrnuje alespoň první oblast a druhou oblast, kde každá z těchto dvou oblastí má alespoň jednu společnou intenzivní vlastnost zvolenou ze skupiny zahrnující hustotu, plošnou hmotnost, elevanci, opacitu, krepovou frekvenci a jakoukoliv jejich kombinaci, přičemž společná intenzivní vlastnost první oblasti se liší svou hodnotou od společné intenzivní vlastnosti druhé oblasti.
(74) Švorčík Otakar JUDr., Hálkova 2, Praha 2, 12000;

7 (51) **C 08 L 23/22, C 08 L 23/10, C 08 L 23/28**
(21) **2001-4144**
(71) EXXON CHEMICAL PATENTS INC., Baytown, TX, US;
(72) Wang Hsien-Chang, Bellaire, TX, US;
Duvdevani Ilan, Houston, TX, US;
Datta Sudhin, Houston, TX, US;
Qian Connie R., Houston, TX, US;
(54) **Elastomerní směs na bázi isobutylenu se zlepšenou pevností a pružností a se sníženou propustností**
(22) 11.05.2000
(32) 19.05.1999
(31) 1999/134835
(33) US
(86) PCT/US00/13006
(87) WO 00/069966
(57) Zlepšené pevnosti, tažnosti a relaxace elastomerů na bázi osobutylenu v surovém stavu za zvýšené teploty spolu se zlepšenými vlastnostmi stárnutí a propustnosti se dosahuje smísením semikompaktibilních, semikrystalických polymerů s isobutylenovými elastomery. Zlepšené vlastnosti jsou uchovány v následných kaučukových výrobcích obsahujících uvedené směsi a hodí se zejména na pneumatiky a farmaceutické uzávěry.
(74) Kalenský Petr JUDr., Hálkova 2, Praha 2, 12000;

7 (51) **C 08 L 67/02**
(21) **2001-608**
(71) SYNPO A. S., Pardubice, CZ;
(72) Šlosar Petr Ing. CSc., Chrudim, CZ;
Dobáš Ivan Ing. CSc., Lázně Bohdaneč, CZ;
Dittrich Milan DRDr., Hradec Králové, CZ;
(54) **Bezrozpouštědlový způsob syntézy biodegradabilního kopolymeru DL-mléčné kyseliny s mannitolem**
(22) 16.02.2001
(57) Bezrozpouštědlový způsob syntézy uvedeného kopolymeru spočívá v tom, že se k DL-mléčné kyselině vyhřáté na teplotu 100 až 110 °C a následně odvodněné ve směsi s mannitolem ve hmotovém poměru 90 : 10 až 99 : 1 při uvedené teplotě přidá 0,01 až 2 % hmotn., s výhodou 0,26 % hmotn., p-toluensulfonové kyseliny nebo kyseliny boritě nebo kyseliny sírové nebo kyseliny fosforečné v obnovující se atmosféře dusíku a vzniklá směs se nechá reagovat při teplotě 130 až 170 °C, s výhodou při 150 °C, až do dosažení čísla kyselosti produktu 4 až 8 mg KOH/g, načež se produkt ochladí a následně drtí.

7 (51) **C 09 B 29/15**
(21) **1998-1064**
(71) SPOLEK PRO CHEMICKOU A HUTNÍ VÝROBU, A. S., Ústí nad Labem, CZ;
(72) Hlavatý František Ing., Ústí nad Labem, CZ;
Procházka Antonín Ing., Děčín, CZ;
Kovařík Vladimír, Ústí nad Labem, CZ;
Kundrát Michal, Ústí nad Labem, CZ;
Harudová Kateřina Ing., Ústí nad Labem, CZ;
(54) **Způsob přípravy červeného pigmentového laku**
(22) 08.04.1998
(57) Způsob přípravy červeného pigmentového laku vzorce I, vznikajícího z nevápněné diazosloučeniny 4-aminotoluen-3-naftové kyseliny za teploty 12 až 16 °C v rozmezí pH 11 až 13 za současné regulace pH během kopulace připouštěním roztoku hydroxidu sodného, přičemž pigmentový lak je dále upracován kyselinou octovou na určené pH a termicky zpracovaná suspenze laku při 65 až 85 °C se po filtraci dostává do formy vodné pasty, která se zpracovává flašováním na tiskařský inkoust vynikajících vlastností.

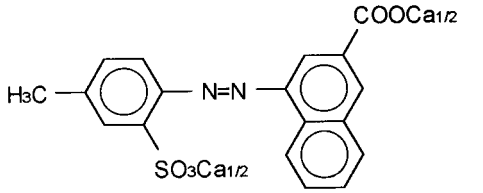

(I)

7 (51) **C 09 B 55/00**
(21) **2002-854**
(71) BAYER AKTIENGESELLSCHAFT, Leverkusen, DE;
(72) Stawitz Josef-Walter, Odenthal, DE;
Reinhardt Karl-Heinz, Monheim, DE;
Thiebes Christoph, Köln, DE;
(54) **Způsob výroby nesymetrických methinových barviv**
(22) 07.03.2002
(32) 09.03.2001
(31) 2001/10111731
(33) DE
(57) Způsob výroby nesymetrických methinových barviv obecného vzorce I, kde R^1 značí vodíkový atom, atom halogenu, alkylovou skupinu, alkoxyskupinu, nitroskupinu, kyanoskupinu, sulfonamidovou skupinu, karboxyskupinu, karboxyesterovou skupinu nebo karboxamidovou skupinu, R^2 značí alkylovou skupinu, R^3 značí alkylovou skupinu, karboxyskupinu nebo karboxyesterovou skupinu, X značí vodíkový atom, atom halogenu, skupinu $SO_2NR^4R^5$, skupinu $SO_2NCHNR^6R^7$ nebo skupinu SO_2R^8, přičemž R^4 až R^7 značí nezávisle na sobě vodíkový atom nebo alkylovou skupinu, a R^8 značí alkylovou skupinu s 1 až 6 uhlíkovými atomy nebo hydroxyalkylovou skupinu, reakcí pyrazolonů obecného vzorce IV a methylenindolinů obecného vzorce II s estery kyseliny orthomravenčí obecného vzorce III, kde symboly R1-3 a X mají shora uvedený význam a R značí alkylovou skupinu s 1 až 6 uhlíkovými atomy, představuje výhodný jednostupňový způsob. Dále je popsána směs barviv, obsahující 90 až 99,9 % hmotnostního sloučeniny obecného vzorce I a 0,1 až 10 % hmotnostních sloučeniny obecného vzorce V, kde R1-3 a X mají shora uvedený význam.
(74) Všetečka Miloš JUDr., Hálkova 2, Praha 2, 12000;

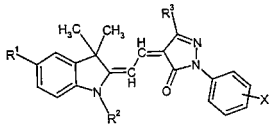
(I)

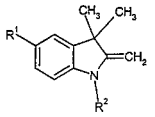
(II)

(III)

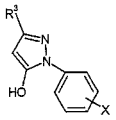
(IV),

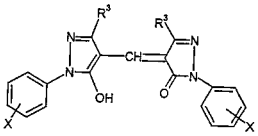
(V),

7 (51) **C 09 C 1/50**
(21) **2002-549**
(71) DEGUSSA AG, Düsseldorf, DE;
(72) Freund Burkhard Dr., Erftstadt, DE;
(54) **Saze, způsob jejich přípravy a použití**
(22) 13.02.2002
(32) 16.02.2001
(31) 2001/10107228
(33) DE
(57) Saze s CTAB-povrchem 10 až 35 m^2/g a absorpcí DBP 40 až 180 ml/100 g, přičemž hodnota ΔD50 je větší než 340 nm. Saze se připravují v retortovém sazovém reaktoru, v němž se kapalná a plynná surovina vstřikují tryskami v zúženém místě. Saze mohou být použity v kaučukových směsích, zejména v extruzních profilech.
(74) Čermák Karel Dr., Národní třída 32, Praha 1, 11000;

7 (51) **C 09 C 3/04, C 09 C 1/36, C 09 B 67/08**
(21) **2000-2813**
(71) ÚSTAV ANORGANICKÉ CHEMIE AV ČR, Řež u Prahy, CZ;
(72) Štengl Václav Mgr., Řež u Prahy, CZ;
Šubrt Jan Ing. CSc., Praha, CZ;
(54) **Způsob výroby barevných slídových pigmentů perleťového typu**
(22) 02.08.2000
(57) Způsob výroby barevných slídových pigmentů perleťového typu spočívá v tom, že slídový nosič se delaminuje ultrazvukovým vlněním do velikosti 100 μm a do tloušťky pod 0,1 μm a po přidání síranu přechodného

kovu nebo jejich směsi se na něm řízenou hydrolýzou močoviny vyloučí prekurzor, který se žíháním při teplotě 300 až 1000 °C převede na konečný perleťový pigment.

(74) Patentové a licenční služby Kancelář AV ČR, tř. Politických vězňů 7, Praha 1, 11121;

---

7 (51) **C 09 D 5/30, C 09 D 175/06, C 09 D 167/00**
(21) **2001-54**
(71) CHEMOLAK, A. S., Smolenice, SK;
VÚTCH-CHEMITEX, SPOL. S R. O., Žilina, SK;
(72) Gregušová Zdenka Ing., Smolenice, SK;
Kramár Jozef Ing., Trnava, SK;
Lapeš Ivo RNDr. CSc., Bratislava, SK;
Valent Vojtech Ing., Trnava, SK;
Kabátová Viera Ing., Žilina, SK;
Šesták Jozef Ing. CSc., Žilina, SK;
Červenec Ľubomír Ing., Žilina, SK;
(54) **Maskovací nátěrový systém s multispektrální maskovací účinností**
(22) 04.01.2001
(57) Maskovací nátěrový systém s multispektrální maskovací účinností pro elektromagnetické záření s vlnovou délkou 3.10^{-6} až 1.10^{-1} m příslušející rozsahu termických a radiolokačních detekčních zařízení, určený hlavně na maskování vojenské techniky, tvořený nejméně jednou vrstvou, s výhodou třemi vrstvami, se sumární plošnou hmotností 60 až 1 500 $g.m^{-2}$, s výhodou do 1 000 $g.m^{-2}$, aditivovaných polymerních pryskyřic, s výhodou na bázi alkydů, akrylátů, polyuretanů, kaučuku, epoxidů, nenasycených polyesterů. Aditiva mají formu korpuskulárních a/nebo vláknitých částic s rozměry 1.10^{-7} až 5.10^{-3} m, s výhodou v rozsahu 1.10^{-5} - 5.10^{-4} m, kde aditivum je tvořeno dutými sférickými částicemi na bázi skla a/nebo uhlíkovými částicemi a/nebo vláknitými částicemi typu jádro - plášť, kde plášť je tvořen kovovou vrstvou na bázi niklu a/nebo mědi a/nebo stříbra a jádro je vláknotvorný polymer a/nebo sklo. V systému se s výhodou používá základní antikorozní nátěrová vrstva a vrchní nátěrová barva s maskovací účinností ve viditelném a blízkém infračerveném spektru elektromagnetického záření.
(74) Guttmann Michal JUDr. Ing., Nad Štolou 12, Praha 7, 17000;

---

7 (51) **C 09 D 175/04**
(21) **2002-592**
(71) ROHM AND HAAS COMPANY, Philadelphia, PA, US;
(72) Robertson Donald Thomas, New Lebanon, OH, US;
(54) **Vodný nátěrový prostředek**
(22) 18.02.2002
(32) 22.02.2001
(31) 2001/270766
(33) US
(57) Vodný potahovací prostředek, složený z polyurethanového polymeru, obsahující karboxylové skupiny, síťovadla, zvlhčovadla, činidla snižující tření a UV stabilizátoru. Povlaky připravené z vodného potahovacího prostředku jsou trvanlivé, mají nízké povrchové tření, jsou pružné při nízkých teplotách a mají adhezi k substrátu s nízkou povrchovou energií. Vynález se rovněž týká způsobu přípravy substrátu potaženého vodným potahovacím prostředkem a předmětu obsahujícího potažený substrát. Vodný potahovací prostředek je vhodný pro vytvoření ochranného povlaku s nízkým povrchovým třením pro automatické těsnicí pásky.
(74) PATENTSERVIS PRAHA a.s., Jivenská 1, Praha 4, 14000;

---

7 (51) **C 09 J 5/06, B 29 C 65/10**
(21) **2002-2364**
(71) A. RAYMOND & CIE, Grenoble, FR;
(72) Bremont Michel, Attenschwiller, FR;
Leroux Yannick, Mulhouse, FR;
Schuller Olivier, Huningue, FR;
(54) **Zařízení k usazování a nalepování přídržných prvků na nosných plochách**
(22) 19.12.2000
(32) 07.01.2000
(31) 2000/10000355
(33) DE
(86) PCT/EP00/12937
(87) WO 01/051579
(57) Zařízení k usazování a nalepování přídržných prvků (3) na nosných plochách (32), přičemž jsou přídržné prvky (3) opatřeny spojovacími plochami, které jsou na své volně ležící straně povrstveny suchým, tepelným působením reaktivovatelným tavným lepidlem. Zařízení sestává z pouzdra (1) s v něm posuvně vedenou záchytnou částí (2) pro přídržný prvek (3), jakož i z prostředků k rychlému rozehřátí tavného lepidla, spuštění záchytné části (2) a natlačení lepicí plochy (25) po roztavení lepidla. Rozehřívání se uskutečňuje pomocí horkého vzduchu (H), přivedeného pouzdrem (1), přičemž je záchytná část (2) obklopena uzavřenou stěnou (7), která dosahuje od výstupu horkého vzduchu v pouzdře (1) až k přídržnému prvku (3). Tím se může horký vzduch (H) před dosedem a během dosedu přídržného prvku (3) na nosné ploše (32) přivádět na ulpívající tavné lepidlo. Je možné nalepovat přídržné prvky (3) s různým provedením lepicí plochy (25), lhostejno zda v kovovém nebo plastovém provedení, na nosné ploše (32).
(74) Všetečka Miloš JUDr., Hálkova 2, Praha 2, 12000;

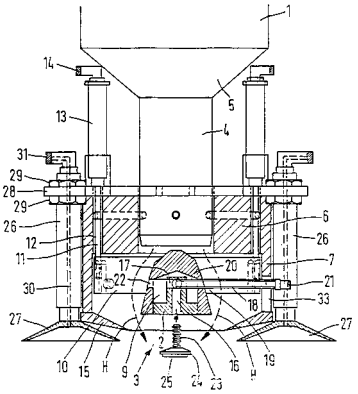

---

7 (51) **C 09 K 5/00, C 04 B 18/14**
(21) **2002-286**
(71) KKW KULMBACHER KLIMAGERÄTE-WERK GMBH, Kulmbach, DE;
(72) Asperger Lutz Dr., Kulmbach, DE;
Bareuther Helmut, Goldkronach, DE;
(54) **Způsob výroby akumulačního bloku pro elektrické akumulační topné zařízení a akumulační blok vyrobený tímto způsobem**
(22) 23.01.2002
(32) 23.02.2001
(31) 2001/10108738
(33) DE
(57) Řešení se týká způsobu výroby akumulačního bloku pro elektrické akumulační topné zařízení, při kterém se připraví železné okuje s předem určeným rozložením velikosti částic, tyto železné okuje se smísí s pojivem a z takto připravené směsi se vytvaruje akumulační blok. Železné okuje se při přípravě zbavují oleje. Takto vyrobený akumulační blok pro elektrické akumulační topné zařízení obsahuje více jak 50 % železných okují. Pojivem akumulačního bloku je s výhodou keramické pojivo.
(74) Chlustina Jiří Ing., Jana Masaryka 43-47, Praha 2, 12000;

7 (51) **C 10 J 3/54**
(21) **2001-1039**
(71) ÚSTAV CHEMICKÝCH PROCESŮ AV ČR, Praha, CZ;
VÚEZ, A.S., Levice, SK;
(72) Svoboda Karel Doc. ing. CSc., Praha, CZ;
Čermák Jiří ing., Praha, CZ;
Hartman Miloslav Doc. ing. DrSc., Praha, CZ;
Baťalík Jozef ing., Levice, SK;
Gubčo Vladimír ing. CSc., Levice, SK;
(54) **Způsob energetického využití tuhých paliv s tlakovým zplyňováním a paro-plynovým cyklem a zařízení k jeho provádění**
(22) 21.03.2001
(57) Způsob energetického využití pevných paliv se zplyňováním a paro-plynovým cyklem, s vysokoteplotním čištěním syntetického plynu a částečnou recirkulací spalin spočívá v tom, že uhlíkaté palivo obsahující uhlí a/nebo směs biomasy s uhlím se zplyňuje substechiometrickým spalováním ve fluidní a/nebo transportní vrstvě částic směsí vzduchu a recirkulující částí spalin na minimálně dvou vertikálních úrovních při celkovém stechiometrickém poměru kyslík/palivo 0,3 až 0,8, teplotě 700 až 900 °C a provozním tlaku 1,0 až 2,4 MPa, přičemž teplota v tlakovém zplyňovacím reaktoru se reguluje pomocí průtokového množství a teploty recirkulujících tlakových spalin, tlakového vzduchu, recirkulujícího popílku, odloučeného ze syntetického plynu a obsahem vody paliva vstupujícího nejméně ve dvou vertikálních úrovních do reaktoru, vzniklý syntetický plyn se odsíří a po odloučení tuhých částic spaluje na teplotu nejméně 1100 °C, přičemž spaliny se nechají expandovat a po následném ochlazení spojeném s výrobou páry se jich část recirkuluje. Zařízení k provádění způsobu sestává z tlakového zplyňovacího reaktoru (101), opatřeného nejméně dvěma, v různých vertikálních úrovních umístěnými přívody paliva a nejméně dvěma vertikálně odlišnými přívody vzduchu a recirkulačních spalin a nejméně jedním přívodem recirkulujícího popílku a nejméně jedním přívodem odsiřovacích vápenatých látek a dále odvodem (117) syntetického plynu, který je napojen na nejméně jeden cyklon (102), výstup syntetickéhho plynu z posledního cyklonu (102) je propojen přes nejméně jeden filtr)203) se spalovací komorou (204), jejíž výstup spalin je spojen přes nejméně jednu plynovou turbínu (205) s parním kotlem (206), a výstup spalin z parního kotle (206) je připojen na vstup do komína (306) a na vstup do kompresoru (303) recirkulujících spalin, výstup odloučených tuhých částic-popílku z cyklonu (102) je připojen na fluidní dělič (104), který je spojen jednak s fluidním uzávěrem (103), propojeným pomocí kanálu (111) pro recirkulaci popílku se zplyňovacím reaktorem (101) a jednak s fluidní komorou (105) ke konverzi CaS na $CaCO_3$ a $CaSO_4$ před vypuštěním cyklonového popílku ze systému.
(74) Toningerová Daniela, Kamenická 3, Praha 7, 17000;

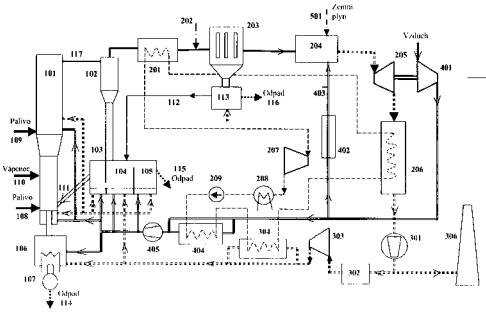

7 (51) **C 10 L 1/22, C 10 L 10/04**
(21) **2002-1730**
(71) BASF AKTIENGESELLSCHAFT, Ludwigshafen, DE;
(72) Oppenländer Knut, Ludwigshafen, DE;
Bergemann Marco, Hockenheim, DE;
Mundinger Klaus, Limburgerhof, DE;
Posselt Dietmar, Heidelberg, DE;
Brand Siegbert, Speyer, DE;
Eisenbeis Ansgar, Georgsmarienhütte, DE;
(54) **Použití solí alkoxylovaných oligoaminů s mastnými kyselinami jako prostředků zlepšujících mazavost pro ropné produkty**
(22) 10.11.2000
(32) 19.11.1999
(31) 1999/19955651
(33) DE
(86) PCT/EP00/11102
(87) WO 01/038463
(57) Soli mastných kyselin s alkoxylovanými oligoaminy obecného vzorce I, ve kterém A je alkenylová skupina obsahující 2 až 8 atomů uhlíku; R je alkylová skupina, obsahující 7 až 23 atomů uhlíku nebo mono- nebo polynenasycená alkenylová skupina obsahující 7 až 23 atomů uhlíku, které mohou dále nést hydroxylové skupiny; Z je alkenylová skupina obsahující 1 až 8 atomů uhlíku, cykloalkylenová skupina obsahující 3 až 8 atomů uhlíku nebo arylová nebo arylalkenylová skupina obsahující 6 až 12 atomů uhlíku; m je celé číslo od 1 do 5 a součet všech proměnných x nabývá od 50 do 300 % z hodnoty (m+3), se používají jako látky zlepšující mazavost pro ropné produkty, zvláště pro benzínová paliva a střední destiláty.
(74) Švorčík Otakar JUDr., Hálkova 2, Praha 2, 12000;

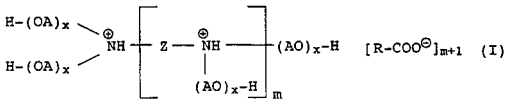

7 (51) **C 10 L 1/32, B 01 F 13/10, B 01 F 3/08**
(21) **2002-1694**
(71) ELF ANTAR FRANCE, Puteaux, FR;
(72) Schulz Philippe, Sainte Foy Les Lyon, FR;
Tanguy Philippe, Montreal, CA;
Brocart Benjamin, Montreal, CA;
Magnin César, Montagny, FR;
(54) **Způsob kontinuální výroby stabilní emulzní směsi paliva a vody a zařízení k provádění tohoto způsobu**
(22) 13.11.2000
(32) 15.11.1999
(31) 1999/9914269
(33) FR
(86) PCT/FR00/03162
(87) WO 01/036569
(57) Způsob kontinuální výroby paliva tvořeného emulzí vody v naftě umožňující smíchat aditiv, vody a uhlovodíkové fáze a dále umožňující případnou recirkulaci získané směsi v cirkulační smyčce, při kterém se v prvním stupni pomocí distribučního zařízení distribuuje v uhlovodíkové fázi alespoň jedna fáze A, jež je složená z aditiv nezbytných pro stabilizaci emulze, vody a případně aditiv užitečných pro implementaci uvedené emulze, přičemž uvedené složky se distribuují samostatně nebo ve formě směsi a distribuce kapiček každé fáze A v uvedené uhlovodíkové fázi odpovídá homogenní prostorové distribuci kapiček vody o velikosti menší než 200 mikrometrů, a ve druhém stupni se, poté co došlo k distribuci všech fází A v uvedené uhlovodíkové fázi, zmenšuje velikost uvedených kapiček, a to dispergací pomocí emulgačního zařízení, jehož obvodová rychlost je alespoň 10 metrů/sekundu, výhodně vyšší než 25 metrů/sekundu, přičemž doba zdržení emulze v prostoru uvedeného emulgačního zařízení činí od 1 sekundy do 80 sekund, výhodně od 2 sekund do 30 sekund.
(74) Všetečka Miloš JUDr., Hálkova 2, Praha 2, 12000;

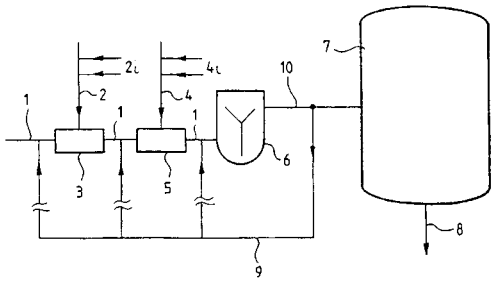

7 (51) **C 10 L 3/06**
(21) **2001-3389**
(71) G.A.S. ENERGIETECHNOLOGIE GMBH, Krefeld, DE;
(72) Rautenbach Robert Prof. Dr. Ing., Aachen, DE;
Yuce Suleyman Dr. Ing., Aachen, DE;
Gebel Joachim Dr. Ing., Aachen, DE;
Schmitt Alexander Dipl. Ing., Krefeld, DE;
(54) **Způsob využití plynů obsahujcích methan**
(22) 20.09.2001
(32) 23.09.2000
(31) 2000/10047262
(33) DE
(57) Způsob využití plynů obsahujících methan, zejména důlního plynu, skládkového plynu a bioplynu z fermentačních zařízení nebo vyhnívajících procesů v usazovacích nádržích. plyn se přivádí pro výrobu proudu do plynového motoru soupravy plynového motoru a generátoru. Obsah inertního plynu ve spalovacím vzduchu přiváděném do plynového motoru se snižuje pomocí membránového oddělovacího zařízení předřazeného před plynovým motorem.
(74) Matějka Jan JUDr., Národní 32, Praha, 11000;

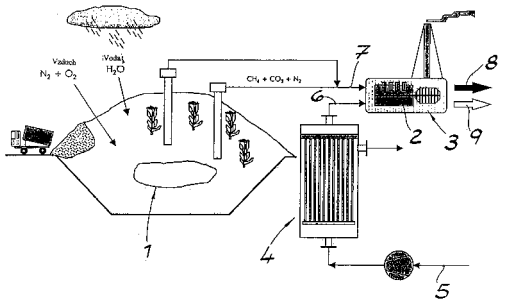

7 (51) **C 11 D 3/00**
(21) **2002-723**
(71) THE PROCTER & GAMBLE COMPANY, Cincinnati, OH, US;
(72) Dykstra Robert Richard, Cleves, OH, US;
Miracle Gregory Scot, Hamilton, OH, US;
(54) **Prací přípravky s kontrolovaným uvolňováním jejich složek a způsob použití těchto pracích přípravků**
(22) 25.08.2000
(32) 27.08.1999, 27.08.1999
(31) 1999/151002, 1999/151004
(33) US, US
(86) PCT/US00/23323
(87) WO 01/016263
(57) Předmětem předloženého řešení jsou prací přípravky s kontrolovaným uvolňováním jejich složek a způsob použití těchto pracích přípravků ke praní tkanin, při kterém jsou jejich složky, jako jsou organické katalyzátoru bělicích prostředků, kontrolovaným způsobem uvolňovány do pracího roztoku. Dalším předmětem řešení jsou bělicí prostředky a pomocné prací přípravky, obsahující organické katalyzátory, které jsou kontrolovaným způsobem uvolňovány do pracího roztoku, a způsob praní, při kterém jsou používány prací přípravky obsahující tyto organické katalyzátory.
(74) PATENTSERVIS PRAHA a.s., Jivenská 1, Praha 4, 14000;

7 (51) **C 11 D 3/37**
(21) **2002-1239**
(71) UNILEVER N. V., Rotterdam, NL;
(72) Parker Andrew Philip, Wirral, GB;
Sams Philip John, Wirral, GB;
(54) **Prostředek pro úpravu textilních materiálů**
(22) 26.09.2000
(32) 08.10.1999
(31) 1999/9923921
(33) GB
(86) PCT/GB00/03695
(87) WO 01/027232
(57) Prostředek pro péči o textilie obsahuje polymerní materiál, který je schopný samozesítění a/nebo reakce s celulózou společně s jedním nebo více z nosičů slučitelných s textilem, přičemž polymerní materiál obsahuje jednu nebo více z poly(oxyalkylen)ových skupin, majících koncovou skupinu, která obsahuje jednu nebo více aminoskupin nebo derivátů uvedených aminoskupin. Prostředky mohou být použity k úpravě textilií jako součásti procesu praní a zlepšují povrchovou ostrost barev textilií po vícečetném praní.
(74) Korejzová Zdeňka JUDr., Spálená 29, Praha 1, 11000;

7 (51) **C 11 D 3/39, C 11 D 1/02**
(21) **2002-722**
(71) THE PROCTER & GAMBLE COMPANY, Cincinnati, OH, US;
(72) Dykstra Robert Richard, Cleves, OH, US;
Weed Penny S., Erlanger, KY, US;
(54) **Bělicí prostředek obsahující organickou katalytickou sloučeninu a způsob praní látek ho používající**
(22) 25.08.2000
(32) 27.08.1999
(31) 1999/151176
(33) US
(86) PCT/US00/23317
(87) WO 01/016274
(57) Je popsán bělicí prostředek, který obsahuje organickou katalytickou sloučeninu spolu s peroxidovým zdrojem nebo bez toho zdroje, přičemž tato organická katalytická sloučenina je vybrána ze skupiny sestávající z organických katalytických sloučenin, které mají životnost organického katalyzátoru 30 nebo více minut. Je popsán také způsob praní látek, který zahrnuje uvedení těchto látek do kontaktu s pracím roztokem, který obsahuje uvedený bělicí prostředek.
(74) PATENTSERVIS PRAHA a.s., Jivenská 1, Praha 4, 14000;

7 (51) **C 11 D 3/39**
(21) **2002-2113**
(71) THE PROCTER & GAMBLE COMPANY, Cincinnati, OH, US;
(72) Preissner Karl Matthew, Cincinnati, OH, US;
Brown Angelica Damaris, Fairfield, OH, US;
(54) **Aktivátory odbarvovačů s vylepšenou rozpustností**
(22) 20.12.2000
(32) 20.12.1999
(31) 1999/172743
(33) US
(86) PCT/US00/34699
(87) WO 01/046372
(57) Odbarvovací aktivační prostředky pro použití v čistících směsích, obsahujících odbarvovací aktivátor obecného

chemického vzorce i, kde R je alkylová skupina obsahující 5 až 18 uhlíkových atomů, přičemž nejdelší lineární alkylový řetězec rozšířený o a zahrnující karbonylový uhlík obsahuje 6 až 10 uhlíkových atomů a L je odstupující skupina, jejíž konjugovaná kyselina má pKa v rozsahu 4 až 13, a pojivový materiál obsahující 0,1 až 15 % anorganické soli nebo nasycených mastných kyselin vztaženo na váhu prostředku. Dalšími předměty předloženého řešení jsou čistící směsi, obsahující uvedené odbarvovací aktivátory.

(74) PATENTSERVIS PRAHA a.s., Jivenská 1, Praha 4, 14000;

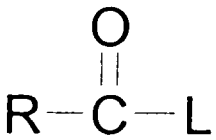

---

7 (51) **C 11 D 17/00, C 11 D 3/50, C 11 D 3/12, C 11 D 3/22**
(21) **2002-1828**
(71) THE PROCTER & GAMBLE COMPANY, Cincinnati, OH, US;
(72) Marin Edgar Manuel, Mexico City, MX;
Velazquez Jose Maria, Naucalpan, MX;
Dihora Jiten Odhavji, Cincinnati, OH, US;
Garciagonzalez Roberto, Tlalnepantla, MX;
Saini Gaurav, Kobe, JP;
(54) **Aditivní dodávací částice a prací nebo čistící detergentní prostředek je obsahující**
(22) 27.11.2000
(32) 03.12.1999, 01.06.2000
(31) 1999/169024, 2000/208629
(33) US, US
(86) PCT/IB00/01755
(87) WO 01/040430
(57) Je popsána aditivní dodávací částice, která obsahuje i) středovou jadernou částici obsahující porézní materiál nosiče a přísadu obsaženou v pórech materiálu nosiče, která je vybrána z parfému, bělícího činidla, bělícího promotoru, bělícího aktivátoru, bělícího katalyzátoru, chelatačního činidla, protipovlakového činidla, prahového inhibitoru, inhibitoru přenosu barviv, fotobělícího činidla, enzymu, katalytické protilátky, zjasňujícího činidla, přímého barviva látek, protihoubového činidla, antimikrobiálního činidla, hmyzího repelentu, polymeru uvolňujícího ušpinění, avivážního činidla pro látky, činidla pro fixaci barviva, systému pro úpravu pH skokem a jejich směsí, ii) střední potahovací materiál potažený na středovou jadernou částici, který obsahuje hydrofóbní olejový materiál, a iii) vnější materiál pro zahrnutí do tobolek potažený na střední potahovací materiál. Je popsán také prací nebo čistící detergentní prostředek, který obsahuje 0,001 % až 50 % hmotn. uvedené aditivní dodávací částice a od 50 % do 99,999 % hmotn. pracích složek.
(74) PATENTSERVIS PRAHA a.s., Jivenská 1, Praha 4, 14000;

---

7 (51) **C 12 N 7/04, C 07 K 14/08, C 12 N 15/40, A 61 K 39/12**
(21) **2002-2554**
(71) BOEHRINGER INGELHEIM VETMEDICA GMBH, Ingelheim am Rhein, DE;
(72) Elbers Knut, Gau-Algesheim, DE;
Pesch Stefan, Muenster, DE;
Dreier Heike, Coesfeld, DE;
(54) **Živý oslabený virus PRRS, nukleotidová sekvence a farmaceutický prostředek**
(22) 26.01.2001
(32) 26.01.2000, 26.01.2000, 26.01.2000
(31) 2000/10003371, 2000/10003373, 2000/10003372
(33) DE, DE, DE
(86) PCT/EP01/00865
(87) WO 01/055353
(57) Živé viry PRRS oslabené mutacemi aminokyselin ve specifickém místě virového proteinu kódovaném otevřeným čtecím rámcem zvoleným ze skupiny ORF 1a, ORF 1b a/nebo ORF 2. Řešení se také týká nukleotidových sekvencí kódujících uvedené viry, způsobů vytváření těchto virů a jejich použití pro přípravu farmaceutického prostředku pro prevenci a léčení infekcí vity PRRS.
(74) Korejzová Zdeňka JUDr., Spálená 29, Praha 1, 11000;

---

7 (51) **C 12 N 15/12, C 12 N 15/62, C 12 N 5/08, C 07 K 14/47, C 07 K 16/18, C 07 K 19/00, A 61 K 38/17, A 61 K 39/395, A 61 K 48/00, G 01 N 33/574, C 12 Q 1/68**
(21) **2001-3575**
(71) CORIXA CORPORATION, Seattle, WA, US;
(72) Frudakis Tony N., Sarasota, FL, US;
Smith John M., Everett, WA, US;
Reed Steven G., Bellevue, WA, US;
Misher Lynda E., Seattle, WA, US;
Retter Marc W., Carnation, WA, US;
Dillon Davin C., Redmond, WA, US;
(54) **Prostředky a způsoby pro terapii a diagnostiku karcinomu prsu**
(22) 07.04.2000
(32) 09.04.1999, 28.10.1999, 23.03.2000
(31) 1999/289198, 1999/429755, 2000/534825
(33) US, US, US
(86) PCT/US00/09312
(87) WO 00/061753
(57) Řešení popisuje prostředky a způsoby pro terapii a diagnostiku karcinomu prsu. Mezi sloučeniny podle předkládaného řešení patří nukleotidové sekvence, které jsou přednostně exprimovány ve tkáních nádorů prsu, a polypeptidy kódované takovými nukleotidovými sekvencemi. Dále se poskytují vakcíny a farmaceutické prostředky, které mohou být použity, například pro prevenci a léčbu karcinomu prsu. Polypeptidy mohou být použity také pro výrobu protilátek, které jsou použitelné pro diagnostiku a sledování progrese karcinomu prsu u pacienta.
(74) Kalenský Petr JUDr., Hálkova 2, Praha 2, 12000;

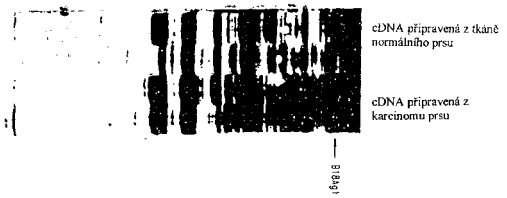

---

7 (51) **C 12 N 15/12, C 12 N 15/62, C 07 K 14/47, C 07 K 16/18, A 61 K 35/12, A 61 K 38/17, A 61 K 39/00, A 61 P 35/00, G 01 N 33/53, C 12 Q 1/68, A 61 K 48/00**
(21) **2001-3576**
(71) CORIXA CORPORATION, Seattle, WA, US;
(72) Reed Steven G., Bellevue, WA, US;
Xu Jiangchun, Bellevue, WA, US;
Dillon Davin C., Redmond, WA, US;
(54) **Prostředky pro imunoterapii a diagnostiku karcinomu prsu a způsoby jejich použití**
(22) 10.04.2000
(32) 09.04.1999, 02.07.1999
(31) 1999/288950, 1999/346327
(33) US, US
(86) PCT/US00/09688
(87) WO 00/061756
(57) Řešení popisuje sloučeniny a způsoby pro terapii a

diagnostiku karcinomu prsu. Mezi sloučeniny patří polypeptidy obsahující alespoň část proteinu karcinomu prsu. Řešení také poskytuje farmaceutické prostředky pro imunoterapii karcinomu prsu obsahující takové polypeptidy, nebo polynukleotidy kódující takové polypeptidy, a také polynukleotidy pro přípravu takových polypeptidů.

(74) Kalenský Petr JUDr., Hálkova 2, Praha 2, 12000;

---

7 (51) **C 12 N 15/12, C 12 N 15/62, C 12 N 5/10, C 07 K 14/71, A 61 K 38/17, A 61 P 43/00**

(21) **2001-4387**

(71) REGENERON PHARMACEUTICALS, INC., Tarrytown, NY, US;

(72) Papadopoulos Nicholas J., Butler, NJ, US;
Davis Samuel, New York, NY, US;
Yancopoulos George D., Yorktown Heights, NY, US;

(54) **Modifikované chimerické polypeptidy se zlepšenými farmakokinetickými vlastnostmi**

(22) 23.05.2000

(32) 08.06.1999

(31) 1999/138133

(33) US

(86) PCT/US00/14142

(87) WO 00/075319

(57) Řešení se týká modifikovaných polypeptidů se zlepšenou farmakokinetikou, a to modifikovaných chimérických Flt1 receptorových polypeptidů. Dále se týká způsobů přípravy a použití modifikovaných polypeptidů, jako například použití těchto modifikovaných polypeptidů pro snížení nebo inhibici úniku plasmy a/nebo cévní permeability u savců.

(74) Kalenský Petr JUDr., Hálkova 2, Praha 2, 12000;

---

7 (51) **C 12 N 15/40, C 12 N 15/62, C 12 N 7/01, C 07 K 14/08, A 61 K 39/00**

(21) **2002-1303**

(71) THE DOW CHEMICAL COMPANY, Midland, MI, US;

(72) Hellendoorn Koen, Newmarket Cambridge, GB;
Jones Tim, Babraham, GB;

(54) **Virové částice s exogenními epitopy uvnitř částice**

(22) 13.10.2000

(32) 14.10.1999

(31) 1999/9924352

(33) GB

(86) PCT/US00/28430

(87) WO 01/027282

(57) Řešení se týká exprese peptidů na virových částicích a konkrétně exprese peptidů uvnitř virové kapsidy. Jsou popsány způsoby modifikace virů tak, že jsou exprimovány exogenní epitopy uvnitř virové kapsidy. Viry, které mohou být modifikovány, zahrnují RNA viry obsahující (+) řetězec, obzvláště rostlinné RNA viry obsahující (+) řetězec, jako je například virus mozaiky vigny. Vnitřní exprese je obzvláště užitečná pro expresi hydrofobních epitopů. Modifikované virové částice také naleznou použití jako vakcíny a jako takové jsou schopny vyvolat imunitní reakci.

(74) Všetečka Miloš JUDr., Hálkova 2, Praha 2, 12000;

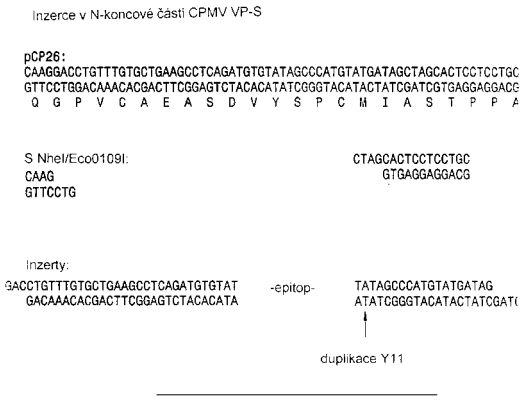

---

7 (51) **C 12 N 15/54, C 12 N 15/82, C 12 N 9/10, A 01 H 5/00, C 07 K 16/40, C 12 P 7/64, C 11 B 1/00, C 11 C 1/00, G 01 N 33/573, C 12 Q 1/48, A 61 K 38/45**

(21) **2002-2502**

(71) BASF AKTIENGESELLSCHAFT, Ludwigshafen, DE;

(72) Heinz Ernst, Hamburg, DE;
Zank Thorsten, Hamburg, DE;
Zähringer Ulrich, Borstel, DE;
Lerchl Jens, Ladenburg, DE;
Renz Andreas, Limburgerhof, DE;

(54) **Elongázový gen a způsob přípravy polynenasycených mastných kyselin**

(22) 08.02.2001

(32) 09.02.2000, 17.05.2000, 19.12.2000

(31) 2000/10005973, 2000/10023893, 2000/10063387

(33) DE, DE, DE

(86) PCT/EP01/01346

(87) WO 01/059128

(57) Elongázový gen se sekvencí ze souboru zahrnujícího SEQ ID NO : 1, SEQ ID NO : 3, SEQ ID NO : 5 a SEQ ID NO : 7, nebo jejich homology, deriváty nebo analogy pro genový konstrukt zahrnující tento gen nebo jeho homology, deriváty nebo analogy a jejich použití. Vektory nebo transgenické organizmy obsahující elongázový gen se sekvencí SEQ ID NO : 1, SEQ ID NO : 3, SEQ ID NO : 5 a SEQ ID no . 7, nebo jejich homology, deriváty nebo analogy. Použití sekvence elongázového genu samotné nebo v kombinaci s jinými elongázemi a/nebo s jinými geny biosyntézy mastné kyseliny. Způsob přípravy polynenasycených mastných kyselin a způsob zavádění DNA do organizmů, které produkují velké množství olejů, zvláště olejů s vysokým obsahem nenasycených mastných kyselin. Olej a/nebo produkty mastných kyselin s vysokým obsahem polynenasycených mastných kyselin s alespoň dvěma dvojnými vazbami a/nebo triacylglycerolový produkt s vyšším obsahem polynenasycených mastných kyselin s alespoň dvěma dvojnými vazbami.

(74) Kalenský Petr JUDr., Hálkova 2, Praha 2, 12000;

---

7 (51) **C 12 N 15/55, C 12 N 9/18, C 12 N 1/21, C 12 P 17/04, C 12 P 41/00 // (C 12 N 1/21, C 12 R 1:19)**

(21) **2002-1449**

(71) BASF AKTIENGESELLSCHAFT, Ludwigshafen, DE;

(72) Kesseler Maria, Mannheim, DE;
Hauer Bernhard, Fussgönheim, DE;
Friedrich Thomas, Darmstadt, DE;
Mattes Ralf, Stuttgart, DE;

(54) **L-Pantolakton hydroláza a způsob přípravy D-pantolaktonu**

(22) 20.10.2000

(32) 29.10.1999, 19.06.2000

(31) 1999/19952501, 2000/10029194

(33) DE, DE

(86) PCT/EP00/10320

(87) WO 01/032890

(57) Řešení se týká proteinů, které mají enzymatickou aktivitu pro hydrolýzu L-pantolaktonu. Dále se týká nukleových

kyselin, které kódují tyto proteiny, konstruktů nukleových kyselin, vektorů, geneticky modifikovaných mikroorganismů a způsobu přípravy D-pantolaktonu.

(74) Švorčík Otakar JUDr., Hálkova 2, Praha 2, 12000;

---

7 (51) **C 12 N 15/82, A 01 H 4/00**
(21) **2002-2139**
(71) MONSANTO TECHNOLOGY LLC, St. Louis, MO, US;
(72) Connor-Ward Dannette, St. Charles, MO, US;
Hinchee Maud A. W., Summerville, SC, US;
(54) **Regenerace a transformace cukrové řepy**
(22) 06.12.2000
(32) 07.12.1999
(31) 1999/169512
(33) US
(86) PCT/US00/33101
(87) WO 01/042480
(57) Popisují se způsoby přípravy transgenních buněk a rostlin cukrové řepy. Příprava a použití explantátů listů z mikropropagované kultury cukrové řepy přispívá k rychlému a účinnému zavedení sekvencí nukleových kyselin do rostlin cukrové řepy.
(74) Matušková Martina Mgr., Mendlovo nám. 1a, Brno, 60300;

---

7 (51) **C 12 Q 1/68, C 07 K 14/575, A 61 K 48/00**
(21) **2002-2469**
(71) HORMOS MEDICAL CORPORATION, Turku, FI;
KAUHANEN Jussi, Kuopio, FI;
(72) Kauhanen Jussi, Kuopio, FI;
Karvonen Matti, Turku, FI;
Pesonen Ullamari, Turku, FI;
Koulu Markku, Turku, FI;
Uusitupa Matti, Kuopio, FI;
(54) **Diagnóza rizika rozvoje alkoholismu u lidí**
(22) 06.02.2001
(32) 21.03.2000
(31) 2000/219324
(33) US
(86) PCT/FI01/00103
(87) WO 01/071029
(57) Řešení se zabývá způsoby diagnostikování náchylnosti lidí k riziku rozvoje alkoholismu jakož i způsoby léčení lidí s diagnózou rizika rozvoje alkoholismu za účelem prevence rozvoje tohoto stavu. Řešení také zahrnuje způsoby zkoumání nebo screeningu farmaceutických přípravků nebo genetických prostředků užitečných pro léčbu tohoto stavu, za použití zvířecího modelu včetně transgenního zvířete.
(74) Matušková Martina Mgr., Mendlovo nám. 1a, Brno, 60300;

---

7 (51) **C 22 B 15/00, C 22 B 3/18, C 22 B 1/06, C 22 B 1/00**
(21) **2001-3290**
(71) BECKMANN Alexander, Wesel, DE;
(72) Beckmann Alexander, Wesel, DE;
(54) **Sulfidizace sulfidových rud pro hydrometalurgickou extrakci mědi a dalších kovů**
(22) 14.12.2000
(32) 14.12.1999
(31) 1999/19960132
(33) DE
(86) PCT/DE00/04447
(87) WO 01/044524
(57) Vynález se týká způsobu extrakce kovů z rud na bázi sulfidu mědi a/nebo smíseného sulfidu mědi a železa, který pro rozpouštění kovů využívá loužení mikrobiologického a chemického typu a který zahrnuje 1) konverzní krok, který předchází loužení a ve kterém se rudy převedou na covellit a pyrity a související sulfidy přidáním síry; a 2) extrakci mědi a dalších kovů, drahých kovů a vzácných zemin obsažených v reakčním produktu.
(74) Čermák Karel Dr., Národní třída 32, Praha 1, 11000;

---

7 (51) **C 22 C 33/02, B 22 F 1/00, H 01 F 1/22, B 22 F 3/02**
(21) **2001-1699**
(71) BT MAGNET-TECHNOLOGIE GMBH, Herne, DE;
FRAUNHOFER-GESELLSCHAFT ZUR FÖRDERUNG DER ANGEWANDTEN FORSCHUNG E. V., München, DE;
(72) Schneider Rudolf, Froendenberg, DE;
Veltl Georg, Bremen, DE;
(54) **Způsob výroby magneticky měkkých slinovaných součástí**
(22) 11.11.1999
(32) 16.11.1998, 28.10.1999
(31) 1998/19852699, 1999/19951963
(33) DE, DE
(86) PCT/DE99/03588
(87) WO 00/029631
(57) Při způsobu výroby magneticky měkkých slinovaných součástí je získán tvar syrového tělesa. Jako výchozí látka ke slisování syrového tělesa je použita směs z práškové směsi s podílem jemného prášku nejméně 5 až 30 % hmotn., vztaženo na veškerou výchozí látku, s průměrnou velikostí zrna 5 až 40 μm, a z termoplastického pojiva. Směs je při teplotě, ležící nad teplotou měknutí pojiva, slisována na syrové těleso, které je následně slinováno.
(74) Matějka Jan JUDr., Národní 32, Praha, 11000;

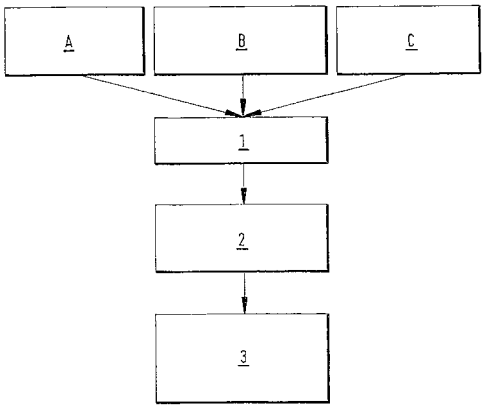

---

7 (51) **C 22 C 37/04, C 22 C 37/08, B 21 B 27/00, C 21 D 9/00**
(21) **2001-3671**
(71) EISENWERK SULZAU-WERFEN R. & E. WEINBERGER AG, Tenneck, AT;
(72) Feistritzer Bernhard, Tenneck, AT;
Schröder Karl-Heinrich, St. Martin, AT;
Windhager Michael, St. Gallen, AT;
Ziehenberger Karl-Heinz, Tenneck, AT;
(54) **Litý materiál pro nedefinované válce s pláštěm a způsob jeho výroby**
(22) 20.04.2000
(32) 22.04.1999
(31) 1999/720
(33) AT
(86) PCT/AT00/00102
(87) WO 00/065118
(57) Způsob výroby a zpracování legovaného litého materiálu, zejména materiálu pro pracovní oblast nedefinovaných válců s pláštěm, a který zlepšuje užitné vlastnosti a životnost odlitků, zejména válců v posledních stolicích válcovací trati, kde A) vytvoří tavenina s chemickým složením v % hmotnostních: 2,0 až 3,5 C; 1,0 až 2,0 Si; 0,5 až 2,0 Mn; 1,0 až 3,0 Cr; 3,5 až 4,9 Ni; 0,2 až 2,9 Mo; zbytek tvoří železo a nečistoty a B) přidá se více než 0,5 % hmotnostních vanadu v rozsahu až do 5,9 % hmotnostních, rozpustí se v této tavenině a C) složení

taveniny se nastaví technickým způsobem legování stanovením koncentrace uhlíku, a rovněž křemíku, za přítomnosti niklu a účinného množství prvků tvořících karbidy tak, že se při tuhnutí vytváří mikrostruktura, která má 1,0 až 3,0 % objemových grafitu v takové míře, že na mm^2 kontrolní plochy metalografického výbrusu připadá více než 20, ale méně než 100 grafitových částic a zbytek sestává v podstatě z martenzitu z 8 až 35 % objemových eutektických karbidů a alespoň z 1 % objemového jemně rozdělených vanadových karbidů, načež D) se tato tavenina odlije do formy, nechá se ztuhnout na těleso, přičemž takto vytvořené těleso se E) podrobí tepelnému zpracování.

(74) Kubát Jan Ing., Přístavní 24, Praha 7, 17000;

---

7 (51) **C 22 C 38/02, C 22 C 38/04**
(21) **2002-796**
(71) AMSTED INDUSTRIES INCORPORATED, Chicago, IL, US;
(72) Shirley Mark S., New Albany, OH, US;
Pilon Richard A., Marengo, IL, US;
(54) **Slitina pro železniční kola**
(22) 04.03.2002
(32) 05.03.2001
(31) 2001/798081
(33) US
(57) Slitina oceli obzvláště uzpůsobená pro výrobu železničních kol obsahuje 0,67 až 0,77 hmotnostních % uhlíku, 0,70 až 0,85 hmotnostních % manganu, 0,65 až 0,85 hmotnostních % křemíku, méně než 0,0025 hmotnostních % fosforu, méně než 0,025 hmotnostních % síry, 0,18 až 0,25 hmotnostních % chromu, 0,08 až 0,12 hmotnostních % molybdenu, přičemž zbytek tvoří v podstatě železo. Další slitina s nižším obsahem uhlíku obsahuje v zásadě 0,16 až 0,45 hmotnostních % uhlíku, 0,90 až 1,10 hmotnostních % manganu, 0,50 až 0,70 hmotnostních % křemíku, maximálně 0,035 hmotnostních % fosforu, maximálně 0,035 hmotnostních % síry, 1,0 až 1,5 hmotnostních % niklu, 0,40 až 0,60 hmotnostních % molybdenu a 0,40 až 0,60 hmotnostních % chromu.
(74) Kania František Ing., Mendlovo nám. 1a, Brno, 60300;

---

7 (51) **C 22 C 38/24, C 22 C 38/26**
(21) **2001-3818**
(71) UDDEHOLM TOOLING AKTIEBOLAG, Hagfors, SE;
(72) Sandberg Odd, Uddeholm, SE;
Rydell Bo, Eskilstuna, SE;
(54) **Ocelový obráběcí stroj k obrábění kovů za studena, jeho využití a výroba**
(22) 28.04.2000
(32) 30.04.1999
(31) 1999/9901554
(33) SE
(86) PCT/SE00/00825
(87) WO 00/066801
(57) Ocelový výrobek sestává ze slitiny o chemickém složení s obsahem 1,2 až 2,5 % hmotn. C; 0,8 až 2,0 % hmotn. Si, který lze nahradit hliníkem, jehož obsah je nejvýše 1,0 % hmotn.; 0,1 až 1,5 % hmotn. Mn; 0,5 až 1,5 % hmotn. Cr; 1,2 až 5,0 % hmotn. (v + Nb/2), ale nejvyšší obsah Nb je 1,0 % hmotn.; zbytek je železo a nečistoty v obvyklém množství. Slitina má strukturu obsahující 4 až 12 % objemových MC karbidů. Ocelový výrobek lze použít k výrobě obráběcích strojů k obrábění za studena, zvláště poutnických válců pro válcování trubek za studena. Dále je popsán způsob výroby takového výrobku.
(74) PATENTSERVIS PRAHA a.s., Jivenská 1, Praha 4, 14000;

---

7 (51) **C 22 C 38/42, C 22 C 38/48, C 21 D 1/25**
(21) **2001-3225**
(71) CRS HOLDINGS, INC., Wilmington, DE, US;
(72) Martin James W., Sinking Spring, PA, US;
Schmitt Roland E., Mohnton, PA, US;
Gower Ronald C., Reading, PA, US;
(54) **Nerezavějící ocel pro kritické aplikace, kalitelná precipitací a se zvýšenou obrobitelností**
(22) 08.03.2000
(32) 08.03.1999
(31) 1999/123230
(33) US
(86) PCT/US00/05916
(87) WO 00/053821
(57) Popisuje se martenzitická nerezavějící ocelová slitina kalitelná precipitací, jež má v hmotnostních procentech složení: C 0,030 max.; Mn 1,00 max.; Si 1,00 max.; P 0,030 max.; S 0,005-0,015; Cr 14,00-15,50; Ni 3,50-5,50; Mo 1,00 max.; Cu 2,50-4,50; Nb+Ta (5xC)-0,30; Al 0,05 max.; B 0,010 max.; N 0,030 max., přičemž zbytek v podstatě připadá na železo a obvyklé nečistoty. Slitina vykazuje ojedinělou kombinaci vlastnosti, takže výrobky z ní vyrobené mají ve srovnání se známými vysokopevnostními 15Cr-5Ni nerezavějícími ocelovými slitinami kalitelnými precipitací lepší obrobitelnost, a přitom je při kritických aplikacích pevná, tvárná a tvrditelná.
(74) Guttmann Michal JUDr. Ing., Nad Štolou 12, Praha 7, 17000;

---

7 (51) **C 23 F 11/18, C 23 C 20/02**
(21) **2002-552**
(71) METAL COATINGS INTERNATIONAL INC., Chardon, OH, US;
(72) Maze Etienne G., Breuil le Vert, FR;
Lelong Gilbert L., Agnetz, FR;
Dorsett Terry E., Chardon, OH, US;
Guhde Donald J., Euclid, OH, US;
Nishikawa Toshio, Yokohama, JP;
(54) **Povlak s kovovými slitinovými částicemi pro poskytnutí ochrany vůči korozi**
(22) 13.02.2002
(32) 14.02.2001
(31) 2001/268273
(33) US
(57) Povlak obsahující kovové slitinové částice, který poskytuje ochranu vůči korozi pro kovový podklad, se vytváří nanášením kapalné kompozice obsahující pojivo a vločky slitiny sestávající z více než 50 % zinku, přičemž zbytek tvoří hliník, cín, hořčík, nikl, kobalt nebo mangan, a následným vytvrzením.
(74) Guttmann Michal JUDr. Ing., Nad Štolou 12, Praha 7, 17000;

---

7 (51) **C 25 B 9/00**
(21) **2002-1886**
(71) BAYER AKTIENGESELLSCHAFT, Leverkusen, DE;
(72) Gestermann Fritz, Leverkusen, DE;
(54) **Elektrochemický článek pro elektrolyzéry využívající technologii nezávislých článků**
(22) 20.11.2000
(32) 01.12.1999
(31) 1999/19959079
(33) DE
(86) PCT/EP00/11531
(87) WO 01/040549
(57) Elektrochemická článek pro membránovou elektrolýzu pro elektrolyzéry, využívající technologii nezávislých článků. Článek sestává z alespoň dvou poloskeletů (8, 10), které obklopují anolytovou komoru (16) a katodovou komoru (22) s membránou (5) uspořádanou mezi nimi, s anodou (6) uspořádanou v anolytové komoře (16), s katodovou komorou (22) vybavenou kyslík odebírající katodou (4), s množstvím nad sebou uspořádaných a tlakové působení kompenzujících plynových kapes (15), katolytovou

mezeru (14), a volitelně zadní komoru (19), přičemž v anolytové komoře (16) jsou elektricky vodivé nosné prvky (7), a ve stejných polohách ve vzájemně protilehlém uspořádání jsou v katodové komoře (22) nosné prvky (3, 2, 1).

(74) Všetečka Miloš JUDr., Hálkova 2, Praha 2, 12000;

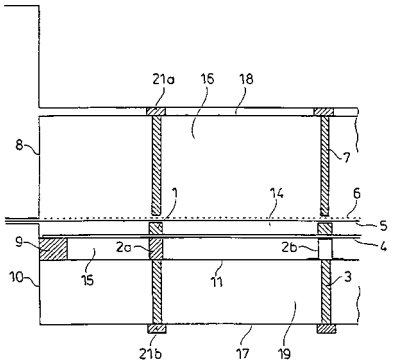

7 (51) **C 30 B 33/02**
(21) **2001-900**
(71) PRECIOSA, A. S., Jablonec nad Nisou, CZ;
(72) Frimmel Jiří Dr. Ing., Třebovice, CZ;
Zikmund Jan Ing., Turnov, CZ;
(54) **Způsob výroby monokrystalů stabilizovaného kubického oxidu zirkoničitého kouřově hnědé a černé barvy či šedého odstínu**
(22) 13.03.2001
(57) Při způsobu výroby se bezbarvé čiré monokrystaly kubického oxidu zirkoničitého (ZrO_2) temperují při teplotě 900 - 1 600 °C a tlaku 0,1 -10 Pa po dobu závisející na velikosti monokrystalů, přičemž do velikosti 40 mm průměru monokrystalu se doba temperace pohybuje od 20 do 60 minut.

7 (51) **D 01 H 4/10**
(21) **2002-466**
(71) RIETER INGOLSTADT SPINNEREIMASCHINENBAU AG, Ingolstadt, DE;
(72) Schuller Edmund, Ingolstadt, DE;
Knabel Manfred, Ingolstadt, DE;
Strasser Werner, Steckborn, CH;
(54) **Spřádací rotor pro bezvřetenové dopřádání s nasaditelným opěrným víkem**
(22) 07.02.2002
(32) 14.02.2001
(31) 2001/10106726
(33) DE
(57) Řešení se týká spřádacího rotoru pro bezvřetenové dopřádací zařízení s hřídelem (1), na jehož volný konec je nasaditelné opěrné víko (7d), opěrného víka pro něj a způsobu výroby spřádacího rotoru pro bezvřetenové dopřádací zařízení. Spřádací rotor pro bezvřetenové dopřádací zařízení je zdokonalen tím, že hřídel (1) obsahuje na čelní straně ustavovací plochu (5, 6) a opěrné víko (7d), protilehlou ustavovací plochu (9, 10) k ustavení opěrného víka vůči rovině kolmé k ose rotoru a/nebo šikmou ustavovací plochu k ustavení a souosému vystředění opěrného víka (7d) vůči hřídeli (1).
(74) Musil Dobroslav Ing., Cejl 38, Brno, 60200;

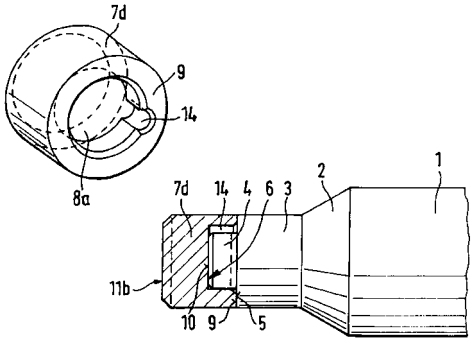

7 (51) **D 01 H 4/12**
(21) **2002-485**
(71) RIETER INGOLSTADT SPINNEREIMASCHINENBAU AG, Ingolstadt, DE;
(72) Bock Erich, Wettstetten, DE;
(54) **Základní těleso podpěrného kotouče pro uložení spřádacího rotoru zařízení pro bezvřetenové dopřádání**
(22) 08.02.2002
(32) 21.02.2001
(31) 2001/10108416
(33) DE
(57) Základní těleso podpěrného kotouče (1) podpěrný kotouč slouží k uložení rotoru zařízení pro bezvřetenové dopřádání, přičemž na vnější obvod základního tělesa podpěrného kotouče (1) lze tvarovým stykem nasadit podpěrný kroužek (8). Na vnějším obvodu základního tělesa podpěrného kotouče (1) jsou vytvořeny drážky (3, 4, 5, 6, 7), probíhající v axiálním směru. Při použití podpěrného kotouče (1) se základním tělesem zvyšují drážky (3, 4, 5, 6, 7) pevnost uložení podpěrného kroužku (8), který je instalován později, proti projevujícím se odstředivým silám. Dále se řešení týká způsobu výroby základního tvaru podpěrného kotouče (1).
(74) Musil Dobroslav Ing., Cejl 38, Brno, 60200;

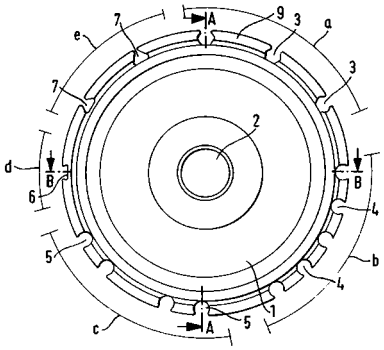

7 (51) **D 01 H 4/24, D 01 H 4/22**
(21) **2001-848**
(71) RIETER CZ A. S., Ústí nad Orlicí, CZ;
(72) Tesař Tomáš Ing., Ústí nad Orlicí, CZ;
Brožek Tomáš, Ústí nad Orlicí, CZ;
(54) **Způsob čištění spřádacího rotoru rotorového dopřádacího stroje a zařízení k provádění způsobu**
(22) 08.03.2001
(57) Spřádací rotor (92) rotorového dopřádacího stroje se čistí tak, že po otevření spřádací jednotky se ze spřádacího rotoru (92) odsávají vlákna a nečistoty, které se z vnitřního povrchu spřádacího rotoru (92) uvolňují přiváděním čistícího tlakového vzduchu na tento povrch, který vyvolává ve spřádacím rotoru (92) proudění, které uvolňuje vlákna a nečistoty a přiváděný tlakový vzduch se spolu s uvolněnými vlákny a nečistotami odsává středem vstupního otvoru (94) spřádacího rotoru (92). Pro čištění

spřádacího rotoru (92) se do vnitřního prostoru spřádacího rotoru (92) přivede tlakový impuls tlakového vzduchu o tlaku vyšším než je standardní tlak ve zdroji tlakového vzduchu, čímž se dosáhne lepšího vyčištění spřádacího rotoru (92). Při čištění spřádacího rotoru (92) se současně přivádí tlakový vzduch do vývodky (90) příze a do odtahové trubičky (91) příze, čímž se od nečistot a vláken současně se spřádacím rotorem (92) vyčistí i vývodka (90) příze a odtahová trubička (91) příze. Řešení se také týká několika provedení k čištění spřádacího rotoru (92) rotorového dopřádacího stroje.

(74) Musil Dobroslav Ing., Cejl 38, Brno, 60200;

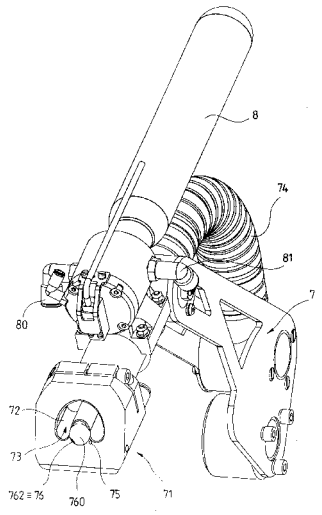

7 (51) **D 01 H 4/30, D 01 G 15/84, D 01 G 15/88, D 01 G 15/92**

(21) **2002-417**

(71) RIETER INGOLSTADT SPINNEREIMASCHINENBAU AG, Ingolstadt, DE;

(72) Schuller Edmund, Ingolstadt, DE;
Schoberth Klaus, Ingolstadt, DE;
Schermer Josef, Bergheim-Unterstall, DE;
Mayer Heinrich, Gaimersheim, DE;
Kreis Herbert, Wettstetten, DE;

(54) **Způsob výroby vyčesávacího válečku bezvřetenového dopřádacího zařízení a vyčesávací váleček vyrobený takovým způsobem**

(22) 04.02.2002

(32) 14.02.2001

(31) 2001/10106673

(33) DE

(57) Ozubený pilkový drát (20) k uložení do drážky nosiče (10) potahu vyčesávacího válečku (1) bezvřetenového dopřádacího zařízení je uveden do tvaru, který v podstatě odpovídá tvaru, který by měl ozubený pilkový drát (20) zaujímat na nosiči (10) potahu. Ozubený pilkový drát (20) je předtvarován na předtvarovacím tělese, jehož obvod odpovídá v podstatě nosiči (10) potahu, nebo přímo na nosiči (10) potahu vyčesávacího válečku (1). teprve potom je předtvarovaný ozubený pilkový drát (20) vytvrzen, zejména induktivně pomocí vysokofrekvenčních vířivých proudů s frekvencí více než 1000 kHz. Tímto způsobem je vyroben vyčesávací váleček (1), jehož ozubený pilkový drát (20) odolný proti opotřebení je ocelový drát vytvrzený po předtvarování, popř. po svém ustavení na nosiči (10) potahu, zejména induktivně vytvrzený.

(74) Musil Dobroslav Ing., Cejl 38, Brno, 60200;

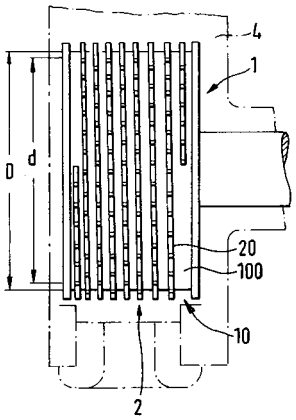

7 (51) **D 02 G 1/02, D 02 G 3/48, D 07 B 1/06**

(21) **2001-3236**

(71) DRAHTCORD SAAR GMBH & CO. KG, Merzig, DE;

(72) Heisel Bernd, Metterlach, DE;
Doujak Siegfried, Merzig, DE;

(54) **Zkrucovací stroj pro nepravý zákrut, zejména na výrobu spirálovitých vláken**

(22) 17.03.2000

(32) 18.03.1999

(31) 1999/19912192

(33) DE

(86) PCT/EP00/02420

(87) WO 00/056961

(57) Zkrucovací stroj (10) pro nepravý zákrut, zejména na výrobu spirálovitých vláken (11) obsahuje otočně poháněný zkrucovač (17), opatřený alespoň jednou vodicí kladkou (18) pro navíjení vláken (11). Cílem řešení je snížit velikost sil, které působí na spirálovitá vlákna (11´). Za tím účelem je alespoň jedna vodicí kladka (18) poháněna. V souladu se způsobem výroby spirálovitých vláken (11) je síla, nezbytná pro pohyb vláken (11) přes zkrucovací stroj (10) pro nepravý zákrut vyvíjena na uvedená vlákna (11) alespoň částečně v zkrucovacím stroji (10) pro nepravý zákrut.

(74) Čermák Karel Dr., Národní třída 32, Praha 1, 11000;

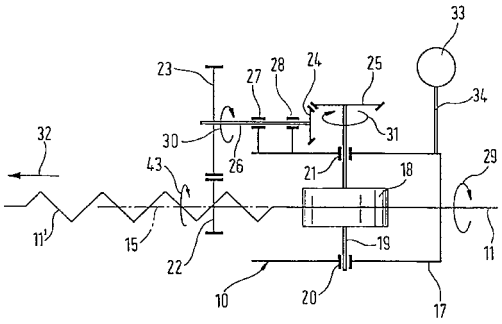

7 (51) **D 04 B 21/20, D 04 B 25/02**

(21) **2002-734**

(71) RELATS, S.A., Caldes de Montbui, ES;

(72) Relats Jordi, Caldes de Montbui, ES;
Relats Pere, Caldes de Montbui, ES;

(54) **Použití osnovního pletacího stroje na výrobu otevřených nebo uzavřených trubek pro ochranné kabely, potrubí a podobné věci, a ochranná trubka vyrobená pomocí uvedeného stroje**

(22) 27.02.2002

(32) 02.03.2001

(31) 2001/200100557

(33) ES

(57) Řešení se týká použití osnovního pletacího stroje pro výrobu otevřených nebo uzavřených trubek pro ochranné

kabely, potrubí a podobné věci, převážně pro kabely do automobilů. Ochranná trubka je upletena z nejméně jednoho druhu příze a je vytvořena ve vazbě trikot, sukno, satén, atlas, kepr a/nebo tak zvaném řetízku.

(74) Čermák Karel JUDr, Národní 32, Praha, 11000;

---

7 (51) **D 05 B 71/00**
(21) **2001-2740**
(71) JUKI COPRPORATION, Chofu-shi, JP;
(72) Ou Seihou, Chofu-shi, JP;
Susaki Masafumi, Chofu-shi, JP;
(54) **Posuvné ústrojí pro šicí stroj a šicí stroj**
(22) 27.07.2001
(32) 03.08.2000
(31) 2000/235922
(33) JP
(57) Posuvné ústrojí pro šicí stroj je určen pro spolehlivé zabránění otěru a poškození v důsledku zadření kluzné části. Velmi malá konkávní část (23) je vytvořena na posuvné kluzné ploše (20) nebo na kluzné ploše (21) a úložná část (28) pro mazivo (G) je vytvořena na druhé z kluzných ploch (20, 21), přičemž je úložná část (28) pro mazivo (G) vyplněna mazivem (G) na bázi poly-α-olefinu.
(74) Matějka Jan JUDr., Národní 32, Praha, 11000;

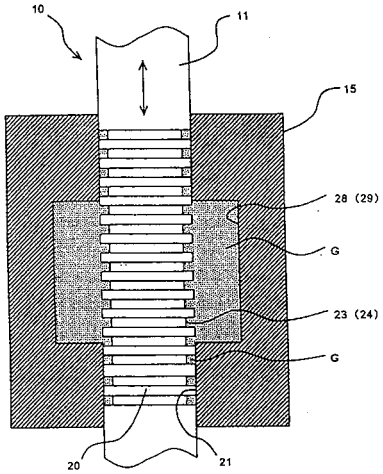

---

7 (51) **D 05 B 71/00**
(21) **2001-3145**
(71) JUKI CORPORATION, Chofu-shi, JP;
(72) Noguchi Hiroshi, Chofu-shi, JP;
Wada Minoru, Chofu-shi, JP;
(54) **Zařízení pro přivádění oleje k niti**
(22) 30.08.2001
(32) 31.08.2000, 09.07.2001
(31) 2000/262287, 2001/207188
(33) JP, JP
(57) Zařízení (4) je určeno pro přivádění daného množství mazacího oleje (21) na vnější obvod niti (10). Zařízení (4) obsahuje nit (10), probíhající podél dráhy (9) od cívky (2) k úseku pro vytváření stehu, přívodní část (18) pro přivádění oleje (21), umístěnou v dráze (9) nitě (10) a mající vnitřní prostor (30) pro průchod nitě (10), rozprašovač (16) pro vytváření jemných olejových částic (36) a pro jejich přivádění do přívodní části (18).
(74) Matějka Jan JUDr., Národní 32, Praha, 11000;

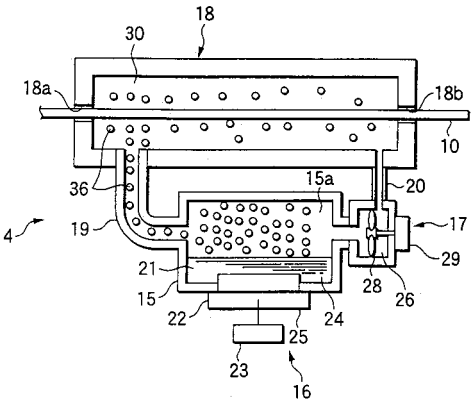

---

7 (51) **D 21 F 1/48**
(21) **2002-1719**
(71) ASTENJOHNSON, INC., Kanata, CA;
(72) McPherson Douglas R., East Granby, CT, US;
(54) **Upevňovač čepele pro sekci s dvojitou formovací tkaninou**
(22) 15.11.2000
(32) 17.11.1999
(31) 1999/442033
(33) US
(86) PCT/CA00/01351
(87) WO 01/036744
(57) Pružný upevňovač čepele pro formovací sekci papírenského stroje, používajícího dvojitou formovací tkaninu, obsahuje podstavcovou součást (1), která je umístěna na nosné struktuře (2) papírenského stroje a ke které je připevněn pružný nosník (3) ve tvaru písmene C. Nosník (3) ve tvaru písmene C má jeden krajový úsek (4) připevněn k podstavcové součásti (1), zatímco na druhém krajovém úseku jsou vytvořeny připevňovací prostředky, například žebro (8), pro připevnění čepele (13), která je ve styku s tkaninou. mezi podstavcovou součástí (1) a druhým krajovým úsekem nosníku (3) ve tvaru písmene C je uvnitř nosníku (3) ve tvaru písmene C umístěna tlaková plnicí trubice (14). V důsledku plnění tlakové plnicí trubice (14) se nosník (3) ve tvaru písmene C ohýbá a tím umožňuje přemisťování čepele (13) do počátečního styku s formovací tkaninou. Tak, jak pokračuje plnění tlakové trubice (14), postupuje styčná strana (22) čepele (13) dále do styku s formovací tkaninou.
(74) PATENTSERVIS PRAHA a.s., Jivenská 1, Praha 4, 14000;

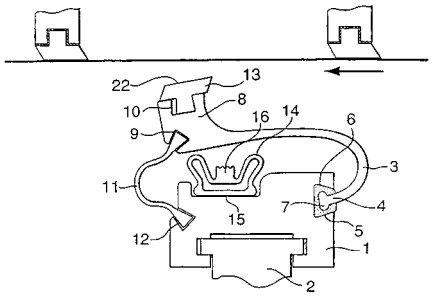

---

7 (51) **E 01 C 13/08**
(21) **1998-2953**
(71) FISCHERWERKE ARTUR FISCHER GMBH & CO. KG, Waldachtal, DE;
(72) Fischer Rainer, Waldachtal, DE;
Daly Aaron, Waldachtal, DE;
(54) **Hmoždinka pro zakotvení umělých vláken umělého trávníku do země, jakož i zařízení pro zavedení hmoždinky do země**
(22) 16.09.1998

(32) 16.09.1997
(31) 1997/29716703
(33) DE
(57) Vynález se týká zakotvení umělých vláken umělého trávníku do země. Pro zakotvení umělých vláken i při omezené hloubce země navrhuje vynález hmoždinku (10) s rozpěrnými prvky (18), které odstávají šikmo směrem ven, přičemž hmoždinka (10) je opatřena například příčnou štěrbinou (20) pro navlečení umělých vláken. Po navlečení umělých vláken se hmoždinka (10) zatlačí do země, přičemž umělá vlákna jsou složena dohromady do tvaru U a vně země tvoří trs umělých vláken. Zařízení pro zavedení hmoždinky (10) do země má trn (42) s uložením (46) pro uvolnitelné nasazení hmoždinky (10) na přední konec trnu (42).
(74) Všetečka Miloš JUDr., Hálkova 2, Praha 2, 12000;

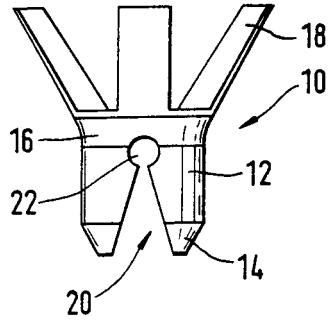

7 (51) **E 02 B 8/08**
(21) **2001-827**
(71) HORÁČEK Ludvík Ing., Bruntál, CZ;
(72) Horáček Ludvík Ing., Bruntál, CZ;
(54) **Rybí přechod**
(22) 07.03.2001
(57) Rybí přechod zejména pro bystřičné a podhorské vodní toky je tvořen dvoukomorovou nádrží (1) opatřenou pod spodní úrovní hladiny (H1) uzavíratelným vstupním otvorem (110) a pod horní úrovní (H5) hladiny uzavíratelným výstupním otvorem (111). Nádrž (1) je ve směru podélného proudění vody rozdělena příčkou (101) na provozní komoru (102) a řídící komoru (103). Provozní komora (102) je kromě vstupního otvoru (110) a výstupního otvoru (111) opatřena minimálně jedním výtokovým potrubím (3). Jehož zaústění je kryto štěrbinou (4) a je vytvořeno nad úrovní horní hrany vstupního otvoru (110). Provozní komora (102) je dále opatřena přepouštěcím potrubím (6), zaústěným vně nádrže (1) pod horní úrovní (H5) hladiny a vyústěným jednak první větví, opatřenou prvním regulačním ventilem (61) do provozní komory (102), a jednak druhou větví (64), opatřenou druhým regulačním ventilem (63) do spodní části řídící komory (103). V řídící komoře (103) jsou uloženy hlavní plovák (9), pro ovládání výstupního uzavíracího orgánu (2) vstupního otvoru (110), a pomocný plovák (13), pro ovládání průtoku vypouštěcím potrubím (7).
(74) Soukup Petr ing., Švédská 3, Olomouc, 77200;

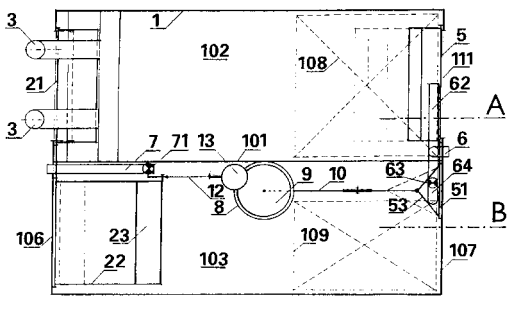

7 (51) **E 02 B 15/04, E 02 B 15/08, E 02 B 15/10**
(21) **2001-636**
(71) KOVÁŘ Josef, Praha, CZ;
(72) Kovář Josef, Praha, CZ;
(54) **Způsob a zařízení pro odstraňování následků ekologických ohrožení**
(22) 19.02.2001
(57) Řešení se týká způsobu a zařízení pro odstraňování následků ekologických ohrožení ve vodních nádržích, které spočívá v použití plavidla (1) pro lokalizaci znečištěné vodní plochy a následném odstranění nečistot korekčními přípravky. Z lokalizačního plavidla (1) je v místě výskytu nečistot odvíjen lokalizační materiál (7), který je následně pokládán na hladinu vodní nádrže a po jeho položení na hladinu alespoň na jednom konci ukotven. Lokalizační plavidlo (1) je opatřeno alespoň jedním odvíjecím bubnem (3) pro odvíjení a navíjení lokalizačního materiálu (7). Odvíjecí buben (3) je uspořádán na nosném rámu (4) pevně spojeném s plavidlem (1), nebo na sklopném rámu (8) uspořádaném na zádi a/nebo alespoň jednom boku plavidla (1). Lokalizační materiál (7) obsahuje sorpční a/nebo očkovací látky.
(74) Novotný Karel Ing., Terronská 21, Praha 6, 16000;

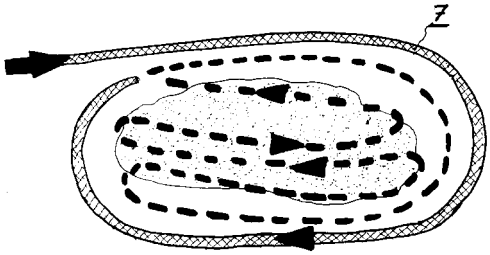

7 (51) **E 02 D 29/12**
(21) **2001-2396**
(71) MIYAMA KOGYO KABUSHIKI KAISHA, Soka-shi, JP;
(72) Takahashi Eizo, Soka-shi, JP;
(54) **Nožní opora pro vstupní šachtu**
(22) 27.06.2001
(32) 12.03.2001
(31) 2001/001282
(33) JP
(57) Nožní opora (1) pro vstupní šachtu nebo podobné konstrukce obsahuje nášlapný příčel (2), kdy celý horní povrch nášlapného příčle (2) má vzorování (7), zabraňující uklouznutí. Světelné odrážeče (8) vytvořené na nášlapném příčli (2) v blízkosti obou jeho konců oboustranně označují rozsah vzorování (7), zabraňujícího uklouznutí. Vlnitá uchopovací část (9) je vytvořena v podélném směru na vnitřní straně nášlapného příčle (2) a další vlnitá uchopovací část (10) mající nepravidelnosti je vytvořena v podélném směru na dolním povrchu nášlapného příčle (2). Nožní opora (1) dále obsahuje objímky (14), jež jsou umístěny na přechodových úsecích mezi bočními částmi (3) a nožkami (4).
(74) PATENTSERVIS PRAHA a.s., Jivenská 1, Praha 4, 14000;

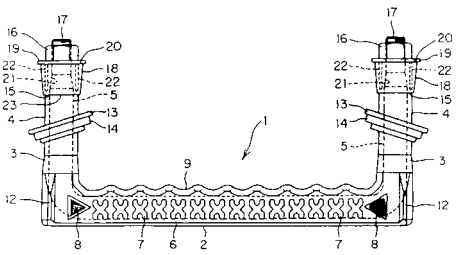

7 (51) **E 02 F 3/36, E 02 F 3/96**
(21) **2002-828**
(71) LIEBHERR-HYDRAULIKBAGGER GMBH, Kirchdorf/Iller, DE;
(72) Mieger Rolf, Kirchdorf-Uneropfingen, DE; Zitterbart Thomas, Dietenheim, DE;
(54) **Rychlospojka**
(22) 06.03.2002
(32) 09.03.2001, 04.12.2001
(31) 2001/10111485, 2001/10159417
(33) DE, DE
(57) Rychlospojka (1) sloužící k připojení nástroje k ramenu (3) hydraulického exkavátoru apod., zahrnuje část (2) rychlospojky u ramena (3) exkavátoru a část (5) u nástroje exkavátoru. Zmíněné části (2, 5) do sebe zapadají pomocí páru oddělených západkových hřídelů (7, 8). Dále obsahuje spojku okruhu připojení tlakového média konkrétně hydraulickou spojku (13). Spojka okruhu připojení tlakového média zahrnuje část zařízení pro připojení tlakového média (14) u ramena (3) exkavátoru a část zařízení pro připojení tlakového média (15) u nástroje exkavátoru. Obě části se automaticky spojují, jakmile se obě části (2, 5) rychlospojky společně otáčí do polohy zapadnuto okolo prvního ze dvou západkových hřídelů (7). Lineární vodítko (23) sestává z páru vodicích svorníků (24) a odpovídajících vodicích vývrtů (25), do kterých se vodicí svorníky (24) zasouvají.
(74) PATENTSERVIS PRAHA a.s., Jivenská 1, Praha 4, 14000;

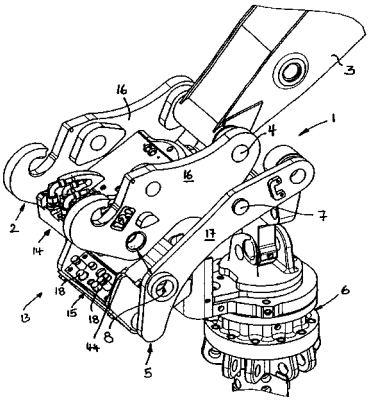

7 (51) **E 03 C 1/20, E 03 C 1/22, E 03 C 1/244, A 47 K 3/16**
(21) **2001-4264**
(71) GERLOFF Michael Dr., Eschwege, DE;
(72) Gerloff Michael Dr., Eschwege, DE;
(54) **Nosné těleso pro sprchový kout**
(22) 28.11.2001
(32) 02.12.2000
(31) 2000/10059982
(33) DE
(57) Nosné těleso (1), jakožto součást sprchového koutu z kamene, dlažby apod., obsahuje nejméně jednu podestu (2) obklopenou okrajem (6). Mezi okrajem (6) a podestou (2) je vytvořen kanál (3), který ústí do odpadu (4).
(74) Čermák Karel Dr., Národní třída 32, Praha 1, 11000;

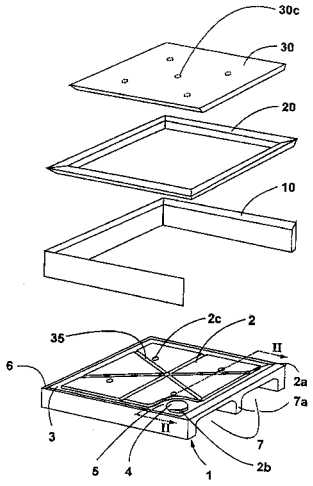

7 (51) **E 03 F 1/00, E 03 F 5/10**
(21) **2002-1482**
(71) BRYANT GROUP PLC, Solihull, GB;
(72) Courier Stuart Francis, Halesowen, GB;
(54) **Zařízení pro zadržování a vypouštění srážkové vody a způsob jeho použití**
(22) 25.10.2000
(32) 27.10.1999
(31) 1999/9925384
(33) GB
(86) PCT/GB00/04097
(87) WO 01/031129
(57) Zařízení zahrnuje kontejner (6), který je při použití umístěn pod nebo v blízkosti budovy (2) nemovitosti (1), a kontrolní komoru (3), se kterou je kontejner (6) propojen. Zařízení je při použití připojeno alespoň jedním potrubím (4) k odvodňovací prostředkům (5), připojeným zvenčí k budově (2), pro přijímání srážkové vody do kontejneru (6), přes kontrolní komoru (3), a je dále při použití připojen k alespoň druhému potrubí (7), do kterého odtéká srážková voda z kontejneru (6) přes kontrolní komoru (3). Hladina srážkové vody v kontrolní komoře (3) určuje přítok a odtok srážkové vody do a z kontejneru (6).
(74) Všetečka Miloš JUDr., Hálkova 2, Praha 2, 12000;

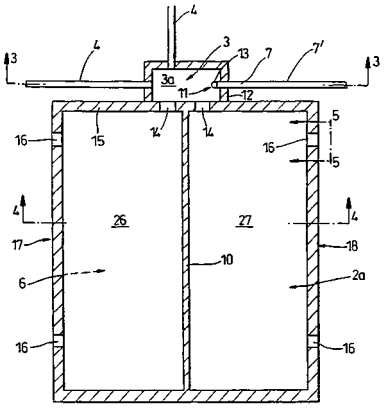

7 (51) **E 04 C 2/296, E 04 C 2/22, B 29 C 47/06**
(21) **2002-2098**
(71) ISOSPORT VERBUNDBAUTEILE GESELLSCHAFT M. B. H., Eisenstadt, AT;
(72) Mikats Günther, Hirm, AT;
(54) **Způsob výroby konstrukčního prvku**
(22) 21.12.2000
(32) 25.01.2000
(31) 2000/102
(33) AT

(86) PCT/AT00/00349
(87) WO 01/055524
(57) Řešení se týká způsobu výroby konstrukčního prvku (1) ve tvaru desky, který sestává z jádrové vrstvy (2) z pěnového plastu, na jejichž obou stranách jsou naneseny vnější vrstvy (3) z plastu, přičemž mezi jádrovou vrstvou (2) a vnějšími vrstvami (3) z plastu jsou uspořádány plošné výztužné vrstvy. Na vyrobenou jádrovou vrstvu (2) z pěnového plastu ve vytlačovacím stroji se z obou stran přiloží perforované výztužné vrstvy (4), na které se následně přiloží v jiném vytlačovacím stroji z plastové taveniny vyrobené vnější vrstvy (3) a tyto vrstvy (2, 3, 4) se následně vzájemným slisováním navzájem spojí.
(74) Chlustina Jiří Ing., Jana Masaryka 43-47, Praha 2, 12000;

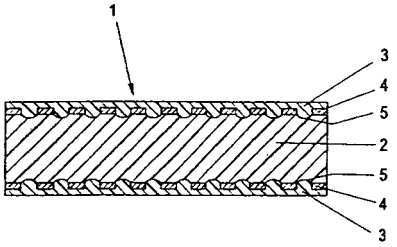

7 (51) **E 04 C 2/52, F 24 D 3/14**
(21) **1999-3853**
(71) POLYGO HOLDING GMBH, Bogen, DE;
(72) Steiner Josef, Ybbs, AT;
(54) **Prefabrikovaný stavební dílec**
(22) 29.10.1999
(57) Vynález se vztahuje na prefabrikovaný stavební dílec (1), zejména stropní, stěnový nebo podobný dílec, například z betonu, pro klimatizování prostorů, ve kterém jsou již při jeho výrobě integrovány průtočné trubkové výměníky (2) s topným nebo chladicím médiem z tenkostěnných trubek, které jsou upevněny v upínacích lištách (3) trubek, Tyto upínací lišty (3) trubek mají ve směru ke straně prostoru distanční patky (3b) mezi držáky (3a) trubek a na stranu opačnou mají prodloužitelná polohovací přípojná hrdla (3c) jako montážní pomůcku pro později prováděné práce.
(74) Čermák Karel Dr., Národní třída 32, Praha 1, 11000;

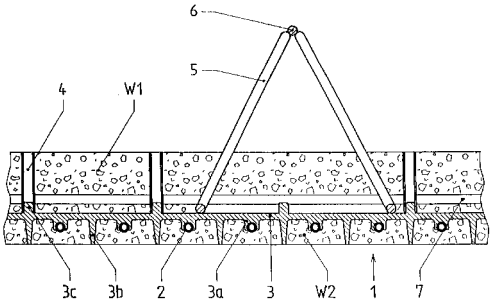

7 (51) **E 04 D 3/35, E 04 D 3/30, E 04 D 13/16, E 04 D 3/36, E 04 B 9/18, E 04 C 2/32, F 16 L 3/24, F 16 B 37/04, H 02 G 3/30**
(21) **2002-887**
(71) HARALD ZAHN GMBH, Wiesloch, DE;
(72) Zahn Harald, Wiesloch, DE;
(54) **Střešní a stropní systém pro budovy s plochou střechou**
(22) 08.09.2000
(32) 13.09.1999, 13.09.1999, 02.12.1999, 04.05.2000
(31) 1999/29915988, 1999/29915830, 1999/19958208, 2000/20008065
(33) DE, DE, DE, DE
(86) PCT/DE00/03102
(87) WO 01/020099
(57) Řešení se týká střešního a stropního systému pro budovy s plochou střechou, která je tvořena stropními prvky (1) zejména ve tvaru plochých desek s lichoběžníkovým profilem, připevnitelných spolu s izolačními materiály (49) a těsnicími pásy (50) na vnější stranu budovy nebo která má na straně orientované do vnitřního prostoru budovy, zavěšeny konstrukční a instalační díly, sestává z alespoň jednoho stropního prvku (1) a z alespoň jednoho západkového prvku (3, 3a, 3b, 3c, 3d, 4, 4a, 4b, 4d, 4e) upraveného pro spojení se stropním prvkem (1), tvořeným stahovacím a západkovým střešním profilovým plechem majícím profilově tvarované zářezy nebo výstupky (7, 8), které jsou přístupné z vnitřní i vnější strany budovy a které jsou uchopitelné tvarově odpovídajícími západkovými prvky (3, 3a, 3b, 3c, 3d, 4, 4a, 4b, 4d, 4e) vsaditelnými do stropního prvku (1). Západkové prvky (3, 3a, 3b, 3c, 3d, 4, 4a, 4b, 4d, 4e) vytvořeny jako svorné příložky, které mají alespoň jednu úchytnou desku (14, 81, 82, 153, 167, 167a) spojitelnou šroubem (11) s upevňovacím prvkem (12) pro upevnění izolačního materiálu (49) a těsnicího pásu (50) na ploché střeše, jsou opatřeny zádržnými hranami (29, 30, 87, 88, 151, 152, 161, 162, 161a, 162a) zasahujícími do zářezů nebo výstupků (7, 8) stropního prvku (1) vytvořeného jako stahovací a západkový střešní profilový plech a jsou přesuvné vzhledem k zářezům nebo výstupkům (7, 8) do západkové polohy, přičemž zářezy nebo výstupky (7, 8) jsou uspořádány v blízkosti vrubového vrcholu (53) stropního prvku (1).
(74) Fischer Michael Ing., Na Hrobci 5, Praha 2, 12800;

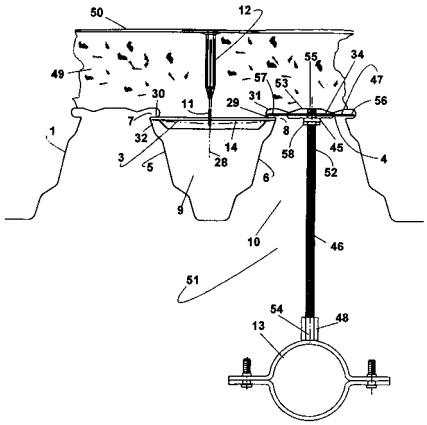

7 (51) **E 04 F 13/08, E 06 B 3/54, F 16 B 13/08**
(21) **2002-363**
(71) FISCHERWERKE ARTUR FISCHER GMBH & CO. KG, Waldachtal, DE;
(72) Ling Stefan, Waldachtal, DE;
(54) **Upevňovací prvek pro dvojité skleněné desky**
(22) 14.07.2000
(32) 29.07.1999
(31) 1999/29913278
(33) DE
(86) PCT/EP00/06717
(87) WO 01/009459
(57) Vynález se týká upevňovacího prvku (1) pro dvojité skleněné desky (7), sestávajícího ze závitového svorníku (2) s rozpínacím kuželem (3), který je upravený na předním konci a na který je nasunutelný prstencovitý rozpínací prvek (5) k rozepření ve vývrtu (11) zadní skleněné desky (6), mající v oblasti dna vývrtu (11) podříznutí (10). Aby se zamezilo přímému kontaktu mezi upevňovacím prvkem (1), sestávajícím z oceli, a plochou skla jak v oblasti rozpínacího prvku (1), tak i závitového svorníku (2) je přehrnuta přes rozpínací prvek (5) ochranná čepička (9), sestávající z měkkého plastu a dosedající na čelní straně závitového svorníku (2). Na dříku závitového svorníku (2) je upraveno distanční pouzdro (12) z tvrdého plastu, které dosedá na zadní skleněné desce (6), proniká přední skleněnou desku (15) a

má úsek (13), zabírající do vývrtu (11) zadní skleněné desky a podpírající rozpínací prvek (5).

(74) Všetečka Miloš JUDr., Hálkova 2, Praha 2, 12000;

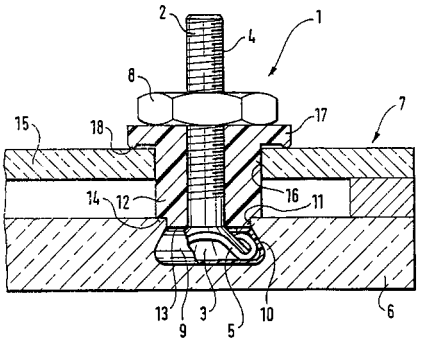

7 (51) **E 04 F 13/12, E 04 F 13/08**
(21) **2002-544**
(71) KM EUROPA METAL AKTIENGESELLSCHAFT, Osnabrück, DE;
(72) Giesenkämper Jan, Münster, DE;
Runde Herbert, Greven, DE;
(54) **Obložení fasády**
(22) 13.02.2002
(32) 14.02.2001
(31) 2001/10106752
(33) DE
(57) Vynález se týká obložení (1) fasády, které je upevněno přes podkladovou konstrukci (2) na stěně (3) budovy. Obložení (1) fasády zahrnuje pravoúhlé kazety (7), polohově fixované na podkladové konstrukci (2), které mají na svých podélných stranách (11) drážky (12) s vybráními. Podkladovými kazetami (7) jsou uchyceny pravoúhlé obkládací kazety (16), jejichž podélné strany (15) zachycují podélné strany (11) podkladových kazet (7) silovým stykem, přičemž svěrací lišty na podélných stranách (15) obkládacích kazet (16) jsou uchyceny ve vybráních na podélných stranách (11) podkladových kazet a lokálně orientují polohu obkládacích kazet
(74) Čermák Karel Dr., Národní třída 32, Praha 1, 11000;

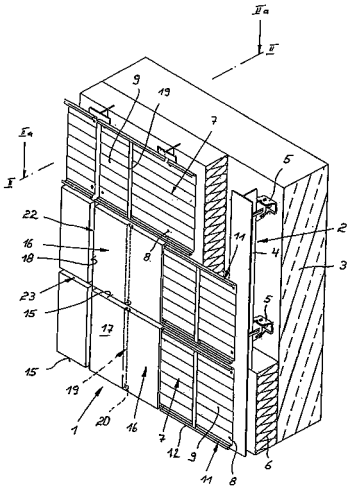

7 (51) **E 04 H 17/20, E 04 H 17/16, E 04 H 17/14, E 04 H 17/10**
(21) **1999-2628**
(71) HÄBERLE Ludwig, Möhnesee-Günne, DE;
(72) Häberle Ludwig, Möhnesee-Günne, DE;
(54) **Plot a sloupek pro tento plot**
(22) 23.07.1999
(32) 09.05.1999
(31) 1999/19921049
(33) DE
(57) Řešení se týká plotu, který sestává z plotových sloupků (3) provedených jako kovové profily s bočními stěnami (31, 32) a na nich připevněných plotových výplní (1, 2) z navzájem svařených svislých drátů (V1, V2, V3) a vodorovných drátů (H11, H12, H13, H21, H22, H23, H24), přičemž na každý plotový sloupek (3) dosedá nejméně jedna plotová výplň (1, 2). Okraj plotové výplně (1, 2) je na každém plotovém sloupku (3) přichycen nejméně dvěma jazýčky (331, 341, 351, 361) a mezi sousedními jazýčky (331, 341, 351, 361) je na plotovém sloupku (3) vytvořena dosedací plocha pro nejméně jeden z drátů V1, V2; H11, H12, H13, H21, H23, H24) plotové výplně (1, 2). Jazýčky (331, 341, 351, 361) jsou vcelku s bočními stěnami (31, 32) plotového sloupku (3) tvořeny ve vodorovném směru vyhnutými částmi bočních stěn (31, 32) ve výřezech (33, 34, 35, 36) a jsou zahnuty kolem krajního svislého drátu (V1, V2) plotové výplně (1, 2) dosedající na boční stěnu (31, 32) plotového sloupku (3). Řešení se dále týká vlastního sloupku pro tento plot.
(74) Chlustina Jiří Ing., Jana Masaryka 43-47, Praha 2, 12000;

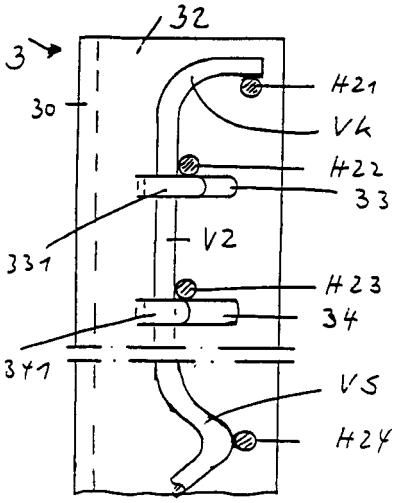

7 (51) **E 05 D 5/02, E 06 B 3/02**
(21) **2002-892**
(71) SAINT-GOBAIN GLASS FRANCE, Courbevoie, FR;
(72) Eckelt Christian, Steyr, AT;
(54) **Bezrámová předpjatá skleněná tabule**
(22) 12.03.2002
(32) 13.03.2001, 04.08.2001
(31) 2001/20112394, 2001/10138464
(33) DE, DE
(57) Řešení se týká předpjaté bezrámové skleněné tabule (1). Na alespoň jedné čelní obvodové ploše skleněné tabule (1) je upraven upínací prvek (5, 5´). Upínací prvek (5, 5´) sestává z ocelového lana (5, 5´), které je vloženo v drážce (4), upravené podél čelní obvodové plochy skleněné tabule (1).
(74) Všetečka Miloš JUDr., Hálkova 2, Praha 2, 12000;

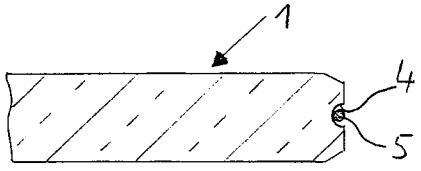

7 (51) **E 05 F 15/00**
(21) **2000-4243**
(71) CONTITECH PROFILE GMBH, Hannover, DE;
(72) Garcia-Blanch de Benito Juan, Madrid, ES;
(54) **Zařízení citlivé na tlak pro blokování elektricky poháněných pohyblivých uzavíracích zařízení**
(22) 15.11.2000
(57) Zařízení se skládá z flexibilního dutého pryžového profilu

(1), v jehož vnitřku jsou v podélném směru zaformovány dva prvky (2), které jsou z vodivé pryže, ve kterých jsou vloženy dva vodiče (3) a v jejich blízkosti jsou otvory (4) pro zasunutí a připojení pólů (5) konektoru (6). Na konci oproti konektoru (6) nese profil (1) pryžový blok (7), nalisovaný na tomto konci, s nízkou vodivostí. Profil (1), umístěný na vedení automaticky ovládaného uzavíracího prvku zjišťuje tak, způsobený tím, že se mezi pohyblivým uzavíracím prvkem a profilem umístěným v jeho uchycení náhodně nachází ruka nebo hlava osoby, přičemž zablokuje funkci pohyblivého uzavíracího zařízení.

(74) Čermák Karel Dr., Národní třída 32, Praha 1, 11000;

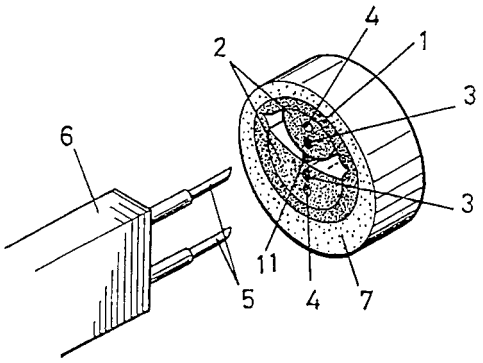

---

7 (51) **E 06 B 3/82**
(21) **2002-1530**
(71) HÖRMANN KG BRANDIS, Brandis, DE;
(72) Hörmann Thomas J., St. Wendel, DE;
(54) **Způsob výroby dveřního křídla a tímto způsobem vyrobené dveřní křídlo**
(22) 03.11.2000
(32) 05.11.1999
(31) 1999/19953341
(33) DE
(86) PCT/DE00/03871
(87) WO 01/033025
(57) Řešení se týká způsobu výroby dveřního křídla (10, 70, 80) s vnějším pláštěm (16) z odolného materiálu, zejména kovového plechu (19, 21), který pokrývá pohledové nebo široké strany (18, 20) dveřního křídla (10, 70, 80) a s výhodou také svislé čelní strany (12, 13) dveřního křídla (10, 70, 80), s výplní (17) ve tvaru desek nebo rohoží, která je obklopena vnějším pláštěm (16) a s vícenásobným zamykacím zařízením (58, 59, 63), které je opatřeno závorovými zařízeními (54, 55). nejméně jedno ze závorových zařízení (54, 55) je uspořádáno s odstupem od hlavního zámku (47) a je s tímto hlavním zámkem (47) spojeno posuvnou tyčí (56, 57). Po vyrobení polotovaru dveřního křídla (10, 70, 80) se vnitřní výplň (17) spolu s úložným blokem (25) na zámkové svislé čelní straně (23) spojuje s vnějším pláštěm (16). Následuje třískové obrábění vícenásobným frézováním pro vytvoření nejméně jednoho lůžka (35) konkávního tvaru pro vícenásobné zamykací zařízení (58, 59, 63) a jeho závorová zařízení (54, 55).
(74) Chlustina Jiří Ing., Jana Masaryka 43-47, Praha 2, 12000;

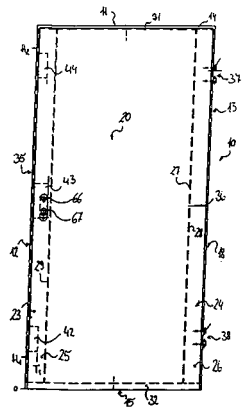

---

7 (51) **E 06 B 9/11, E 06 B 9/17**
(21) **2001-694**
(71) SOLAR-TECHNIK S. R. O., Fryšták, CZ;
(72) Hubáček Leopold, Zlín, CZ;
(54) **Způsob uchycení žaluzie k oknu a/nebo dveřím**
(22) 23.02.2001
(57) Podstata způsobu spočívá v tom, že k horní interiérové podélné části (3) ohraničující tabuli okna se připevní závěsné stabilizační prvky (4). Na závěsné stabilizační závěsné prvky (4) se závěsným žlábkem (7) zavěsí horní profil (6) žaluzie. Horní profil (6) se stranově ustaví do polohy, ve které lamely žaluzie rovnoměrně kryjí tabuli okna a následně se upevňovací stranové částí (8) alespoň jedním upevňovacím prostředkem (9, 12) uchytí k přilehlé interiérové straně (11) svislé části (2) a/nebo horní podélné části (3) ohraničující tabuli okna. Jako upevňovacích prostředků je s výhodou použito umělohmotného upevňovacího klipu. Závěsné stabilizační prvky (4) se připevní k horní podélné okenní liště (3) a upevňovací stranové části (8) se připevní upevňovacím prostředkem (9, 12) ke svislé okenní liště (2) a/nebo k podélné horní okenní liště (3).
(74) Přikryl Jaromír Ing., Včelín 1161, Hulín, 76824;

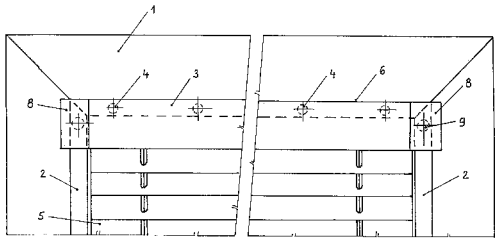

---

7 (51) **E 21 C 35/12, E 21 C 35/08**
(21) **2002-790**
(71) DBT GMBH, Lünen, DE;
(72) Siepenkort Gerhard, Lünen, DE;
(54) **Vedení hoblíku pro důlní dobývací hoblík**
(22) 01.03.2002
(32) 02.03.2001
(31) 2001/20103704
(33) DE
(57) Vedení hoblíku pro důlní dobývací hoblík je opatřeno úhlovými plechy (5), jejichž vyčnívající rameno (8) je na straně porubní stěny upevněno na žlabovém skluzu (3) řetězového hřeblového dopravníku a jehož k porubní stěně směřující, na podloží (6) podepřené podlahové rameno (7) tvoří hoblíkovou kluznou dráhu s upevněnými kluznými rozpěrnými kusy (9) oddělenými řetězovými kanály (11, 12) pro hoblíkový řetěz. Dále je opatřeno krytem (15), který uzavírá řetězové kanály (12, 11) k porubní stěně a má nejméně jednu na vedení hoblíku uvolnitelně upevnitelnou dosedací část (21). Dále má vodicí lištu (18), která je uspořádána na vedení hoblíku v odstupu vzhledem

k hoblíkové kluzné dráze. Dosedací část (21) krytu (15) je sevřena mezi úhlovým plechem (5) a mezi zabezpečovací částí (30), která je sešroubována s úhlovým plechem (5) v odstupu od krytu (15).

(74) Čermák Karel Dr., Národní třída 32, Praha 1, 11000;

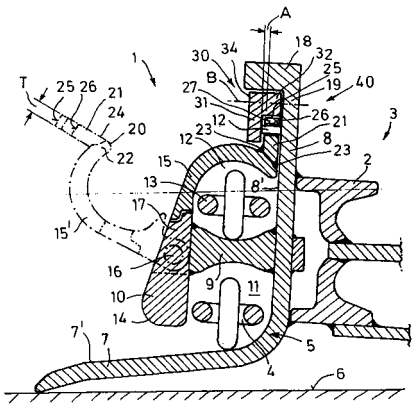

7 (51) **E 21 C 41/00**
(21) **2001-745**
(71) PÁVEK Ladislav, Křižanov, CZ;
(72) Pávek Ladislav, Křižanov, CZ;
(54) **Způsob ražby a otevírky díla**
(22) 27.02.2001
(57) Řešení se týká způsobu ražby a otevírky díla, zejména těžní jámy a hlavních překopů. Při hloubení díla se hornina vylamuje v celých blocích, které se ukládají ve formě pyramidy (3) s úhlem stěn do 55 ° a sklonu do 3 ° bloků směrem do středu. Při ukládání jednotlivých bloků (2) se postupně vytváří pracovní prostory (4) jako je těžní věž (5), strojovna (9), oběhy vozů (7), lanový kanál (8), nárazniště (6) a další prostory (10).

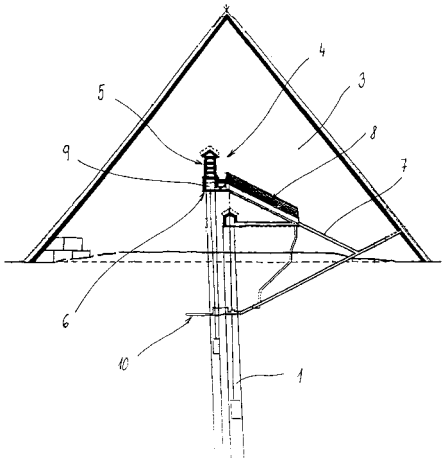

7 (51) **F 01 D 3/04**
(21) **2002-1454**
(71) ALSTOM POWER TURBINEN GMBH, Nürnberg, DE;
(72) Ulrichs Karl, Nürnberg, DE;
(54) **Zařízení pro kompenzaci axiálního posunu u turbostrojů**
(22) 27.10.2000
(32) 27.10.1999
(31) 1999/19951570
(33) DE
(86) PCT/EP00/10619
(87) WO 01/031169
(57) Zařízení je určeno pro kompenzaci axiálního posunu u turbostrojů s vyrovnávacím pístem (9), uspořádaným ve vyrovnávací komoře (6) s alespoň jedním radiálním těsněním (7), působícím mezi rotorem (2) a skříní (3) turbostroje, a s oběžným kolem (4), upevněným na rotoru (2). Mezi boční plochou vyrovnávacího pístu (9) a skříní (3) ke uspořádáno axiální těsnění (8), jehož axiální šířka štěrbiny je měnitelná analogicky k axiálnímu posunu oběžného kola (4), podmíněnému provozním stavem. Na vyrovnávací píst (9) působí tlak, vyskytující se ve vyrovnávací komoře (6) v závislosti na axiální šířce štěrbiny.

(74) Andera Jiří Ing., Nad Štolou 12, Praha 7, 17000;

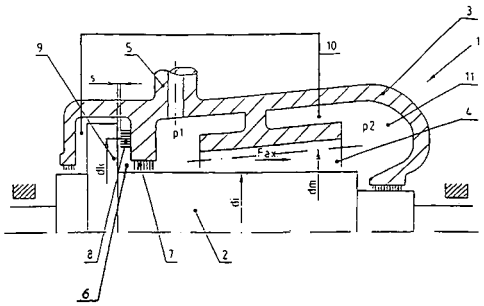

7 (51) **F 01 D 5/18**
(21) **2002-1392**
(71) PRATT & WHITNEY CANADA CORP., Longueuil, CA;
(72) Trindade Ricardo, Montreal, CA;
Papple Michael, Nun´s Island, CA;
Abdel-Messeh William, Middletown, CT, US;
Tibbott Ian, Lichfield, GB;
(54) **Konstrukce podporující přestup tepla pro vnitřně konvekčně chlazené reakční profily**
(22) 11.10.2000
(32) 22.10.1999
(31) 1999/425173
(33) US
(86) PCT/CA00/01177
(87) WO 01/031170
(57) Chlazená konstrukce (116, 216) reakčního profilu plynové turbiny, má náběžnou hranu)124, 224) a vnitřní chladící kanál (130, 230), mající stranu náběžné hrany blíž k náběžné hraně (124, 224) profilu než svou druhou stranu. uvnitř vnitřního chladícího kanálu (130), 230) náběžné hrany je uspořádána konstrukce podporující přestup tepla, která obsahuje množinu v rozestupu umístěných narážecích pásků (144S, 144P, 145S, 244, 245), zahrnující první seskupení narážecích pásků (144S, 144P, 244), uspořádané dále od náběžné hrany (130, 230) než druhé seskupení narážecích pásků (145S, 145P, 245). Narážecí pásky (144S, 144P, 244) prvního seskupení mají alespoň výšku (h) a/nebo šířku (w) větší než je výška (h) nebo šířka (w) narážecích pásků (145S, 145P, 245) druhého seskupení. Narážecí pásky (144S, 144P, 145S, 145P, 244, 245) jsou v kanálu (130, 230) uspořádány vzájemně blíže u sebe na straně náběžné hrany než na jeho druhé straně. Dále je popsána chlazená konstrukce (116, 216) reakčního profilu plynové turbiny, obsahující první a druhou protilehlou boční stěnu (121, 122, 220), vzájemně spojené v náběžné hraně (124, 224) a odtokové hraně (126), vnitřní chladící kanál (130, 230), uvnitř kterého je uspořádána konstrukce podporující přestup tepla, která obsahuje množinu narážecích pásků (144s, 144P, 145S, 145P, 244, 245), z nichž každý má výšku (h) a šířku (w), určující poměr w/h. Množina narážecích pásků (144S, 144P, 145S, 145P, 244, 245) je uspořádána tak, že tvoří první a druhé seskupení příčně procházejících narážecích pásků (144S, 144P, 145S, 145P, 244, 245). Narážecí pásky (145S, 145P, 245) druhého seskupení uspořádány vzájemně blíže k sobě než narážecí pásky (144S, 144P, 244) prvního seskupení a výška (h) narážecích pásků (144S, 144P, 244) prvního seskupení je větší než výška

(h) narážecích pásků (145S, 145P, 245) druhého seskupení.

(74) Andera Jiří Ing., Nad Štolou 12, Praha 7, 17000;

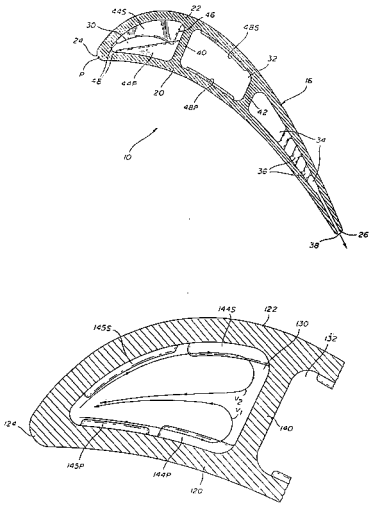

---

7 (51) **F 01 D 5/18, B 22 C 9/04**

(21) **2002-1393**

(71) PRATT & WHITNEY CANADA CORP., Longueuil, CA;

(72) Papple Michael, Nun´s Island, CA;
Abdel-Messeh William, Middletown, CT, US;
Tibbott Ian, Lichfield, GB;

(54) **Konstrukce odlévaného reakčního profilu s otvory nevyžadujícími zátkování**

(22) 11.10.2000

(32) 22.10.1999

(31) 1999/425175

(33) US

(86) PCT/CA00/01178

(87) WO 01/031171

(57) Chlazený reakční profil (10) pro plynové turbiny, obsahuje těleso, které má vnitřní chladící kanál (34) a nejméně jeden v podstatě zablokovaný otvor (46), který prochází tělesem a je propojen s vnitřním chladícím kanálem (34). Chladící tekutina proudí podél dráhy vedoucí do otvoru (46). Uvnitř tělesa je vytvořen alespoň jeden deflektor (48) proudění na poproudovém konci dráhy u otvoru (46) pro ovlivňování proudění tekutiny přes něj a přesměrování požadovaného množství chladící tekutiny pryč od uvedeného otvoru (46). Odlévací jádro (14) pro výrobu reakčního profilu (10) plynové turbiny obsahuje hlavní část (56, 58 a 60) pro vytvoření vnitřní geometrie reakčního profilu (10), který má alespoň jeden vnitřní chladící kanál (34) a alespoň jedno místo podpěry (16) na hlavní části (56, 58 a 60) Hlavní část (56, 58 a 60) je opatřena odlévacími prostředky (64, 66) deflektoru proudění, procházejícími příčně před místem podpěry (16) pro vytvoření deflektoru uvnitř vnitřního chladícího kanálu (34).

(74) Andera Jiří Ing., Nad Štolou 12, Praha 7, 17000;

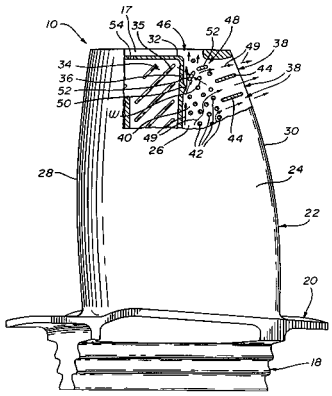

---

7 (51) **F 01 D 11/02, F 01 D 5/14**

(21) **2002-1732**

(71) GENERAL ELECTRIC COMPANY, Schenectady, NY, US;

(72) Mortzheim Jason Paul, Schenectady, NY, US;
Maughan James Rollins, Scotia, NY, US;
Turnquist Norman Arnold, Sloansville, NY, US;
Montgomery Michael Earl, Niskayuna, NY, US;

(54) **Dílčí sestava plynové turbíny parního typu a způsob zvýšování výkonu plynové turbíny**

(22) 17.08.2001

(32) 20.09.2000

(31) 2000/665465

(33) US

(86) PCT/US01/25915

(87) WO 02/025066

(57) Dílčí sestava (22) plynové turbíny parního typu pro zvyšování výkonu plynové turbíny zahrnuje stator (24), rotor (26), věncové kartáčové těsnění (28) nebo věncové labyrintové těsnění (56), a dva, první a druhý, deflektory (30, 32) pro odklánění proudu plynu. Hlavní proud (44) plynu se pohybuje mezi a podél statoru (24) a rotoru (26), které mezi sebou vymezují kruhovou oddělovací dutinu (46), ve směru podélné osy (34). Vedlejší proud (48) plynu, oddělující se od hlavního proudu (44) plynu, se pohybuje od tohoto hlavního proudu (44) plynu z místa nacházejícího se v blízkosti předního stupně (36) rotoru (26) skrze kruhovou oddělovací dutinu (46) a zpět do uvedeného hlavního proudu (44) plynu v místě nacházejícím se v blízkosti zadního stupně (38) rotoru (26). Věncové kartáčové těsnění (28) nebo věncové labyrintové těsnění (56) jsou uspořádané mezi uvedenými, předním a zadním, stupni (36, 38) rotoru (26) tak, že vystupují do kruhové oddělovací dutiny (46) a blokují alespoň část vedlejšího proudu (48) plynu. Deflektory (30, 32) pro odklánění proudu plynu jsou v radiálním směru posunuté a navzájem vůči sobě odsazené tak, že zajišťují uvádění vedlejšího proudu (48) plynu do tečné relace vzhledem k hlavnímu proudu (44) plynu.

(74) Švorčík Otakar JUDr., Hálkova 2, Praha 2, 12000;

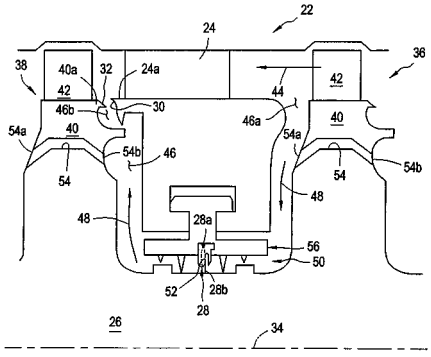

7 (51) **F 01 K 11/00**
(21) **2001-899**
(71) POLYCOMP A. S., Poděbrady, CZ;
KLÍR Tomáš Ing., Poděbrady, CZ;
ŠŤASTNÝ Jiří Doc. Ing. CSc., Praha, CZ;
(72) Klír Tomáš Ing., Poděbrady, CZ;
Šťastný Jiří Doc. Ing. CSc., Praha, CZ;
(54) **Parní objemová kogenerační jednotka**
(22) 13.03.2001
(57) Jednotka je složena z částečně upraveného mechanizmu motoru pístového točivého stroje a z pracovního parního válce (10) s dvojčinným pístem (11), na němž je upevněna dutá vodicí tyč (1) kluzně uložená v ložisku (3) a v ucpávce (4) upevněné na spodní hlavě (15). Dutou vodicí tyčí (1) prochází pístnice (2), jejíž jeden konec je kloubově spojen s pístem (11) a druhý konec je kloubově spojen s upraveným pístem (5) pístového točivého stroje,
(74) Toningerová Daniela, Kamenická 3, Praha 7, 17000;

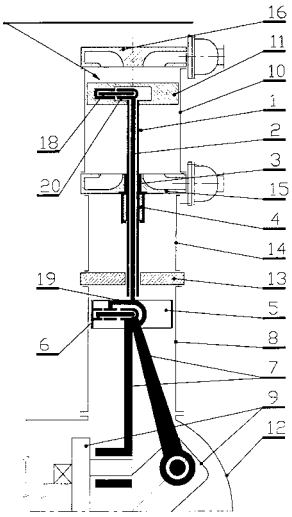

7 (51) **F 02 M 25/00**
(21) **2002-353**
(71) J. EBERSPÄCHER GMBH & CO. KG, Esslingen, DE;
(72) Eberspach Günter, Wolfschlugen, DE;
(54) **Systém pro dávkování kapaliny**
(22) 29.01.2002
(32) 06.02.2001
(31) 2001/20102002
(33) DE
(57) Systém je proveden s elektricky poháněným dávkovacím čerpacím zařízením (14) k dopravě dávkované kapaliny od nádrže (18) dávkované kapaliny do media směšovaného s dávkovanou kapalinou, se zjišťovacím zařízením (38) ke zjišťování provozní veličiny, která se v provozu dávkovacího čerpacího zařízení (14) nastavuje, a tento provoz charakterizuje a s porovnávacím/rozhodovacím zařízením (42, 44) pro porovnávání provozní veličiny s alespoň jednou referenční hodnotou a k určení provozního stavu dávkovacího čerpacího zařízení (14) spočívajícím na výsledku porovnání.
(74) Matějka Jan JUDr., Národní 32, Praha, 11000;

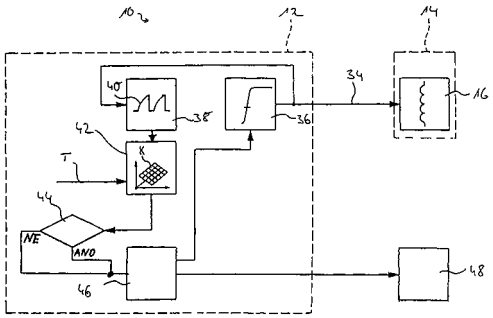

7 (51) **F 02 M 25/10**
(21) **2001-533**
(71) HORÁČEK Miroslav, Teplice, CZ;
(72) Horáček Miroslav, Teplice, CZ;
(54) **Způsob přípravy palivové směsi a zařízení k jeho provádění**
(22) 12.02.2001
(57) Při přípravě palivové směsi z vodní páry se ohřevem získaná vodní pára podrobí rozkladu na vodík a kyslík a tato směs se přivádí samostatně nebo jako součást palivové směsi do spalovacího zařízení. Směs vodíku a kyslíku se získá tepelným nebo elektrolytickým rozkladem vodní páry nebo kombinací těchto způsobů. Zařízení obsahuje spalovací motor (1) s vodním systémem a generátor páry (4) vytápěný spalinami z motoru (1), který je napojen na vstup paliva do motoru, přičemž generátor páry (4) je opatřen zařízením k rozkladu vodní páry na vodík a kyslík a výstupní potrubí z tohoto zařízení je napojeno na vstup paliva do motoru. Zařízení k rozkladu vodní páry je vytvořeno jako elektrolyzér vodní páry (6) nebo přehřívák páry (9).
(74) Řezáč Petr Ing. CSc., Severovýchodní VI 629/9, Praha 4, 14100;

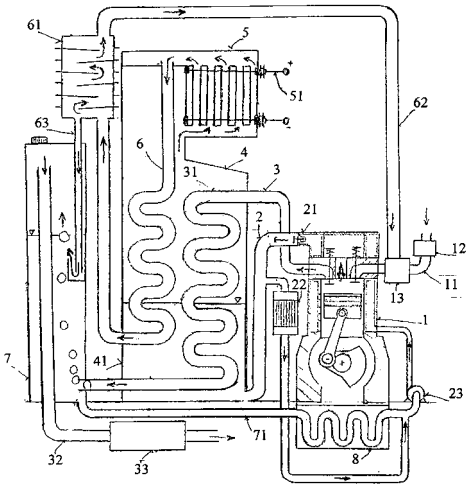

7 (51) **F 02 M 51/06**
(21) **2001-733**
(71) RODI POWER SYSTEMS, INC., Puyallup, WA, US;
(72) Spain Byron R., Maple Valley, WA, US;
(54) **Magnetostrikčně ovládaný vstřikovač paliva**
(22) 27.02.2001
(32) 29.02.2000
(31) 2000/515342
(33) US
(57) Ovládací ústrojí (10) obsahuje podlouhlé válcové pouzdro (28), jehož velikost lícuje s hlavním úsekem (20) podélného otvoru. Horní konec podlouhlého válcového pouzdra (28) se opírá o osazení (22) podélného otvoru. Podlouhlé válcové pouzdro (28) obsahuje cívku (27),

magnetostrikční tyč (36) a izolátor (34). Magnetostrikční tyč (36) a izolátor (34). Magnetostrikční tyč (36) je umístěna v cívce (27), přičemž mezi magnetostrikční tyčí (36) a cívkou (27) je umístěn izolátor (34). Mezi izolátorem (34) a cívkou (27) je možno uspořádat epoxidové těsnění. Horní konec podlouhlého válcového pouzdra (28) je uzavřen koncovou krytkou (30), která je opatřena malým otvorem (31) pro umožnění průchodu vodivých izolovaných drátů (31 a 31´) od koncovek (25 a 25´) k cívce (27). Tryskové ústrojí (12) obsahuje těleso (50) trysky, které má první konec (54) a druhý konec (56). První konec (54) tělesa (50) trysky je opatřen vnějším závitem, který je určen pro našroubování do závitu (24) otvoru na druhém konci (18) tělesa (14) vstřikovače. Pružina (52) pro předpínání tyče (36) je umístěna mezi horní povrchovou plochou tělesa (50) trysky a výstupní tyčí (32). Těleso (50) trysky je dále opatřeno podélným otvorem (59) a soustřednou dutinou (61) o větším průměru, umístěnou v blízkosti prvního konce (54) tělesa (50) trysky. Vstřikovací jehla (60) je umístěna v podélném otvoru (59) a je předepjata směrem vzhůru prostřednictvím pružiny (62).

(74) Čermák Karel Dr., Národní třída 32, Praha 1, 11000;

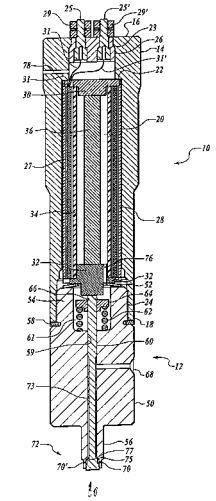

---

7 (51) **F 04 B 1/30, F 04 B 7/06, F 04 B 1/07**
(21) **2002-2062**
(71) GOLLE Hermann, Dresden, DE;
(72) Golle Hermann, Dresden, DE;
(54) **Hydraulické pístové čerpadlo**
(22) 13.11.2000
(32) 13.11.1999
(31) 1999/19954639
(33) DE
(86) PCT/DE00/03952
(87) WO 01/036820
(57) Hydraulické pístové čerpadlo je vytvořeno s hnacím hřídelem (3) a s vůči hnacímu hřídeli (3) axiálně nebo radiálně hvězdicově uspořádanými válcovými písty (4), z nichž každý je ve směru své podélné osy pružně předepnut a uspořádán pohyblivě v axiálním směru. Čelní strana pístu (4) a válec vymezují čerpací prostor, který je v závislosti na řídicí hraně (9) propojen s přívodním otvorem (10) a je dále propojen s výpustným ventilem (8). Hnací hřídel (3) je v případě radiálně uspořádaných pístů (4) spojen s kyvným kotoučem (2) nebo v případě radiálně hvězdicově uspořádaných pístů (4) s výstředným hřídelem pro pohon pístů (4), které jsou opatřeny ústrojím pro regulaci dopravního množství. Píst (4) je na své čelní straně opatřen zploštěním nebo prohlubní, tvořícími spolu s plochou jeho pláště řídicí hranu (9), která je uspořádána v podstatě šikmo k podélné ose pístu (4). Všechny písty (4) jsou opatřeny prostředky)12, 13, 14, 15, 20, 21, 22, 23,24, 25,26, 28, 29) pro jejich společné natáčení ve stejném smyslu.

(74) Chlustina Jiří Ing., Jana Masaryka 43-47, Praha 2, 12000;

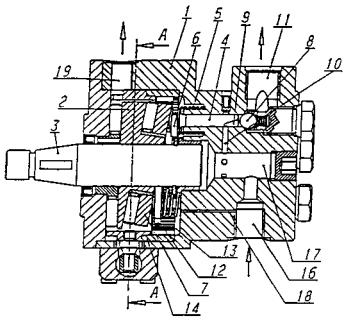

---

7 (51) **F 04 B 53/10**
(21) **2002-700**
(71) J. EBERSPÄCHER GMBH & CO., Esslingen, DE;
(72) Hartnagel Rolf, Esslingen, DE;
Tippl Sascha, Denkendorf, DE;
Schupp Liane, Esslingen, DE;
(54) **Dávkovací čerpací zařízení a uspořádání ventilů**
(22) 26.02.2002
(32) 01.03.2001
(31) 2001/10109948
(33) DE
(57) Dávkovací čerpací zařízení, zejména pro topné těleso, obsahuje čerpací uspořádání (66) pro dopravu kapaliny, kterou je možné přivádět do výtokové oblasti (62) přes vtokovou oblast (52), a uspořádání (68) ventilů, kterým je možné pro uložení kapaliny volitelně uvést čerpací uspořádání (66) do spojení s vtokovou oblastí (52) nebo pro výstup kapaliny do spojení s výtokovou oblastí (62). Uspořádání (68) ventilů zahrnuje ventilový orgán (38), který je možné uvést do první ovládací polohy a do druhé ovládací polohy, přičemž v první ovládací poloze dovoluje ventilový orgán (38) přívod kapaliny z vtokové oblasti (52) k čerpacímu uspořádání (66) a přerušuje výstup kapaliny z čerpacího uspořádání (66) k výtokové oblasti (62) a ve druhé ovládací poloze přerušuje ventilový orgán (38) přívod kapaliny z vtokové oblasti (52) k čerpacímu uspořádání (66) a dovoluje výtok kapaliny z čerpacího uspořádání (66) k výtokové oblasti (62).

(74) Matějka Jan JUDr., Národní 32, Praha, 11000;

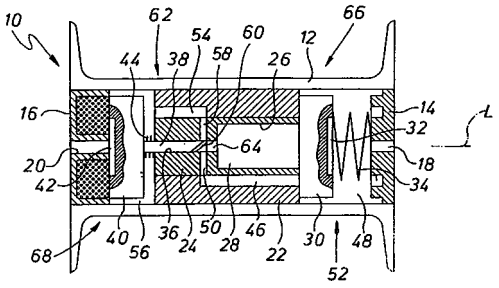

---

7 (51) **F 04 C 15/04, F 04 C 2/08**
(21) **2002-1352**
(71) ROBERT BOSCH GMBH, Stuttgart, DE;
(72) Bodzak Stanislaw, Elsbethen, AT;
(54) **Zubové čerpadlo s vnitřním ozubeným kolem**
(22) 03.08.2001
(32) 19.08.2000
(31) 2000/10040692
(33) DE
(86) PCT/DE01/02965
(87) WO 02/016772
(57) Zubové čerpadlo s vnitřním ozubeným kolem k dopravě paliva ze sacího kanálu (18) do tlakového kanálu (19) je

provedeno s tělesem (1) čerpadla, ve kterém je uložen ozubený věnec (5) s vnitřním ozubením a pastorek (3) s vnějším ozubením poháněný hnací hřídelí (2). Pastorek (3) je vůči ozubenému věnci (5) uspořádán excentricky a k vytvoření čerpacího účinku spolupůsobí s ozubeným věncem (5). Pastorek (3) a ozubený věnec (5) dosedají svými čelními plochami na těleso (1) čerpadla a svými druhými čelními plochami na těsnicí desku (13). Sací kanál (18) je uspořádán v těsnicí desce (13). Těsnicí deska (13) je pohyblivá vůči tělese (1) čerpadla tak, že se může vzdálenost mezi sacím kanálem (18) a tlakovým kanálem (19) měnit.

(74) Matějka Jan JUDr., Národní 32, Praha, 11000;

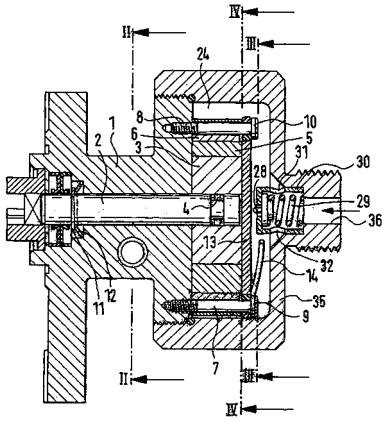

7 (51) **F 15 B 13/044**
(21) **2002-914**
(71) DBT GMBH, Lünen, DE;
(72) Reinelt Werner, Bochum, DE;
Suilmann Franz-Heinrich, Laer, DE;
(54) **Elektrohydraulické ovládací zařízení**
(22) 13.03.2002
(32) 15.03.2001
(31) 2001/10112496
(33) DE
(57) U elektrohydraulického ovládacího zařízení, zejména pro použití v hydraulických systémech podstavců posuvných výztuží důlních dobývacích zařízení, je ventilový blok (1), případně rozdělovací blok, opatřen úložnými otvory (2) a připojovacími otvory (27, 28) pro spotřebičové přípojky (6, 7), které jsou upraveny v jedné ose (M) a bezprostředně do sebe navzájem přecházejí. Úložný prostor, vytvářený úložnými otvory (2), je shodně vytvořen pro všechny rozváděcí ventily, složené z pilotového ovládacího ventilu (4) a z hlavního ovládacího ventilu (3), Ve ventilovém bloku (1) je přídavně k vysokotlakému potrubí (P) a k vratnému potrubí (T) upraveno potrubí (P_{ST}) ovládacího tlaku, kterým je vytvářeno zásobování tlakovým prostředím pro spínání hlavního ovládacího ventilu (3).

(74) Čermák Karel Dr., Národní třída 32, Praha 1, 11000;

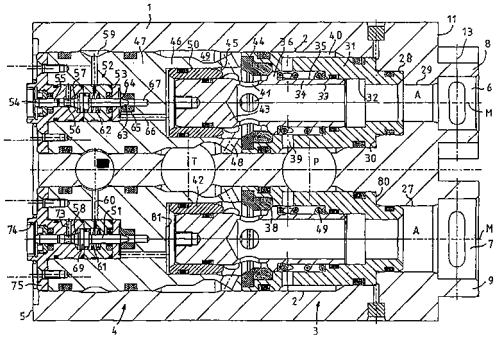

7 (51) **F 16 B 17/00, F 16 B 31/00**
(21) **2001-676**
(71) ŠKODA AUTO A. S., Mladá Boleslav, CZ;
(72) Babák Jan Ing. CSc., Mladá Boleslav, CZ;
(54) **Šroubový spoj pro axiálně omezený prostor**
(22) 22.02.2001
(57) Šroubový spoj pro axiálně omezený prostor je tvořený spojovacím šroubem (4) s podložkou (5) sevřeným letmo připevněným dílem a vanovou závitovou deskou (1) s vytvarovanými válcovými maticovými tubusy (6) uvnitř vanové závitové desky (1), obrácené dnem směrem k sevřenému dílu. Závitová deska (1) je připevněna na svém obvodě na plech konzoly (2), kde hloubka zálisu (h) vanové závitové desky (1) je menší než výška (H) válcového maticového tubusu (6), nejvýše však o tloušťku (S) plechu konzoly (2), přičemž válcové maticové tubusy (6) svými přečnívajícími konci zasahují v zamontované poloze do odlehčovacích otvorů (7, 8) v plechu konzoly (2).

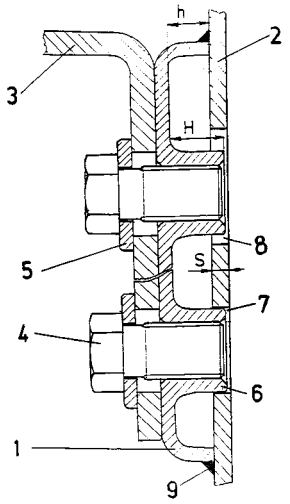

7 (51) **F 16 B 19/04**
(21) **2001-631**
(71) A. RAYMOND & CIE, Grenoble, FR;
(72) Tresorier Jean-François, Pont de Claix, FR;
(54) **Rozpínací nýt a způsob jeho výroby**
(22) 19.02.2001
(57) Rozpínací nýt sestává z rozpínací kotvy (2) a nárazového kolíku (3), které jsou ve smontovaném stavu rozpínacího nýtu (1) navzájem spojeny. Rozpínací kotva (2) má na svém středu zástrčný otvor (5), přizpůsobený tvaru nárazového kolíku (3), dvě bočně v opačném směru vyčnívající dosedací křídla (12) a dvě pravoúhle směrem dolů čnějící, navzájem protilehlá rozpínací ramena (4´). Smontovaný nárazový kolík (3) vyčnívá z rozpínací kotvy (2) ven a je s oběma rozpínacími rameny (4´) uveden do záběru. Po zaražení nárazového kolíku (3) do rozpínací kotvy se rozpínací ramena (4´) nárazovým kolíkem (3) rozpínají pro zhotovení nýtového spojení. U způsobu výroby rozpínacího nýtu se z kovového pásu vyrazí pásek (4) s dosedacími křídly (12) spojenými s páskem (4) úzkým můstkem (11). Uprostřed pásku (4) se vyrazí podélný otvor (5) a ve stejném odstupu k němu se vyrazí další otvory (7, 8). Okolo otvorů (7) se volné konce pásku (4) ohnou o 180° pro vytvarování rozpínacích ramen (4´). Nárazový kolík (3) se zasouvá do otvoru (5) až vrchol (19) s výstupky projde otvory (8) ramen (4´) pro vytvoření rozpínacího nýtu)1).

(74) Všetečka Miloš JUDr., Hálkova 2, Praha 2, 12000;

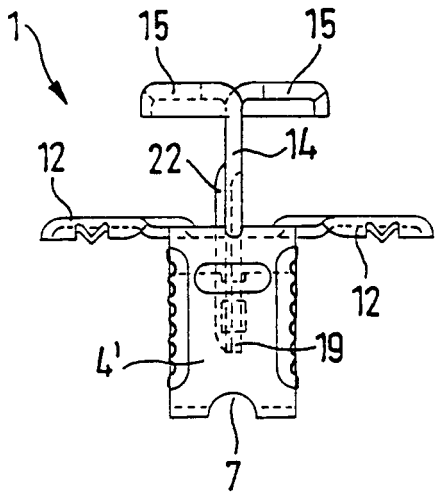

7 (51) **F 16 D 55/00**
(21) **2002-1316**
(71) KNORR-BREMSE SYSTEME FÜR NUTZFAHRZEUGE GMBH, München, DE;
(72) Baumgartner Johann, Moosburg, DE;
Bieker Dieter, Oberaudorf, DE;
Pahle Wolfgang, Heilbronn, DE;
(54) **Kotoučová brzda**
(22) 14.08.2001
(32) 17.08.2000, 26.04.2001
(31) 2000/10040175, 2001/10120328
(33) DE, DE
(86) PCT/EP01/09371
(87) WO 02/014710
(57) Řešení se týká kotoučové brzdy, zvláště pro užitková vozidla, s brzdovým třmenem (1) přesahujícím brzdový kotouč (3), dopínacím zařízením (13), uspořádaným v brzdovém třmenu pro dopínání brzdových obložení (5, 7) po obou stranách brzdového kotouče (3) směrem k brzdovému kotouči, s alespoň jedním nastavovacím systémem, uspořádaným v brzdovém třmenu, pro vyrovnání opotřebení brzdového obložení a/nebo opotřebení kotouče představením vzdálenosti mezi brzdovým obložením (7) a brzdovým kotoučem (3), přičemž nastavovací systém obsahuje nastavovací zařízení, zvláště otočné zařízení, přičemž nastavovací systém obsahuje jedno nebo více nastavovacích zařízení na každé straně brzdového kotouče, takže vzdálenosti mezi oběma brzdovými obloženími (5, 7) a brzdovým kotoučem (3) jsou přestavitelné na obou stranách brzdového kotouče (3).
(74) Novotný Karel Ing., Terronská 21, Praha 6, 16000;

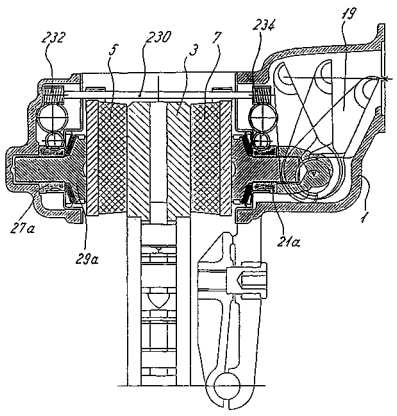

7 (51) **F 16 D 65/097**
(21) **2002-1483**
(71) ROBERT BOSCH GMBH, Stuttgart, DE;
(72) Barillot Alain, Lagny, FR;
Kubic Olivier, Orsay, FR;
Chauveau Christophe, Angers, FR;
Bonnet Stéphane, Drancy, FR;
(54) **Vodící pružina pro třecí prvek a disková brzda, obsahující alespoň jednu takovou pružinu**
(22) 20.10.2000
(32) 26.10.1999
(31) 1999/9914024
(33) FR
(86) PCT/FR00/02938
(87) WO 01/031223
(57) Řešení se týká vodící pružiny (3) pro třecí prvek (15), zejména destičkového typu, a diskové brzdy, obsahující alespoň jednu takovou pružinu. Pružina (3) podle předkládaného řešení obsahuje prostředek (5) sestavy, upravené pro spolupráci s komplementárními prostředky (7) sestavy, nesenými opěrou (9), typicky závěsem diskové brzdy. Zapadnutí prostředků (5) sestavy pružiny (3) s prostředky sestavy (7) opěry (9) zajišťuje jejich vzájemné uzamčení s družením pružiny (3) na opěře. S výhodou se pružina (3) na opěře připevní pouze za jeden z jejich konců, přičemž opačný konec zůstane volný, přičemž má v tomto volném stavu, před namontováním třecího prvku, s výhodou velký volný prostor.
(74) Všetečka Miloš JUDr., Hálkova 2, Praha 2, 12000;

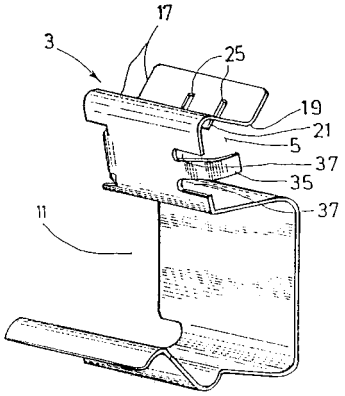

7 (51) **F 16 F 13/16, B 60 K 5/12**
(21) **2002-742**
(71) TOYO TIRE & RUBBER CO. LTD., Osaka, JP;
(72) Yamamoto Kentaro, Osaka, JP;
Kato Hironori, Osaka, JP;
Inada Tsuyoshi, Osaka, JP;
(54) **Zařízení pro uložení motoru**
(22) 27.02.2002
(32) 02.03.2001
(31) 2001/58756
(33) JP
(57) Řešení se týká zařízení pro uložení motoru, které sestává z kovového pouzdra (1), spojeného s tělesem vozidla, a s ním souosého kovového tělesa (2), spojeného s motorem, mezi kterými je uspořádáno izolační těleso (3) pro vibrace z pryže. Z kovového tělesa (2) radiálně směrem ven proti kovovému pouzdru (1) vystupuje pryžový doraz (4), který sestává z obvodové příruby (17), která radiálně směrem ven vystupuje od kovového tělesa (2) a je pokryta pryžovou krycí vrstvou (18), ve které je uložen kovový výztužný prstenec (19). Kovový výztužný prstenec (19) má průřez ve tvaru písmene L a sestává z navzájem spojených spojených ramen (22, 23), uspořádaných proti kovovému pouzdru (1) a vnitřní obvodové přírubě (26). Zařízení pro uložení motoru je s výhodou kapalinové a obsahuje komoru (4) pro kapalinu, která je rozčleněna na hlavní komoru (9) pro kapalinu a pomocnou komoru (10) pro kapalinu.
(74) Chlustina Jiří Ing., Jana Masaryka 43-47, Praha 2, 12000;

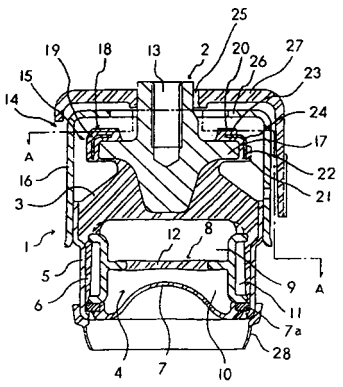

7 (51) **F 16 F 15/00, B 60 K 5/12**
(21) **2002-640**
(71) TOYO TIRE & RUBBER CO., LTD., Osaka, JP;
(72) Yamamoto Kentaro, Osaka, JP;
Kato Hironori, Osaka, JP;
Inada Tsuyoshi, Osaka, JP;
(54) **Zařízení pro uložení motoru**
(22) 20.02.2002
(32) 23.02.2001
(31) 2001/48039
(33) JP
(57) Zařízení pro uložení motoru sestává z kovového pouzdra (1) spojeného s tělesem vozidla a kovového tělesa (2) spojeného s motorem, mezi kterými je uspořádáno izolační těleso (13) pro vibrace z pryže. Z kovového tělesa (2) radiálně směrem ven vystupuje pryžový doraz (4) v podstatě ve tvaru disku, který je s odstupem uspořádán v podstatě soustředně s kovovým pouzdrem (1) a střed zakřivení jeho vnějšího obvodu (7) v prvním směru (S) ze dvou navzájem kolmých směrů (S, L) v radiální rovině je v prvním směru (S) posunut vůči středu (O) zakřivení vnitřního obvodu kovového pouzdra (1). Poloměr zakřivení vnějšího obvodu (7) je větší než poloměr zakřivení imaginární kružnice (8) vepsané do vnějšího obvodu (7) pryžového dorazu (4) soustředně s vnitřním obvodem kovového pouzdra (1) a je roven nebo menší než poloměr zakřivení vnitřního obvodu kovového pouzdra (1), takže první kontaktní prvky (4S) na pryžovém dorazu (4) jsou s kovovým pouzdrem (1) v prvním směru (S) v plošném kontaktu.
(74) Chlustina Jiří Ing., Jana Masaryka 43-47, Praha 2, 12000;

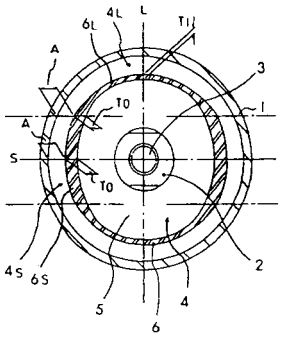

7 (51) **F 16 F 15/00, F 16 F 15/023**
(21) **2002-1115**
(71) TOYO TIRE & RUBBER CO., LTD., Osaka, JP;
(72) Yamamoto Hikofumi, Osaka, JP;
Takashima Yukio, Osaka, JP;
(54) **Kapalinotěsné zařízení odolné proti vibracím**
(22) 28.03.2002
(32) 30.03.2001
(31) 2001/02718
(33) JP
(57) Kapalinotěsné zařízení (1), odolné proti vibracím, má prstencovitý prostor vytvořen mezi otvorovým členem (26) a přepážkovým deskovým členem (27), zvlněným a připevněným směrem dolů od otvorového členu (26) k zařízení (1). Pryžová pružná membrána (28) je umístěna v tomto prostoru a má základnovou část (40) pevně připevněnou k jednomu z otvorových členů (26) a k přepážkovému deskovému členu (27) a k otevřené koncovce (34) na vzdálené straně. otevřená koncovka (34) je posuvně v tlakovém styku s další takto vytvořenou konzolovou posuvnou membránovou konstrukcí. Je tak možno snížit závislost na amplitudě, snížit dynamickou pružinovou konstantu v širokém spektru médií a vysokých kmitočtů, stejně jako snížit hlučnost.
(74) Matějka Jan JUDr., Národní 32, Praha, 11000;

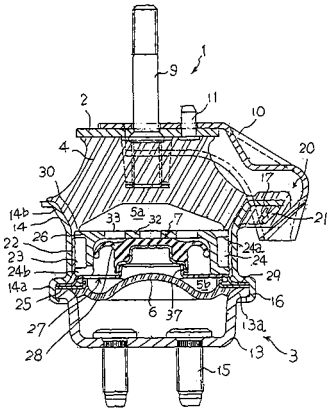

7 (51) **F 16 F 15/023**
(21) **2002-741**
(71) TOYO TIRE & RUBBER CO. LTD., Osaka, JP;
(72) Yamamoto Kentaro, Osaka, JP;
Ihara Yoshio, Osaka, JP;
Inada Tsuyoshi, Osaka, JP;
(54) **Oddělovací člen kapalinového izolátoru vibrací**
(22) 27.02.2002
(32) 14.03.2001
(31) 2001/71681
(33) JP
(57) Řešení se týká oddělovacího členu kapalinového izolátoru vibrací, sestávajícího z kovového prstence (2), opatřeného na jeho obvodu v radiálním směru ven otevřenou drážkou (7) a pryžovou membránou (3), uzavírající otvor tohoto kovového prstence (2), kde drážka (7) spolu s vnitřním obvodem komory (4) pro kapalinu vymezuje kanál (8), přičemž kovový prstenec (2) sestává z nad sebou navzájem v axiálním směru uspořádaného prvního kovového kroužku (24) a druhého kovového kroužku (25), nejméně jeden z těchto kovových kroužků (24, 25) je na svém obvodu zahnut pro vytvoření drážky (7) a kovové kroužky (24, 25) a pryžová membrána (3) jsou navzájem spojeny navulkanizováním obvodu této pryžové membrány (3) na navzájem se přesahující vnitřní okraje kovových kroužků (24, 25).
(74) Chlustina Jiří Ing., Jana Masaryka 43-47, Praha 2, 12000;

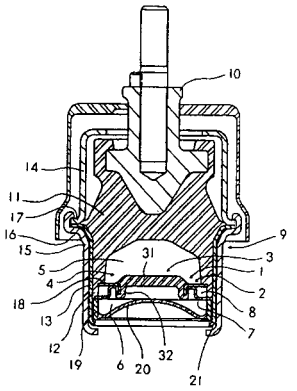

7 (51) **F 16 F 15/26**
(21) **2002-1299**
(71) STEYR POWERTRAIN AG & CO KG, Austria, AT;
(72) Stückler Johann Dipl. Ing., Austria, AT;
(54) **Vyvažovací jednotka pro přímovratné pístové stroje**
(22) 19.10.2000
(32) 19.10.1999
(31) 1999/728
(33) AT
(86) PCT/AT00/00274
(87) WO 01/029447
(57) Vyvažovací jednotka pro přímovratné pístové stroje sestává z vyvažovací skříně (5), v níž je uložena alespoň jedna vyvažovací hřídel (6, 7), na níž je upevněno alespoň jedno závaží (8). Pro dosažení co možno nejvyšší přesnosti, spolehlivého upevnění a minimálních rozměrů při minimálních výrobních nákladech je vyvažovací závaží (8) vytvořeno jako válcovitý prstenec se dvěma radiálními čelními plochami (61) a výřezem (55) ve středové oblasti, takže sestává ze dvou prstencovitých částí (59, 60) navazujících na obě čelní plochy (61) s mezi nimi uspořádaným segmentovým dílem (62). Jedna z čelních ploch (61) vyvažovacího závaží (8) tvoří spolu s opracovanou plochou (33) vyvažovací skříně (5) axiální patní ložisko (32).
(74) PATENTSERVIS PRAHA a.s., Jivenská 1, Praha 4, 14000;

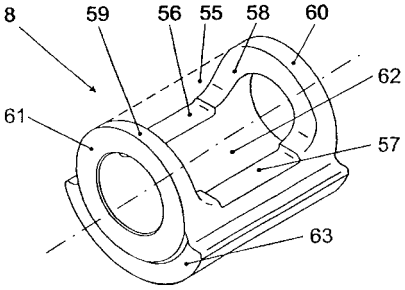

7 (51) **F 16 G 3/00**
(21) **2001-3021**
(71) ASER, Saint-Chamond, FR;
(72) Jakob Horst, Deaux, FR;
(54) **Nerozpojitelné spojovací zařízení a způsob jeho výroby**
(22) 16.01.2001
(32) 19.01.2000
(31) 2000/0000735
(33) FR
(86) PCT/FR01/00130
(87) WO 01/053715
(57) Nerozpojitelné spojovací zařízení pro spojení dvou konců dopravníkového pásu mající v řezu tvar písmene H obsahuje plochou horní část (2), plochou spodní část (3) a střední mezilehlou část (4), umístěnou mezi plochou horní částí (2) a plochou spodní částí (3), která je vyrobena z pružného a ohebného elastického materiálu, opatřeného výztuží. Výztuž sestává z jedné nebo několika vrstev textilního materiálu, který je ohebný do předem stanovené meze. U způsobu výroby spojovacího zařízení se horní část (2) a spodní část (3) z vulkanizovatelné pryže vyrobí ve dvou polovinách formy, přičemž jedna z nich je opatřena hřeby (14) počínaje ode dna formy. Vrstva (21) vulkanizovatelné pryže se narazí na hřeby (14) až dosáhne dna formy. Dále se vložky (6, 6´, 7, 7´) narazí na hřeby (14), přičemž zahloubení a trubicovité části jsou uspořádány v opačném směru vzhledem k vrstvě (21) vulkanizovatelné pryže. Výztuž vytváří části, vyvýšené podél vnější povrchové plochy trubicovitých částí vložek (7, 7´, 6´). Vrstva (21) vulkanizovatelné pryže je ve formě ve styku s výztuží prostřednictvím uzavření vložek, přičemž vyplňuje prostor mezi závity vložek (7, 7´, 6´) a hřeby (14), na kterých jsou tyto vložky naraženy. Forma se nakonec odstraní oddělením částí od hřebů (14).
(74) Matějka Jan JUDr., Národní 32, Praha, 11000;

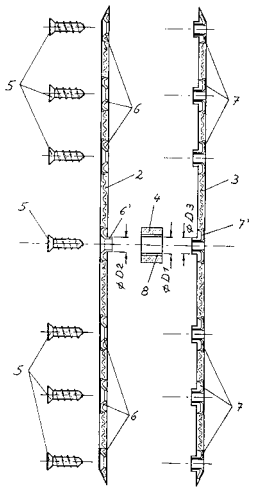

7 (51) **F 16 H 55/54**
(21) **2002-1739**
(71) THE GATES CORPORATION, Denver, CO, US;
(72) Serkh Alexander, Troy, MI, US;
(54) **Plynule měnitelná převodová řemenice**
(22) 08.11.2000
(32) 18.11.1999
(31) 1999/442653
(33) US
(86) PCT/US00/30672
(87) WO 01/036846
(57) Řeší se plynule měnitelná převodová řemenice, zahrnující alespoň jeden axiálně pohyblivý kotoučový díl (31, 33) souosý s druhým kotoučovým dílem (32, 34). Každý kotoučový díl (31, 32, 33, 34) má řadu radiálních drážek (29, 30), které jsou vyrovnané axiálně i radiálně a uspořádané ve dvojicích mezi oběma kotoučovými díly (31 až 34). Řemenové bloky (26) mezi kotoučovými díly (31 až 34) mají každý obloukové konce v kluzném záběru s dvojicí drážek (29, 30) a jsou uspořádané po obvodu střední linie řemenice. Každý řemenový blok (26) má povrch pro přijetí hřebenového řemenu (20). Alespoň jeden elastický člen (24, 25) obepíná řemenové bloky (26) pro řízení jejich relativní polohy a udržování styku s drážkami (29, 30), když řemenice rotuje.
(74) Herman Václav Ing., Hlavní 43, Průhonice, 25243;

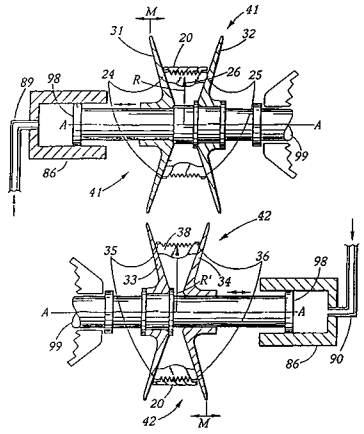

7 (51) **F 16 K 5/02, F 16 K 5/16**
(21) **2001-3062**
(71) XOMOX INTERNATIONAL GMBH & CO., Lindau/Bodensee, DE;
(72) Gonsior Wolfgang, Bodolz, DE;
(54) **Způsob výroby armatury**
(22) 11.02.2000
(32) 25.02.1999
(31) 1999/29903320
(33) DE
(86) PCT/EP00/01137
(87) WO 00/050791
(57) Armatura obsahuje těleso (2) a v něm rotační těleso (4), vytvořené zejména jako kónická kuželka, přičemž v tělese (2) je uspořádaná ucpávka (18) k plovoucímu uložení a k utěsnění rotačního tělesa (4), které je prostřednictvím vřetena (12) otočné okolo osy (10) otáčení. Víčkem (14) je vyvedeno směrem ven vřeteno (12) spojené s rotačním tělesem (4) v jeden celek. Víčko (14) obsahuje v mezikružním prostoru (33) tlakový kroužek (34), přičemž dosedá přes rovinné mezikruží (22) na dosedací plochu (20) tělesa (2). Při způsobu výroby armatury se nejprve víčko (14) svým rovinným mezikružím (22) přímo uloží na rovinnou dosedací plochu (20) tělesa, přičemž nejsou stanoveny žádné středicí prostředky pro vystředění víčka (14) vzhledem k tělesu (2). Následně se víčko (14) vzhledem ke vřetenu (12) a tím i k ose (10) otáčení rotačního tělesa (4) přesně souose vyrovná, a to prostřednictvím montážního pouzdra, jehož vnitřní plocha doléhá těsně na vnější plochu vřetena (12), a které obsahuje středicí prostředek korespondující se středicím prostředkem (38) víčka (14); nebo prostřednictvím středicího kroužku, uspořádaného ve víčku (14), přičemž tento kroužek dosedá jednak na vnější plochu vřetena (12) a jednak na vnitřní plochu víčka (14), přičemž se víčko (14) utažením víčkových šroubů (24) silově spojí s tělesem (2).
(74) Čermák Karel Dr., Národní třída 32, Praha 1, 11000;

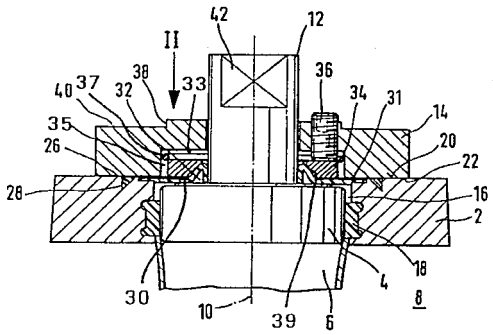

7 (51) **F 16 K 24/04, F 16 K 17/36**
(21) **2001-3215**
(71) RAVIV PRECISION INJECTION MOULDING, Halutza, IL;
(72) Orenstein Ehud, Halutza, IL;
Moalem Zohar, Halutza, IL;
Livne Yoav, Halutza, IL;
Olchinski Vladimir, Beer Sheva, IL;
(54) **Odvzdušňovací překlopný ventil, zabraňující přeplňování**
(22) 03.02.2000
(32) 11.03.1999
(31) 1999/128937
(33) IL
(86) PCT/IL00/00067
(87) WO 00/053960
(57) Odvzdušňovací překlopný ventil (10) obsahuje pouzdro (12), vymezující uzavřený prostor (18), opatřený vstupními otvory (20), výstupním otvorem (22) na horním konci uzavřeného prostoru (18), a ventilovým sedlem (24), ohraničujícím výstupní otvor (22). Ventilová sestava (30) je umístěna v uzavřeném prostoru (18) a obsahuje první stupňovitý člen)32) a druhý stupňovitý člen (34), které jsou oba v podstatě souose přemístitelné v pouzdru (12). První stupňovitý člen (32) má na svém spodním konci v podstatě podélný štěrbinovitý vstupní otvor (40), přičemž na svém horním konci má výstupní otvor (36), který je průtokově propojen se vstupním otvorem (40). Druhý stupňovitý člen (34) je vytvořen jako plovákový člen, připevněný k pružnému uzavíracímu membránovému pásu (66), ukotvenému na svém jednom konci k horní stěně (62) plovákového členu. Uzavírací membránový pás (66) směřuje ke vstupnímu otvoru (40) prvního stupňovitého členu (32). Alespoň jeden kotevní člen (42) se rozprostírá mezi prvním stupňovitým členem (32) a druhým stupňovitým členem (34).
(74) Čermák Karel Dr., Národní třída 32, Praha 1, 11000;

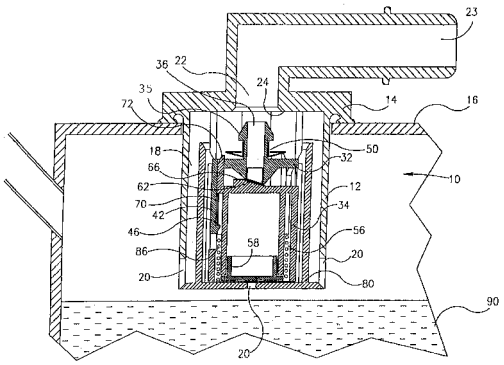

7 (51) **F 16 K 31/40, B 01 D 46/04, B 01 D 46/24**
(21) **2002-1396**
(71) ASCO CONTROLS B. V., Scherpenzeel, NL;
(72) Van Der Zee Jan, Scherpenzeel, NL;
Oomen Tjerk, Scherpenzeel, NL;
(54) **Zařízení pro čištění filtru a způsob jeho sestavení**
(22) 19.10.2000
(32) 22.10.1999
(31) 1999/1013371
(33) NL
(86) PCT/NL00/00754
(87) WO 01/029465
(57) Zařízení pro čištění filtru obsahuje kontejner (1), jehož stěna (17) má první otvor, kterým prochází do kontejneru (1) vypouštěcí trubka (9). vypouštěcí trubka (9) je vytvořena s kruhovým sedlem (21) ventilu na svém konci. Druhým otvorem kontejneru (1) prochází pouzdro (13) ventilového prvku (14), přičemž tento ventilový prvek (14) má válcový tvar alespoň v blízkosti sedla (21) ventilu. Sedlo (21) ventilu je spojeno s pouzdrem (13). Při způsobu

sestavení zařízení se sedlo (21) ventilu spojí s jedním koncem vypouštěcí trubky (9).

(74) Korejzová Zdeňka JUDr., Spálená 29, Praha 1, 11000;

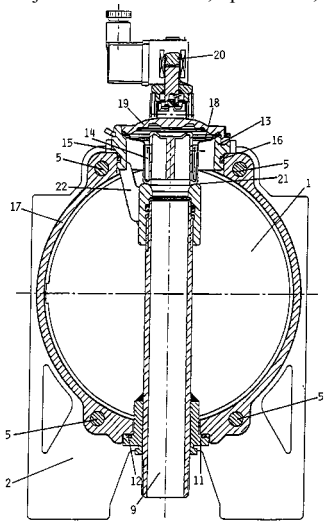

7 (51) **F 16 L 15/06**

(21) **2002-1376**

(71) VALLOUREC MANNESMANN OIL & GAS FRANCE, Aulnoye-Aymeries, FR;

(72) Noel Thierry, Sebourg, FR;

(54) **Závitový spoj trubek a závitová sestava tvořená tímto spojem**

(22) 17.10.2000

(32) 21.10.1999

(31) 1999/9913385

(33) FR

(86) PCT/FR00/02891

(87) WO 01/029476

(57) Závitový spoj pro trubky, určené zejména pro ropný a plynárenský průmysl, a tvořící sestavy obsahuje šroubovací vnitřní člen (1), uložený na konci první trubky (3), a šroubovací vnější člen (2) uložený na konci druhé trubky (4). Vnitřní člen (1) obsahuje kuželový vnější závit (7) a vnější člen (2) obsahuje kuželový vnitřní závit (7), který odpovídá vnějšímu závitu (7). Spoj obsahuje střední těsnicí prostředek (9), tvořený dosedací plochou (10) vnitřního členu (1) a dosedací plochou (11) vnějšího členu (2), způsobilými na sebe dosedat v sestavené poloze spoje, přičemž tyto dosedací plochy (10, 11) jsou umístěny ve střední části závitové oblasti s vnějším závitem (7) pro dosedací plochu (10) vnitřního členu (1) a závitové oblasti s vnitřním závitem (7) pro dosedací plochu (11) vnějšího členu (2), v níž jsou odpovídající vnější a vnitřní závit (7) přerušené. Spoj a trubková sestava se vyznačují zejména těsnicí schopností vůči vysokým vnějším tlakům.

(74) Všetečka Miloš JUDr., Hálkova 2, Praha 2, 12000;

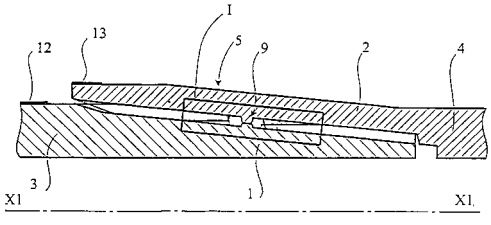

7 (51) **F 16 L 33/02**

(21) **2002-2127**

(71) HANS OETIKER AG MASCHINEN- UND APPARATEFABRIK, Horgen, CH;

(72) Oetiker Hans, Horgen, CH;
Meier Ulrich, Wädenswil, CH;

(54) **Hadicová svorka**

(22) 13.09.2001

(32) 26.09.2000

(31) 2000/00120930

(33) EP

(86) PCT/EP01/10598

(87) WO 02/027231

(57) Otevřená hadicová svorka s navzájem se přesahujícími konci pásku (10) má vnější úsek (11) směrem od vnějšího konce pásku (10) opatřen otvorem (12), záhybem (14) ve tvaru ouška pro utahování zkracováním délky pásku (10) a v podélném směru pásku (10) probíhajícím kanálem. Vnitřní úsek (17) je směrem od vnitřního konce pásku (10) opatřen jazýčkem (18), zasahujícím v utaženém stavu hadicové svorky do kanálu, hladkou oblastí (20), překrývající úsek pod záhybem (14) ve tvaru ouška, a hákem (21) pro zavěšení do otvoru (12). Kanál je tvořen otevřeným podlouhlým otvorem (15), který je širší než jazýček (18), opatřený, skrze podlouhlý otvor (15) směrem ven vystupujícím, nástavcem (19, 30, 31).

(74) Chlustina Jiří Dipl.-Ing., Jana Masaryka 43-47, Praha 2, 12000;

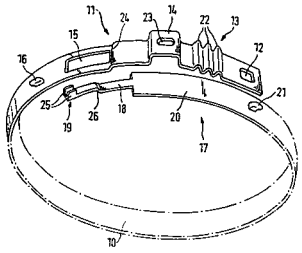

7 (51) **F 16 L 41/06**

(21) **2002-278**

(71) LATTICE INTELLECTUAL PROPERTY LTD., London, GB;

(72) Johnson Leigh Martin, Bonsall, GB;
Hughes Christopher, Loughborough, GB;
Vu Dan Quoc, Loughborough, GB;

(54) **Způsob připevňování odbočkové sestavy k potrubí**

(22) 19.07.2000

(32) 24.07.1999, 28.04.2000

(31) 1999/9917360, 2000/0010328

(33) GB, GB

(86) PCT/GB00/02705

(87) WO 01/007820

(57) Při způsobu připevňování odbočkové sestavy (1) k potrubí (6) je její horní část (2), obsahující odbočnou trubku (13), umístěna na potrubí (6) přes ochranný prstenec (16), ve kterém je prstencovité těsnění (17), obklopující oblast (6a), ze které má odbočka vycházet. Spodní část (3) odbočkové sestavy (1) je umístěna na potrubí (6) pod horní částí (2), přičemž jsou obě části (2, 3) vzájemně spolu spojeny tak, že prstencovité těsnění (17) je stlačeno a prstencovitý prostor (19) je ponechán mezi oběma částmi (2, 3) a vnější povrchovou plochou potrubí (6). Injekční směs je vstřikována do prstencovitého prostoru (19), kde vytvrdne pro připojení obou částí (2, 3), tvořících odbočkovou sestavu (1).

(74) Čermák Karel Dr., Národní třída 32, Praha 1, 11000;

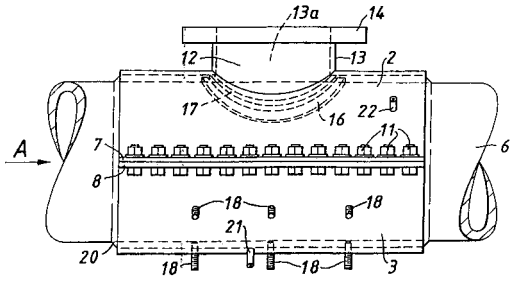

7 (51) **F 16 L 59/00, F 16 L 59/10, F 24 J 2/46, H 02 G 3/04**
(21) **2002-747**
(71) BRUGG ROHRSYSTEME GMBH, Wunstorf, DE;
(72) Oeschger Alfred, Will, CH;
(54) **Ohebné předizolované potrubí pro spojení slunečního kolektoru se zásobníkem teplé vody**
(22) 28.02.2002
(32) 02.03.2001
(31) 2001/20103677
(33) DE
(57) Ohebné předizolované potrubí pro spojení slunečního kolektoru se zásobníkem teplé vody, sestávající ze dvou vedle sebe uspořádaných samostatných trubic (1, 2), které mají každá pro sebe samostatnou nebo jednu společnou tepelně izolační vrstvu (5), jakož i ze síťky nebo pleteniny z nerezavějících, jemných tenkých drátů obalující těsně jednotlivé tepelně izolované trubky trubky (1, 2).
(74) Matějka Jan JUDr., Národní 32, Praha, 11000;

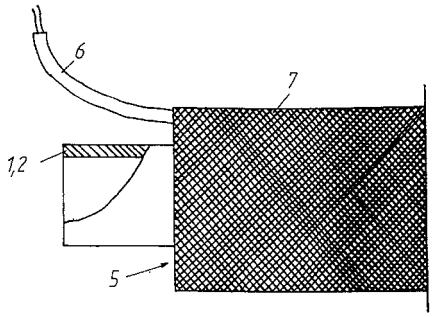

7 (51) **F 21 V 8/00, G 09 F 13/04**
(21) **2002-91**
(71) MAXXLUXX LICHTWERBUNG GMBH, Dresden, DE;
(72) Ballhaus Raymund, Dresden, DE;
(54) **Uspořádání světelných diod v transparentních, plošných nosičích reklamy**
(22) 12.04.2001
(32) 13.04.2000, 11.04.2001
(31) 2000/20006812, 2001/20106203
(33) DE, DE
(86) PCT/DE01/01449
(87) WO 01/079748
(57) Při uspořádání světelných diod jsou světelné diody (1) uspořádané v transparentních, plošných nosičích (2) reklamy svou podélnou osou kolmo ke krycí nebo základové ploše plošného nosiče (2) reklamy v pro ně v nosiči (2) reklamy vytvořených dutinách (3). Světelné diody (1) mohou být uspořádané v transparentních deskách s tištěnými spoji. V plošném nosiči (2) reklamy jsou zapracované drážky (5) pro uložení elektrického vedení. Na straně do nosiče (2) reklamy zasazených světelných diod (1) může následovat rozptylové stínidlo (6) a následně deska (7). Plošný nosič (2) reklamy, rozptylové stínidlo (6) a deska (7) jsou spolu spojené obíhajícím lepeným spojem (10). Na vnějších plochách uspořádané reflektory (8) světla a barevné fólie (9) zvyšují působení světla.
(74) PATENTSERVIS PRAHA a.s., Jivenská 1, Praha 4, 14000;

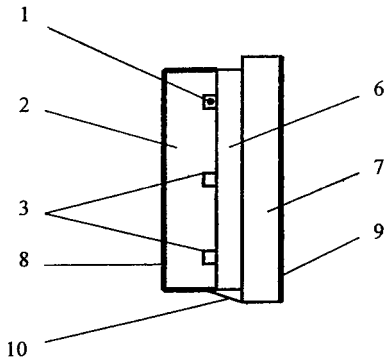

7 (51) **F 23 C 1/00, F 23 K 5/10, F 23 D 1/00, F 23 G 5/02, F 23 K 1/00 // F 23 K 3/02**
(21) **2002-999**
(71) FORTUM ENGINEERING OY, Fortum, FI;
(72) Dernjatin Pauli, Helsinki, FI;
Savolainen Kati, Helsinki, FI;
Kostamo Juha, Espoo, FI;
(54) **Způsob spalování biologického paliva v peci používající fosilní palivo**
(22) 22.09.2000
(32) 23.09.1999
(31) 1999/19992046
(33) FI
(86) PCT/FI00/00818
(87) WO 01/025689
(57) Způsob spalování biologického paliva v peci (1) provedené na topení fosilním palivem jako hlavním palivem, například uhlím, hnědým uhlím či rašelinou, zahrnující kroky nejprve rozmělňování hlavního paliva pro spalování, pak dodávání hlavního paliva s pomocí nosného plynu do alespoň jednoho hořáku, a spalování hlavního paliva ve spalovací komoře pece (1). Po rozmělnění hlavního paliva je do proudu tohoto práškovitého hlavního paliva vmícháváno biologické palivo a to před dodáním této směsi paliva do spalovacího plamene, čímž je biologické palivo společně spalováno s hlavním palivem ve stejném plameni. Biologickým palivem může být odpadové dřevo, sláma, palivo oddělené z komunálního odpadu a/nebo jiná použitelná biomasa.
(74) PATENTSERVIS PRAHA a.s., Jivenská 1273, Praha 4, 14000;

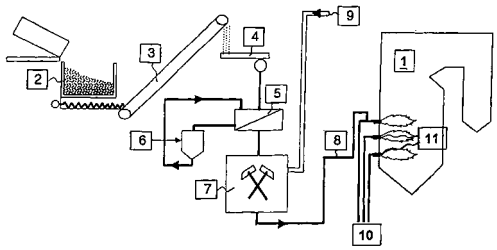

7 (51) **F 23 C 10/08**
(21) **2002-101**
(71) TPS TERMISKA PROCESSER AB, Nyköping, SE;
(72) Ahlgren Lennart, Oxelösund, SE;
Rensfelt Erik, Nyköping, SE;
(54) **Způsob separace unášených částic z plynu v systému reaktoru s fluidním ložem a systém reaktoru s fluidním ložem**
(22) 11.07.2000
(32) 15.07.1999
(31) 1999/9902711

(33) SE
(86) PCT/SE00/01478
(87) WO 01/006178
(57) Způsob separace unášených částic z planu v systému (1) reaktoru s fluidním ložem, který zahrnuje separační oblast, definovanou cylindrickou soustavou souřadnic r, ϕ, z, přičemž způsob zahrnuje postupné kroky vedení plynu v axiálním směru z, odchylování proudění plynu v radiálním směru r, přičemž plyn se udržuje obvodově rozdělený v rovinách ϕ, takže plyn se ponechává proudit k a/nebo od v podstatě celého obvodu separační oblasti v uvedených rovinách rϕ, a mechanické separování částic z plynu, když plyn proudí v radiálním směru r. Systém (1) reaktoru s fluidním ložem zahrnuje separátor (4) částic pro separaci unášených částic z plynu, mající cestu proudění plynu, se soustavou mechanických separátorových prvků (14), uspořádaných v cestě proudění plynu, takže plyn může procházet mezi separátorovými prvky (14), zatímco setrvačnost částic směruje částice k separátorovým prvkům (14), na které narážejí a jsou separovány a odstraňovány z proudu plynu. Soustava separátorových prvků (14) je uspořádána v konfiguraci, mající centrální oblast se středovou osou a obvod, přičemž jsou uspořádány směrovací prostředky pro vedení plynu tak, že plyn, procházející sestavou separátorových prvků (14), proudí od obvodu do centrální oblasti této konfigurace nebo naopak.
(74) Čermák Karel Dr., Národní třída 32, Praha 1, 11000;

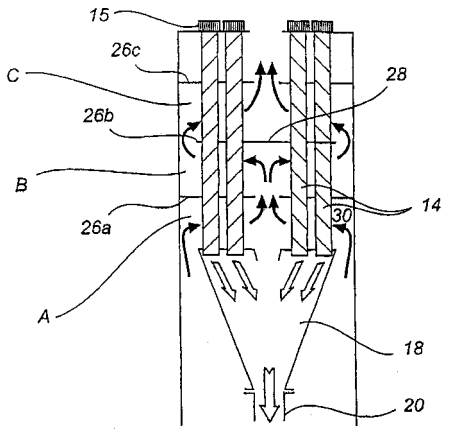

---

7 (51) **F 23 G 5/26**
(21) **2002-380**
(71) F. L. SMIDTH & CO. A/S, Valby, DK;
(72) Helm Alexander, Valby, DK;
(54) **Způsob a zařízení pro spalování hořlavého odpadu během výroby cementářského slínku**
(22) 21.07.2000
(32) 30.07.1999
(31) 1999/01079
(33) DK
(86) PCT/EP00/07467
(87) WO 01/009548
(57) Způsob spalování hořlavého odpadu během výroby cementářského slínku, při kterém se cementářská surovinová směs předehřívá a kalcinuje v předehřívači (1) s kalcinačním úsekem (3), spaluje ve vypalovací peci (5) na slínek a následně ochlazuje v chladiči (7) slínku, a při kterém se odpad spaluje v samostatné komoře (9) za současného přivádění horkého vzduchu. spaliny vznikající během procesu spalování odpadu se odvádějí do předehřívače (1) pro ohřev cementářské surovinové směsi, a struska vytvářená během procesu spalování odpadu se odebírá z komory (9). Uvedený způsob je charakteristický tím, že odpad se prostřednictvím přívodního vstupu (11) odpadu zavádí na úložnou plochu (21) začleněnou do komory (9), a že odpad, který se současně podrobuje spalování, se dopravuje skrze komoru (9) na výstup (23) komory (9) po kruhové dráze. Zařízení k provádění tohoto způsobu obsahuje zásobník (17) cementářské surovinové směsi, předehřívač (1) s kalcinačním úsekem (3), vypalovací pec (5). chladič (7) slínku, komoru (9) pro spalování odpadu a vzduchové potrubí (15) pro přivádění horkého vzduchu do komory (9), mající vstup (11) odpadu a výstup (23) strusky. Podstata spočívá v tom, že komora (9) dále obsahuje úložnou plochu (21) a prostředky (31) pro dopravování odpadu ve směru od přívodního vstupu (11) odpadu na výstup (23) komory (9) po kruhové dráze.
(74) Všetečka Miloš JUDr., Hálkova 2, Praha 2, 12000;

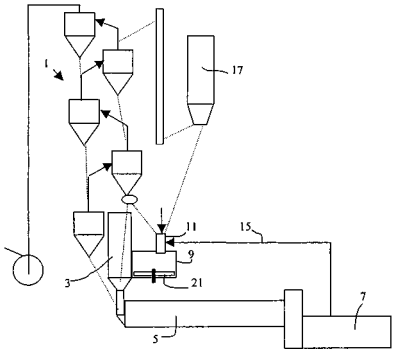

---

7 (51) **F 23 G 7/06**
(21) **2001-1993**
(71) EISENMANN MASCHINENBAU KG, Böblingen, DE;
(72) Pötzl Walter, Ammerbuch, DE;
(54) **Regenerační zařízení k dodatečnému spalování**
(22) 21.09.2000
(32) 06.10.1999
(31) 1999/19948212
(33) DE
(86) PCT/EP00/09244
(87) WO 01/025692
(57) Regenerační zařízení (1) k dodatečnému spalování obsahuje ve svém tělese (2) shora dolů spalovací komoru (8), teplosměnný prostor (7), který je rozdělen do segmentů naplněných teplosměnným materiálem, jakož i otočný rozdělovač (5). Otočný rozdělovač (5) v souladu se svým úhlovým nastavením vytváří spojení mezi vstupem (3) pro čištěný odpadní plyn a nejméně prvním segmentem teplosměnného prostoru (7), jakož i mezi nejméně druhým segmentem teplosměnného prostoru (7) a výstupem (10) pro vyčištěný plyn. Nad otočným rozdělovačem (5) je uspořádáno otočné šoupátko (31), které je prostřednictvím dělicích stěn (63) rozděleno na segmenty, z nichž je jeden směrem k otočnému rozdělovači (5) uzavřen a je spojen s výstupem (68). Ostatní segmenty otočného šoupátka (31) jsou směrem nahoru a dolů otevřené. Otočné šoupátko (31) lze natáčet tak, že jeho směrem dolů uzavřený segment se může libovolně propojit s každým segmentem teplosměnného prostoru (7). V tomto segmentu pak dochází k tepelné regeneraci přítomného teplosměnného materiálu, aniž by musel být v ostatních segmentech normální proces čištění.
(74) Matějka Jan JUDr., Národní 32, Praha, 11000;

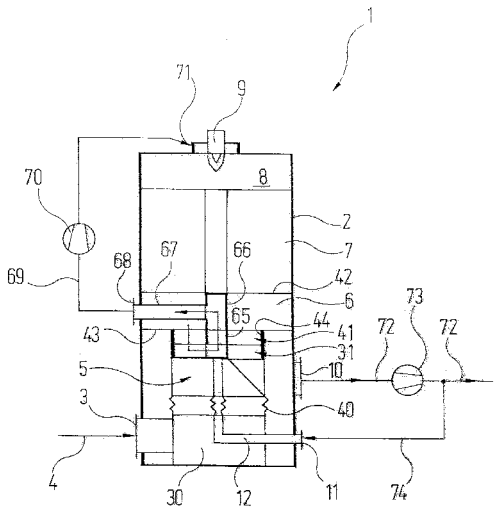

7 (51) **F 23 H 17/08, F 23 H 11/18**
(21) **2002-1723**
(71) VON ROLL UMWELTTECHNIK AG, Zürich, CH;
(72) Brennwald Werner, Neftenbach, CH;
(54) **Roštová vana, roštový element a rošt vytvořený z roštových elementů**
(22) 10.10.2001
(32) 25.10.2000
(31) 2000/2087
(33) CH
(86) PCT/CH01/00611
(87) WO 02/035149
(57) Roštová vana (20, 30) tvoří spodní část roštového elementu (3), který má více polohově pevných řad (4) roštových bloků (6) a více pohyblivých řad (5) roštových bloků (6). Tyto řady (4, 5) roštových bloků (6) mají vždy více vedle sebe na blokovém přidržovacím elementu (7, 7´) zavěšených a navzájem pevně spojených roštových bloků (6). Roštová vana (20, 30) tvoří nosný prvek pro blokové přidržovací elementy (7) ve tvaru trubky polohově pevných řad (4) roštových bloků (6) a podepření pro roštový vozík (10), který unáší blokové přidržovací elementy (7´) pohyblivých řad (5) roštových bloků (6). Přitom má dvě boční stěny (31) a přední čelní stěnu (33) a zadní čelní stěnu (34), přičemž tyto čelní stěny (33, 34) jsou uspořádány v pravém úhlu k bočním stěnám (31). Boční stěny (31) a čelní stěny (33, 34) jsou na svém styku opatřeny do sebe navzájem zasahujícími výstupky (31V, 33V, 34V) a vybráními (31A, 33A, 34A), čímž jsou stěny (31, 33, 34) drženy v přesné poloze. Délka a šířka roštové vany (20, 30) zůstává také po svaření konstantní, protože se stěny (31, 33, 34) nemohou proti sobě navzájem posunout. Protažení svarových švů a pnutí svarových švů se minimalizuje přesazením čar svarových švů. Roštový element (3), který se opatří vanou (20, 30) má podstatně jednodušší montáž. Rošt vytvořený z roštových elementů (3, 3´), jehož podstata spočívá v tom, že čelní stěny (33, 34´) roštových elementů (3, 3´) sousedících s roštovou vanou (20, 30) jsou navzájem pevně spojeny.
(74) Korejzová Zdeňka JUDr., Spálená 29, Praha 1, 11000;

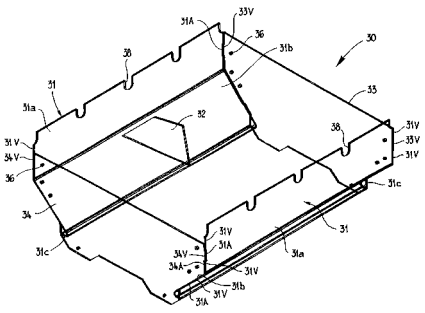

7 (51) **F 23 N 1/02, F 23 N 5/24**
(21) **2001-2865**
(71) NOVÁ HUŤ, A. S., Ostrava, CZ;
(72) Šonovský Pavel Ing. CSc., Ostrava, CZ;
Machala Martin Ing., Hlučín, CZ;
(54) **Způsob regulace spalovacích poměrů**
(22) 07.08.2001
(57) Způsob regulace spalovacích poměrů v topeništi kotlů, při kterém se měří koncentrace oxidů dusíku ve spalinách a naměřená hodnota se využívá jako základní řídicí veličina pro řízení přívodu paliva a oxidačního plynu.
(74) Všetečka Miloš JUDr., Hálkova 2, Praha 2, 12000;

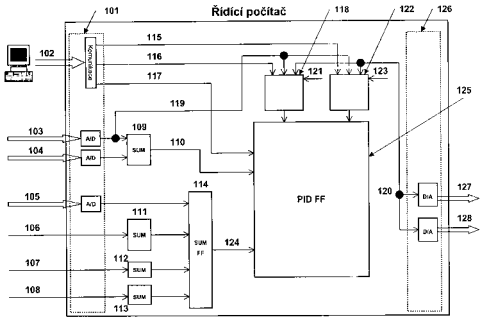

7 (51) **F 23 Q 7/00**
(21) **2002-546**
(71) ROBERT BOSCH GMBH, Stuttgart, DE;
(72) Mondal Pia, Stuttgart, DE;
Engel Christine, Leonberg, DE;
Reissner Andreas, Stuttgart, DE;
Dressler Wolfgang, Vaihingen/Enz, DE;
Boeder Horst, Sindelfingen, DE;
Kern Christoph, Aspach, DE;
Schott Steffen, Schwieberdingen, DE;
Hoffmann Ruth, Stuttgart, DE;
(54) **Svíčka se žhavicím kolíkem**
(22) 26.05.2001
(32) 24.06.2000
(31) 2000/10030924
(33) DE
(86) PCT/DE01/02032
(87) WO 02/001112
(57) Svíčka se žhavicím kolíkem pro uspořádání ve spalovacím prostoru má v soustředně vyvrtaném otvoru schránky (3) uspořádán tyčovitý topný element. Topný element má první elektricky vodivou vrstvu (11), druhou elektricky vodivou vrstvu (12) a izolační vrstvu (15), přičemž izolační vrstva (15) odděluje první elektricky vodivou vrstvu (11) a druhou elektricky vodivou vrstvu (12). Na konci topného elementu, u spalovacího prostoru, jsou první elektricky vodivá vrstva (11) a druhá elektricky vodivá vrstva (12) spojeny prostřednictvím můstku (13). První elektricky vodivá vrstva (11) a druhá elektricky vodivá vrstva (12) mají rozdílné délky, přičemž první elektricky vodivá vrstva (11) v prvním úseku (21) na konci topného elementu, vzdáleném od spalovacího prostoru, má vzhledem ke své ostatní délce větší průřez a druhá elektricky vodivá vrstva (12) nevyčnívá do prvního úseku (21).
(74) Matějka Jan JUDr., Národní 32, Praha, 11000;

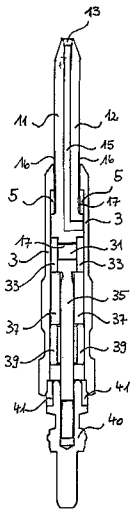

7 (51) **F 23 Q 7/00**
(21) **2002-629**
(71) ROBERT BOSCH GMBH, Stuttgart, DE;
(72) Geissinger Albrecht, Muehlacker, DE;
Lindemann Gert, Lichtenstein, DE;
Haluschka Christoph, Klingenberg, DE;
Reissner Andreas, Stuttgart, DE;
Dressler Wolfgang, Vaihingen/Enz, DE;
Lindher Friederike, Gerlingen, DE;
Otterbach Wolfgang, Stuttgart, DE;
Kern Christoph, Aspach, DE;
(54) **Svíčka se žhavicím kolíkem**
(22) 25.07.2000
(32) 27.08.1999, 26.04.2000
(31) 1999/19940668, 2000/10020329
(33) DE, DE
(86) PCT/DE00/02418
(87) WO 01/016528
(57) Keramická svíčka (1) se žhavicím kolíkem (14), jejíž keramický žhavicí kolík (14) sestává z elektricky vodivé vodicí vrstvy a elektricky izolující izolační vrstvy (22). Vodicí vrstva sestává z přiváděcích vrstev (20, 21) a z topné vrstvy (18). Vyšší specifický elektrický odpor topné vrstvy (18) umožňuje stanovit teplotu topné vrstvy (18) a spalovacího prostoru. Elektrický kontakt mezi připojovacím elementem a žhavicím kolíkem (14) se vytvoří prostřednictvím kontaktního elementu (12), který je vytvořen z tablety z elektricky vodivého prachu.
(74) Matějka Jan JUDr., Národní 32, Praha, 11000;

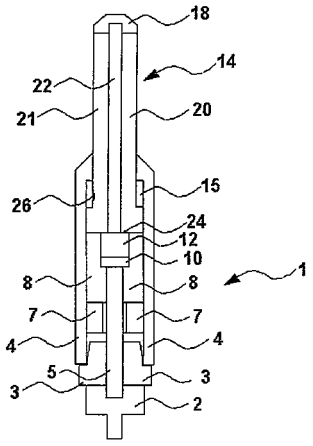

7 (51) **F 23 Q 7/00**
(21) **2002-635**
(71) ROBERT BOSCH GMBH, Stuttgart, DE;
(72) Haluschka Christoph, Klingenberg, DE;
Arnold Juergen, Benningen, DE;
Kern Christoph, Aspach, DE;
(54) **Svíčka se žhavicím kolíkem a způsob jejího provozu**
(22) 14.04.2001
(32) 30.06.2000
(31) 2000/10031894
(33) DE
(86) PCT/DE01/01472
(87) WO 02/002993
(57) Svíčka se žhavicím kolíkem s čidlem proudu iontů má schránku (3) a v soustředně vrtaném otvoru schránky (3) má uspořádaný tyčovitý topný element (5). Topný element (5) má alespoň jednu izolační vrstvu (11), jakož i první přiváděcí vrstvu (7) a druhou přiváděcí vrstvu (9), přičemž první přiváděcí vrstva (7) a druhá přiváděcí vrstva (9) jsou spojené na konci (6) u spalovacího prostoru topného elementu (5) prostřednictvím můstku (8), přičemž první a druhá přiváděcí vrstva (7, 9) a můstek (8) sestávají z elektricky vodivého keramického materiálu a izolační vrstva (11) z elektricky izolujícího keramického materiálu. Topný element (5) má první elektrodu pro indikaci (33) proudu iontů a druhou elektrodu pro indikaci (33´) proudu iontů, které jsou v izolační vrstvě (11) zapuštěny nebo jsou na izolační vrstvu (11) naneseny. Způsob provozu svíčky se žhavicím kolíkem s čidlem proudu iontů spočívá v tom, že během žhavicí fáze se na první a druhé přiváděcí vrstvě (7, 9) přiloží pouze jedno elektrické napětí a po ukončení žhavicí fáze se elektrické napětí přiloží pouze na první elektrodě pro indikaci (33) proudu iontů a na druhé elektrodě pro indikaci (33´) proudu iontů.
(74) Matějka Jan JUDr., Národní 32, Praha, 11000;

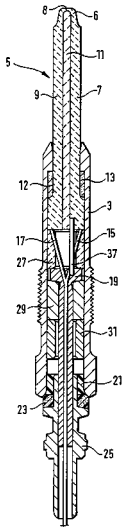

7 (51) **F 23 Q 7/08, B 60 H 1/22**
(21) **2002-789**
(71) J. EBERSPÄCHER GMBH & CO., Esslingen, DE;
(72) Eberspach Günter, Wolfschlugen, DE;
Blaschke Walter, Deizisau, DE;
(54) **Zapalovací zařízení, zejména pro rozprašovací hořák topení automobilu, a vytápěcí zařízení**
(22) 01.03.2002
(32) 08.03.2001
(31) 2001/10111153
(33) DE
(57) Zapalovací zařízení (10), zejména pro rozprašovací hořák topení automobilu, obsahující zážehovou zapalovací součást (12) a stínicí materiál (32) způsobilý k přijetí paliva, který alespoň v některých částech obklopuje zážehovou zapalovací součást (12). Vytápěcí zařízení, zejména pro automobil, zahrnující hořák a alespoň jedno zapalovací zařízení (10).
(74) Matějka Jan JUDr., Národní 32, Praha 1, 11000;

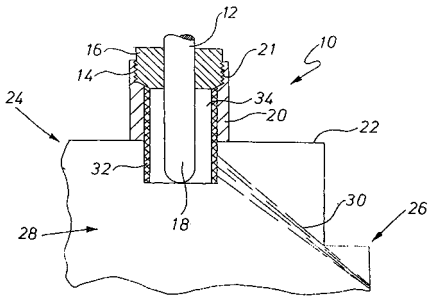

7 (51) **F 24 D 19/10, G 01 K 17/08, G 05 D 23/19**
(21) **2002-602**
(71) TECHEM SERVICE AKTIENGESELLSCHAFT & CO. KG, Frankfurt am Main, DE;
(72) Ohl Jochen Dr., Groß-Umstadt, DE;
(54) **Způsob regulace teploty vzduchu v místnosti**
(22) 19.02.2002
(32) 23.02.2001
(31) 2001/10108852
(33) DE
(57) Způsob regulace teploty vzduchu v místnosti spočívá v tom, že se použije prvního teplotního čidla (2) pro měření teploty vzduchu v místnosti, druhého teplotního čidla (3) pro měření počáteční teploty topného média přiváděného do topného tělesa (8) a regulátoru (6) pro ovládání ventilu (7) pro průtok topného média. Pro jednoduché a málo nákladné zlepšení kvality regulace teploty vzduchu v místnosti se použije třetí teplotní čidlo (4) pro měření teploty odváděného topného média. Z hodnot naměřených teplotními čidly (2, 3, 4) pro měření teploty vzduchu v místnosti, přiváděného topného média a odváděného topného média se zjišťuje provozní charakteristika ventilu (7), ke které jsou přizpůsobeny parametry regulace teploty vzduchu v místnosti v závislosti na pracovním bodu ventilu (7).
(74) Sedlák Zdeněk Ing., Mendlovo nám. 1a, Brno, 60300;

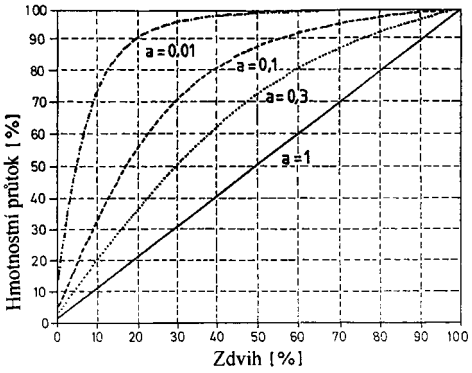

7 (51) **F 24 D 19/10, G 05 D 23/00**
(21) **2002-603**
(71) TECHEM SERVICE AKTIENGESELLSCHAFT & CO. KG, Frankfurt am Main, DE;
(72) Ohl Jochen Dr., Groß-Umstadt, DE;
(54) **Způsob regulace teploty vzduchu v místnosti a zařízení k provádění tohoto způsobu**
(22) 19.02.2002
(32) 23.02.2001
(31) 2001/10108847
(33) DE
(57) Způsob regulace teploty vzduchu v místnosti spočívá v tom, že pro zjišťování teploty vzduchu v místnosti, a pro regulaci teploty topného tělesa (2), jsou použita alespoň dvě teplotní čidla (4,5). Teplota vzduchu v místnosti se měří pomocí prvního teplotního čidla (4) a korekčního algoritmu, přičemž první teplotní čidlo (4) zachycuje místní hodnotu teploty vzduchu v místnosti. Pro zohledňování vlivu počáteční teploty topného média a vlivu vyzařování tepla topným tělesem (2) při současném zjišťování teploty vzduchu v místnosti, eviduje druhé teplotní čidlo (5) počáteční teplotu topného média přiváděného do topného tělesa (2). Zařízení k provádění způsobu obsahuje alespoň dvě teplotní čidla (4,5), analogový digitální měnič, operační jednotku (6) s pamětí pro ukládání naměřených hodnot teploty a regulátor (7) pro ovládání ventilů (8) topného tělesa (2).
(74) Sedlák Zdeněk Ing., Mendlovo nám. 1a, Brno, 60300;

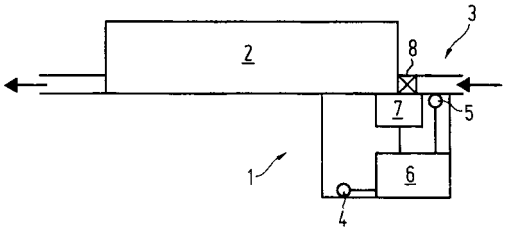

7 (51) **F 24 H 9/02**
(21) **2002-810**
(71) WINKELMANN GMBH STAHL-BEHÄLTER-TECHNIK, Ahlen/Westfalen, DE;
(72) Winkelmann Heinrich, Ahlen, DE;
(54) **Ohřívač užitkové vody**
(22) 04.03.2002
(32) 06.03.2001
(31) 2001/10110637
(33) DE
(57) Ohřívač užitkové vody s nádobou (1) z ušlechtilé oceli, která sestává z víka (2), válcového pláště (3) a dna (4) a je opatřena nejméně přípojkou (5) pro studenou užitkovou vodu a přípojkou (6) pro teplou užitkovou vodu, má konstrukci, která umožňuje podstatně jednodušší a levnější výrobu. Toho je dosaženo tak, že víko (2) a dno (4) a případně jako jeden prvek provedený válcový plášť (3) nádoby (1) jsou navzájem spojeny slepením.
(74) Chlustina Jiří Ing., Jana Masaryka 43-47, Praha 2, 12000;

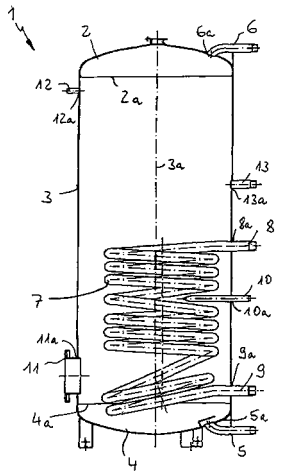

7 (51) **F 24 J 2/08**
(21) **2001-626**
(71) FRYČEK Milan, Přerov, CZ;
(72) Fryček Milan, Přerov, CZ;
(54) **Sluneční kolektor**
(22) 19.02.2001
(57) Sluneční kolektor (1) s přijímačem tepla, tvořený spojnou čočkou (2) s průměrem nad 1 metr a přijímač tepla je tvořen tepelně vodivou tyčí (3). Čočka (2) sestává z dvojice transparentních kulových vrchlíků (4), tvořících vstupní a výstupní optickou plochu, kde alespoň jeden

z vrchlíků (4) je opatřen plnicím otvorem (5), a z transparentní kapaliny (6) uzavřené mezi kulovými vrchlíky (4). Tepelně vodivá tyč (3) je umístěna v transparentní vakuové trubici (7) v ohnisku čočky (2), přičemž alespoň jeden konec tyče (3) je vyveden z trubice (7) jako zdroj (8) tepla.

(74) Halaxová Zdeňka RNDr, Univerzitní 7, Olomouc, 77200;

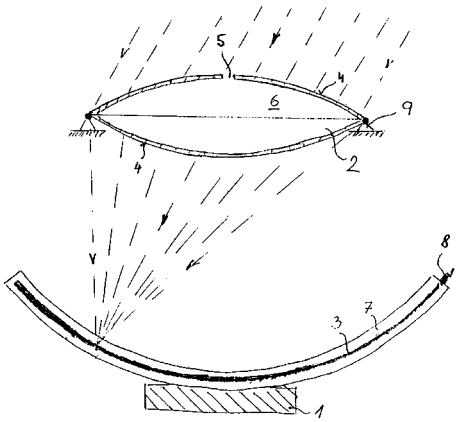

---

7 (51) **F 27 B 17/00, F 27 B 19/04**

(21) **2001-2864**

(71) NOVÁ HUŤ, A. S., Ostrava, CZ;

(72) Šonovský Pavel Ing. CSc., Ostrava, CZ; Šonovský Pavel Ing., Ostrava, CZ;

(54) **Navíjecí pec a její řízení**

(22) 07.08.2001

(57) Navíjecí pec pro ohřev navíjecího bubnu (1) s hořáky (3) a s komíny (4, 5) pro odtah spalin má hořáky (3) umístěné tak, aby čerstvé spaliny proudily do horní části pece, a komíny (4, 5) umístěné ve spodní části navíjecí pece. Množství spalin (12), proudících k jednotlivým komínům (4, 5), se řídí regulačními klapkami (7 resp.8) v odtahových komínech (4, 5).

(74) Všetečka Miloš JUDr., Hálkova 2, Praha 2, 12000;

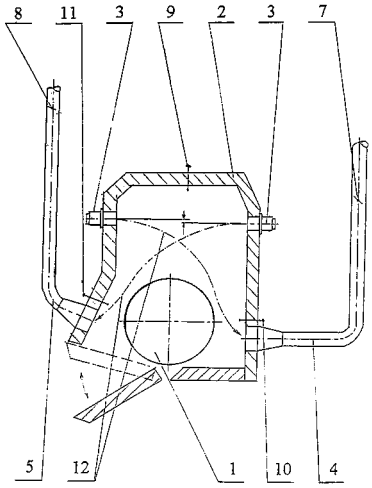

---

7 (51) **F 27 D 3/14, F 27 B 3/19**

(21) **2001-3496**

(71) ARCMET TECHNOLOGIE GMBH, Linz, AT;

(72) Fuchs Gerhard, Kehl-Bodersweier, DE;

(54) **Metalurgická nádoba s odpichovým zařízením a způsob kontrolovaného bezstruskového odvádění kapalného kovu z lázně roztaveného kovu v této nádobě**

(22) 31.03.2000

(32) 01.04.1999, 28.04.1999

(31) 1999/19914982, 1999/19919378

(33) DE, DE

(86) PCT/EP00/02903

(87) WO 00/060297

(57) Metalurgická nádoba (1) je provedena s odpichovacím zařízením (5) pro kontrolované bezstruskové odvádění kapalného roztaveného kovu (3) z její dolní části (2). Odpichové zařízení (5) obsahuje výstupní kanál (10), který obsahuje dvě nahoře spojená ramena (11, 12) směřující dolů, z nichž první rameno (11) proniká do metalurgické nádoby (1) vstupním otvorem (17), který má horní okraj (18), a druhé rameno)12) má níže ležící výstupní otvor (20) kapalného roztaveného kovu (3) uzavíratelný uzavíracím zařízením (19). Uvnitř výstupního kanálu (10) ve spojovací části (13) obou ramen)11, 12) je definována přetoková hrana (14) pro kapalný roztavený kov (3) ve výšce (h2) větší než je výška (h0) horního okraje (18) vstupního otvoru (17) výstupního kanálu (10). První rameno (11) výstupního kanálu (10) prochází žáruvzdornou vyzdívkou stěny (15) dolní části (2) metalurgické nádoby a je do ní integrováno. V pracovní poloze metalurgické nádoby je přetoková hrana (14) uspořádána níže než horní okraj žáruvzdorné vyzdívky stěny (15), avšak leží maximálně ve výšce (h3), která je definována maximální přípustnou hladinou lázně roztaveného kovu (3). Alespoň část výstupního kanálu (10) nebo roztaveného kovu (3) nacházejícího se ve výstupním kanálu (10) je ohřívatelný pomocí topného zařízení, zejména indukčního.Po odpichu se vstupní otvor (17) uzavře, čímž se hladina roztaveného kovu (3) v nádobě (1) zvýší do výšky odpichu, přičemž odpich se vyvolá po uzavření ventilačního ventilu (33) upraveného v odbočce ze spojovací části (13) otevřením uzavíracího zařízení (19).

(74) Čermák Karel Dr., Národní třída 32, Praha 1, 11000;

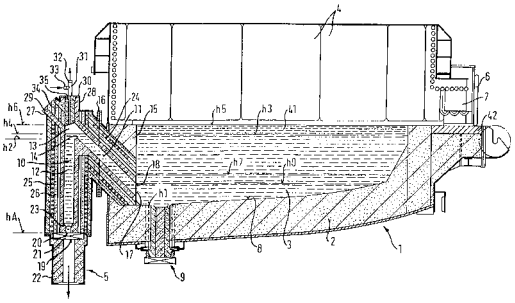

---

7 (51) **F 41 A 11/02, F 41 A 33/00**

(21) **2001-595**

(71) ČZ STRAKONICE, A. S., Strakonice, CZ;

(72) Přecechtěl Jaroslav ing., Strakonice, CZ; Holý Milan, Strakonice, CZ;

(54) **Zbraňový adaptér s úpravou přenašeče zpětného rázu**

(22) 15.02.2001

(57) Zbraňová adaptér s úpravou přenašeče zpětného rázu obsahuje pouzdro (1) závěru (4) s hlavní (2), závěr (4) uložený v tomto pouzdře (1) na podélném vedení, opatřeném alespoň jednou předsuvnou pružinou, opřenou na konci o zátku (6) nebo o dno závěru (4). v zátce (6) nebo ve dne závěru (4) je vytvořen podélný průchozí otvor (61) a v něm je suvně uložen přenašeč (9) zpětného rázu, jehož délka přesahuje tloušťku tělesa dna nebo zátky (6) závěru (4) a jehož přední konec je upraven pro opření o zadní část hlavního tělesa závěru (4), zatímco jeho zadní konec je upraven pro opření o přední část tělesa (81) tlumiče zpětného rázu.

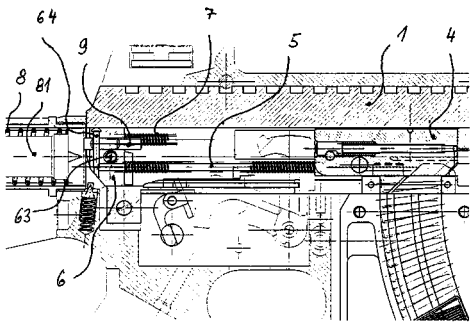

7 (51) **F 41 A 11/02**
(21) **2001-596**
(71) ČZ STRAKONICE, A. S., Strakonice, CZ;
(72) Přecechtěl Jaroslav ing., Strakonice, CZ;
Holý Milan, Strakonice, CZ;
(54) **Zbraňový adaptér s úpravou ovládání kladívka**
(22) 15.02.2001
(57) Zbraňový adaptér obsahuje pouzdro (1) závěru (4) s uchycenou hlavní (2), závěr (4) v tomto pouzdře (1) uložený na vodicích tyčích (5), opatřených na konci zátkou. V otvoru v dolní části pouzdra (1) je suvně v podélném směru uložen plochý přenašeč (9) impulsu vypouštění kladívka (12), upravený v zadní části pro záběr s páčkou (10) vypouštění kladívka (12) a v přední části upravený pro záběr se spodní částí závěru (4).

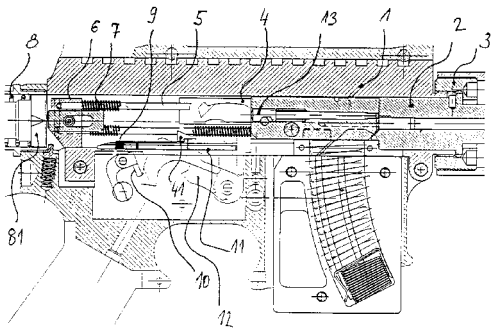

7 (51) **F 41 A 21/00, F 41 A 3/36**
(21) **2001-801**
(71) TŮMA Martin Ing., Praha, CZ;
(72) Tůma Martin Ing., Praha, CZ;
(54) **Střelná zbraň s otočnou hlavní**
(22) 05.03.2001
(57) Střelná zbraň s otočnou hlavní (11), s nábojovou komorou (E), s výkyvnou spouští (2) spojenou se spoušťovou pákou (3) pohyblivou vratně mezi palebnou a klidovou polohou, s natahovacím kohoutkem a s úderníkem (12) pohyblivým axiálně vratně v tělese zbraně má hlaveň (11) opatřenou uzavíracími výstupky (A) a uloženou v závěru (10) opatřeném uzavíracím pérem (18) předním vedením (14) a záchytkou závěru (10) . Uzavírací výstupky (A) jsou na hlavní (11) minimálně dva a jsou uspořádány za sebou v řadě vzhledem k podélné ose hlavně (11) rovnoběžně s touto podélnou osou. Rozestupy mezi sousedními uzavíracími výstupky (A) jsou rovny minimálně délce uzavíracího výstupku (A) ve směru podélné osy hlavně (11) a součet velikostí uzavíracích ploch (B) uzavíracích výstupků (A), kde tyto uzavírací plochy (B) jsou kolmé na podélnou osu hlavně (11), je v rozmezí 10 - 15 mm^2. Protilehle k těmto výstupkům (A), v jedné rovině s nimi, je na hlavni (11) vytvořen vodicí výstupek (F) zapadající do vodicí drážky (H) vytvořené v předním vedení (14) závěru (10). Tato vodicí drážka (H) přechází na svém konci z přímky do šroubovice zakončené dnem (20) pro doraz hlavně (11). Vodicí drážka (H) má po celé své délce obdélníkový průřez. Dále jsou v závěru (10) vytvořeny uzavírací prostory (C) pro zapadnutí uzavíracích výstupků (A) v klidové poloze, kde uzavírací prostory (C) jsou vyústěny do volného prostoru (G) pro vyhození náboje.
(74) Dušková Hana Ing., Konviktská 5, Praha 1, 11000;

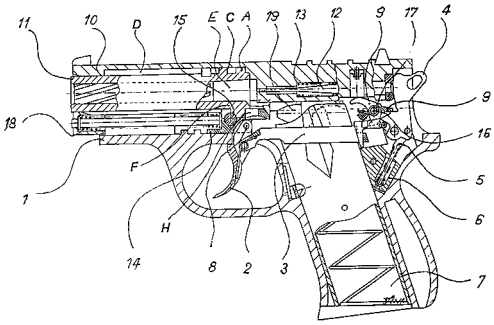

7 (51) **F 42 B 3/12, B 60 R 22/46, B 60 R 21/26**
(21) **2002-1370**
(71) DAICEL CHEMICAL INDUSTRIES, LTD., Sakai-shi, JP;
(72) Katsuda Nobuyuki, Himeji-shi, JP;
Kubozuka Satoshi, Himeji-shi, JP;
Oda Shingo, Himeji-shi, JP;
(54) **Spouštěč elektrického typu a vyvíječ plynu**
(22) 27.10.2000
(32) 28.10.1999, 17.12.1999, 12.07.2000
(31) 1999/307156, 1999/358807, 2000/211286
(33) JP, JP, JP
(86) PCT/JP00/07582
(87) WO 01/031281
(57) Spouštěč elektrického typu obsahuje paticovou část (1), zhotovenou s použitím pryskyřičného materiálu, dvojici vodivých kolíků (2), jejichž horní části (21) procházejí skrze paticovou část (1) a jsou na koncové části paticové části (1) obnaženy, přemosťující drát (3), zhotovený s použitím vodivého tělesa, vytvářejícího přemostění mezi horními částmi (21) vodivých kolíků (2), a roznětnou náložku (7), jež je umístěna ve styku s přemosťujícím drátem (3). Sestava spouštěče s roznětnou náložkou (306) pro použití v motorovém vozidle obsahuje roznětnou náložku (306), vodivý kolík (302) sloužící pro zažehávání roznětné náložky (306) a objímkovou součást, která plní funkci upevňovací části s ohledem na nafukovač. Vodivý kolík (302) je umístěn tak, že prochází objímkovou součástí. Tvarovaná součást z izolačního materiálu je umístěna do prostoru mezi objímkovou součást a vodivý kolík (302). Vodivý kolík (302), objímková součást a tvarovaná součást jsou vytvořeny v podobě jediného, celistvého dílu, který tvoří základovou část.
(74) PATENTSERVIS PRAHA a.s., Jivenská 1, Praha 4, 14000;

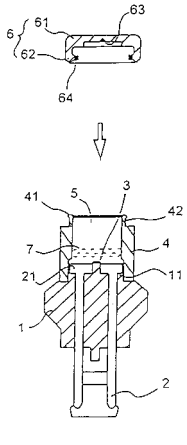

7 (51) **F 42 B 3/12, B 60 R 22/46**
(21) **2002-1371**
(71) DAICEL CHEMICAL INDUSTRIES, LTD., Sakai-shi, JP;
(72) Katsuda Nobuyuki, Himeji-shi, JP;
Kubozuka Satoshi, Himeji-shi, JP;
Oda Shingo, Himeji-shi, JP;
(54) **Iniciátor a předpínač elektrického typu**
(22) 27.10.2000
(32) 28.10.1999, 16.06.2000
(31) 1999/307156, 2000/181807
(33) JP, JP
(86) PCT/JP00/07583
(87) WO 01/031282
(57) Iniciátor elektrického typu zajišťující spolehlivost v okamžiku jeho aktivace obsahuje zápalnou nálož (7) rozněcovanou drátovým můstkem (3) vytvářejícím žár a dutinu (5) pro uložení zápalné nálože. Dutina (5) je vytvořena ve válcovém tvaru a její otevřený konec (42) je uzavřen víkovým dílem (6). Víkový díl (6) je vytvořen odděleně od obvodové stěnové části (4) pro vytvoření dutiny. Iniciátorová sestava je vytvořena pro předpínací systém bezpečnostního pásu aktivovaného plynem generovaným z plynového generátoru. Iniciátorová sestava obsahuje iniciátor (70) elektrického typu a objímkový díl (13). Dutina pro uložení zápalné nálože (7) iniciátoru (70) elektrického typu je vymezena uvnitř kovového kloboučkového dílu, který má válcový tvar s vrškem a je spojen s paticovým dílem.
(74) PATENTSERVIS PRAHA a.s., Jivenská 1, Praha 4, 14000;

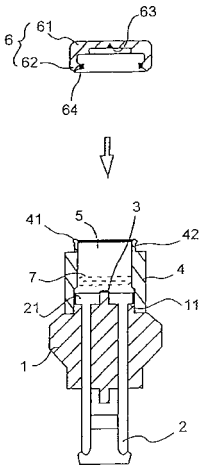

7 (51) **G 01 B 3/06**
(21) **2001-816**
(71) ŠINCL František, Uničov, CZ;
(72) Šincl František, Uničov, CZ;
(54) **Skládací metr**
(22) 06.03.2001
(57) Sklapky a spoje u skládacích metrů svou konstrukcí snižují počet svých konstrukčních prvků. Provedením jsou neviditelné jak na stupnicích tak i na bocích skládacího metru. Upevnění sklapky, spoje (5) v dílcích metru (4) je provedeno buďto speciálním lepidlem anebo ohřevem sklapky, spoje pomocí zdroje proudu o vysoké frekvenci. Dílce metru se sklapkami, spoji jsou umístěny v zařízení s induktory (1) napájené proudem o vhodné vysoké frekvenci, řízené regulačním a kontrolním zařízením, které zahřejí sklapky, spoje na žádanou teplotu. Lis příložkou (2) zalisuje sklapky a spoje za optimálního tlaku sklapky, spoje do dílců metru.

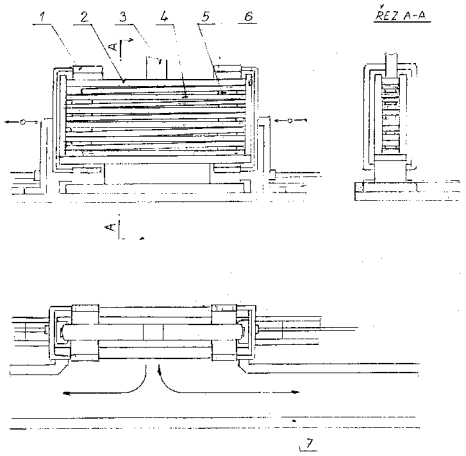

7 (51) **G 01 B 11/10, G 01 B 11/04, G 01 B 11/08, B 65 H 63/00, G 01 N 21/00**
(21) **2001-121**
(71) RIETER CZ A. S., Ústí nad Orlicí, CZ;
(72) Štusák Miroslav Ing., Brandýs nad Orlicí, CZ;
(54) **Zařízení ke sledování pohybujícího se lineárního textilního útvaru, zejména příze**
(22) 10.01.2001
(57) Zařízení ke sledování pohybujícího se lineárního textilního útvaru (4), zejména příze (41), obsahuje zdroj (1) záření a proti němu umístěný snímač (2) záření obsahující množství v řadě vedle sebe uspořádaných snímacích elementů (21), z nichž alespoň jeden je zvolen jako referenční snímací element (211) pro řízení intenzity záření zdroje (1) záření, přičemž mezi zdrojem (1) záření a snímačem (2) je vytvořen prostor (3) pro průchod lineárního textilního útvaru (4), zejména příze (41). Mezi snímačem (2) záření a zdrojem (1) záření je vytvořena přepážka (800) oddělující alespoň prostor (3) pro průchod lineárního textilního útvaru (4) od pomocného prostoru (30) pro průchod záření od zdroje (1) záření k referenčnímu snímacímu elementu (211) snímače (2) zejména příze (41), a umožňující ozařování referenčního snímacího elementu (211) ze zdroje (1) záření.
(74) Musil Dobroslav Ing., Cejl 38, Brno, 60200;

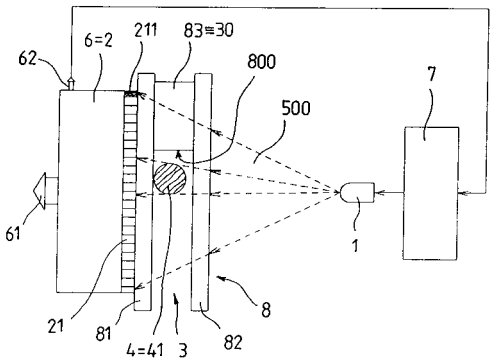

7 (51) **G 01 N 11/04**
(21) **2002-1910**
(71) RHEOLOGICS, INC., Exton, PA, US;
(72) Kensey Kenneth, Chester Springs, PA, US;
Hogenauer William N., Gilbertsville, PA, US;
Cho Young, Cherry Hill, NJ, US;
Kim Sangho, Philadelphia, PA, US;
(54) **Viskozimetr s dvojitou stoupací trubkou a jednoduchou kapilárou**
(22) 12.10.2000
(32) 12.11.1999, 18.05.2000

(31) 1999/439795, 2000/573267
(33) US, US
(86) PCT/US00/28249
(87) WO 01/036936
(57) Měřicí systém viskozity krve a způsob měření viskozity krve monitoruje změny výšky dvou opačně se pohybujících sloupců (82, 84) krve z oběhové krve pacienta a za daných rozměrů kapilární trubice (52), kterou krev proudí stanovuje viskozitu krve v rozmezí smykových napětí, zejména nízkých smykových napětí. Systém obsahuje trubkovou sadu (jednorázově, nebo trvale použitelnou), která obsahuje dvojici stoupacích trubek (R1, R2), kapilární trubici (52) předem stanovených rozměrů, která je zapojena mezi stoupací trubky (R1, R2), nebo která tvoří část jedné ze stoupacích trubek (R1, R2), a ventilové ústrojí (46) pro ovládání průtoku oběhové krve z pacienta do stoupacích trubek (R1, R2). Příslušné snímače monitorují pohyb sloupců (82, 84) krve v každé ze stoupacích trubek (R1, R2) a připojený procesor (58) analyzuje tyto pohyby společně s předem stanovenými rozměry kapilární trubice (52) pro stanovení viskozity pacientovy oběhové krve. alternativní systém a způsob monitoruje pouze jeden ze dvou opačně se pohybujících sloupců (82, 84) krve, přičemž detekuje jednu výškovou polohu druhého z pohybujících se sloupců (82, 84) krve. z těchto dat spolu s rozměry kapilární trubice (52), kterou krev proudí, je stanovena viskozita krve v rozmezí smykových napětí, zejména nízkých smykových napětí.
(74) PATENTSERVIS PRAHA a.s., Jivenská 1, Praha 4, 14000;

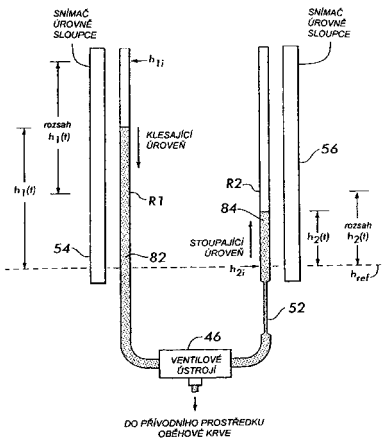

7 (51) **G 01 N 21/77, G 01 N 33/487, G 01 N 33/49**
(21) **2002-2206**
(71) ROCHE DIAGNOSTICS GMBH, Mannheim, DE;
(72) Petrich Wolfgang, Bad Schönborn, DE;
Schmid Wilfried, Mannheim, DE;
Kocherscheidt Gerrit, Dortmund, DE;
Asfour Jean-Michel, Offenbach, DE;
(54) **Systém analýzy pomocí testovacího prvku**
(22) 08.12.2000
(32) 24.12.1999
(31) 1999/99125874
(33) EP
(86) PCT/DE00/04394
(87) WO 01/048461
(57) Systém analýzy je určen pro analytický rozbor vzorku, zejména tělesné tekutiny lidí nebo zvířat. Analýza se provádí na testovacích prvcích (2) s nosným filmem (5) z plastického materiálu a testovacím polem (7) upevněným k ploché straně (6) nosného filmu (5). Testovací pole (7) obsahuje reagenční systém a jeho reakce se vzorkem (21) vede k opticky měřitelné směně v detekční oblasti (24) charakteristické pro analýzu. Vyhodnocovací přístroj obsahuje měřicí zařízení pro měření uvedené opticky měřitelné změny. Nosný film (5) testovacího prvku (2) obsahuje světlovodnou vrstvu (26), detekční oblast (24) testovacího pole (7) je v optickém kontaktu se světlovodnou vrstvou (26) v odváděcí oblasti (33), umožňující odvedení světla ze světlovodné vrstvy (26) k detekční oblasti (24). Primární světlo (29) z emitoru (16) světla je přivedeno do světlovodné vrstvy (26) přes vstupní povrch (31) takovým způsobem, že světlovodný úsek (32) dráhy primárního světla (29) probíhá mezi vstupním povrchem (31) a detekční oblastí (24) ve vnitřku světlovodné vrstvy (26).Druhotné světlo je odraženo od detekční oblasti (24) do světlovodné vrstvy (26) takovým způsobem, že světlovodný úsek (34) dráhy druhotného světla probíhá mezi detekční oblastí (24) a detektorem (17) ve vnitřku světlovodné vrstvy (26).
(74) Kubát Jan Ing., Přístavní 24, Praha 7, 17000;

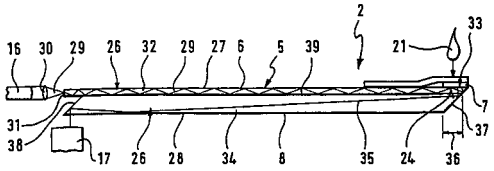

7 (51) **G 01 N 33/68**
(21) **2002-660**
(71) JERINI AG, Berlin, DE;
(72) Krause Eberhard, Berlin, DE;
Bittorf Thomas, Sagerheide, DE;
Schneider-Mergener Jens, Berlin, DE;
(54) **Způsob identifikace vazebných partnerů pozičně specifickým testem**
(22) 01.09.2000
(32) 03.09.1999
(31) 1999/19943743
(33) DE
(86) PCT/DE00/03071
(87) WO 01/018545
(57) Způsob identifikace vazebných partnerů pomocí hmotnostní spektrometrie pozičně specifickým testem spočívá v tom, že se na nosném materiálu pomocí specificky polohově naneseného malého objemu reakčních partnerů vytvoří polohově specifická testovací ligační oblast, přičemž se postupně provádí alespoň dvě po sobě následující reakce. Na nosném materiálu fixovaná polohově specifická ligační oblast se inkubuje se směsí ligandů, následně se odstraní ligandy nenavázané na ligační oblast a ligandy vázané na ligační oblast se zkoumají dále pomocí hmotnostní spektrometrie.
(74) Matušková Martina Mgr., Mendlovo nám. 1a, Brno, 60300;

7 (51) **G 02 B 27/04, G 02 B 25/00**
(21) **2001-868**
(71) PAVELKA Jaroslav Ing. arch. CSc., Praha, CZ;
(72) Pavelka Jaroslav Ing. arch. CSc., Praha, CZ;
(54) **Skládací lupa**
(22) 09.03.2001
(57) Čirý optický element (1) ve skládací konstrukci (2) je vytvořen z levého a pravého optického středového uzlu (3, 4), který je nastaven k očnímu rozestupu (5) mezi pravým a levým okem souběžně s vrstevnicemi (6), které jsou upraveny ke konstrukčnímu uzlu osy symetrie (7), pod kterým je připojena clona (8) alespoň ze svislého elementu (9) a alespoň z nesvislého elementu (10), přičemž pod čirým optickým elementem (1) je vytvořen prostor pro stereoskopickou obrazovou dvojici (11).

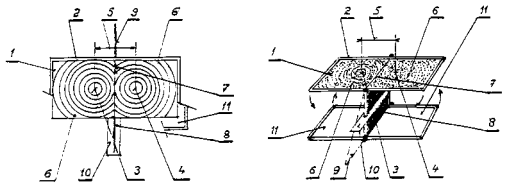

7 (51) **G 04 B 15/14, G 04 B 15/00**
(21) **2001-534**
(71) DOLEŽAL Zdeněk, Bradlecká Lhota, CZ;
(72) Doležal Zdeněk, Bradlecká Lhota, CZ;
(54) **Převáděcí mechanizmus krokového ústrojí hodinového stroje**
(22) 12.02.2001
(57) Převáděcí mechanizmus je opatřen krokovým kolem (1) prstencového tvaru, které je ve vrchní části opatřeno zuby (2), které při otáčení krokového kola (1) svými špičkami najíždějí nejdříve na klidovou plochu (5.2) a popudnou plochu (5.1) prvního náběhového kotouče (5), spojeného se hřídelí (4) kyvadla)10). Tím je této hřídeli (4) a kyvadlu (10) udělován natáčivý pohyb v jednom směru. Zuby (2) dále najíždějí na klidovou plochu (6.2) a popudnou plochu (6.1) druhého náběhového kotouče (6), která je obráceně nasměrována a hřídel (4) se tak spolu s kyvadlem (10) natáčí obráceně. Tak je dosaženo výkyvu kyvadla (10) bez zvratného pohybu. Pro dosažení snadnějšího a pozvolnějšího náběhu špičky zubu (2) na klidovou plochu (5.2) a popudovou plochu (5.1) jsou zuby (2) opatřeny náběhovými hranami se zaoblením (R). Pro zabránění axiálního posuvu hřídele (4) kyvadla (10) je tato hřídel (4) na jedné straně umístěna v otvoru stěny (7) hodinového stroje, který je jednostranně uzavřen vymezovacím kamenem (9), uchyceným v držáku (8). Krokové kolo (1) je s převodovým a poháněcím mechanizmem hodinového stroje spojeno hřídelí (3).
(74) Brykner Jan, Resslova 741, Hradec Králové, 50002;

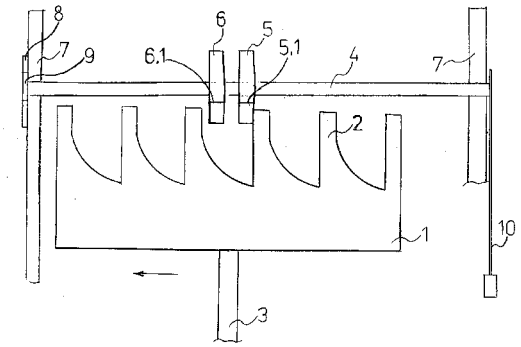

7 (51) **G 05 F 1/10, G 05 F 1/44**
(21) **2002-717**
(71) SHIMANO INC, Sakai-shi, JP;
(72) Uno Kouji, Osaka-shi, JP;
(54) **Řídicí obvod dynama jízdního kola**
(22) 27.02.2002
(32) 28.02.2001
(31) 2001/55058
(33) JP
(57) Řídicí obvod slouží pro ovládání elektrického proudu odebíraného z dynama (1) jízdního kola do reflektoru (4) a do nabíjecího obvodu. Řídicí obvod zahrnuje spínač (5) reflektoru (4) pro přívod proudu z dynama (1) do reflektoru (4), dále zahrnuje akumulátor (3) nabíjený dynamem (1), řídicí obvod reflektoru (4) operativně připojený ke spínači reflektoru (4) a k akumulátoru (3), a to s cílem řídit spínač (5) reflektoru (4) tak, aby se realizovala přerušovaná dodávka proudu tehdy, když napětí akumulátoru (3) klesne pod zvolenou hodnotu.
(74) PATENTSERVIS PRAHA a.s., Jivenská 1, Praha 4, 14000;

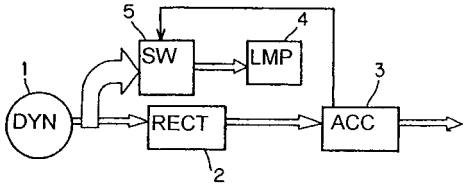

7 (51) **G 06 F 13/00, G 06 F 13/38**
(21) **2001-720**
(71) AMECON CZECH, S. R. O., Praha, CZ;
(72) Bělonožník Jaroslav, Praha, CZ;
(54) **Řadič se sběrnicemi PCI a SCSI a výpočetní systém s elektronickým polovodičovým diskem**
(22) 26.02.2001
(57) Řadič se sběrnicí PCI a sběrnicí SCSI s programovým vybavením je použit pro elektronický polovodičový disk výpočetního systému. Elektronický polovodičový disk zahrnuje procesor a polovodičovou paměť, vybranou ze skupiny, obsahující dynamické paměti, synchronní dynamické paměti, statické paměti a paměti typu "flash". Výpočetní systém (1) obsahuje elektronický polovodičový disk s procesorem (3), kde tento procesor (3) je sběrnicí (8) PCI propojen s adaptérem (4) PCI, který je přes sběrnici (8) PCI spojen s polovodičovou pamětí (5), propojenou lokální sběrnicí (9) s procesorem (3). Adaptér (4) PCI obsahuje jednotku (11) programovatelného SCSI řadiče, napojenou jednak na rozhraní (13) PCI sběrnice pro komunikaci s elektronickým polovodičovým diskem, a jednak na rozhraní (12) SCSI sběrnice pro komunikaci s externím výpočetním systémem (2) s řadičem (6) SCSI.
(74) Reichel Pavel Ing., Lopatecká 14, Praha 41, 14700;

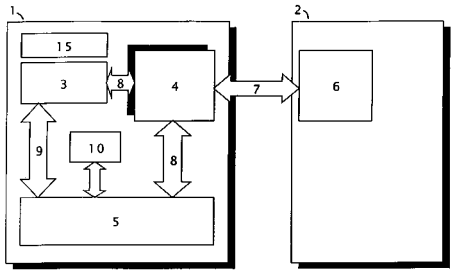

7 (51) **G 06 T 17/00, G 06 T 17/40**
(21) **2001-898**
(71) PAVELKA Jaroslav ing. arch. CSc., Praha 6, CZ;
(72) Pavelka Jaroslav ing. arch. CSc., Praha 6, CZ;
(54) **Způsob projektování nového velitelství NATO v Bruselu a zařízení k provádění tohoto způsobu**
(22) 12.03.2001
(57) Na integrovaný nevirtuální materializovaný miniaturizovaný projektovaný objekt na stereo-nosiči alespoň stereo-makroskopu, stereo-mikroskopu a stereo-nanoskopu a na integrovaný nematerializovaný počítačový virtuální stereo-objekt, který je upraven z počítače simultánně přestavitelně ve stereo-zobrazovacím ústrojí digitálního stereo-ústrojí alespoň jednoho počítače s umělou stereo-inteligencí, s umělým stereo-intelektem a počítače s heuritmy a algoritmy umělého stereo-mozku, který je připojen alespoň k makroskopickému, alespoň k mikroskopickému a alespoň k nanoskopickému pružnému automatizovanému výrobnímu systému, se působí známým pracovním prostředkem, stereoskopickou obrazovou dvojicí. Hybridní reálná a virtuální stereoskopická obrazová dvojice se otáčí a pohybuje jakoby visící ve vzduchu v reálném prostoru v souladu s pohybem a otáčením integrovaného nematerializovaného počítačového virtuálního stereo-objektu, přičemž změna na integrovaném nematerializovaném virtuálním i

projektovaném objektu se přenese tam i zpět do integrovaného nevirtuálního materializovaného projektovaného objektu pružným automatizovaným výrobním systémem, který se řídí alespoň jedním počítačem s umělou stereo-inteligencí, alespoň jedním počítačem s umělým stereo-intelektem a alespoň jedním počítačem s heuritmy a algoritmy umělého stereo-mozku. Integrovaný nevirtuální třírozměrný materializovaný miniaturizovaný projektovaný objekt (1) je přestavitelně připojen alespoň k jednomu stereo-nosiči (2), který je upraven přestavitelně alespoň ve stereo-makroskopu (3), stereo-mikroskopu (4) a stereo-nanoskopu (5), přičemž stereo-projektovaný integrovaný nematerializovaný počítačový virtuální stereo-objekt (6) je přestavitelně vytvořen alespoň v analogovém (7) a alespoň v digitálním stereo-zobrazovacím ústrojí (8), které je připojeno k počítačovému stereo-ústrojí (9) alespoň počítače s umělou stereo-inteligencí (10), alespoň počítače s umělým stereo-intelektem (11) a alespoň počítače s heuritmem a algoritmem umělého stereo-mozku (12), ke kterému je připojen pružný automatizovaný výrobní alespoň stereo-makro-systém (13), alespoň stereo-mikrosystém (14) a alespoň stereo-nanosystém (15).

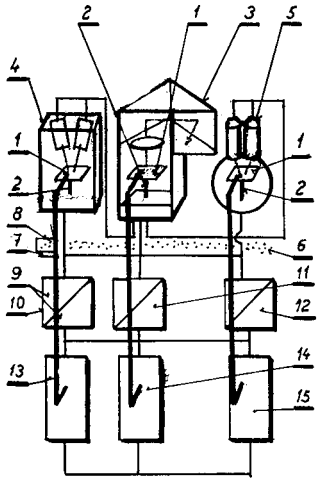

7 (51) **G 07 C 11/00, G 06 K 19/00**
(21) **2001-924**
(71) KALOUS Jan, Praha, CZ;
(72) Kalous Jan, Praha, CZ;
(54) **Způsob ochrany a kontroly klíčů a výroby náhradních klíčů**
(22) 14.03.2001
(57) Způsob ochrany a kontroly klíčů a výroby náhradních klíčů spočívá v tom, že při tvorbě nebo nákupu originální bezpečnostní stavební vložky se založí evidenční karta zákazníka, ve které se vyznačí výrobní číslo bezpečnostní karty a/nebo systémové karty, výrobní číslo všech dodaných klíčů k bezpečnostní vložce. Na bezpečnostní kartu a evidenční kartu se uvede podpisový vzor zákazníka. Při kódování dalšího náhradního klíče se zkontroluje bezpečnostní karta vložky a/nebo systémová karta, podpisový vzor na evidenční kartě zákazníka, kde se uvede číslo výrobního klíče a datum výroby. Při výrobě zmetku náhradního klíče se založí evidenční karta zmetku, do níž se uvede výrobní číslo klíče a klíč uloží do trezoru. Na prodejním paragonu nebo faktuře se uvede výrobní číslo klíče.
(74) Novotný Jaroslav Ing., Římská 45, Praha 2, 12000;

7 (51) **G 07 F 13/02**
(21) **2002-2201**
(71) PEREZ VALES Maria Pilar, S. Rocco a Pilli, IT;
(72) Perez Vales Maria Pilar, S. Rocco a Pilli, IT;
(54) **Automatické zařízení k prodeji zrnitých produktů jako kávy nebo jiných produktů**
(22) 18.12.2000
(32) 23.12.1999
(31) 1999FI/000261
(33) IT
(86) PCT/IT00/00529
(87) WO 01/048711
(57) Navrhované zařízení obsahuje množství kontejnerů (19A; 19B) ve formě komorových zásobníků. Každý z těchto kontejnerů je na svém spodním konci opatřený dálkově ovládaným dávkovačem (21A; 21B), uzpůsobeným pro vydávání přibližného množství produktu prostřednictvím jeho vypadávání z příslušného kontejneru. Zařízení obsahuje rovněž kanály (33A) způsobilé odebírání z dávkovačů vydávaného produktu a vyprazdňování tohoto produktu, prostřednictvím odchylovacího členu (39), do jednoho nebo druhého ze dvou skříňových stojanů (15A; 15B) pro nesení úložného obalu (SA; SB), určeného pro balení produktu přijímaného z násypky; způsobilého, za účelem balení, přijímání nadávkovaného produktu nebo produktů. zařízení dále obsahuje mlecí ústrojí (45) uspořádané nad jedním (15B) z uvedených skříňových stojanů. Počítačové vybavení (50) je použité pro indikování a vkládání jednotlivých voleb a obslužných operací, které se mají provádět.
(74) Všetečka Miloš JUDr., Hálkova 2, Praha 2, 12000;

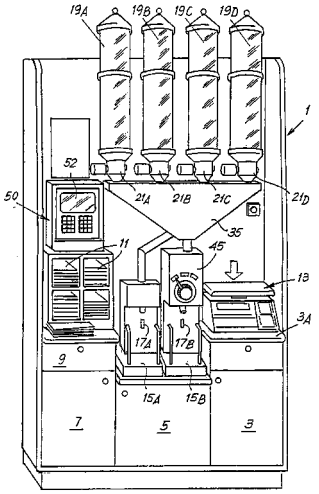

7 (51) **G 08 C 17/02, H 04 B 7/00**
(21) **2002-508**
(71) TECHEM SERVICE AKTIENGESELLSCHAFT & CO. KG., Frankfurt am Main, DE;
(72) Hansing Martin Dipl. Ing., Frankfurt am Main, DE; Matussek Dirk, Frankfurt am Main, DE;
(54) **Radiový systém ke sběru spotřebních dat**
(22) 11.02.2002
(32) 12.03.2001, 12.05.2001
(31) 2001/10112174, 2001/10123251
(33) DE, DE
(57) Radiový systém ke sběru spotřebních dat sestává z radiové sítě s terminály a datovými sběrači (2), přičemž terminál vždy obsahuje zařízení ke sběru spotřebních hodnot (V) a radiový vysílač k vysílání radiogramů (1) s přiřaditelnými spotřebními hodnotami (V) k terminálu. Datový sběrač (2) vždy obsahuje radiový přijímač k příjmu radiogramů (1), procesor s pamětí (4, 7) ke kontrole a zápisu radiogramů (1,6) do paměti a/nebo příslušných spotřebních hodnot (V) a radiový vysílač k vyslání radiogramů (6). Aby byl vytvořen radiový systém ke sběru spotřebních dat se zvýšeným vysílacím dosahem, pracují radiové vysílače terminálů a datový sběrač (2) ve stejném frekvenčním rozsahu, přičemž datové sběrače (2) přijaté radiogramy (1) opět vysílají a vysílání radiogramů (6) je kontrolováno pomocí správy radiogramů v datovém sběrači (2).
(74) Kania František Ing., Mendlovo nám. 1a, Brno, 60300;

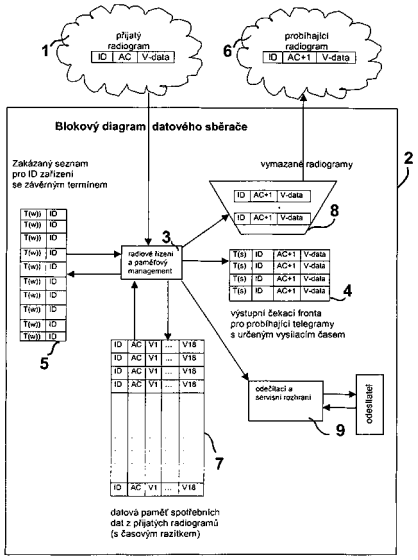

7 (51) **G 08 C 25/00, B 60 H 1/00**
(21) **2002-596**
(71) J. EBERSPÄCHER GMBH & CO., Esslingen, DE;
(72) Bächle Dieter, Weil im Schönbuch, DE;
(54) **Řídicí přístroj pro zařízení připojitelné k síti**
(22) 18.02.2002
(32) 21.02.2001
(31) 2001/10108392
(33) DE
(57) Řídicí přístroj (2) pro zařízení připojitelné k síti, zejména pro vodní nebo vzduchové topné zařízení (1) vozidla, provozované s kapalným palivem, ve formě přídavného topení nebo stálého topení, je proveden s datový rozhraním (9) specifickým pro zákazníka, kterým je řídicí přístroj (2) připojitelný k datové síti (10) specifické pro zákazníka, zejména k datové sběrnici ve vozidle. Řídicí přístroj (2) obsahuje přídavné datové rozhraní (11) specifické pro výrobce, vytvořené jako obousměrné rádiové spojení, pomocí něhož je řídicí přístroj (2) pro programování a/nebo přezkušování a/nebo diagnózu připojitelný k zařízení (13) na zpracování dat specifickému pro výrobce.
(74) Matějka Jan JUDr., Národní 32, Praha, 11000;

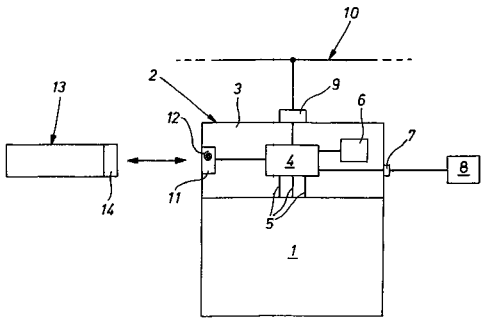

7 (51) **G 11 B 7/00, B 41 J 2/447, H 01 S 3/10, H 01 S 5/10**
(21) **2002-271**
(71) HEIDELBERGER DRUCKMASCHINEN AKTIENGESELLSCHAFT, Heidelberg, DE;
(72) Beier Bernard Dr., Ladenburg, DE;
Vosseler Bernd, Heidelberg, DE;
(54) **Zařízení pro projekci obrazu na tiskovou matrici**
(22) 23.01.2002
(32) 13.03.2001
(31) 2001/10111871
(33) DE
(57) Zařízení pro projekci obrazu na tiskovou matrici (16) sestává z matice (10) světelných zdrojů (12) a ze zobrazovací optiky (14) pro vytváření (n x m) obrazových bodů na tiskové matrici (16). Matice (10) světelných zdrojů (12) zahrnuje matici nezávisle na sobě aktivovatelných světelných zdrojů (12). Obrazový bod na tiskové matrici (16) vznikne svedením světla, vyzařovaného v dílčí matici (124) světelných zdrojů (12), která sestává z množiny dílčích matic (128).
(74) PATENTSERVIS PRAHA a.s., Jivenská 1, Praha 4, 14000;

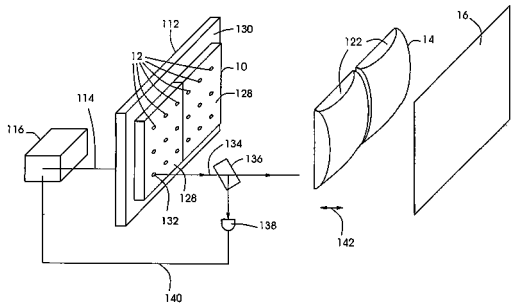

7 (51) **G 21 C 9/00, G 21 C 9/016**
(21) **2001-650**
(71) TRETIAKOV Vladimir, Ostrava, CZ;
(72) Tretiakov Vladimir, Ostrava, CZ;
(54) **Způsob zvýšení bezpečnosti jaderných reaktorů**
(22) 21.02.2001
(57) Způsob se vztahuje na jaderný reaktor (1), který má dodatečné zařízení (2) pro regulovatelné tavení palivových tyčí a slévání roztaveného jaderného paliva a pod nímž je umístěn komplex zabraňující tvorbě kritické hmoty roztaveného jaderného paliva. Tento komplex je tvořen zařízením (3) k dávkovanému předávání roztaveného jaderného paliva a speciálním zjednodušeným druhotným jaderným reaktorem (4), do jehož hnízd se umisťuje roztavené palivo. Přes panel (5) se komplex automaticky napojuje na systémy atomové elektrárny. Dopravní mechanismus (6) umožňuje automatické přemisťování komplexu z/do havarijního místa. V atomové elektrárně na několik fungujících jaderných reaktorů stačí jeden pohyblivý, druhotný, jaderný reaktor se zařízením pro předávání roztaveného jaderného paliva. V případě výpadku stávajících bezpečnostních soustav se automaticky, bez hrozby vzniku kritické hmoty, spustí regulované tavení palivových tyčí a rozliv roztaveného jaderného paliva do hnízd druhotného jaderného reaktoru, který se následně odsune z havarijního místa. Způsob i v případě, kdy opatření dle stávajících způsobů bezpečnosti selhaly, zabezpečuje: zabránění nejaderného výbuchu havarijního jaderného reaktoru, zabránění jadernému výbuchu havarijního jaderného reaktoru, osvobození havarijního jaderného reaktoru od jaderného paliva, spolehlivé uskladnění jaderného paliva havarijního jaderného reaktoru, možnost dalšího využití jaderného paliva havarijního jaderného reaktoru, umožnění přístupu k ochlazenému a uvolněnému od jaderného paliva havarijnímu jadernému reaktoru pro opravu nebo demontáž, překonání existujícího protikladu mezi značně kratší dobou životnosti bezpečnostních soustav a dobou hrozby ze strany jaderného paliva havarovaného reaktoru, zjednodušení popřípadě nepoužití některých stávajících bezpečnostních zařízení, zvýšení stupně ochrany životního prostředí, nepotřebnost stavby sarkofágu nad havarovaným jaderným reaktorem.

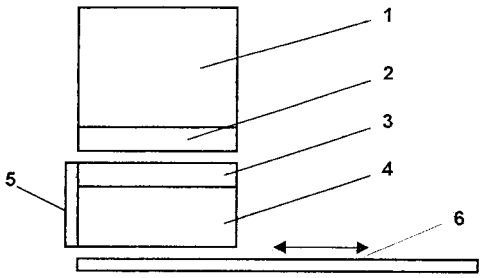

7 (51) **G 21 F 5/00, G 21 F 9/36, G 21 C 19/32**
(21) **2001-4585**
(71) MITSUBISHI HEAVY INDUSTRIES, LTD., Tokyo, JP;
(72) Funakoshi Yoshihiko, Kitakyusyu-shi, JP;
Tsunezumi Takeshi, Kitakyusyu-shi, JP;
Mizuno Naohiro, Kitakyusyu-shi, JP;
Tokuno Katsuhiko, Kitakyusyu-shi, JP;
Matsumoto Chikayuki, Kitakyusyu-shi, JP;
Taura Yoshiharu, Hiroshima, JP;
Shirogane Shigenori, Hiroshima, JP;
Ohsono Katsunari, Hyogo, JP;
Matsuoka Toshihiro, Hyogo, JP;
(54) **Kontejner na radioaktivní materiál, zařízení pro jeho výrobu a způsob jeho výroby**
(22) 26.03.2001
(32) 25.04.2000, 05.06.2000
(31) 2000/124778, 2000/205872
(33) JP, JP
(86) PCT/JP01/02420
(87) WO 01/082308
(57) Kontejner na radioaktivní materiál tvoří tlustostěnný kontejner (1) se dnem, jehož dnová část (1b) a tělo (1a) jsou vytvarovány dilatováním z jednoho kusu kovového bloku (200, W) za horka v kontejneru pro tvarování. Tlustostěnný kontejner (1) je upraven pro uložení koše (3) pro agregát vyhořelého jaderného paliva a jeho faktor ekvivalentní dávky gama-záření není větší než 200 μ SV/hodinu, když je radioaktivní materiál uzavřen v kontejneru. Kontejner na radioaktivní materiál dále obsahuje členy (2, 7, 8, 9) pro neutronové stínění a kryt pro zakrytí otvoru kontejneru (1) se dnem. Pro výrobu kontejneru (1) se dnem se použije kovový blok (200, W) s průřezem mnohoúhelníka, na přední straně mající zúžení, případně i stupňovité, a na zadní straně mající s výhodou rozšířenou část. Zařízení pro výrobu tohoto kontejneru obsahuje kontejner pro tvarování a děrovací razidlo (27, 27c, 27d, 53) připevněné k lisovacímu stroji. Způsob výroby tohoto kontejneru zahrnuje vložení kovového bloku do kontejneru pro tvarování a pak jeho obrábění, zejména vtlačení děrovacího razidla do kovového bloku, čímž kovový blok dilatuje za horka. Před vtlačením děrovacího razidla může být kovový blok stlačován. Při další variantě provádění způsobu výroby tohoto kontejneru se vloží kovový blok do tvářecí formy, skládající se z lisovnice a tlakové desky, kde se provede pěchování, a dále následuje tažení a zatlačení kovového bloku pomocí děrovacího razidla.
(74) Všetečka Miloš JUDr., Hálkova 2, Praha 2, 12000;

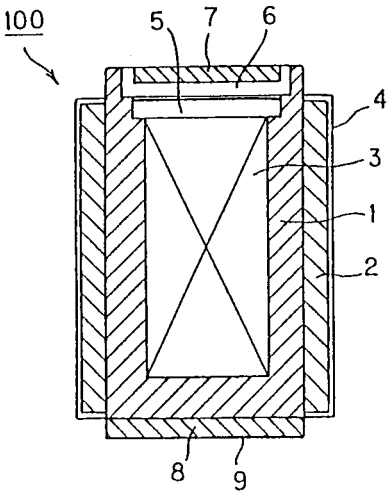

7 (51) **G 21 F 5/08, G 21 F 5/14, G 21 F 5/06, B 60 P 7/16, B 60 P 7/06**
(21) **2001-3251**
(71) GNB GESELLSCHAFT FÜR NUKLEAR-BEHÄLTER MBH, Essen, DE;
(72) Spilker Harry Dr., Bad Münder, DE;
(54) **Nástavec k tlumení nárazů pro oblast víka nebo dna kontejneru**
(22) 10.09.2001
(32) 11.09.2000
(31) 2000/658949
(33) US
(57) Nástavec k tlumení nárazů pro oblast víka nebo dna kontejneru pro dopravu radioaktivního materiálu sestává ze skříně (7) k tlumení nárazů, sešroubované s koncem (3) kontejneru a opatřené vybráním (8) pro konec (3) kontejneru, nacházejícího se na její vnitřní straně. Skříň (7) je dále opatřena ochrannou kovovou deskou (9) proti proražení, uspořádanou v odstupu od konce (3) kontejneru, a kovovou strukturou k tlumení nárazů, která je v oblasti zabírající s koncem (3) kontejneru tvořena úhlovým prstencem s radiálními žebry (1a). Skříň (7) k tlumení nárazů obsahuje nekovový výplňový materiál. Struktura k tlumení nárazů je nad koncem (3) kontejneru tvořena stupňovitým pyramidovým prvkem (11), vykazujícím průřezový rozměr kontejneru (2), s tloušťkou stěny stupňovitě ubývající směrem k volné vnější straně (12). Skříň (7) k tlumení nárazů je s výhodou vyplněna zpěněnou umělou hmotou (14, 15).
(74) Matějka Jan JUDr., Národní 32, Praha, 11000;

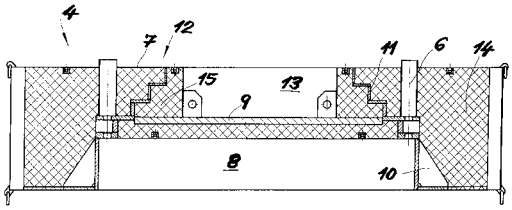

7 (51) **G 21 K 1/06**
(21) **2001-3642**
(71) OSMIC, INC., Troy, MI, US;
(72) Verman Boris, Troy, MI, US;
Jiang Licai, Rochester Hills, MI, US;
Bonglea Kim, Troy, MI, US;
Joensen Karsten Dan, Copenhagen N., DK;
(54) **Systém čoček pro rentgenové záření**
(22) 07.04.2000
(32) 09.04.1999
(31) 1999/289493
(33) US

(86) PCT/US00/09170
(87) WO 00/062306
(57) Rentgenový systém pro zaměřování rentgenových paprsků tvoří čočkový systém (20) pro zaměřování rentgenových paprsků, který obsahuje alespoň jeden čočkový prvek, například čočku (24), mající pouzdro (78) s obecně uzavřeným vnitřkem, přičemž tento vnitřek pouzdra (78) je potažen Braggovou rentgenovou difrakční a reflexní vrstvou (48), obsahující mozaikové krystaly (46). Rentgenový systém pro zaostření rentgenových paprsků tvoří stavebnicový čočkový systém (20), mající nejméně jednu čočku (24, 26, 28), která shromažďuje rentgenové paprsky a zaostřuje tyto rentgenové paprsky do ohniskového bodu (34). Každá z čoček (24, 26, 28) obsahuje pouzdro (78), opatřené Braggovou rentgenovou difrakční a reflexní vrstvou (48). Vlastnosti stavebnicového čočkového systému (20) se při zaostřování rentgenových paprsků mohou měnit prostřednictvím vyjímání a přidávání čoček (24, 26, 28) nebo prostřednictvím vlastností čoček (24, 26, 28). Vlastnosti při zaostřování rentgenových paprsků lze zvolit ze skupiny, obsahující propustné pásmo spektra rentgenových paprsků, pracovní vzdálenost, sílu toku, velikost ohniskové vzdálenosti a ohniskovou délku. Způsob vytváření rentgenové čočky z krystalu zahrnuje namontování krystalové desky na kuželovitý prstenec, vyvíjení lineární síly, která pohání kuželovitou tyč, a přitlačování této kuželovité tyče na povrchovou plochu krystalové desky pro tvarování této krystalové desky do kuželovitého tvaru.
(74) Čermák Karel Dr., Národní třída 32, Praha 1, 11000;

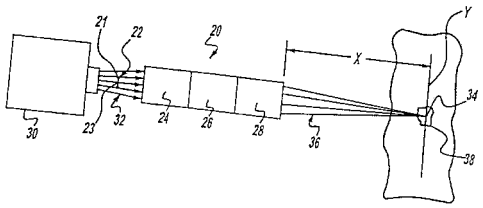

---

7 (51) **H 01 H 3/30**
(21) **2001-4330**
(71) FELTEN & GUILLEAUME AG, Köln, DE;
(72) Dirks Rolf, Willich, DE;
Kreller Sabine, Tönisvorst, DE;
Tisch Udo, Krefeld, DE;
(54) **Skokový pohon pro elektrické spínače**
(22) 25.05.2000
(32) 04.06.1999
(31) 1999/19925537
(33) DE
(86) PCT/EP00/04760
(87) WO 00/075946
(57) Skokový pohon pro elektrické spínače s hnací hřídelí a s ní pevně připojeným ovládacím kotoučem pro hnací pružinu a s přenášecím členem (8) je uložen otáčivě na této hnací hřídeli (1) a kloubově připevněn k hnací pružině, a přes spojovací tyč (9) působí na hřídel spínače. Skokový pohon je konstruován tak, že při vypnutí spínače se potřebná vypínací síla k překonání kontaktových sil spolehlivě šíří a přenáší. K tomu je mezi přenášecím členem (8) a spojovací tyčí (9) uspořádána tlačná pružina (18), která je uspořádaná na jednom z těchto obou členů skokového pohonu a která pro překročení polohy mrtvého bodu (T) vstupuje do činného spojení s právě jiným členem skokového pohonu.
(74) Čermák Karel Dr., Národní třída 32, Praha 1, 11000;

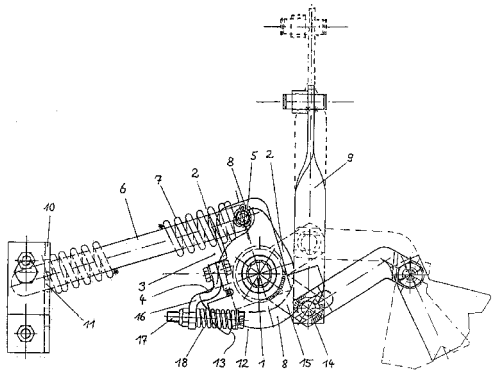

---

7 (51) **H 01 H 85/00, H 01 H 85/042, H 01 H 85/055**
(21) **2002-519**
(71) COOPER (U. K.) LIMITED, Burton-on-the Wolds, GB;
(72) Handcock Harold John, Kinoulton, GB;
Judson Mark Paul, Bilsthorpe, GB;
(54) **Celorozsahová vysokonapěťová pojistka omezující proud**
(22) 11.02.2002
(32) 13.02.2001
(31) 2001/0103541
(33) GB
(57) Sestava pojistkových prvků pro celorozsahovou pojistku (10) zahrnuje izolující kostru (20) mající první konec a druhý konec protilehlý k prvnímu konci a zahrnující elektricky vodivé konektory spojené s příslušnými konci izolující kostry (20). Množina pojistkových prvků probíhajících mezi prvním konektorem (28) a druhým konektorem (30) izolující kostry (20) a každý z pojistkových prvků zahrnuje nízký proud-přerušující část vybíhající z prvního konektoru (28) a vysoký proud-omezující část vybíhající z druhého konektoru (30). Izolující objímka (38) obklopuje každou z nízký proud-přerušujících částí a každá izolující objímka (38) má konec přilehlý k příslušné jedné z vysoký proud-omezujících částí. Každá z nízká proud-přerušujících částí zahrnuje zeslabenou část nalézající se blíže k druhému konci příslušné jedné z izolujících objímek (38).
(74) Hakr Eduard Ing., Přístavní 24, Praha 7, 17000;

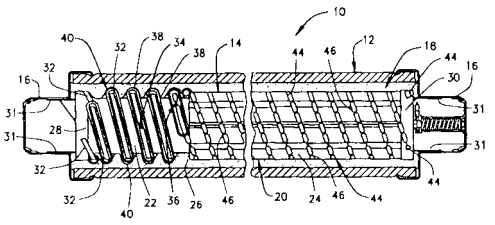

---

7 (51) **H 01 M 4/20**
(21) **2002-1263**
(71) KVG TECHNOLOGIES, INC., East Walpole, MA, US;
(72) Zguris George C., Canterbury, NH, US;
Ferreira Antonio L., Nashua, NH, US;
(54) **Bateriová pasta, způsob výroby, bateriová deska, sestava bateriové desky a elektrochemický článek**
(22) 05.10.2000
(32) 06.10.1999, 28.09.2000
(31) 1999/413344, /2000
(33) US, US
(86) PCT/US00/27483
(87) WO 01/026170
(57) Bateriová pasta zahrnuje zejména oxid olova a

přinejmenším jeden síran oxidu olova, vodu, a od 0,02 do 15 hmotnostních procent skleněných vláken, v závislosti na hmotnosti olověných složek. Skleněná vlákna mají průměrný průměr ne větší než 15 mikrometrů. Při způsobu výroby pasty se složky pasty s částí vody a skleněných vláken umístí do mechanického mixéru a míchají se dokud se volná voda nesmísí s oxidem olova nebo s oxidy, pak se přidá zbývající voda a skleněná vlákna, kyselina sírová pro vytvoření síranu olovnatého nebo síranů, nakonec následuje konečné míchání pasty. Bateriová deska se vyrábí nanesením bateriové pasty na tělo olověné mřížky, a sušením nanesené pasty se vytvoří deska. Sestavu bateriové desky tvoří dvě desky s mezilehlým separátorem, elektrochemický článek je tvořen množstvím oddělených paralelních desek s mezilehlými separátory, elektrolytem, bateriovými kontakty a propojením kontaktů a desek.

(74) PATENTSERVIS PRAHA a.s., Jivenská 1, Praha 4, 14000;

---

7 (51) **H 01 R 9/00, H 01 R 9/16**
(21) **2002-550**
(71) TYCO ELECTRONICS AMP K. K., Kawasaki, JP;
(72) Kohno Toshiaki, Tokyo, JP;
(54) **Konektor se vstupy ve své dolní části**
(22) 13.02.2002
(32) 15.02.2001
(31) 2001/038926
(33) JP
(57) Konektor se vstupy na své dolní straně je proveden s kontakty (10), s tělesem (20) pro uložení těchto kontaktů (10) a s výztužným kovovým dílem (40). Konektor je upevněn na podkladu (30) zasunutím své zasunovací části (21), vytvořené v tělese (20), z jedné boční strany do otvoru (30c) vytvořeného v podkladu (30). Tato zasunovací část (21) je přizpůsobená dalšímu komplementárnímu konektoru a z podkladu (30) vyčnívá na druhé straně. Spojovací část (10a) kontaktu (10) a upevňovací část (42) výztužného kovového dílu (40) jsou pevně připájeny k jedné straně podkladu (30). Výztužný kovový díl (40) je opatřen pružným ramenem (43), které je zaskočeno za obvodový okraj otvoru (30c) na druhé straně podkladu (30).
(74) Čermák Karel Dr., Národní třída 32, Praha 1, 11000;

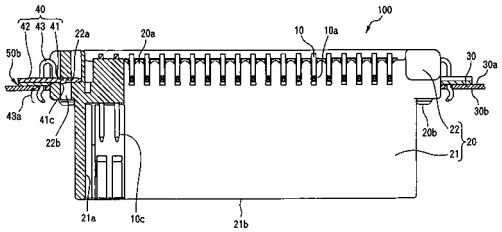

---

7 (51) **H 01 R 12/04, H 01 R 12/32**
(21) **2002-108**
(71) NORTHROP GRUMMAN CORPORATION, Los Angeles, CA, US;
(72) Driscoll Michael P., Deep River, CT, US;
Vetter Stephen, Strafford, MO, US;
Bradley Robert M., Oakville, CT, US;
(54) **Vysokorychlostní propojovací systém s vysokou hustotou pro diferenciální a jednosměrné přenosové aplikace**
(22) 10.01.2002
(32) 12.01.2001, 12.10.2001
(31) 2001/260893, 2001/328396
(33) US, US
(57) Řešení je zaměřeno na elektrické konektory s vysokou hustotou, které mohou poskytnout 80 nebo více spojení twinax na 25,4 mm v 20 mm slotu karty. V typickém elektronickém balíku je 20 mm vzdálenost od střední osy ke střední ose přilehlých paralelních dceřiných karet. Kabel twinax je koaxiální kabel, který obsahuje dva vnitřní vodivé dráty místo jednoho. Tyto dva vnitřní vodivé dráty poskytují dva fyzické kanály.
(74) Král Jiří Ing., Štěpánská 45, Praha 1, 11000;

---

7 (51) **H 01 R 24/04**
(21) **2002-1907**
(71) KRONE GMBH, Berlin, DE;
(72) Gwiazdowski Michael, Berlin, DE;
Mössner Frank, Berlin, DE;
(54) **Spojovací kabel a zařízení na předběžnou výrobu kabelu**
(22) 16.11.2000
(32) 10.12.1999
(31) 1999/19959823
(33) DE
(86) PCT/EP00/11348
(87) WO 01/043239
(57) Řešení se týká spojovacího kabelu, zahrnujícího kabel (10), který má čtyři páry (1-2, 3-6, 4-5, 7-8) vodičů vedených v kabelu (10) v párech. Na obou koncích kabelu (10) je uspořádána elektrická přípojka zástrčka - zásuvka stejného druhu. Kabelové zařízení (11, 17) s vodicími cestami (21 až 28, 31 až 38) pro vodiče 1 až 8) je uspořádáno na obou koncích kabelu, pro účely fixování a definovaného vedení. Vodiče (1 až 8) kabelu (10) jsou vedeny k elektrickým kontaktům (41 až 48) v uvedených vodicích cestách (21 až 28, 31 až 38). Kabelové zařízení (11, 17) jsou upravena s horní stranou (16), dolní stranou (15, 19), zadní stranou (12, 20) a předním čelem (13, 18) na obou koncích. Vodicí cesty (21, 22, 27, 28, 31, 32, 37, 38) vodičů (1, 2, 7, 8), které jsou rozvrženy ke dvěma vnějším párům (41, 42, 47, 48) kontaktů jsou konfigurovány na stranách kabelových zařízení (11, 17) vertikálním způsobem vzhledem k předním čelům (13, 18) kabelových zařízení(11, 17). První vnitřní pár (3, 6) vodičů je veden od horní strany (16) a druhý vnitřní pár (4, 5) vodičů je veden od dolní strany (15) tak, že se nekříží, do spojovací roviny a v prvním kabelovém zařízení (11) od zadní strany (12) směrem k přednímu čelu (13) a první vnitřní pár (3, 6) vodičů je veden od spodní strany (19) a druhý vnitřní pár (4, 5) vodičů je veden od horní strany (16) tak, že se nekříží, do spojovací roviny a ve druhém kabelovém zařízení (17) od zadní strany (20) směrem k přednímu čelu (18).
(74) Čermák Karel Dr., Národní třída 32, Praha 1, 11000;

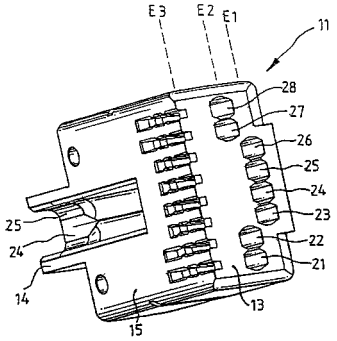

---

7 (51) **H 01 S 3/00**
(21) **2001-2768**
(71) FURUKAWA CO., LTD., Tokyo, JP;
(72) Usuki Yoshiyuki, Ushiku-shi, JP;
Omatsu Takashige, Yokohama-shi, JP;
(54) **Laserová aparatura pro emisi laseru dvou vlnových délek**
(22) 31.07.2001
(32) 27.02.2001
(31) 2001/051575
(33) JP
(57) Aparatura má malé rozměry a nízké pořizovací náklady a dociluje emise laserového záření dvou vlnových délek z

jediného pevného krystalu současně. Aparatura zahrnuje pevný krystal jako aktivní laserové prostředí; polovodičovou diodu (6) pro buzení generování laserového světla stimulací aktivního laserového prostředí a kondenzor (5); a odrážecí zrcadlo (1) a výstupní laserové zrcadlo (4) pro rezonování světla generovaného z aktivního laserového prostředí, přičemž je v ní jako pevný krystal aktivního laserového prostředí pro provádění emise laseru dvou vlnových délek z jediného pevného krystalu současně použitý monokrystal (2) $PbWO_4$, kterým je Ramanův krystal.

(74) Všetečka Miloš Dr., Hálkova 2, Praha 2, 12000;

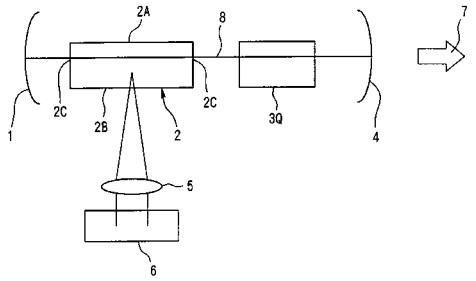

7 (51) **H 02 G 3/30**
(21) **2002-1899**
(71) A. RAYMOND & CIE, Grenoble, FR;
(72) Happle Wolfgang, Rheinfelden, DE;
(54) **Zařízení k upevňování plochého symetrického kabelu**
(22) 18.11.2000
(32) 02.12.1999
(31) 1999/19958212
(33) DE
(86) PCT/EP00/11494
(87) WO 01/041275
(57) Zařízení slouží k pokládce a upevnění plochého symetrického kabelu (4) na nosné desce přesně v úhlu. Zařízení sestává z křížovitě vytvořené, ploché plastové části (1) se čtvercovým středním polem (2), ze kterého se párově protilehle rozprostírají čtyři výstupky(3a, 3b, 3c, 3d). Plochá část (1) je podél diagonálně středním polem (2) probíhajícího vybrání (9) složitelná tak, že vždy dva sousední výstupky (3b, 3c a 3a, 3d) se kryjí a jsou v této poloze aretovatelné. Na středním poli (2) a na alespoň jednom z výstupků (3a) jsou upraveny prostředky k držení plochého symetrického kabelu (4), vloženého přes výstupky (3a a 3c), jakož i střední pole (2). Přídržné prostředky sestávají přitom z jazyku (7), který v nepatrné vzdálenosti od povrchu výstupku (3a) sahá přes část jeho šířky, a z klínovité desky (12), která se paralelně k jazyku (7) zvedá přes část středního pole (2), přičemž její klínová hrana (13) probíhá paralelně k základní hraně (10) vybrání (9). Po vložení plochého symetrického kabelu (4) pod jazyk (7) a desku (12) a přeložení sousedních výstupků (3b, 3c a 3a, 3d) přes sebe se může plochý symetrický kabel (4) pomocí klínové plochy (13) šetrně zahnout do stanoveného směru.
(74) Všetečka Miloš JUDr., Hálkova 2, Praha 2, 12000;

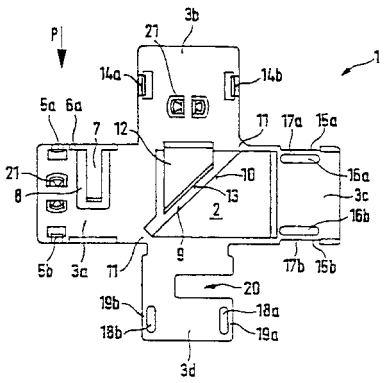

7 (51) **H 02 K 3/14**
(21) **2002-1600**
(71) ATLAS COPCO AIRPOWER, NAAMLOZE VENNOOTSCHAP, Wilrijk, BE;
(72) Nilson Thord Agne Gustaf, Tyresö, SE;
(54) **Elektrický stroj s vinutím**
(22) 09.11.2000
(32) 09.11.1999
(31) 1999/99870234
(33) EP
(86) PCT/BE00/00135
(87) WO 01/035514
(57) Elektrický stroj má vinutí (5), tvořené drátem (8) a je vyrobené ze samostatně izolovaných vodičů (9) ve formě drátů nebo pletenců. Izolované vodiče (9) jsou vedeny klikatě mezi hranami vinutí (5). Hrany vinutí (5) jsou v tepelně vodivém styku s chladicím médiem.
(74) Čermák Karel Dr., Národní třída 32, Praha 1, 11000;

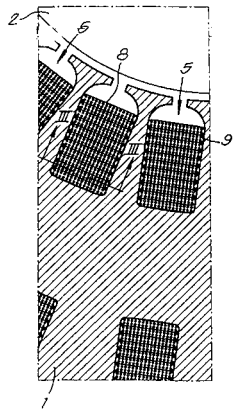

7 (51) **H 04 B 7/26**
(21) **2002-1514**
(71) MATSUSHITA ELECTRIC INDUSTRIAL CO., LTD., Kadoma-shi, JP;
(72) Hiramatsu Katsuhiko, Yokosuka-shi, JP;
(54) **Komunikační koncový přístroj a způsob komunikace**
(22) 24.08.2001
(32) 01.09.2000
(31) 2000/265480
(33) JP
(86) PCT/JP01/07243
(87) WO 02/021727
(57) Řídící jednotka (108) vysílacího výkonu datové části zvyšuje nebo snižuje vysílací výkon dat vysílaných do komunikačního koncového přístroje A podle TPC příkazu z dekódovací jednotky (106) TPC příkazu. Řídící jednotka (109) vysílacího výkonu datové části zvyšuje nebo snižuje vysílací výkon dat vysílaných do komunikačního koncového přístroje B podle TPC příkazu z dekódovací jednotky (107) TPC příkazu (107). Jednotka (110) pro

určování hodnoty vysílacího výkonu mezikrokové části nastavuje hodnotu vysílacího výkonu na hodnotu vysílacího výkonu, která je maximální z hodnot vysílacích výkonů dat vysílaných do komunikačního koncového přístroje A a do komunikačního koncového přístroje B, a řídí vysílací výkon mezikrokové části, která je vysílána společně do všech komunikačních koncových přístrojů.

(74) Hakr Eduard Ing., Přístavní 24, Praha 7, 17000;

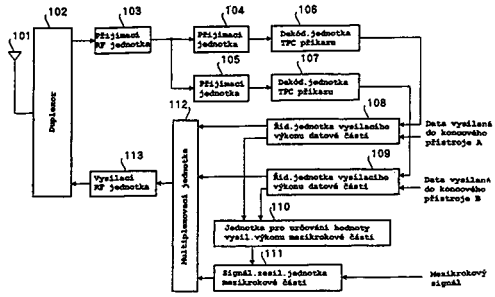

---

7 (51) **H 04 L 29/06, G 06 F 15/16**
(21) **2002-1780**
(71) INTERNATIONAL BUSINESS MACHINES CORPORATION, Armonk, NY, US;
IBM UNITED KINGDOM LIMITED, Portsmouth, GB;
(72) Aydemir Metin, Durham, NC, US;
Bass Brian Mitchell, Apex, NC, US;
Jeffries Clark Debs, Durham, NC, US;
Rovner Sonia Kiang, Chapel Hill, NC, US;
Siegel Michael Steven, Raleigh, NC, US;
Gallo Anthony Matteo, Apex, NC, US;
Gorti Brahmanand Kumar, Cary, NC, US;
Heddes Marco, Raleigh, NC, US;
(54) **Způsob a systém pro řízení přenosu paketů v počítačových sítích**
(22) 21.11.2000
(32) 23.11.1999, 23.11.1999, 23.11.1999, 11.04.2000
(31) 1999/448380, 1999/448190, 1999/448197, 2000/547280
(33) US, US, US, US
(86) PCT/GB00/04410
(87) WO 01/039467
(57) Jsou popsány způsoby, zařízení a programové produkty pro řízení toku množství paketů v počítačové síti. Počítačová síť obsahuje zařízení definující frontu. Způsoby, zařízení a programové produkty obsahují určení úrovně fronty pro frontu a určení rychlosti nabídky množství paketů frontě. Obsahují také řízení podílu přenosu množství paketů do nebo z fronty na základě úrovně fronty, rychlosti nabídky a předcházející hodnoty podílu přenosu tak, aby byly podíl přenosu a úroveň fronty kriticky tlumeny, pokud se úroveň fronty nachází mezi alespoň první úrovní fronty a druhou úrovní fronty. Je popsáno několik provedení, v nichž se používají různé techniky k určení povahy řízení.
(74) Kalenský Petr JUDr., Hálkova 2, Praha 2, 12000;

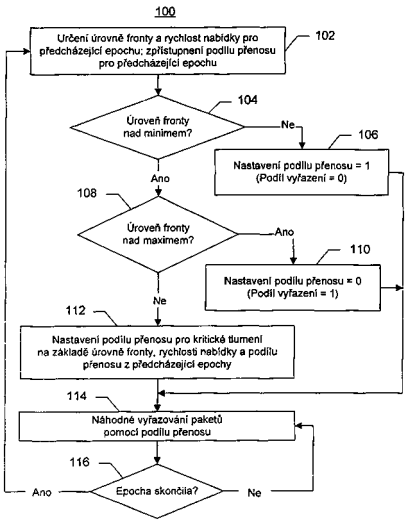

---

7 (51) **H 04 L 29/06**
(21) **2002-2086**
(71) T-MOBILE DEUTSCHLAND GMBH, Bonn, DE;
(72) Keller Walter, Ratingen, DE;
(54) **Způsob a uspořádání k napojení komunikačního přístroje na straně účastníka k IP-síti přes zprostředkující komunikační síť**
(22) 11.12.2000
(32) 16.12.1999
(31) 1999/19960733
(33) DE
(86) PCT/DE00/04392
(87) WO 01/045352
(57) Způsob slouží k využívání zdrojů mezi telekomunikačními sítěmi a IP-sítěmi například vnitropodnikovými LAN nebo veřejným internetem za účelem umožnění trvalých spojení (Allways-On-spojení) a k optimalizaci IP-ekonomie adres. Přitom přístupové, autentifikační a multiplexové zařízení, označené jako RAMSES-klient (RS), nahrazuje běžného RADIUS-klienta (RC). RC disponuje autentifikačním zařízením (RAC), které je ve spojení s autentifikačním zařízením specifickým pro ISP a autentikuje ISP-přístup účastníka. RC během doby bez provozu deaktivuje spojení mezi telekomunikační sítí a IP-sítí, zatímco spojení na straně účastníka zůstává zachováno. Při obnoveném datovém provozu účastníka aktivuje RC automaticky příslušné IP-spojení k ISP při návratu zpět k uloženým autentifikačním datům, čímž je možné statistické využívání omezených zdrojů mezi telekomunikací a IP-sítí, jako dynamické IP-adresy, PVC, přenosové kanály, vedení atd. Dodatečné RAMSES-členy protokolu umožňují ze strany ISP aktivaci dílčího spojení k ISP-inicializovanému doručování e-mailu.
(74) Všetečka Miloš Dr., Hálkova 2, Praha 2, 12000;

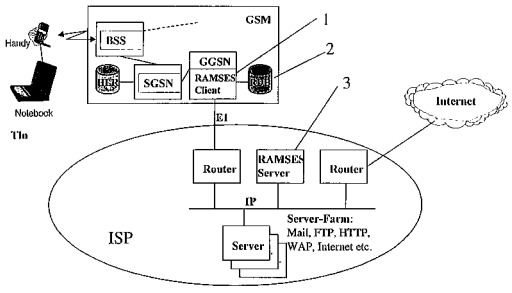

---

7 (51) **H 04 N 5/92, G 11 B 20/10**
(21) **2001-4489**
(71) SONY CORPORATION, Tokyo, JP;
(72) Kato Motoki, Tokyo, JP;

Hamada Toshiya, Tokyo, JP;

(54) **Způsob a zařízení pro zpracování informací, program a záznamové médium**

(22) 20.04.2001

(32) 21.04.2000, 07.09.2000

(31) 2000/183771, 2000/271552

(33) JP, JP

(86) PCT/JP01/03415

(87) WO 01/082606

(57) V seznamu nahrávek je uveden typ CPI. V typu CPI existují typ EP mapy a TU mapy. Pokus může být pomocí analýzy zjištěna pozice I-obrázku, pak je použit typ EP mapy a pokud nemůže být pomocí analýzy zjištěna pozice I-obrázku, pak je použit typ TU mapy. Takto mohou být společně dohlíženy tok audiovizuálních dat podléhající analýze I-obrázku a tok audiovizuálních dat zaznamenaný bez analýzy pozice I-obrázku.

(74) Švorčík Otakar JUDr., Hálkova 2, Praha 2, 12000;

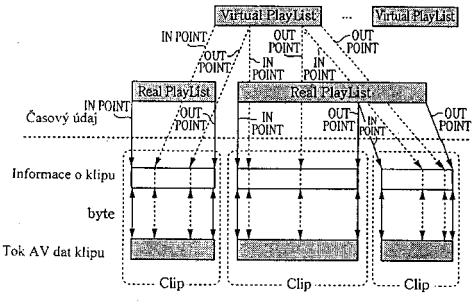

7 (51) **H 04 Q 7/38**

(21) **2002-769**

(71) MATSUSHITA ELECTRIC INDUSTRIAL CO., LTD., Kadoma, JP;

(72) Hiramatsu Katsuhiko, Kanagawa, JP;
Miyoshi Kenichi, Kanagawa, JP;
Aizawa Junichi, Kanagawa, JP;

(54) **Komunikační koncový přístroj a přístroj pro základní stanici**

(22) 02.07.2001

(32) 03.07.2000

(31) 2000/201665

(33) JP

(86) PCT/JP01/05695

(87) WO 02/003739

(57) Komunikační koncový přístroj podle předloženého řešení obsahuje měřící jednotku (304) pro měření kvality příjmu signálu řídícího kanálu vysílaného z přístroje pro základnovou stanici a přijímací jednotku pro přijímání signálu datového kanálu vysílaného přístrojem pro základnovou stanici podle modulačního systému a kódovacího systému určených přístrojem (11) pro základnovou stanici. Výše uvedený modulační systém a kódovací systém jsou určeny přístrojem (11) pro základnovou stanici na základě kvality příjmu signálu řídícího kanálu změřené měřící jednotkou (304) a na základě hodnot vysílacího výkonu signálu řídícího kanálu a signálu datového kanálu v přístroji (11) pro základnovou stanici.

(74) Hakr Eduard Ing., Přístavní 24, Praha 7, 17000;

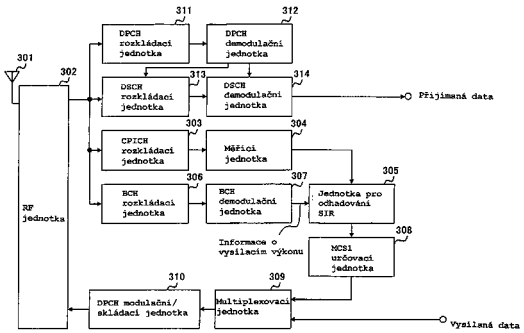

7 (51) **H 04 Q 7/38**

(21) **2002-1391**

(71) TELEFONAKTIEBOLAGET LM ERICSSON (PUBL), Stockholm, SE;

(72) Ehrstedt Björn, Esbo, FI;
Hyväkkä Jouko, Espoo, FI;
Lignell Charles, Sjundeä, FI;
Schultz Carl Göran, Pargas, FI;
Soderstrom Raul, Kyrklätt, FI;
Wager Stefan Henrik Andreas, Helsingfors, FI;
Matinmikko Reijo, Espoo, FI;
Peisa Janne, Helsinki, FI;
Pulkkinen Osmo, Kirkkonummi, FI;
Wigell Thomas, Espoo, FI;

(54) **Způsob rozvrhování paketů a pozemní síť s rádiovým přístupem pro UMTS**

(22) 05.10.2000

(32) 19.10.1999

(31) 1999/9924764

(33) GB

(86) PCT/EP00/09782

(87) WO 01/030103

(57) Způsob rozvrhování paketů pro přenos přes vzduchové rozhraní universálního mobilního telekomunikačního systému (UMTS) pozemní sítě s rádiovým přenosem (UTRAN) v případě, kde dvojice řadičů rádiové sítě (RNC) pracuje jako oddělený obslužný a řídící RNC pro mobilní terminál. Tento způsob zahrnuje vyslání z řídícího RNC do obslužného RNC přidělených rozvrhovacích priorit společně s velikostmi paketů, akceptovanými pro přenos s těmito prioritami prostřednictvím řídícího RNC, a následné vyslání z obslužného RNC do řídícího RNC paketů s velikostmi akceptovanými obslužným RNC společně s příslušnými přidělenými prioritami.

(74) Korejzová Zdeňka JUDr., Spálená 29, Praha 1, 11000;

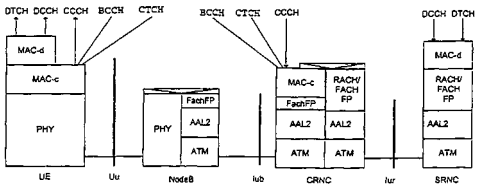

7 (51) **H 04 R 3/00**

(21) **2002-1889**

(71) MATSUSHITA ELECTRIC INDUSTRIAL CO., LTD., Kadoma, JP;

(72) Tanaka Hidekazu, Matsusaka, JP;

(54) **Reproduktorové zařízení**

(22) 29.11.2000

(32) 01.12.1999

(31) 1999/341750

(33) JP

(86) PCT/JP00/08411

(87) WO 01/041500

(57) Reproduktorové zařízení s omezenou oscilací, ve kterém reprodukovaný zvuk je kompenzován na základě akustického signálu detekovaného mikrofónem (3) a reprodukované pásmo je rozšířeno. V tomto reproduktorovém zařízení mikrofón (3) je uspořádán v blízkosti místa, kde akustický tlak rezonance, ke které dochází v uzavřeném prostoru uvnitř krytu (2) pro alespoň jeden rozměr vnitřního prostoru krytu (2) zvolený z množiny zahrnující výšku, šířku a hloubku, je minimální.

(74) Hakr Eduard Ing., Přístavní 24, Praha 7, 17000;

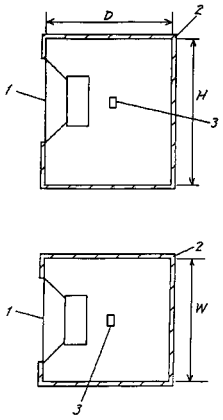

Zveřejněné přihlášky vynálezů uspořádané podle odkazových tříd

Tato sestava obsahuje zveřejněné přihlášky vynálezů uspořádané podle znaků hlavního zatřídění (t.j. znaků do šikmé dvojčárky) nacházejících se na druhém až x-tém místě přihlášky vynálezu. Přihlášky vynálezů uspořádané podle 1. zatřídění jsou uvedeny v předchozí části.

A01H 4/00	2002-2139	A61K 31/417	2002-1292	A61K 38/04	2002-2628
A01H 5/00	2002-2502	A61K 31/4178	2002-1746	A61K 38/05	2002-1446
A01N 25/32	2002-2547		2002-1834	A61K 38/06	2002-2583
A01N 29/04	2002-2079	A61K 31/4184	2001-3775	A61K 38/17	2001-3527
A01N 31/00	2002-2079		2002-1644		2001-3575
A01N 33/06	2002-2079	A61K 31/4192	2002-1644		2001-3576
A01N 43/02	2002-219	A61K 31/421	2002-1292		2001-4387
A01N 43/36	2002-2496	A61K 31/422	2002-1548		2002-2438
A01N 43/40	2002-219	A61K 31/426	2002-2412	A61K 38/45	2002-2502
	2002-2359	A61K 31/433	2002-2616	A61K 39/00	2001-3576
	2002-2360	A61K 31/4365	2002-1086		2002-1303
A01N 43/50	2002-2079	A61K 31/437	2002-1220	A61K 39/12	2002-2554
A01N 43/653	2002-2547	A61K 31/44	2001-3930	A61K 39/395	2001-3575
A01N 43/72	2002-219		2002-1432		2002-2531
	2002-2547		2002-1644	A61K 41/00	2001-2320
A01N 43/74	2002-2496		2002-1657	A61K 47/00	2002-1691
A01N 43/76	2002-2079		2002-2094	A61K 48/00	2001-3575
A01N 43/78	2002-2079		2002-2280		2001-3576
A01N 43/80	2002-2359		2002-2412		2002-2469
	2002-2360		2002-2420	A61K 7/42	2001-894
	2002-2547	A61K 31/4406	2001-2450	A61K 9/00	2002-2245
A01N 43/828	2002-2079	A61K 31/4412	2002-1970	A61K 9/08	2002-291
A01N 43/90	2002-2547	A61K 31/4425	2001-2450	A61K 9/14	2002-387
A01N 47/00	2002-2079	A61K 31/4439	2002-1746	A61K 9/20	2002-2245
A01N 47/12	2002-2111		2002-2616	A61K 9/70	2002-1691
A01N 47/16	2002-2111	A61K 31/445	2001-3930	A61P 1/04	2002-1989
A23C 19/10	2002-1832		2002-2309	A61P 11/00	2002-1657
A23C 19/16	2002-1832		2002-2628	A61P 13/00	2002-2305
A23C 9/13	2002-1832	A61K 31/4468	2002-1830	A61P 13/10	2002-1830
A23G 1/20	2002-567	A61K 31/451	2002-2070	A61P 15/00	2002-387
A23J 3/34	2002-2012		2002-2074		2002-706
A23L 1/10	2002-2376	A61K 31/4525	2002-2302	A61P 15/10	2002-387
A23L 1/302	2001-813	A61K 31/453	2002-2467	A61P 15/12	2002-1691
A23L 1/305	2002-2012	A61K 31/4535	2002-2302	A61P 17/00	2001-894
A23L 1/48	2001-813	A61K 31/455	2001-2450	A61P 17/02	2001-2450
A23L 3/3508	2002-1832		2002-2582	A61P 17/14	2001-2450
A24C 5/32	2001-3075	A61K 31/4704	2002-1970	A61P 19/02	2001-3284
A24D 3/02	2002-1383	A61K 31/4709	2002-1332		2002-1834
A45C 11/00	2001-653	A61K 31/472	2002-1911		2002-2616
A45C 3/10	2001-653	A61K 31/4725	2002-1911	A61P 19/08	2002-360
A47C 1/16	2001-3918	A61K 31/495	2002-2280	A61P 19/10	2002-1834
A47F 1/035	2001-4535		2002-2281		2002-2616
A47K 3/16	2001-4264		2002-2309	A61P 25/00	2002-1086
A61K 31/135	2002-360		2002-2603		2002-1220
	2002-2371	A61K 31/496	2002-1822		2002-1292
A61K 31/16	1999-1223		2002-2070		2002-1548
A61K 31/17	2002-2412		2002-2074		2002-2070
A61K 31/195	2002-1570		2002-2319		2002-2074
A61K 31/21	1999-1223		2002-2389		2002-2319
	2002-1545		2002-2489		2002-2438
A61K 31/337	2002-2478		2002-2603		2002-2497
A61K 31/34	2002-1419	A61K 31/505	2001-3465		2002-2603
A61K 31/343	2002-1548		2002-1802	A61P 25/06	2002-1834
	2002-2280	A61K 31/506	2002-1746	A61P 25/16	2002-2302
	2002-2302	A61K 31/513	2002-1970	A61P 25/18	2002-2280
A61K 31/353	2002-1548	A61K 31/517	2002-1970		2002-2489
	2002-1657	A61K 31/519	2002-936		2002-2581
A61K 31/36	2002-1419		2002-1086		2002-2581
A61K 31/381	2002-2280	A61K 31/52	2001-4163	A61P 25/22	2002-2280
	2002-2302	A61K 31/53	2001-4169		2002-2489
A61K 31/40	2002-1432	A61K 31/536	2002-1548	A61P 25/24	2002-2280
	2002-1520	A61K 31/5415	2002-1548		2002-2320
	2002-1644	A61K 31/545	1998-4297		2002-2489
A61K 31/4025	2002-2581	A61K 31/55	2002-2281		2002-2581
A61K 31/4035	2002-1970		2002-2305	A61P 25/28	2001-4163
A61K 31/404	2002-1548	A61K 31/555	2002-291		2002-1522
	2002-1610	A61K 31/565	2002-2005		2002-1830
	2002-2094	A61K 31/616	2002-1487		2002-2302
	2002-2489	A61K 31/66	1999-1223		2002-2420
	2002-2497	A61K 31/662	2001-861	A61P 29/00	2002-1548
A61K 31/405	2002-2616	A61K 31/7034	2002-2196		2002-1911
A61K 31/41	2002-2465		2002-2200		2002-2531
	2002-2616	A61K 31/7048	1999-4388	A61P 3/04	2002-1911
A61K 31/415	2002-2420	A61K 31/7076	2001-2908	A61P 3/06	2002-1911
A61K 31/4155	2002-1332	A61K 33/24	2002-291	A61P 3/10	2001-3465
A61K 31/416	2002-1644	A61K 35/12	2001-3576		2002-1911
A61K 31/4164	2002-1292	A61K 35/74	2002-2444		2002-2412
A61K 31/4168	2002-1834	A61K 35/76	2001-813	A61P 31/04	2002-1989

	2002-2389	B41F 31/30	2002-1762	C07C 311/05	2002-2111
A61P 31/12	2002-1419	B41J 2/447	2002-271	C07C 311/19	2001-4121
A61P 31/14	2001-2908	B41J 2/47	2001-4712	C07C 317/28	2002-2111
A61P 31/18	2001-2908	B42D 15/00	2001-3090	C07C 323/12	2002-2111
A61P 35/00	2001-861	B60B 21/00	2002-513	C07C 323/42	2002-2111
	2001-2320	B60B 21/06	2002-679	C07C 323/43	2002-2111
	2001-2321	B60B 27/00	2002-490	C07C 335/08	2002-2111
	2001-3527	B60H 1/00	2002-596	C07C 35/14	2002-1977
	2001-3576	B60H 1/22	2002-789	C07C 407/00	2002-1527
	2001-4169	B60K 5/12	2002-640	C07C 62/32	2002-1554
	2002-936		2002-742	C07C 65/40	2002-1554
	2002-1610	B60P 7/06	2001-3251	C07C 67/055	2002-1630
	2002-1707	B60P 7/08	2001-2766	C07C 69/01	2002-1630
	2002-1834	B60P 7/16	2001-3251	C07C 69/013	2002-1977
	2002-2094	B60R 21/26	2002-1056	C07D 203/24	2001-4121
	2002-2467		2002-1370	C07D 207/08	2002-2581
	2002-2478	B60R 22/46	2002-1370	C07D 207/16	1998-4297
	2002-2582		2002-1371	C07D 209/08	2002-2309
A61P 37/00	2002-1548	B61D 13/00	2000-4369	C07D 209/32	2002-2616
	2002-2302	B61D 17/20	2000-4369	C07D 209/46	2002-1970
A61P 37/06	2002-1562	B61F 5/32	2002-1437	C07D 209/48	2002-1970
A61P 37/08	2002-1834	B61F 5/52	2002-1437	C07D 211/46	2002-1432
A61P 43/00	2001-4387	B61L 29/00	2001-635	C07D 211/54	2002-2309
A61P 5/24	2002-706	B61L 29/16	2001-635	C07D 211/58	2002-1830
A61P 5/26	2002-2005	B61L 29/22	2001-635		2002-2111
A61P 5/34	2002-2005	B62J 6/00	2002-873	C07D 211/66	2002-1830
A61P 7/00	2002-2281	B62K 19/18	2002-512	C07D 213/30	2002-2111
A61P 7/02	2002-1432	B62L 3/00	2001-4672		2002-2539
	2002-1487	B62L 3/08	2001-4672	C07D 213/54	2001-3930
	2002-2616	B62L 5/16	2001-4672	C07D 213/61	2002-2111
A61P 9/00	2002-1086	B62M 25/00	2002-825	C07D 213/64	2002-1508
	2002-1548		2002-826	C07D 213/70	2002-2309
	2002-1746	B62M 25/02	2002-826	C07D 213/73	2001-3930
	2002-2497	B62M 9/00	2001-2394	C07D 213/75	2002-2412
A61P 9/02	2002-1834		2001-3287	C07D 213/80	2002-2539
A61P 9/06	2002-1834	B62M 9/12	2001-2394	C07D 213/82	2001-2450
A61P 9/10	2002-1332	B65B 1/04	2001-3075		2002-219
	2002-1432	B65B 1/08	2001-3075		2002-1644
	2002-1911	B65B 1/20	2001-3075	C07D 213/89	2002-2359
	2002-2196	B65B 1/28	2001-3075		2002-2360
	2002-2200	B65B 43/42	2001-3075		2002-2582
	2002-2465	B65B 61/26	1998-672	C07D 215/16	2002-219
	2002-2616	B65H 63/00	2001-121	C07D 215/22	2002-1970
B01B 1/00	2001-4234	C01B 33/32	2001-3088	C07D 217/02	2002-2309
B01D 46/04	2002-1396	C02F 1/52	2001-675	C07D 217/24	2002-1911
B01D 46/24	2002-1396	C02F 1/78	2002-1331		2002-1970
B01D 53/02	2002-1212	C02F 3/02	2002-1331	C07D 231/10	2002-219
B01D 53/12	2001-811	C02F 3/12	2001-675	C07D 233/64	2002-1292
B01F 13/10	2002-1694	C03C 27/12	2001-3088	C07D 233/84	2002-2309
B01F 3/08	2002-1694	C04B 12/04	2001-3960	C07D 233/88	2002-1834
B01F 3/10	2002-853	C04B 18/14	2002-286	C07D 239/28	2002-2111
B01J 19/00	2001-4234	C04B 35/83	2001-3206	C07D 239/36	2002-1970
B01J 19/24	2002-1731	C04B 41/68	2001-3960	C07D 239/90	2002-1970
B01J 23/44	2002-1630	C04B 7/42	2001-3445	C07D 241/04	2002-2074
B01J 23/52	2002-2002	C06B 25/00	1999-1223	C07D 241/24	2002-2111
B01J 23/66	2002-2565	C06D 5/00	2002-1056	C07D 241/44	2001-3465
B01J 31/06	2002-1552	C07B 33/00	2002-2565		2002-219
B01J 35/10	2002-2002	C07B 53/00	2001-4121	C07D 243/08	2002-2281
B05C 1/08	2002-444	C07C 13/465	2002-1821	C07D 249/02	2002-2465
B21B 27/00	2001-3671	C07C 13/567	2002-1821	C07D 251/12	2002-219
B21D 5/02	2001-4124	C07C 211/03	1999-2152	C07D 261/04	2002-1292
B22C 1/22	2002-823	C07C 227/04	2001-4121	C07D 261/10	2002-219
B22C 9/04	2002-1393	C07C 227/10	2001-4121	C07D 261/20	2001-4657
B22F 1/00	2001-1699	C07C 227/26	2001-4121	C07D 263/06	1998-4297
B22F 3/02	2001-1699	C07C 233/75	2002-2111	C07D 263/24	2002-1548
B24B 11/00	2001-760	C07C 233/78	2002-2111	C07D 263/32	2002-1292
B24B 7/00	2001-760	C07C 235/06	1999-1223	C07D 271/12	2002-2309
B28B 21/52	2001-3206	C07C 235/24	1999-1223	C07D 275/02	2002-219
B28B 3/20	2001-3206	C07C 235/64	1998-4297	C07D 277/00	2002-2079
B28B 3/24	2001-3206	C07C 237/08	2002-138	C07D 277/24	2002-1292
B28B 3/26	2001-3206	C07C 243/28	1999-1223	C07D 277/28	2002-1292
B29C 41/22	2002-1193	C07C 245/08	1998-4297	C07D 277/56	2002-2412
B29C 47/06	2002-2098	C07C 251/24	1998-4297	C07D 285/06	2002-219
B29C 65/02	2001-4546	C07C 251/86	1998-4297	C07D 285/12	2002-2111
B29C 65/10	2002-2364	C07C 253/30	2002-2520	C07D 285/14	2002-2309
B29C 70/30	2002-490	C07C 255/23	2002-2520	C07D 295/027	2002-2603
	2002-512	C07C 259/10	2002-2509	C07D 295/073	2002-2070
	2002-513	C07C 271/12	2002-2111		2002-2074
B29D 23/00	2002-490	C07C 271/20	2002-2111	C07D 295/096	2002-2070
B29D 9/00	2002-490	C07C 271/22	1999-2998		2002-2074
	2002-512	C07C 271/28	2002-2111	C07D 295/104	2002-2603
	2002-513	C07C 275/14	2002-2111	C07D 295/14	2002-2463
B32B 15/01	2001-4234	C07C 275/50	2002-2412	C07D 295/155	2002-2070
B32B 27/34	2001-4259	C07C 277/00	2001-4657		2002-2074
B32B 5/02	2001-4512	C07C 279/22	2002-2465	C07D 295/22	2002-2309
B41F 13/26	2002-2077	C07C 309/59	2002-2003	C07D 301/10	2002-2002

C07D 303/38	1999-2998		2002-2496	C11D 3/22	2002-1828
C07D 303/40	1999-2998		2002-2582	C11D 3/50	2002-1828
C07D 303/46	1999-2998	C07D 413/14	2002-1746	C12N 1/21	2002-1449
C07D 307/24	2002-1548		2002-1830		2002-2444
C07D 307/68	2002-2509		2002-2319	C12N 15/31	2002-2444
C07D 307/82	2002-2111		2002-2389	C12N 15/40	2002-2554
C07D 307/91	2002-2309		2002-2496	C12N 15/62	2001-3575
C07D 309/04	2002-2111	C07D 417/04	2002-1292		2001-3576
C07D 317/28	2002-2111		2002-1834		2001-4387
C07D 317/46	2002-2111		2002-2420		2002-1303
C07D 319/20	2002-2111	C07D 417/06	2002-1292	C12N 15/82	2002-2502
C07D 333/34	2002-2309		2002-2581	C12N 5/08	2001-3575
C07D 333/38	2002-219	C07D 417/12	2002-219	C12N 5/10	2001-4387
C07D 333/62	2002-2309		2002-2496	C12N 7/01	2002-1303
C07D 401/04	2002-2309		2002-2582	C12N 9/10	2002-2502
	2002-2420	C07D 417/14	2002-2496	C12N 9/18	2002-1449
	2002-2603		2002-2616	C12P 17/04	2002-1449
C07D 401/06	2002-2281	C07D 419/06	1999-2998	C12P 41/00	2002-1449
	2002-2603	C07D 451/02	2001-3465	C12P 7/64	2002-2502
C07D 401/08	2001-3775	C07D 471/04	2002-1970	C12Q 1/48	2002-2502
C07D 401/12	2002-219		2002-2305	C12Q 1/68	2001-3575
	2002-1830		2002-2319		2001-3576
	2002-1834		2002-2628	C21D 1/25	2001-3225
	2002-2309	C07D 471/10	2002-1830	C21D 9/00	2001-3671
	2002-2420	C07D 471/14	2002-1830	C22B 1/00	2001-3290
	2002-2496	C07D 473/40	2001-4163	C22B 1/06	2001-3290
	2002-2582	C07D 477/00	1998-4297	C22B 3/18	2001-3290
C07D 401/14	2002-1610	C07D 487/04	2002-2305	C22C 37/08	2001-3671
	2002-1644	C07D 487/08	2001-3465	C22C 38/04	2002-796
	2002-1830	C07D 491/08	2002-1830	C22C 38/26	2001-3818
	2002-1834	C07D 493/08	2002-219	C22C 38/48	2001-3225
	2002-2582	C07D 495/04	2002-1970	C23C 20/02	2002-552
	2002-2616		2002-2305	C23G 5/02	2001-3019
	2002-2628	C07D 495/08	2002-219	D01D 5/00	2000-4785
C07D 403/04	2002-1292		2002-1830	D01F 9/00	2000-4785
	2002-1746	C07D 498/04	2002-2305		2000-4786
	2002-1834	C07D 499/00	1998-4297	D01G 15/84	2002-417
C07D 403/06	2002-2581	C07D 501/24	1998-4297	D01G 15/88	2002-417
	2002-2603	C07D 501/34	1998-4297	D01G 15/92	2002-417
C07D 403/08	2001-3775	C07D 501/46	1998-4297	D01H 13/14	2002-752
C07D 403/12	2002-1834	C07D 513/04	2002-2309	D01H 13/22	2002-752
	2002-2420	C07F 19/00	2002-30	D01H 4/22	2001-848
	2002-2496	C07F 7/08	2002-1821	D02G 3/48	2001-3236
	2002-2616	C07F 7/18	1999-2998	D04B 25/02	2002-734
C07D 403/14	2002-1292	C07F 9/09	1999-1223	D07B 1/06	2001-3236
	2002-1834	C07F 9/165	2002-2111	D21F 11/00	2000-4785
	2002-2319	C07F 9/22	2001-2908		2000-4786
	2002-2497	C07F 9/24	2002-2111	E02B 15/08	2001-636
C07D 405/04	2002-1834	C07F 9/58	2002-2111	E02B 15/10	2001-636
	2002-2420	C07K 14/08	2002-1303	E02F 3/96	2002-828
C07D 405/06	2002-1292		2002-2554	E03C 1/22	2001-4264
	2002-2281	C07K 14/47	2001-3575	E03C 1/244	2001-4264
C07D 405/12	1999-2998		2001-3576	E03F 5/10	2002-1482
	2001-3465	C07K 14/575	2002-2469	E04B 9/18	2002-887
	2002-219	C07K 14/71	2001-4387	E04C 2/22	2002-2098
	2002-1548	C07K 16/18	2001-3575	E04C 2/32	2002-887
	2002-1911		2001-3576	E04D 13/16	2002-887
	2002-2359	C07K 16/40	2002-2502	E04D 3/30	2002-887
	2002-2360	C07K 19/00	2001-3575	E04D 3/36	2002-887
	2002-2581	C07K 5/00	2002-2628	E04F 13/08	2002-544
C07D 405/14	2002-219	C07K 5/065	2002-2583	E04H 17/10	1999-2628
	2002-1830	C08F 10/00	2002-1821	E04H 17/14	1999-2628
	2002-2302	C08F 14/06	2002-1527	E04H 17/16	1999-2628
	2002-2319	C08F 4/02	2002-1401	E06B 3/02	2002-892
	2002-2389	C08F 4/34	2002-1527	E06B 3/54	2002-363
C07D 407/12	2002-2496	C08F 4/64	2002-1401	E06B 5/16	2001-3088
C07D 409/04	2002-1834	C08F 4/642	2001-3865	E06B 9/17	2001-694
	2002-2280		2002-1821	E21C 35/08	2002-790
C07D 409/06	2002-1292	C08G 65/10	2002-1552	F01D 5/14	2002-1732
	2002-2302	C08J 5/18	2001-3865	F04B 1/07	2002-2062
C07D 409/12	2002-219		2001-4134	F04B 7/06	2002-2062
	2002-1548	C08K 3/38	2002-823	F04B 9/08	2002-703
	2002-2359	C08L 23/10	2001-4144	F04C 2/08	2002-1352
	2002-2360	C08L 23/16	2001-3865	F16B 13/08	2002-363
	2002-2496	C08L 23/28	2001-4144	F16B 31/00	2001-676
C07D 409/14	2002-1830	C08L 67/02	2001-4546	F16B 37/04	2002-887
	2002-2302	C09B 67/08	2000-2813	F16F 15/023	2002-1115
	2002-2496	C09C 1/36	2000-2813	F16H 55/30	2001-3287
C07D 411/12	2002-219	C09D 167/00	2001-54	F16K 17/36	2001-3215
C07D 413/06	2002-1292	C09D 175/06	2001-54	F16K 5/16	2001-3062
	2002-2581	C09K 21/02	2001-3088	F16L 11/04	2001-4259
C07D 413/10	2002-2389	C10L 10/04	2002-1730	F16L 3/24	2002-887
C07D 413/12	2002-1548	C11B 1/00	2002-2502	F16L 59/10	2002-747
	2002-1911	C11C 1/00	2002-2502	F23D 1/00	2002-999
	2002-2359	C11D 1/02	2002-722	F23G 5/02	2002-999
	2002-2360	C11D 3/12	2002-1828	F23H 11/18	2002-1723

F23K 1/00	2002-999
F23K 5/10	2002-999
F23N 5/24	2001-2865
F24D 3/14	1999-3853
F24J 2/46	2002-747
F27B 19/04	2001-2864
F27B 3/19	2001-3496
F28D 9/00	2001-4234
F41A 33/00	2001-595
F41A 3/36	2001-801
G01B 11/04	2001-121
G01B 11/08	2001-121
G01K 17/08	2002-602
G01K 7/00	2002-1066
G01K 7/02	2001-3401
G01N 21/00	2001-121
G01N 33/487	2002-2206
G01N 33/49	2002-2206
G01N 33/53	2001-3576
G01N 33/573	2002-2502
G01N 33/574	2001-3575
G02B 25/00	2001-868
G02B 27/09	2001-4712
G04B 15/00	2001-534
G05D 23/00	2002-603
G05D 23/19	2002-602
G05F 1/44	2002-717
G06F 13/38	2001-720
G06F 15/16	2002-1780
G06F 17/60	2002-30
G06K 19/00	2001-924
G06T 17/40	2001-898
G07F 11/42	2001-4535
G09F 13/04	2002-91
G11B 20/10	2001-4489
G21C 19/32	2001-4585
G21C 9/016	2001-650
G21F 5/06	2001-3251
G21F 5/14	2001-3251
G21F 9/36	2001-4585
H01B 3/12	2002-633
H01C 7/04	2001-3401
H01F 1/22	2001-1699
H01H 85/042	2002-519
H01H 85/055	2002-519
H01R 12/32	2002-108
H01R 9/16	2002-550
H01S 3/10	2002-271
H01S 5/10	2002-271
H02G 3/04	2002-747
H02G 3/30	2002-887
H04B 7/00	2002-508
H04N 1/191	2001-4712

Seznam přihlašovatelů zveřejněných přihlášek vynálezů

(71)	(21)	(51)
ABBOTT GMBH & CO. KG, Ludwigshafen, DE;	2002-936	C 07 D 487/04
ACF ENGINEERING & AUTOMATION GMBH, Steyr, AT;	2001-4124	B 65 D 6/00
ADAMEC Zdeněk Ing., Razová, CZ;	2001-730	B 09 B 3/00
ADAMUS Jan, Lodz, PL;	2001-2450	C 07 D 213/80
AKZO NOBEL N. V., Arnhem, NL;	2002-2320	A 61 K 31/55
ALCOA DEUTSCHLAND GMBH VERPACKUNGSWERKE, Worms, DE;	2002-848	B 67 C 7/00
ALPHARMA-ISIS GMBH & CO. KG, Langenfeld, DE;	1999-1223	C 07 C 203/04
ALSTOM POWER TURBINEN GMBH, Nürnberg, DE;	2002-1454	F 01 D 3/04
AMECON CZECH, S. R. O., Praha, CZ;	2001-720	G 06 F 13/00
AMR AMARANTH, A. S., Hradec Králové, CZ;	2001-813	A 23 L 1/29
AMSTED INDUSTRIES INCORPORATED, Chicago, IL, US;	2002-796	C 22 C 38/02
ARCMET TECHNOLOGIE GMBH, Linz, AT;	2001-3496	F 27 D 3/14
ASAHI GLASS COMPANY, LIMITED, Tokyo, JP;	2002-625	B 29 C 47/00
ASCO CONTROLS B. V., Scherpenzeel, NL;	2002-1396	F 16 K 31/40
ASER, Saint-Chamond, FR;	2001-3021	F 16 G 3/00
ASHLAND-SÜDCHEMIE-KERNFEST GMBH, Hilden, DE;	2002-823	C 08 K 3/24
ASTENJOHNSON, INC., Kanata, CA;	2002-1719	D 21 F 1/48
ASTRAZENECA AB, Södertälje, SE;	2001-3930	C 07 D 211/34
ASTRAZENECA AB, Södertälje, SE;	2002-2152	A 61 M 15/00
ATLAS COPCO AIRPOWER, NAAMLOZE VENNOOTSCHAP, Wilrijk, BE;	2002-1600	H 02 K 3/14
ATOTECH DEUTSCHLAND GMBH, Berlin, DE;	2001-4234	B 32 B 3/26
AVENTIS CROPSCIENCE GMBH, Frankfurt, DE;	2002-1468	A 01 N 47/36
AVENTIS CROPSCIENCE GMBH, Frankfurt, DE;	2002-2090	A 01 N 47/36
AVENTIS CROPSCIENCE GMBH, Frankfurt, DE;	2002-2003	C 07 D 239/42
AVENTIS CROPSCIENCE S. A., Lyon, FR;	2002-2359	C 07 D 213/81
AVENTIS CROPSCIENCE S. A., Lyon Cedex, FR;	2002-2360	C 07 D 213/81
AVENTIS PHARMACEUTICALS INC., Bridgewater, NJ, US;	2002-2467	C 07 D 405/04
AVENTIS PHARMA DEUTSCHLAND GMBH, Frankfurt, DE;	2002-2465	C 07 D 233/64
AVENTIS PHARMA DEUTSCHLAND GMBH, Frankfurt, DE;	2002-2583	C 07 K 5/09
AVENTIS PHARMA S. A., Antony-Puteaux, FR;	2001-4163	C 07 D 473/16
AVENTIS PHARMA S. A., Antony, FR;	2002-2360	C 07 D 213/81
AŽD PRAHA S. R. O., Praha, CZ;	2001-635	B 61 L 29/28
A. CARLSSON RESEARCH AB, Göteborg, SE;	2002-2070	C 07 D 211/18
A. CARLSSON RESEARCH AB, Göteborg, SE;	2002-2074	C 07 D 211/18
A. RAYMOND & CIE, Grenoble, FR;	2001-631	F 16 B 19/04
A. RAYMOND & CIE, Grenoble, FR;	2002-1899	H 02 G 3/30
A. RAYMOND & CIE, Grenoble, FR;	2002-2364	C 09 J 5/06
A+ SCIENCE INVEST AB, Göteborg, SE;	2002-1989	A 61 K 31/702
BASELL TECHNOLOGY COMPANY B. V., Hoofddorp, NL;	2001-4259	B 32 B 27/08
BASF AKTIENGESELLSCHAFT, Ludwigshafen, DE;	2001-3775	C 07 D 235/06
BASF AKTIENGESELLSCHAFT, Ludwigshafen, DE;	2001-4546	B 32 B 7/04
BASF AKTIENGESELLSCHAFT, Ludwigshafen, DE;	2002-2502	C 12 N 15/54
BASF AKTIENGESELLSCHAFT, Ludwigshafen, DE;	2002-2301	A 01 N 63/00
BASF AKTIENGESELLSCHAFT, Ludwigshafen, DE;	2002-1885	B 29 B 13/06
BASF AKTIENGESELLSCHAFT, Ludwigshafen, DE;	2002-1730	C 10 L 1/22
BASF AKTIENGESELLSCHAFT, Ludwigshafen, DE;	2002-851	C 07 C 51/00
BASF AKTIENGESELLSCHAFT, Ludwigshafen, DE;	2002-1449	C 12 N 15/55
BASF CORPORATION, Mount Olive, NJ, US;	2002-1731	C 08 G 65/26
BAYER AKTIENGESELLSCHAFT, Leverkusen, DE;	2002-1552	B 01 J 27/26
BAYER AKTIENGESELLSCHAFT, Leverkusen, DE;	2002-2002	B 01 J 23/50
BAYER AKTIENGESELLSCHAFT, Leverkusen, DE;	2002-2079	A 01 N 43/653
BAYER AKTIENGESELLSCHAFT, Leverkusen, DE;	2002-1921	B 01 J 27/26
BAYER AKTIENGESELLSCHAFT, Leverkusen, DE;	2002-854	C 09 B 55/00
BAYER AKTIENGESELLSCHAFT, Leverkusen, DE;	2002-648	C 07 C 201/08
BAYER AKTIENGESELLSCHAFT, Leverkusen, DE;	2002-2565	C 07 D 301/10
BAYER AKTIENGESELLSCHAFT, Leverkusen, DE;	2002-1886	C 25 B 9/00
BAYER AKTIENGESELLSCHAFT, Leverkusen, DE;	2002-1728	A 01 N 47/36
BAYER AKTIENGESELLSCHAFT, Leverkusen, DE;	2002-1800	B 29 C 45/14
BECKMANN Alexander, Wesel, DE;	2001-3290	C 22 B 15/00

BENTELER AUTOMOBILTECHNIK GMBH & CO. KG, Paderborn, DE;	2002-577	B 60 G 11/54
BIOCRYST PHARMACEUTICALS, INC., Birmingham, AL, US;	2001-4657	C 07 C 279/16
BOEHRINGER INGELHEIM PHARMA KG, Ingelheim/Rhein, DE;	2002-1487	A 61 K 31/519
BOEHRINGER INGELHEIM PHARMA KG, Ingelheim am Rhein, DE;	2002-2283	C 07 C 271/00
BOEHRINGER INGELHEIM PHARMA KG, Ingelheim/Rhein, DE;	2002-2628	C 07 D 401/04
BOEHRINGER INGELHEIM PHARMA KG, Ingelheim/Rhein, DE;	2002-2281	C 07 D 241/04
BOEHRINGER INGELHEIM VETMEDICA GMBH, Ingelheim am Rhein, DE;	2002-2554	C 12 N 7/04
BP CHEMICALS LIMITED, London, GB;	2001-3865	C 08 F 210/16
BRILLUX GMBH & CO. KG, Münster, DE;	2002-780	C 04 B 26/04
BRISTOL-MYERS SQUIBB COMPANY, Princeton, NJ, US;	2001-4169	C 07 D 487/04
BRUGG ROHRSYSTEME GMBH, Wunstorf, DE;	2002-747	F 16 L 59/00
BRYANT GROUP PLC, Solihull, GB;	2002-1482	E 03 F 1/00
BT MAGNET-TECHNOLOGIE GMBH, Herne, DE;	2001-1699	C 22 C 33/02
BUNDESDRUCKEREI GMBH, Berlin, DE;	2001-3090	B 32 B 31/08
BYUN Moo-Won, Seoul, KR;	2001-4621	B 29 C 47/02
CAMPAGNOLO SRL, Vicenza, IT;	2002-490	B 29 C 70/06
CAMPAGNOLO SRL, Vicenza, IT;	2002-512	B 29 C 70/06
CAMPAGNOLO SRL, Vicenza, IT;	2002-513	B 29 C 70/06
CECA S. A., Puteaux, FR;	2002-1212	B 01 J 20/18
CELANESE INTERNATIONAL CORPORATION, Dallas, TX, US;	2002-1630	B 01 J 23/52
CHEMAGIS LTD., Bnei Brak, IL;	2002-138	C 07 C 231/12
CHEMOLAK, A. S., Smolenice, SK;	2001-54	C 09 D 5/30
CONTITECH PROFILE GMBH, Hannover, DE;	2000-4243	E 05 F 15/00
COOPER (U. K.) LIMITED, Burton-on-the Wolds, GB;	2002-519	H 01 H 85/00
CORIXA CORPORATION, Seattle, WA, US;	2001-3527	C 07 K 14/47
CORIXA CORPORATION, Seattle, WA, US;	2001-3575	C 12 N 15/12
CORIXA CORPORATION, Seattle, WA, US;	2001-3576	C 12 N 15/12
CRC CHEMICAL RESEARCH COMPANY LIMITED, Monaghan, IE;	2001-3482	C 04 B 28/26
CRS HOLDINGS, INC., Wilmington, DE, US;	2001-3225	C 22 C 38/42
CYBELE ENVIRONNMENT, Lens, FR;	2001-4100	B 65 D 19/32
ČESKO-MORAVSKÝ KAPITÁL A. S., Kroměříž, CZ;	2001-849	B 01 J 19/12
ČUKA Filip, Praha, CZ;	2001-888	B 42 D 15/02
ČZ STRAKONICE, A. S., Strakonice, CZ;	2001-595	F 41 A 11/02
ČZ STRAKONICE, A. S., Strakonice, CZ;	2001-596	F 41 A 11/02
DAICEL CHEMICAL INDUSTRIES, LTD., Sakai-shi, JP;	2002-1056	C 01 G 1/08
DAICEL CHEMICAL INDUSTRIES, LTD., Sakai-shi, JP;	2002-1371	F 42 B 3/12
DAICEL CHEMICAL INDUSTRIES, LTD., Sakai-shi, JP;	2002-1946	B 60 R 21/26
DAICEL CHEMICAL INDUSTRIES, LTD., Sakai-shi, JP;	2002-1370	F 42 B 3/12
DAIOS Asterios D., Naousa, GR;	2002-677	A 01 G 13/02
DBT GMBH, Lünen, DE;	2002-790	E 21 C 35/12
DBT GMBH, Lünen, DE;	2002-914	F 15 B 13/044
DB CARGO AG, Berlin, DE;	2001-2766	B 61 D 45/00
DEBIOPHARM S. A., Lausanne, CH;	2002-291	A 61 K 31/282
DEGUSSA AG, Düsseldorf, DE;	2002-549	C 09 C 1/50
DOLEŽAL Zdeněk, Bradlecká Lhota, CZ;	2001-534	G 04 B 15/14
DOW AGROSCIENCES LLC, Indianapolis, IN, US;	2002-219	C 07 D 213/81
DRAHTCORD SAAR GMBH & CO. KG, Merzig, DE;	2001-3236	D 02 G 1/02
DSM N. V., Heerlen, NL;	2002-1446	C 07 K 5/06
DUMOUCHEL Catherine, Saint-Maur, FR;	2001-4100	B 65 D 19/32
DYNEON GMBH & CO. KG, Burgkirchen, DE;	2002-128	C 02 F 1/42
EDER Karel, Praha, CZ;	2001-763	B 44 F 1/00
EGIS GYÓGYSZERGYÁR RT., Budapest, HU;	2002-2463	C 07 D 281/16
EISENMANN MASCHINENBAU KG, Böblingen, DE;	2001-1993	F 23 G 7/06
EISENWERK SULZAU-WERFEN R. & E. WEINBERGER AG, Tenneck, AT;	2001-3671	C 22 C 37/04
ELF ANTAR FRANCE, Puteaux, FR;	2002-1694	C 10 L 1/32
ELI LILLY AND COMPANY, Indianapolis, IN, US;	1999-2998	C 07 D 413/06
ELI LILLY AND COMPANY, Indianapolis, IN, US;	2002-1644	C 07 D 401/12
EMISPHERE TECHNOLOGIES, INC., Tarrytown, NY, US;	2002-1554	C 07 C 59/90
EMISPHERE TECHNOLOGIES, INC., Tarrytown, NY, US;	2002-1570	C 07 C 229/36
ENVITES SPOL. S R. O., Brno, CZ;	2001-675	C 02 F 3/02
EXXON CHEMICAL PATENTS INC., Baytown, TX, US;	2001-4144	C 08 L 23/22
FELTEN & GUILLEAUME AG, Köln, DE;	2001-4330	H 01 H 3/30
FERRING BV, Hoofddorp, NL;	2002-1520	C 07 D 207/16
FERRING BV, Hoofddorp, NL;	2002-2305	C 07 D 403/12
FISCHERWERKE ARTUR FISCHER GMBH & CO. KG, Waldachtal, DE;	1998-2953	E 01 C 13/08

FISCHERWERKE ARTUR FISCHER GMBH & CO. KG, Waldachtal, DE;	2002-363	E 04 F 13/08
FISCHERWERKE ARTUR FISCHER GMBH & CO. KG, Waldachtal, DE;	2002-853	B 01 F 5/02
FLORINO Marc, Cagnes Sur Mer, FR;	2002-1991	B 65 D 21/02
FORTUM ENGINEERING OY, Fortum, FI;	2002-999	F 23 C 1/00
FOUNTAIN INDUSTRIES EUROPE S. A., Braine-l´Alleud, BE;	2001-4535	A 47 F 1/03
FOURNIER INDUSTRIE ET SANTE, Chenove, FR;	2002-2200	C 07 H 15/203
FOURNIER INDUSTRIE ET SANTE, Chenove, FR;	2002-2196	C 07 H 15/203
FRAUNHOFER-GESELLSCHAFT ZUR FÖRDERUNG DER ANGEWANDTEN FORSCHUNG E. V., München, DE;	2001-1699	C 22 C 33/02
FREIBERGER COMPOUND MATERIALS GMBH, Freiberg, DE;	2002-2365	B 28 D 5/00
FRIATEC AKTIENGESELLSCHAFT, Mannheim, DE;	2002-1119	B 21 D 3/05
FRYČEK Milan, Přerov, CZ;	2001-626	F 24 J 2/08
FUMAPHARM AG, Muri, CH;	2002-1522	A 61 K 31/194
FURUKAWA CO., LTD., Tokyo, JP;	2001-2768	H 01 S 3/00
F. HOFFMANN-LA ROCHE AG, Basle, CH;	2002-1220	C 07 D 471/04
F. HOFFMANN-LA ROCHE AG, Basle, CH;	2002-2412	C 07 D 277/46
F. HOFFMANN-LA ROCHE AG, Basle, CH;	2002-1610	C 07 D 403/14
F. HOFFMANN-LA ROCHE AG, Basle, CH;	2002-1657	A 61 K 31/192
F. L. SMIDTH & CO. A/S, Valby, DK;	2002-380	F 23 G 5/26
G.A.S. ENERGIETECHNOLOGIE GMBH, Krefeld, DE;	2001-3389	C 10 L 3/06
GEBICKI Jerzy, Lodz, PL;	2001-2450	C 07 D 213/80
GEBRÜDER LOEPFE AG, Wetzikon, CH;	2002-752	B 65 H 63/06
GENERAL ELECTRIC COMPANY, Schenectady, NY, US;	2002-1732	F 01 D 11/02
GERLOFF Michael Dr., Eschwege, DE;	2001-4264	E 03 C 1/20
GLAXO GROUP LIMITED, Greenford, GB;	2001-2908	C 07 H 19/20
GLAXO GROUP LIMITED, Greenford, GB;	2002-1802	C 07 D 239/42
GNB GESELLSCHAFT FÜR NUKLEAR-BEHÄLTER MBH, Essen, DE;	2001-3251	G 21 F 5/08
GOLLE Hermann, Dresden, DE;	2002-2062	F 04 B 1/30
GREENBRIER GERMANY GMBH, Hameln, DE;	2001-2766	B 61 D 45/00
GRÖSSER Hans Karl, Hanau, DE;	2002-1857	A 61 B 5/05
GRÜNENTHAL GMBH, Aachen, DE;	1998-4297	C 07 C 251/16
G. D. SEARLE & CO., Skokie, IL, US;	2001-2321	A 61 K 45/06
G. D. SEARLE & CO., Skokie, IL, US;	2001-2320	A 61 K 45/06
HÄBERLE Ludwig, Möhnesee-Günne, DE;	1999-2628	E 04 H 17/20
HANMI PHARM. CO., LTD., Kyungki-do, KR;	2002-2514	A 01 K 67/027
HANS OETIKER AG MASCHINEN- UND APPARATEFABRIK, Horgen, CH;	2002-2127	F 16 L 33/02
HARALD ZAHN GMBH, Wiesloch, DE;	2002-887	E 04 D 3/35
HEIDELBERGER DRUCKMASCHINEN AKTIENGESELLSCHAFT, Heidelberg, DE;	2001-4712	B 41 J 2/45
HEIDELBERGER DRUCKMASCHINEN AKTIENGESELLSCHAFT, Heidelberg, DE;	2002-271	G 11 B 7/00
HORÁČEK Ludvík Ing., Bruntál, CZ;	2001-827	E 02 B 8/08
HORÁČEK Miroslav, Teplice, CZ;	2001-533	F 02 M 25/10
HÖRMANN KG BRANDIS, Brandis, DE;	2002-1530	E 06 B 3/82
HORMOS MEDICAL CORPORATION, Turku, FI;	2002-2469	C 12 Q 1/68
HP-CHEMIE PELZER RESEARCH AND DEVELOPMENT LTD., Waterford, IE;	2002-453	B 60 R 13/08
HTS INTERNATIONAL TRADING AG, Baar, CH;	2002-2464	A 47 K 5/12
HUMATRO CORPORATION, New York, NY, US;	2000-4785	C 08 L 3/02
HUMATRO CORPORATION C/O LADAS & PARRY, New York, NY, US;	2000-4786	C 08 L 3/02
H. LUNDBECK A/S, Valby-Copenhagen, DK;	2002-2319	C 07 D 403/02
H. LUNDBECK A/S, Valby-Copenhagen, DK;	2002-2603	C 07 D 403/04
H. LUNDBECK A/S, Valby-Copenhagen, DK;	2002-2627	C 07 D 307/88
H. LUNDBECK A/S, Valby-Copenhagen, DK;	2002-2601	C 07 D 307/88
H. LUNDBECK A/S, Valby-Copenhagen, DK;	2002-2489	C 07 D 403/04
H. LUNDBECK A/S, Valby-Copenhagen, DK;	2002-2280	C 07 D 405/04
IBM UNITED KINGDOM LIMITED, Portsmouth, GB;	2002-1780	H 04 L 29/06
IGENEON KREBS-IMMUNTHERAPIE FORSCHUNGS- UND ENTWICKLUNGS-AG, Wien, AT;	2002-1707	A 61 K 39/395
INDAG GESELLSCHAFT FÜR INDUSTRIEBEDARF MBH & CO. BETRIEBS KG, Eppelheim, DE;	2002-765	B 65 B 61/20
INDENA S. P. A., Milano, IT;	2002-2478	C 07 D 305/14
INDENA S. P. A., Milano, IT;	2002-2490	C 07 D 305/14
INEKON GROUP, A.S., Praha, CZ;	2000-4369	B 61 D 3/10
INTERNATIONAL BUSINESS MACHINES CORPORATION, Armonk, NY, US;	2002-1780	H 04 L 29/06

INTRINSIC ORTHOPEDICS, INC., Wilmington, MA, US;	2002-571	A 61 F 2/44
ISENMANN SIEBE GMBH, Karlsruhe, DE;	2002-502	B 07 B 1/04
ISOLIT - BRAVO SPOL. S R.O., Jablonné n. Orlicí, CZ;	2002-1066	A 47 J 37/12
ISOSPORT VERBUNDBAUTEILE GESELLSCHAFT M. B. H., Eisenstadt, AT;	2002-2098	E 04 C 2/296
IVAX-CR A. S., Opava, CZ;	2001-894	A 61 K 35/78
JENAPHARM GMBH & CO. KG, Jena, DE;	2002-706	A 61 K 31/565
JENAPHARM GMBH & CO. KG, Jena, DE;	2002-2005	C 07 J 53/00
JERINI AG, Berlin, DE;	2002-660	G 01 N 33/68
JOHNSON & JOHNSON INDÚSTRIA E COMÉRCIO LTDA, Sao Paulo, BR;	2001-1574	A 61 F 13/534
JOHNSON & JOHNSON INDÚSTRIA E COMÉRCIO LTDA, San Paulo, BR;	2001-3291	A 61 F 13/15
JUKI COPRPORATION, Chofu-shi, JP;	2001-2740	D 05 B 71/00
JUKI CORPORATION, Chofu-shi, JP;	2001-3145	D 05 B 71/00
J. EBERSPÄCHER GMBH & CO., Esslingen, DE;	2002-596	G 08 C 25/00
J. EBERSPÄCHER GMBH & CO., Esslingen, DE;	2002-700	F 04 B 53/10
J. EBERSPÄCHER GMBH & CO., Esslingen, DE;	2002-789	F 23 Q 7/08
J. EBERSPÄCHER GMBH & CO., Esslingen, DE;	2002-703	B 60 H 1/00
J. EBERSPÄCHER GMBH & CO. KG, Esslingen, DE;	2002-353	F 02 M 25/00
KALOUS Jan, Praha, CZ;	2001-924	G 07 C 11/00
KANEKA CORPORATION, Osaka-shi, JP;	2001-4121	C 07 D 203/08
KAŠÁK Lubomír Ing., Příbram, CZ;	2001-870	C 01 B 31/10
KAŠTÁNEK František Prof. Ing. DrSc., Kladno, CZ;	2001-870	C 01 B 31/10
KAUHANEN Jussi, Kuopio, FI;	2002-2469	C 12 Q 1/68
KHOURI Anthony, Bankstown, AU;	2002-1193	B 28 C 5/42
KKW KULMBACHER KLIMAGERÄTE-WERK GMBH, Kulmbach, DE;	2002-286	C 09 K 5/00
KLÍR Tomáš Ing., Poděbrady, CZ;	2001-899	F 01 K 11/00
KM EUROPA METAL AKTIENGESELLSCHAFT, Osnabrück, DE;	2002-544	E 04 F 13/12
KNOLL GMBH, Ludwigshafen, DE;	2001-3284	A 61 K 31/137
KNORR-BREMSE SYSTEME FÜR NUTZFAHRZEUGE GMBH, München, DE;	2002-1316	F 16 D 55/00
KOREA ADVANCED INSTITUTE OF SCIENCE AND TECHNOLOGY, Daejeon, KR;	2002-2514	A 01 K 67/027
KOREA RESEARCH INSTITUTE OF BIOSCIENCE AND BIOTECHNOLOGY, Daejeon, KR;	2002-2514	A 01 K 67/027
KOVÁŘ Josef, Praha, CZ;	2001-636	E 02 B 15/04
KRAFT CANADA, INC., Don Mills, CA;	2000-3068	B 65 D 71/00
KRONE GMBH, Berlin, DE;	2002-1907	H 01 R 24/04
KRUPP BILSTEIN GMBH, Ennepetal, DE;	2002-221	B 25 B 13/46
KRUPP POLYSIUS AG, Beckum, DE;	2001-3445	C 04 B 7/43
KTSO, A. S., Praha, CZ;	2001-589	A 01 K 95/00
KVG TECHNOLOGIES, INC., East Walpole, MA, US;	2002-1263	H 01 M 4/20
KYOTO PHARMACEUTICAL INDUSTRIES, LTD., Kyoto-shi, JP;	2002-1911	C 07 D 401/12
LABORATOIRE THERAMEX, Monaco, MC;	2002-1977	C 07 F 7/18
LABORATOIRE THERAMEX SAM, Monaco, MC;	2002-1691	A 61 K 31/57
LAFARGE ROOFING TECHNICAL CENTERS GMBH, Oberursel, DE;	2001-3960	C 04 B 28/24
LAIRD HOLDINGS LIMITED, Edinburgh, GB;	2002-1685	B 60 J 10/00
LAIRD HOLDINGS LIMITED, Edinburgh, GB;	2002-1436	B 60 J 10/08
LATTICE INTELLECTUAL PROPERTY LTD., London, GB;	2002-278	F 16 L 41/06
LEDA´S, Bannewitz, DE;	2001-3019	B 08 B 9/093
LEGOUPIL Franck, Vire, FR;	2002-1991	B 65 D 21/02
LIEBHERR-HYDRAULIKBAGGER GMBH, Kirchdorf/Iller, DE;	2002-828	E 02 F 3/36
LILLY ICOS LLC, Wilmington, DE, US;	2002-387	A 61 K 31/4985
LONZA AG, Basel, CH;	2002-2509	C 07 C 259/06
LU, Ris-Orangis, FR;	2002-2376	A 21 D 13/00
MAINLINE CORPORATE HOLDING LIMITED, Co. Galway, IE;	2002-30	C 07 F 7/10
MAN ROLAND DRUCKMASCHINEN AG, Offenbach, DE;	2002-444	B 05 C 1/00
MAN ROLAND DRUCKMASCHINEN AG, Offenbach, DE;	2002-2078	B 41 F 13/34
MAN ROLAND DRUCKMASCHINEN AG, Offenbach, DE;	2002-1762	B 41 F 31/00
MAN ROLAND DRUCKMASCHINEN AG, Offenbach, DE;	2002-2077	B 41 F 13/008
MATSUSHITA ELECTRIC INDUSTRIAL CO., LTD., Kadoma, JP;	2002-1889	H 04 R 3/00
MATSUSHITA ELECTRIC INDUSTRIAL CO., LTD., Kadoma, JP;	2002-769	H 04 Q 7/38
MATSUSHITA ELECTRIC INDUSTRIAL CO., LTD., Kadoma-shi, JP;	2002-1514	H 04 B 7/26
MAXXLUXX LICHTWERBUNG GMBH, Dresden, DE;	2002-91	F 21 V 8/00
MCNEIL-PPC, INC., Skillman, NJ, US;	2001-3193	A 61 F 13/15
MEDAC GESELLSCHAFT FÜR KLINISCHE SPEZIALPRÄPARATE MBH, Hamburg, DE;	2002-1562	A 61 K 31/255
MEGA A. S., Stráž pod Ralskem, CZ;	2001-811	B 09 B 3/00

MERCK PATENT GMBH, Darmstadt, DE;	2002-1822	C 07 D 405/04
MERCK PATENT GMBH, Darmstadt, DE;	2002-1847	C 07 D 495/04
MERCK PATENT GMBH, Darmstadt, DE;	2002-2616	C 07 D 401/12
MERCK PATENT GMBH, Darmstadt, DE;	2002-2539	C 07 D 213/48
MERCK PATENT GMBH, Darmstadt, DE;	2002-2309	C 07 D 215/36
MERCK & CO., INC., Rahway, NJ, US;	2002-1508	C 07 D 471/04
METAL COATINGS INTERNATIONAL INC., Chardon, OH, US;	2002-552	C 23 F 11/18
MICROSCIENCE LIMITED, Wokingham, GB;	2002-2444	C 07 K 14/255
MITSUBISHI HEAVY INDUSTRIES, LTD., Tokyo, JP;	2001-4585	G 21 F 5/00
MIYAMA KOGYO KABUSHIKI KAISHA, Soka-shi, JP;	2001-2396	E 02 D 29/12
MONSANTO TECHNOLOGY LLC, St. Louis, MO, US;	2002-2139	C 12 N 15/82
MONSANTO TECHNOLOGY LLC, St. Louis, MO, US;	2002-2134	C 07 F 9/38
MORIA SA, Antony, FR;	2002-1915	A 61 F 9/013
MSV SYSTEMS CZ S. R. O., Liberec, CZ;	2001-747	B 21 D 7/04
NEDERLANDS INSTITUUT VOOR ZUIVELONDERZOEK, Ede, NL;	2002-1832	A 01 N 37/02
NEUROGEN CORPORATION, Branford, CT, US;	2002-1086	C 07 D 487/04
NIHON NOHYAKU CO., LTD., Tokyo, JP;	2002-2111	C 07 C 233/69
NIKA HEALTH PRODUCTS LIMITED, Vaduz, LI;	2002-1216	A 61 K 9/127
NORD-MICRO AG & CO. OHG, Frankfurt/Main, DE;	2002-973	B 64 D 13/04
NORTHROP GRUMMAN CORPORATION, Los Angeles, CA, US;	2002-108	H 01 R 12/04
NOVARTIS AG, Basel, CH;	2002-2531	C 07 K 16/24
NOVARTIS AG, Basel, CH;	2002-2582	C 07 D 213/82
NOVARTIS AG, Basel, CH;	2002-2581	C 07 D 401/06
NOVÁ HUŤ, A. S., Ostrava, CZ;	2001-2864	F 27 B 17/00
NOVÁ HUŤ, A. S., Ostrava, CZ;	2001-2865	F 23 N 1/02
NPS ALLELIX CORP., Mississauga, CA;	2002-1545	C 07 C 229/00
NPS PHARMACEUTICALS, INC., Salt Lake City, UT, US;	2002-360	A 61 K 45/06
N. V. NUTRICIA, Zoetermeer, NL;	2002-2012	A 23 D 9/00
OFFSETDRUCK NÜRNBERG GMBH & CO. PAPIERVERARBEITUNGS-KOMMANDITGESELLSCHAFT, Nürnberg, DE;	2002-886	B 41 F 19/00
OSMIC, INC., Troy, MI, US;	2001-3642	G 21 K 1/06
OXY VINYLS, LP, Dallas, TX, US;	2002-1527	C 07 C 409/34
PAPERBOARD INDUSTRIES CORPORATION, Montreal, CA;	2000-3068	B 65 D 71/00
PÁVEK Ladislav, Křižanov, CZ;	2001-745	E 21 C 41/00
PAVELKA Jaroslav Ing. arch. CSc., Praha, CZ;	2001-868	G 02 B 27/04
PAVELKA Jaroslav ing. arch. CSc., Praha 6, CZ;	2001-898	G 06 T 17/00
PEREZ VALES Maria Pilar, S. Rocco a Pilli, IT;	2002-2201	G 07 F 13/02
PFIZER INC., New York, NY, US;	2002-1086	C 07 D 487/04
PFIZER PRODUCTS INC., Groton, CT, US;	1999-4388	C 07 H 17/08
PFIZER PRODUCTS INC., Groton, CT, US;	2002-1332	C 07 D 401/04
PFIZER PRODUCTS INC., Groton, CT, US;	2001-3465	C 07 D 498/04
PHARMACIA AND UPJOHN AB, Stockholm, SE;	1998-672	B 65 D 85/72
PHARMACIA & UPJOHN COMPANY, Kalamazoo, MI, US;	2002-2389	C 07 D 405/10
PHARMACIA & UPJOHN COMPANY, Kalamazoo, MI, US;	2002-2635	C 07 D 413/10
PHILLIP MORRIS PRODUCTS INC., Richmond, VA, US;	2001-3075	A 24 C 1/32
POLIMERI EUROPA S. P. A., Brindisi, IT;	2002-1821	C 07 F 17/00
POLYCOMP A. S., Poděbrady, CZ;	2001-899	F 01 K 11/00
POLYGO HOLDING GMBH, Bogen, DE;	1999-3853	E 04 C 2/52
PRATT & WHITNEY CANADA CORP., Longueuil, CA;	2002-1392	F 01 D 5/18
PRATT & WHITNEY CANADA CORP., Longueuil, CA;	2002-1393	F 01 D 5/18
PRECIOSA, A. S., Jablonec nad Nisou, CZ;	2001-760	B 24 B 13/00
PRECIOSA, A. S., Jablonec nad Nisou, CZ;	2001-900	C 30 B 33/02
PROGRAM MANAGEMENT COMPANY, Exton, PA, US;	2002-1331	C 02 F 1/00
RAIDT Peter, Rottenburg, DE;	2002-1934	A 63 G 7/00
RAVIV PRECISION INJECTION MOULDING, Halutza, IL;	2001-3215	F 16 K 24/04
REGENERON PHARMACEUTICALS, INC., Tarrytown, NY, US;	2001-4387	C 12 N 15/12
RELATS, S.A., Caldes de Montbui, ES;	2002-734	D 04 B 21/20
RHEIN-CHEMOTECHNIK GMBH GESELLSCHAFT FÜR CHEMISCH-TECHNISCHE ERZEUGNISSE, Breitscheid, DE;	2001-3630	C 04 B 18/02
RHEOLOGICS, INC., Exton, PA, US;	2002-1910	G 01 N 11/04
RHODIA ACETOW GMBH, Freiburg, DE;	2002-1383	A 24 D 3/06
RIETER CZ A. S., Ústí nad Orlicí, CZ;	2001-121	G 01 B 11/10
RIETER CZ A. S., Ústí nad Orlicí, CZ;	2001-848	D 01 H 4/24
RIETER INGOLSTADT SPINNEREIMASCHINENBAU AG, Ingolstadt, DE;	2002-417	D 01 H 4/30

RIETER INGOLSTADT SPINNEREIMASCHINENBAU AG, Ingolstadt, DE;	2002-485	D 01 H 4/12
RIETER INGOLSTADT SPINNEREIMASCHINENBAU AG, Ingolstadt, DE;	2002-466	D 01 H 4/10
ROBERT BOSCH GMBH, Stuttgart, DE;	2002-629	F 23 Q 7/00
ROBERT BOSCH GMBH, Stuttgart, DE;	2002-1909	B 60 S 1/34
ROBERT BOSCH GMBH, Stuttgart, DE;	2002-1352	F 04 C 15/04
ROBERT BOSCH GMBH, Stuttgart, DE;	2002-635	F 23 Q 7/00
ROBERT BOSCH GMBH, Stuttgart, DE;	2002-546	F 23 Q 7/00
ROBERT BOSCH GMBH, Stuttgart, DE;	2002-1483	F 16 D 65/097
ROBERT BOSCH GMBH, Stuttgart, DE;	2002-1494	B 60 S 1/08
ROBERT BOSCH GMBH, Stuttgart, DE;	2001-3401	C 04 B 35/584
ROCHE DIAGNOSTICS GMBH, Mannheim, DE;	2002-2206	G 01 N 21/77
RODI POWER SYSTEMS, INC., Puyallup, WA, US;	2001-733	F 02 M 51/06
ROHM AND HAAS COMPANY, Philadelphia, PA, US;	2002-592	C 09 D 175/04
RUBOŠ Jan Mgr., Olomouc, CZ;	2001-653	A 45 C 11/22
RUDOLF WILD GMBH & CO. KG, Eppelheim, DE;	2002-567	A 23 G 1/18
SAINT-GOBAIN GLASS FRANCE, Courbevoie, FR;	2002-2197	B 60 J 1/02
SAINT-GOBAIN GLASS FRANCE, Courbevoie, FR;	2002-892	E 05 D 5/02
SANKYO COMPANY LIMITED, Tokyo, JP;	2002-1432	C 07 D 207/12
SANOFI-SYNTHELABO, Paris, FR;	2002-2302	C 07 D 405/06
SANOFI-SYNTHELABO, Paris, FR;	2002-2497	C 07 D 403/04
SCHAEFER-ENKELER Andreas, München, DE;	2002-1437	B 61 F 3/08
SCHERING AKTIENGESELLSCHAFT, Berlin, DE;	2002-2420	C 07 D 235/18
SCHMIDT HOLDING GMBH, Filderstadt-Bonlanden, DE;	2002-2273	B 65 G 33/26
SGL ACOTEC GMBH, Siershahn, DE;	2001-3206	C 04 B 35/532
SHIMANO INC., Sakai-shi, JP;	2001-2394	B 62 M 9/10
SHIMANO INC., Sakai-shi, JP;	2002-873	B 62 J 6/18
SHIMANO INC., Sakai-shi, JP;	2002-825	B 62 M 25/08
SHIMANO INC, Sakai-shi, JP;	2002-717	G 05 F 1/10
SHIMANO INC., Sakai-shi, JP;	2002-679	B 60 B 21/02
SHIMANO INC, Sakai-shi, JP;	2001-4672	B 62 L 3/02
SHIMANO INC., Sakai-shi, JP;	2001-3287	B 62 M 9/10
SHIMANO (SINGAPORE) PRIVATE LTD., Singapore, SG;	2002-826	B 62 M 25/04
SIEMENS AKTIENGESELLSCHAFT, München, DE;	2002-633	C 04 B 33/26
SLADKOVSKÝ Martin Ing., Praha, CZ;	2001-634	B 60 R 9/10
SLOVAKOFARMA A. S., Hlohovec, SK;	2002-2371	A 61 K 9/22
SMITHKLINE BEECHAM CORPORATION, Philadelphia, PA, US;	2002-360	A 61 K 45/06
SMITHKLINE BEECHAM PLC., Brentford, GB;	2002-1746	C 07 D 401/04
SOCIETE DE CONSEILS DE RECHERCHES ET D'APPLICATIONS SCIENTIFIQUES (S. C. R. A. S.), Paris, FR;	2002-1292	A 61 K 31/426
SOCIETE DE CONSEILS DE RECHERCHES ET D'APPLICATIONS SCIENTIFIQUES (S. C. R. A. S.), Paris, FR;	2002-1548	C 07 D 407/12
SOLAR-TECHNIK S. R. O., Fryšták, CZ;	2001-694	E 06 B 9/11
SONY CORPORATION, Tokyo, JP;	2001-4489	H 04 N 5/92
SPOLEK PRO CHEMICKOU A HUTNÍ VÝROBU, A. S., Ústí nad Labem, CZ;	1998-1064	C 09 B 29/15
STEYR POWERTRAIN AG & CO KG, Austria, AT;	2002-1299	F 16 F 15/26
SWATSCH GMBH, Holzkirchen, DE;	2001-3918	A 47 C 1/12
SYNGENTA PARTICIPATIONS AG, Basel, CH;	2002-2496	C 07 D 207/40
SYNGENTA PARTICIPATIONS AG, Basel, CH;	2002-2547	A 01 N 43/40
SYNPO A. S., Pardubice, CZ;	2001-608	C 08 L 67/02
SYSA-JEDRZEJOWSKA Anna, Lodz, PL;	2001-2450	C 07 D 213/80
ŠINCL František, Uničov, CZ;	2001-816	G 01 B 3/06
ŠKODA AUTO A. S., Mladá Boleslav, CZ;	2001-676	F 16 B 17/00
ŠŤASTNÝ Jiří Doc. Ing. CSc., Praha, CZ;	2001-899	F 01 K 11/00
TAP HOLDINGS, INC., Deerfield, IL, US;	2002-2245	A 61 K 31/485
TECHEM SERVICE AKTIENGESELLSCHAFT & CO. KG., Frankfurt am Main, DE;	2002-508	G 08 C 17/02
TECHEM SERVICE AKTIENGESELLSCHAFT & CO. KG, Frankfurt am Main, DE;	2002-602	F 24 D 19/10
TECHEM SERVICE AKTIENGESELLSCHAFT & CO. KG, Frankfurt am Main, DE;	2002-603	F 24 D 19/10
TECHNICAL UNIVERSITY OF LODZ, Lodz, PL;	2001-2450	C 07 D 213/80
TELEFONAKTIEBOLAGET LM ERICSSON (PUBL), Stockholm, SE;	2002-1391	H 04 Q 7/38
THERAVANCE, INC., South San Francisco, CA, US;	2002-1830	C 07 D 401/06
THE DOW CHEMICAL COMPANY, Midland, MI, US;	2001-4134	B 32 B 27/32
THE DOW CHEMICAL COMPANY, Midland, MI, US;	2002-1303	C 12 N 15/40

THE GATES CORPORATION, Denver, CO, US;	2002-1739	F 16 H 55/54
THE GOVERNMENT OF THE UNITED STATES OF AMERICA, REPRESENTED BY THE SECRETARY, DEPARTMENT OF HEALTH AND HUMAN SERVICES: NATIONAL INSTITUTES OI HEALTH, Rockville, MD, US;	2002-1419	C 07 D 493/04
THE PROCTER & GAMBLE COMPANY, Cincinnati, OH, US;	2001-4512	B 32 B 7/02
THE PROCTER & GAMBLE COMPANY, Cincinnati, OH, US;	2002-1834	C 07 D 401/04
THE PROCTER & GAMBLE COMPANY, Cincinnati, OH, US;	2002-2113	C 11 D 3/39
THE PROCTER & GAMBLE COMPANY, Cincinnati, OH, US;	2002-722	C 11 D 3/39
THE PROCTER & GAMBLE COMPANY, Cincinnati, OH, US;	2002-723	C 11 D 3/00
THE PROCTER & GAMBLE COMPANY, Cincinnati, OH, US;	2002-330	A 61 K 7/50
THE PROCTER & GAMBLE COMPANY, Cincinnati, OH, US;	2002-1828	C 11 D 17/00
THYSSEN FAHRTREPPEN GMBH, Hamburg, DE;	2002-48	B 66 B 9/10
THYSSEN FAHRTREPPEN GMBH, Hamburg, DE;	2002-637	B 66 B 23/02
THYSSEN FAHRTREPPEN GMBH, Hamburg, DE;	2002-202	B 66 B 23/22
THYSSEN FAHRTREPPEN GMBH, Hamburg, DE;	2002-493	B 66 B 29/06
TIBOTEC PHARMACEUTICALS LTD., Dublin, IE;	2002-1419	C 07 D 493/04
T-MOBILE DEUTSCHLAND GMBH, Bonn, DE;	2002-2086	H 04 L 29/06
TOYO TIRE & RUBBER CO., LTD., Osaka, JP;	2002-640	F 16 F 15/00
TOYO TIRE & RUBBER CO. LTD., Osaka, JP;	2002-741	F 16 F 15/023
TOYO TIRE & RUBBER CO., LTD., Osaka, JP;	2002-1115	F 16 F 15/00
TOYO TIRE & RUBBER CO. LTD., Osaka, JP;	2002-742	F 16 F 13/16
TPS TERMISKA PROCESSER AB, Nyköping, SE;	2002-101	F 23 C 10/08
TRETIAKOV Vladimir, Ostrava, CZ;	2001-650	G 21 C 9/00
TŮMA Martin Ing., Praha, CZ;	2001-801	F 41 A 21/00
TYCO ELECTRONICS AMP K. K., Kawasaki, JP;	2002-550	H 01 R 9/00
UDDEHOLM TOOLING AKTIEBOLAG, Hagfors, SE;	2001-3818	C 22 C 38/24
UNILEVER N. V., Rotterdam, NL;	2002-1239	C 11 D 3/37
UNITED STATES GYPSUM COMPANY, Chicago, IL, US;	2001-4652	C 04 B 11/00
UNIVATION TECHNOLOGIES, LLC, Houston, TX, US;	2002-1401	C 08 F 10/00
UNIVERSITY COLLEGE CARDIFF CONSULTANTS LIMITED, Cardiff, GB;	2001-2908	C 07 H 19/20
UNIVERSITY OF HAWAII, Honolulu, HI, US;	1999-2998	C 07 D 413/06
ÚSTAV ANORGANICKÉ CHEMIE AV ČR, Řež u Prahy, CZ;	2000-2813	C 09 C 3/04
ÚSTAV CHEMICKÝCH PROCESŮ AV ČR, Praha, CZ;	2001-1039	C 10 J 3/54
ÚSTAV ORGANICKÉ CHEMIE A BIOCHEMIE AV ČR, Praha, CZ;	2001-861	C 07 F 9/38
VALEO AUTO-ELECTRIC WISCHER UND MOTOREN GMBH, Bietigheim-Bissingen, DE;	2002-1148	B 60 S 1/24
VALLOUREC MANNESMANN OIL & GAS FRANCE, Aulnoye-Aymeries, FR;	2002-1376	F 16 L 15/06
VERTEX PHARMACEUTICALS INCORPORATED, Cambridge, MA, US;	2002-1970	C 07 D 213/64
VETROTECH SAINT-GOBAIN (INTERNATIONAL) AG, Bern, CH;	2001-3088	B 32 B 17/10
VON ROLL UMWELTTECHNIK AG, Zürich, CH;	2002-1723	F 23 H 17/08
VÚEZ, A.S., Levice, SK;	2001-1039	C 10 J 3/54
VULTURIUS Hendrik, Berlin, DE;	2002-155	B 01 F 5/04
VÚTCH-CHEMITEX, SPOL. S R. O., Žilina, SK;	2001-54	C 09 D 5/30
VYSOKÁ ŠKOLA CHEMICKO-TECHNOLOGICKÁ, Praha, CZ;	1999-2152	C 07 C 209/14
WACKER POLYMER SYSTEMS GMBH & CO. KG, Burghausen, DE;	2002-780	C 04 B 26/04
WARNER-LAMBERT COMPANY, Morris Plains, NJ, US;	2002-2520	C 07 C 227/10
WAYNE STATE UNIVERSITY, Detroit, MI, US;	1999-2998	C 07 D 413/06
WEST PHARMACEUTICAL SERVICES CORNWALL LIMITED, St Austell, GB;	1997-328	B 65 D 81/26
WINKELMANN GMBH STAHL-BEHÄLTER-TECHNIK, Ahlen/Westfalen, DE;	2002-810	F 24 H 9/02
W. C. HERAEUS GMBH & CO. KG, Hanau, DE;	2001-3570	C 04 B 41/88
XOMOX INTERNATIONAL GMBH & CO., Lindau/Bodensee, DE;	2001-3062	F 16 K 5/02
YALE UNIVERSITY, New Haven, CT, US;	2002-2438	C 07 K 14/705
ZDYCHYNEC Pavel Ing., Praha, CZ;	2001-634	B 60 R 9/10
ZENTARIS AG, Frankfurt, DE;	2002-2094	C 07 D 401/12

FG4A Udělené patenty

V období uzávěrky tohoto čísla Věstníku udělil Úřad průmyslového vlastnictví tyto patenty. Udělené patenty se oznamují podle kódu (B6).

290716	G06F 9/46
290717	C07C 255/21
290718	C08F 295/00
290719	C07C 209/84
290720	F16H 48/22
290721	C07C 45/58
290722	A01N 43/56
290723	C07D 495/04
290724	C12N 15/57
290725	B22D 41/50
290726	A01N 43/90
290727	D03D 47/32
290728	H04N 9/31
290729	F16J 13/24
290730	E03B 9/02
290731	B60G 21/055
290732	C05G 3/10
290733	D04B 15/58
290734	C07C 213/02
290735	B22D 11/22
290736	A61K 31/42
290737	A61K 31/275
290738	C07D 333/34
290739	A01D 69/10
290740	C08K 5/3435
290741	A61K 31/57
290742	B60S 1/06
290743	B65H 18/08
290744	F16K 41/10
290745	A61K 9/107
290746	A61L 15/60
290747	C07D 295/088
290748	H04L 29/06
290749	C07F 7/22
290750	A01D 45/02
290751	G11B 20/00
290752	A61K 31/196
290753	E04H 4/14
290754	C07K 7/64
290755	C08B 37/08
290756	C07C 323/60
290757	B32B 5/18
290758	C11D 3/28
290759	C07C 2/08
290760	F01D 25/24
290761	F01D 21/04
290762	G01L 3/24
290763	C09B 67/48
290764	E04C 2/54
290765	C08J 9/38
290766	H02G 3/03
290767	F41A 17/00
290768	A47B 47/00
290769	B07B 1/14
290770	E04F 13/08
290771	A61K 7/021
290772	A61K 9/107
290773	C11D 17/06
290774	A01K 31/18
290775	E05B 1/00
290776	H02M 7/519
290777	B29C 55/26
290778	A23L 1/24
290779	F02B 37/02
290780	C07D 201/08
290781	C07D 233/32
290782	F28D 1/03
290783	A61B 5/05
290784	C07D 471/14
290785	F03D 11/04
290786	C07C 69/24
290787	C07C 67/03
290788	H01H 71/10
290789	B01D 25/164
290790	B65D 41/34
290791	H03K 17/62
290792	F04B 1/20
290793	D03C 7/06
290794	G01N 3/08
290795	D03C 13/00
290796	A61B 18/00
290797	C07F 9/6561
290798	A23L 2/66
290799	A61K 47/10
290800	C07H 19/052
290801	C12N 15/32
290802	A61K 9/24
290803	E01C 9/04
290804	F04D 23/00
290805	C07D 211/58
290806	B29C 55/18
290807	C07D 401/06
290808	H02K 41/025
290809	C07C 311/58
290810	A61K 39/012
290811	C07C 381/10
290812	B60S 1/06
290813	A23G 1/00
290814	G09F 3/02
290815	C08F 20/18
290816	A61K 9/20
290817	C08F 210/10
290818	B44C 1/28
290819	B22C 07/04
290820	B29C 47/24
290821	C02F 1/58
290822	B65B 21/24
290823	B65D 71/00
290824	B65H 54/54
290825	B65D 71/00
290826	A61K 39/015
290827	B01D 45/16
290828	B23K 35/28
290829	C07D 495/04
290830	C12N 15/82
290831	D01H 9/12
290832	C07C 2/20
290833	A01N 25/04
290834	C08G 18/80
290835	C04B 7/44
290836	C12P 17/12
290837	C07D 261/20
290838	H04N 7/08
290839	G07C 9/00
290840	H01P 1/20
290841	F27B 7/28
290842	H01H 1/18
290843	A61K 39/395
290844	A61K 31/35
290845	C10G 9/16
290846	G01B 11/10
290847	C07C 237/30
290848	E05D 15/52
290849	D02J 1/06
290850	C12N 15/19
290851	E04B 1/32
290852	H01B 7/29
290853	B01D 53/02
290854	E04F 13/08
290855	F41H 1/04
290856	A61F 13/53
290857	B26B 21/22
290858	F41B 11/00
290859	B22D 11/06
290860	F22B 31/00
290861	C10J 3/54

7 (51) **A 01 D 45/02, A 01 F 29/00**
(11) 290750
(40) 12.03.1997
(21) **1996-2348**
(73) MASCHINENFABRIK KEMPER GMBH & CO. KG, Stadtlohn, DE;
(72) Wübbels Richard, Borken, DE;
Wolters Norbert, Gescher, DE;
(54) **Stroj k řádkově nezávislému kosení a řezání kukuřice a podobného stéblovitého sklizňového produktu**
(32) 30.08.1995
(31) 1995/19531918
(33) DE
(22) 08.08.1996
(74) Všetečka Miloš JUDr., Hálkova 2, Praha 2, 12000;

7 (51) **A 01 D 69/10, A 01 D 34/63**
(11) 290739
(40) 16.04.1997
(21) **1996-2634**
(73) MASCHINENFABRIK KEMPER GMBH & CO. KG, Stadtlohn, DE;
(72) Wübbels Richard, Borken, DE;
Resing Alfons, Stadtlohn, DE;
(54) **Žací zařízení**
(32) 30.09.1995
(31) 1995/29515634
(33) DE
(22) 09.09.1996
(74) Všetečka Miloš Dr., Hálkova 2, Praha 2, 12000;

7 (51) **A 01 K 31/18, A 01 K 31/04, F 24 F 7/00**
(11) 290774
(40) 11.06.1997
(21) **1996-2496**
(73) Firma Salmet Gesellschaft mit beschränkter Haftung & Co. Kommanditgesellschaft, Ittlingen, DE;
(72) Lackner Karl Horst, Ittlingen, DE;
(54) **Baterie klecí k chovu drůbeže**
(32) 26.08.1995
(31) 1995/19531501
(33) DE
(22) 23.08.1996
(74) Čermák Karel Dr., Národní 32, Praha 1, 11000;

7 (51) **A 01 N 25/04**
(11) 290833
(40) 11.12.1996
(21) **1996-1790**
(73) HOECHST AKTIENGESELLSCHAFT, Frankfurt am Main, DE;
(72) Frisch Gerhard, Wehrheim, DE;
Damo Zoltan, Eppstein, DE;
(54) **Emulse olej ve vodě a jejich použití**
(32) 22.12.1993
(31) 1993/4343856
(33) DE
(86) PCT/EP94/04141
(87) WO 95/017087
(22) 14.12.1994
(74) Všetečka Miloš JUDr., Hálkova 2, Praha 2, 12000;

7 (51) **A 01 N 43/56**
(11) 290722
(40) 13.05.1998
(21) **1997-1085**
(73) BASF AKTIENGESELLSCHAFT, Ludwigshafen, DE;
(72) Kardorff Uwe, Mannheim, DE;
Wigger August, Neuhofen, DE;
Kober Reiner, Fussgönheim, DE;
Parg Adolf, Bad Dürkheim, DE;
(54) **Tekutá herbicidní směs,způsob její výroby a způsob zamezení nežádoucího růstu rostlin**
(32) 11.10.1994
(31) 1994/4436293
(33) DE
(86) PCT/EP95/03882
(87) WO 96/010913
(22) 30.09.1995
(74) Koreček Ivan JUDr., Na baště sv. Jiří 9, Praha 6, 16000;

7 (51) **A 01 N 43/90, A 61 K 9/08**
(11) 290726
(40) 16.10.1996
(21) **1995-2965**
(73) MERCK & CO., INC., Rahway, NJ, US;
(72) Choi Hoo-Kyun, Blue Bell, PA, US;
Williams James B., Lansdale, PA, US;
(54) **Prostředek pro místní podání a způsob jeho výroby**
(32) 10.05.1993, 10.05.1993
(31) 1993/059787, 1993/059699
(33) US, US
(86) PCT/US94/04664
(87) WO 94/026113
(22) 28.04.1994
(74) Korejzová Zdeňka JUDr., Spálená 29, Praha 1, 11000;

7 (51) **A 23 G 1/00, A 23 G 3/00, A 23 G 3/20, A 23 G 1/20**
(11) 290813
(40) 11.06.1997
(21) **1996-3390**
(73) SOCIETE DES PRODUITS NESTLE S. A., Vevey, CH;
(72) Jury Mark Julians Bagby, Thirsk, GB;
(54) **Cukrářský produkt a způsob jeho výroby**
(32) 20.11.1995, 23.08.1996
(31) 1995/9523669, 1996/9617651
(33) GB, GB
(22) 19.11.1996
(74) Korejzová Zdeňka JUDr., Spálená 29, Praha 1, 11000;

7 (51) **A 23 L 1/24, A 23 L 1/0532**
(11) 290778
(40) 14.05.1997
(21) **1996-2971**
(73) SOCIETE DES PRODUITS NESTLE S. A., Vevey, CH;
(72) Trueck Hans Uwe, Stuttgart, DE;
(54) **Majonézový produkt**
(32) 13.10.1995
(31) 1995/95202774
(33) EP
(22) 11.10.1996
(74) Korejzová Zdeňka JUDr., Spálená 29, Praha 1, 11000;

7 (51) **A 23 L 2/66**
(11) 290798
(40) 18.10.1995
(21) **1995-527**
(73) SUEOKA HARUHIKO, Tokyo, JP;
(72) Sueoka Haruhiko, Tokyo, JP;
(54) **Způsob výroby kreatinového nápoje**
(32) 28.02.1994
(31) 1994/52657
(33) JP
(22) 28.02.1995

(74) Korejzová Zdenka JUDr., Břehová 1, Praha 1, 11001;

7 (51) **A 47 B 47/00, F 16 B 7/00, F 16 B 7/04, F 16 B 5/00, F 16 B 12/00**
(11) 290768
(40) 13.12.2000
(21) **1998-3431**
(73) FIFREMA SPOL. S R. O., Křelov, CZ;
(72) Michl Vladimír, Olomouc, CZ;
Grézl Antonín, Olomouc, CZ;
(54) **Spojovací uzel, zejména stavebnicového stojanového systému**
(22) 26.10.1998
(74) Soukup Petr ing., Švédská 3, Olomouc, 77200;

7 (51) **A 61 B 5/05, A 61 B 5/103**
(11) 290783
(40) 14.02.1996
(21) **1994-1816**
(73) Jech Robert MUDr., Jablonec nad Nisou, CZ;
(72) Jech Robert MUDr., Jablonec nad Nisou, CZ;
(54) **Elektrolytová elektroda k měření kožního odporu pro akupunkturní diagnostiku**
(22) 28.07.1994

7 (51) **A 61 B 18/00**
(11) 290796
(40) 17.08.1994
(21) **1994-194**
(73) STC TECHNOLOGIES, INC., Bethlehem, PA, US;
(72) Jensma Klaas, Wolvega, NL;
(54) **Zařízení pro distribuci tekutého chladiva**
(32) 29.01.1993, 10.08.1993
(31) 1993/9300190, 1993/103903
(33) NL, US
(22) 28.01.1994
(74) PATENTSERVIS PRAHA, Jívenská 1/1273, Praha 4, 14021;

7 (51) **A 61 F 13/53**
(11) 290856
(40) 16.06.1999
(21) **1998-1456**
(73) THE PROCTER & GAMBLE COMPANY, Cincinnati, OH, US;
(72) Palumbo Gianfranco, Bad Homburg, DE;
Schmidt Mattias, Idstein, DE;
Plischke Manfred, Steinbach, DE;
Mayer Wolfgang, Florsheim, DE;
(54) **Absorpční výrobek na jedno použití se sníženou vlhkostí povrchu**
(32) 14.11.1995
(31) 1995/95117922
(33) EP
(86) PCT/US96/17001
(87) WO 97/017923
(22) 22.10.1996
(74) PATENTSERVIS PRAHA a.s., Jivenská 1, Praha 4, 14000;

7 (51) **A 61 K 7/021, A 61 K 7/035**
(11) 290771
(40) 11.09.1996
(21) **1996-966**
(73) THE PROCTER & GAMBLE COMPANY, Cincinnati, OH, US;
(72) Igo-Kemenes Kataline, Surrey, GB;
Boxshall Alison Ruth, Surrey, GB;
Morris Sian, Surrey, GB;
(54) **Mejkapový přípravek**
(32) 02.10.1993, 08.10.1993
(31) 1993/9320349, 1993/93308092
(33) GB, EP
(86) PCT/US94/11138
(87) WO 95/009598
(22) 30.09.1994
(74) PATENTSERVIS PRAHA a.s., Jivenská 1273, Praha 4, 14021;

7 (51) **A 61 K 9/107, A 61 K 38/22, A 61 K 31/56, A 61 K 47/44, A 61 P 39/00**
(11) 290745
(40) 14.10.1998
(21) **1997-882**
(73) BOCHEMIE, S.R.O., Bohumín, CZ;
(72) Nováček Alois Doc.Ing.DrSc., Ústí nad Labem, CZ;
Sedláčková Venuše Ing., Ústí nad Labem, CZ;
Kasal Alexander RNDr.DrSc., Praha, CZ;
Palička Vladimíř Doc. MUDr. CSc., Hradec Králové, CZ;
Donát Josef Doc.MUDr. DrSc., Hradec Králové, CZ;
(54) **Farmaceutický přípravek na bázi transdermálního emulgelu s obsahem jednoho nebo více hormonů a způsob jeho výroby**
(22) 21.03.1997
(74) Guttmann Michal Ing. JUDr., Nad Štolou 12, Praha 7, 17000;

7 (51) **A 61 K 9/107, A 61 K 31/4422, A 61 P 9/02, A 61 P 41/00**
(11) 290772
(40) 11.09.1996
(21) **1996-1338**
(73) ASTRA AKTIEBOLAG, Södertälje, SE;
(72) Andersson Kjell H., Fjäräs, SE;
Byröd Eva K., Mölndal, SE;
Hansson Anna Carin, Göteborg, SE;
Nordlander Margareta, Askim, SE;
Westerlund Rolf Ch., Mölndal, SE;
(54) **Farmaceutický přípravek**
(32) 12.11.1993
(31) 1993/9303744
(33) SE
(86) PCT/SE94/01032
(87) WO 95/013066
(22) 03.11.1994
(74) Zelený Pavel JUDr., Hálkova 2, Praha 2, 12000;

7 (51) **A 61 K 9/20, A 61 K 31/192, A 61 P 11/04**
(11) 290816
(40) 16.02.2000
(21) **1999-4120**
(73) THE BOOTS COMPANY PLC, Nottingham, GB;
(72) Day Andrew, Nottingham, GB;
Jones Huw Lyn, Nottingham, GB;
Smith Carl Simon, Nottingham, GB;
(54) **Způsob přípravy pastilek s obsahem flurbiprofenu**
(32) 22.05.1997
(31) 1997/9710521
(33) GB
(86) PCT/EP98/03167
(87) WO 98/052539
(22) 20.05.1998
(74) Hakr Eduard Ing., Přístavní 24, Praha 7, 17000;

7 (51) **A 61 K 9/24, A 61 K 9/32, A 61 K 9/36**
(11) 290802
(40) 18.02.1998
(21) **1997-1895**

(73) MERCK AND CO., INC., Rahway, NJ, US;
(72) Rork Gerald S., Rahway, NJ, US;
Pipkin James D., Rahway, NJ, US;
(54) **Prostředek pro podávání léčiva**
(32) 22.12.1994
(31) 1994/363451
(33) US
(86) PCT/US95/16530
(87) WO 96/019201
(22) 18.12.1995
(74) Korejzová Zdeňka JUDr., Spálená 29, Praha 1, 11000;

7 (51) **A 61 K 31/196, A 61 K 9/107, A 61 K 9/06, A 61 P 29/00**
(11) 290752
(40) 14.10.1998
(21) **1997-883**
(73) CHEMOPHARMA-TRADE, S.R.O., Ústí nad Labem, CZ;
(72) Nováček Alois Doc. Ing. DrSc., Ústí nad Labem, CZ;
Sedláčková Venuše Ing., Ústí nad Labem, CZ;
(54) **Emulgelový přípravek s protizánětlivým, analgetickým nebo protirevmatickým účinkem a způsob jeho výroby**
(22) 21.03.1997

7 (51) **A 61 K 31/275, A 61 K 31/395, A 61 K 31/36, A 61 K 31/44, A 61 P 35/00 // C 07 C 255/21**
(11) 290737
(40) 15.01.1992
(21) **1995-3092**
(73) AVENTIS PHARMA DEUTSCHLAND GMBH, Frankfurt am Main, DE;
(72) Bartlett Robert R. dr., Darmstadt, DE;
Kämmerer Friedrich-Johannes dr., Hochheim am Main, DE;
(54) **Použití amidů hydroxyalkylidenkyanoctové kyseliny pro výrobu léčiv**
(32) 26.05.1990, 26.05.1990
(31) 1990/4017020, 1990/4017043
(33) DE, DE
(22) 16.05.1991
(74) Všetečka Miloš JUDr., Hálkova 2, Praha 2, 12000;

7 (51) **A 61 K 31/35, A 61 K 31/352, A 61 K 9/20**
(11) 290844
(40) 13.11.1996
(21) **1996-2346**
(73) JANSSEN PHARMACEUTICA N. V., Beerse, BE;
(72) Jans Eugeen Marie Jozef, Meerhout, BE;
Smans Guido Franciscus, Lille, BE;
Gilis Paul Marie Victor, Beerse, BE;
(54) **Farmaceutická kompozice a mikromletá forma hydrochloridu nebivololu**
(32) 17.02.1994
(31) 1994/197988
(33) US
(86) PCT/EP95/00489
(87) WO 95/022325
(22) 10.02.1995
(74) Čermák Karel Dr., Národní 32, Praha 1, 11000;

7 (51) **A 61 K 31/42, A 61 P 35/02, A 61 P 35/00 // C 07 D 261/18, C 07 D 413/12**
(11) 290736
(40) 15.01.1992
(21) **1995-3091**
(73) AVENTIS PHARMA DEUTSCHLAND GMBH, Frankfurt am Main, DE;
(72) Bartlett Robert R. dr., Darmstadt, DE;
Kämmerer Friedrich-Johannes dr., Hochheim am Main, DE;
(54) **Použití isoxazol-4-karboxamidů pro výrobu léčiv**
(32) 26.05.1990, 26.05.1990
(31) 1990/4017020, 1990/4017043
(33) DE, DE
(22) 16.05.1991
(74) Všetečka Miloš JUDr., Hálkova 2, Praha 2, 12000;

7 (51) **A 61 K 31/57, A 61 K 31/565, A 61 P 15/18**
(11) 290741
(40) 16.01.2002
(21) **1996-3043**
(73) JENAPHARM GMBH & CO. KG, Jena, DE;
(72) Dittgen Michael Prof. dr., Apolda, DE;
Fricke Sabine Dr., Jena, DE;
Hoffmann Herbert Prof. dr., Jena, DE;
Moore Claudia Dr., Jena, DE;
Oettel Michael Prof. dr., Jena, DE;
Ostertag Monika, Göttingen, DE;
(54) **Vícefázový prostředek pro antikoncepci**
(32) 28.10.1995
(31) 1995/19540253
(33) DE
(22) 17.10.1996
(74) Čermák Karel Dr., Národní 32, Praha 1, 11000;

7 (51) **A 61 K 39/012, A 61 P 31/00**
(11) 290810
(40) 12.03.1997
(21) **1996-1643**
(73) PFIZER INC., New York, NY, US;
(72) Evans Nigel A., East Lyme, CT, US;
Findly Craig R., Wethersfield, CT, US;
Weber Frederick H., Terre Haute, IN, US;
(54) **Očkovací látka pro in ovo očkování domestikovaných ptáků proti kokcidióze**
(32) 07.06.1995
(31) 1995IB/9500446
(33) WO
(22) 06.06.1996
(74) Matějka Jan JUDr., Národní 32, Praha 1, 11000;

7 (51) **A 61 K 39/015, A 61 K 39/002, A 61 K 39/29, A 61 K 39/39, A 61 P 33/06**
(11) 290826
(40) 16.06.1999
(21) **1999-292**
(73) SMITHKLINE BEECHAM BIOLOGICALS S. A., Rixensart, BE;
(72) Cohen Joseph Dr., Rixensart, BE;
(54) **Vakcína**
(32) 02.08.1996
(31) 1996/9616351
(33) GB
(86) PCT/EP97/04326
(87) WO 98/005355
(22) 31.07.1997
(74) Korejzová Zdeňka JUDr., Spálená 29, Praha 1, 11696;

7 (51) **A 61 K 39/395, A 61 P 31/00**
(11) 290843
(40) 12.03.1997
(21) **1996-2322**
(73) Knoll Aktiengesellschaft, Ludwigshafen, DE;
(72) Stenzel Roswitha Dr., Lampertheim, DE;
Kaul Martin Dr., Neustadt, DE;
Daum Lothar Dr., Otterstadt, DE;
Kempeni Joachim Dr., Neustadt, DE;

Raab Christa, Dannstadt-Schauernheim, DE;
Schaefer Sibylle, Walldorf, DE;
Eiselstein Jürgen, Weisenheim, DE;
(54) **Léčivo proti sepsi**
(32) 07.02.1994, 19.03.1994
(31) 1994/4403669, 1994/4409513
(33) DE, DE
(86) PCT/EP95/00291
(87) WO 95/020978
(22) 27.01.1995
(74) Kalenský Petr JUDr., Hálkova 2, Praha 2, 12000;

7 (51) **A 61 K 47/10, A 61 K 47/26, A 61 K 47/18, A 61 K 38/44**
(11) 290799
(40) 11.12.1996
(21) **1996-1350**
(73) SANOFI-SYNTHELABO, Paris, FR;
(72) Aleman Claude, Montpellier, FR;
Bayol Alain, Tournefeuille, FR;
Breul Thierry, Montpellier, FR;
Dupin Patrice, Ramonville Saint Agne, FR;
(54) **Fyzikálně stabilní farmaceuticky přijatelná vodná směs, způsob její přípravy a meziprodukt pro tuto přípravu**
(32) 11.05.1995
(31) 1995/9505606
(33) FR
(22) 09.05.1996
(74) Kalenský Petr JUDr., Hálkova 2, Praha 2, 12000;

7 (51) **A 61 L 15/60, C 08 J 5/18, B 32 B 5/18**
(11) 290746
(40) 14.01.1998
(21) **1997-2512**
(73) STOCKHAUSEN GMBH & CO.KG, Krefeld, DE;
(72) Brüggemann Helmut, Duisburg, DE;
Dahmen Kurt, Mönchengladbach, DE;
Lehwald Dieter, Köln, DE;
Theilmann Roland, Krefeld, DE;
(54) **Plošně tvarovaný absorpční prostředek pro vodu a vodné kapaliny, způsob jeho výroby a jeho použití**
(32) 20.02.1995
(31) 1995/19505708
(33) DE
(86) PCT/EP96/00621
(87) WO 96/025959
(22) 14.02.1996
(74) Kalenský Petr JUDr., Hálkova 2, Praha 2, 12000;

7 (51) **B 01 D 25/164, B 01 D 25/34**
(11) 290789
(40) 16.08.2000
(21) **1999-3779**
(73) ERICH NETZSCH GMBH + CO. HOLDING KG, Selb, DE;
(72) Fryauf Vladimír, Beroun, CZ;
(54) **Způsob vyprazdňování kalolisů**
(32) 03.11.1998
(31) 1998/19850602
(33) DE
(22) 25.10.1999
(74) PATENTSERVIS PRAHA a.s., Jivenská 1, Praha 4, 14000;

7 (51) **B 01 D 45/16, B 04 C 5/04, F 23 C 10/10**
(11) 290827
(40) 12.01.2000
(21) **1999-1529**
(73) FOSTER WHEELER ENERGIA OY, Helsinki, FI;
(72) Hyppänen Timo, Karhula, FI;
Ristola Jari, Kotka, FI;
(54) **Zařízení pro oddělování částic z horkých plynů a způsob oddělování částic z horkých plynů**
(32) 19.11.1996
(31) 1996/964615
(33) FI
(86) PCT/FI97/00665
(87) WO 98/022199
(22) 31.10.1997
(74) Čermák Karel Dr., Národní 32, Praha 1, 11000;

7 (51) **B 01 D 53/02, B 01 D 53/14, B 01 D 46/54**
(11) 290853
(40) 18.03.1998
(21) **1997-3180**
(73) AIRBITE AB, Vaxnäsgatan, SE;
(72) Lindhe Curt, Söderbärke, SE;
(54) **Násobná filtrační jednotka na čištění vzduchu**
(32) 12.04.1995
(31) 1995/9501369
(33) SE
(86) PCT/SE96/00464
(87) WO 96/032180
(22) 10.04.1996
(74) PATENTSERVIS PRAHA a.s., Jivenská 1273, Praha 4, 14021;

7 (51) **B 07 B 1/14, B 27 N 1/00**
(11) 290769
(40) 11.09.1996
(21) **1996-418**
(73) SUNDS DEFIBRATOR LOVIISA OY, Valko, FI;
(72) Laatikainen Aarne, Valko, FI;
(54) **Způsob a zařízení pro oddělování nečistot z práškovitého nebo třískovitého materiálu**
(32) 15.02.1995
(31) 1995/950680
(33) FI
(22) 13.02.1996
(74) Jirotková Ivana Ing., Nad Štolou 12, Praha 7, 17000;

7 (51) **B 22 C 7/04**
(11) 290819
(40) 12.08.1998
(21) **1996-3687**
(73) MORAVIATERM, SPOL. S R.O., Přerov, CZ;
(72) Hrabina David, Přerov, CZ;
(54) **Souprava pro nezávislé, stranově definované uložení dvou funkčně vzájemně souvisejících rovinných modelových desek**
(22) 16.12.1996

7 (51) **B 22 D 11/06**
(11) 290859
(40) 15.09.1999
(21) **1998-4014**
(73) SALZGITTER AG, Peine, DE;
MANNESMANN AG, Düsseldorf, DE;
(72) Schwerdtfeger Klaus, Goslar, DE;
Spitzer Karl-Heinz, Clausthal-Zellerfeld, DE;
Urlau Ulrich, Moers, DE;
Franke Dietmar, Netzen, DE;
Stache Bernfried, Sewickley, PA, US;
Kroos Joachim, Meine, DE;
Buddenberg Heino, Wolfen, DE;
(54) **Zařízení pro lití pásů**
(32) 07.06.1996, 10.09.1996
(31) 1996/19622928, 1996/19636699

(33) DE, DE
(86) PCT/DE97/01149
(87) WO 97/047410
(22) 03.06.1997
(74) Všetečka Miloš JUDr., Hálkova 2, Praha 2, 12000;

7 (51) **B 22 D 11/22, B 22 D 11/06**
(11) 290735
(40) 14.02.1996
(21) **1995-1957**
(73) PECHINEY RHENALU, Courbevoie, FR;
(72) Charpentier Jacques, Saint Julien de Ratz, FR;
Cortes Marcel, Froges, FR;
(54) **Způsob a zařízení pro chlazení válců na plynulé odlévání kovového pásu**
(32) 29.07.1994
(31) 1994/09667
(33) FR
(22) 28.07.1995
(74) Všetečka Miloš dr., Hálkova 2, Praha 2, 12000;

7 (51) **B 22 D 41/50, B 22 D 41/56**
(11) 290725
(40) 18.03.1992
(21) **1991-2637**
(73) PONT-A-MOUSSON S.A., Nancy, FR;
(72) Boudot Daniel, Saint-Remy, FR;
(54) **Opotřebovatelná vložka pro lití odlitků**
(32) 27.08.1990
(31) 1990/9010798
(33) FR
(22) 27.08.1991
(74) Korejzová Zdeňka JUDr., Spálená 29, Praha 1, 11000;

7 (51) **B 23 K 35/28, B 23 K 35/30, B 23 K 35/36**
(11) 290828
(40) 16.03.1994
(21) **1993-1503**
(73) ALCAN INTERNATIONAL LIMITED, Montreal, CA;
(72) Timsit Roland Sion, Kingston, CA;
(54) **Způsob spojování pájením na tvrdo a směs k nanášení k provádění tohoto způsobu**
(32) 25.01.1991
(31) 1991/646151
(33) US
(86) PCT/CA92/00026
(87) WO 92/012821
(22) 24.01.1992
(74) PATENTSERVIS PRAHA, Jívenská 1/1273, Praha 4, 14021;

7 (51) **B 26 B 21/22**
(11) 290857
(40) 17.03.1999
(21) **1998-2248**
(73) THE GILLETTE COMPANY, Boston, MA, US;
(72) Christman Thomas A., Lexington, MA, US;
Hawes Christopher Martin, Reading, GB;
(54) **Holicí strojek**
(32) 16.01.1996
(31) 1996/9600818
(33) GB
(86) PCT/GB97/00121
(87) WO 97/026119
(22) 16.01.1997
(74) Všetečka Miloš JUDr., Hálkova 2, Praha 2, 12000;

7 (51) **B 29 C 47/24, A 21 C 3/04, A 21 C 11/16**
(11) 290820
(40) 17.04.1996
(21) **1995-2530**
(73) SOCIETE DES PRODUITS NESTLE S. A., Vevey, CH;
(72) Heck Ernst, Vufflens la Ville, AT;
Mueller Marcel, Yverdon, CH;
Weber Adrian, Baulmes, CH;
(54) **Vytlačovací matrice**
(32) 29.09.1994
(31) 1994/94810567
(33) EP
(22) 29.09.1995
(74) Korejzová Zdeňka JUDr., Spálená 29, Praha 1, 11000;

7 (51) **B 29 C 55/18, B 29 C 55/02, B 29 C 55/08, A 61 F 13/15**
(11) 290806
(40) 16.03.1994
(21) **1993-1641**
(73) THE PROCTER AND GAMBLE COMPANY, Cincinnati, OH, US;
(72) Weber Gerald Martin, Loveland, OH, US;
Vinnage William Robert Jr., Cincinnati, OH, US;
Benson Douglas Herrin, West Harrison, IN, US;
Sabatelli David Albert, Cleves, OH, US;
Richardson James William, Cincinnati, OH, US;
(54) **Způsob napínání vrstvené tkaniny a zařízení k provádění tohoto způsobu**
(32) 28.02.1991
(31) 1991/662536
(33) US
(86) PCT/US92/00706
(87) WO 92/015444
(22) 28.01.1992
(74) PATENTSERVIS PRAHA, Jívenská 1/1273, Praha 4, 14021;

7 (51) **B 29 C 55/26, B 29 C 47/88**
(11) 290777
(40) 13.08.1997
(21) **1996-2952**
(73) WAVIN B.V., Zwolle, NL;
(72) Prenger Jan Hendrik, Hardenberg, NL;
(54) **Způsob výroby dvouose orientovaných trubek z termoplastického materiálu**
(32) 04.05.1994
(31) 1994/9400738
(33) NL
(86) PCT/NL95/00160
(87) WO 95/030533
(22) 03.05.1995
(74) Kalenský Petr JUDr., Hálkova 2, Praha 2, 12000;

7 (51) **B 32 B 5/18, B 32 B 27/40, B 60 R 19/03, B 60 K 37/00**
(11) 290757
(40) 14.08.1996
(21) **1996-137**
(73) BAYER AKTIENGESELLSCHAFT, Leverkusen, DE;
(72) Liman Ulrich Dr., Langenfeld, DE;
Kath Hans, Köln, DE;
Huland Klaus Werner, Wermelskirchen, DE;
(54) **Použití vrstvených materiálů jako samonosných konstrukčních prvků v automobilové oblasti**
(32) 17.01.1995
(31) 1995/19501198
(33) DE
(22) 16.01.1996
(74) Všetečka Miloš JUDr., Hálkova 2, Praha 2, 12000;

7 (51) **B 44 C 1/28, B 44 C 5/04, B 28 B 1/00, B 32 B 7/12**
(11) 290818
(40) 15.09.1993
(21) **1992-3062**
(73) Zacharias Soulas, Šumperk, CZ;
(72) Zacharias Soulas, Šumperk, CZ;
(54) **Způsob výroby inkrustovaných výrobků z kamene, především mramorů**
(22) 08.10.1992
(74) Vítek Miroslav JUDr. patentová kancelář, Neumannova 54, Brno, 60200;

7 (51) **B 60 G 21/055, B 60 G 9/02**
(11) 290731
(40) 14.05.1997
(21) **1996-3207**
(73) LEMFÖRDER METALLWAREN AG, Lemförde, DE;
(72) Buhl Reinhard, Bohmte, DE;
(54) **Závěs tuhé nápravy vozidla**
(32) 16.06.1995
(31) 1995/19521875
(33) DE
(86) PCT/EP96/02365
(87) WO 97/000177
(22) 31.05.1996
(74) Chlustina Jiří Ing., Jana Masaryka 43-47, Praha 2, 12000;

7 (51) **B 60 S 1/06**
(11) 290742
(40) 13.05.1998
(21) **1996-3290**
(73) ITT AUTOMOTIVE EUROPE GMBH, Frankfurt am Main, DE;
(72) Walther Bernd, Bietigheim-Bissingen, DE;
Heuberger Christof, Marbach, DE;
Czermak Martin, Bietigheim-Bissingen, DE;
(54) **Pohonné ústrojí**
(22) 08.11.1996
(74) Belfín Vladimír Ing., Kleinerova 1469, Kladno, 27200;

7 (51) **B 60 S 1/06**
(11) 290812
(40) 13.05.1998
(21) **1996-3291**
(73) ITT AUTOMOTIVE EUROPE GMBH, Frankfurt am Main, DE;
(72) Walther Bernd, Bietigheim-Bissingen, DE;
Heuberger Christof, Marbach, DE;
Czermak Martin, Bietigheim-Bissingen, DE;
Rienhardt Hans-Peter, Neckarsulm, DE;
(54) **Skříň z umělé hmoty a způsob její výroby**
(22) 08.11.1996
(74) Belfín Vladimír Ing., Kleinerova 1469, Kladno, 27200;

7 (51) **B 65 B 21/24**
(11) 290822
(40) 16.07.1997
(21) **1996-861**
(73) THE MEAD CORPORATION, Dayton, OH, US;
(72) Portrait Pascal, Nuret-Le-Ferron, FR;
Bonnain Jean Christophe, Chateauroux, FR;
(54) **Zařízení pro balení výrobků do obepínacího nosiče**
(32) 24.09.1993
(31) 1993/9319770
(33) GB
(86) PCT/US94/10787
(87) WO 95/008477
(22) 23.09.1994
(74) PATENTSERVIS PRAHA a.s., Jivenská 1273, Praha 4, 14021;

7 (51) **B 65 D 41/34**
(11) 290790
(40) 13.06.2001
(21) **1999-4357**
(73) CREATECHNIC AG, Nürensdorf, CH;
(72) Suarez Fernando, Zürich, CH;
(54) **Jednodílný plastový uzávěr pro upevnění na hrdle nádoby**
(32) 04.06.1997
(31) 1997/1336
(33) CH
(86) PCT/CH98/00197
(87) WO 98/055369
(22) 13.05.1998
(74) Čermák Karel Dr., Národní třída 32, Praha 1, 11000;

7 (51) **B 65 D 71/00**
(11) 290823
(40) 15.01.1997
(21) **1996-983**
(73) THE MEAD CORPORATION, Dayton, OH, US;
(72) Bakx Martinus, Goes, NL;
(54) **Nosič výrobků košíkového typu a přířez k jeho vytvoření**
(32) 06.10.1993
(31) 1993/9320532
(33) GB
(86) PCT/IB94/00302
(87) WO 95/009780
(22) 04.10.1994
(74) PATENTSERVIS PRAHA a.s., Jivenská 1273, Praha 4, 14021;

7 (51) **B 65 D 71/00**
(11) 290825
(40) 12.05.1999
(21) **1997-2215**
(73) THE MEAD CORPORATION, Northeast, Dayton, OH, US;
(72) Le Bras Philipe, Chateauroux, FR;
(54) **Balení kontejnerů krabicového typu a nosič pro balení**
(32) 18.01.1995
(31) 1995/376171
(33) US
(86) PCT/US96/00803
(87) WO 96/022235
(22) 18.01.1996
(74) PATENTSERVIS PRAHA a.s., Jivenská 1273, Praha 4, 14021;

7 (51) **B 65 H 18/08**
(11) 290743
(40) 15.10.1997
(21) **1996-3339**
(73) HERMANN BERSTORFF MASCHIENENBAU GMBH, Hannover, DE;
(72) Wiener Stefan Dipl.-Ing., Hannover, DE;
(54) **Zdvojovací a navíjecí zařízení na výrobu transportních a hnacích pásů**
(32) 25.01.1996
(31) 1996/19602534
(33) DE
(22) 13.11.1996
(74) PATENTSERVIS PRAHA a.s., Jivenská 1273, Praha 4, 14021;

7 (51) **B 65 H 54/54, B 65 H 54/70**
(11) 290824
(40) 13.11.1996
(21) **1996-1175**
(73) Stahlecker Fritz, Bad Uberkingen, DE;
Stahlecker Hans, Sussen, DE;
(72) Stahlecker Fritz, Bad Uberkingen, DE;
(54) **Zařízení pro tlumení kmitů navíjené cívky**
(32) 28.04.1995
(31) 1995/19515601
(33) DE
(22) 23.04.1996
(74) Koreček Ivan JUDr., Na baště sv. Jiří 9, Praha 6, 16000;

7 (51) **C 02 F 1/58, C 02 F 1/52**
(11) 290821
(40) 13.08.1997
(21) **1996-318**
(73) QUAIL INGENIERING SPOL. S R. O., České Budějovice, CZ;
(72) Křepelka Jan Ing., České Budějovice, CZ;
Kapr Václav Ing., Hluboká nad Vltavou, CZ;
Kadlec Jiří Ing., Rudolfov, CZ;
(54) **Způsob desulfatace a následné likvidace odpadních solných vod**
(22) 02.02.1996
(74) Hakr Eduard Ing., Přístavní 24, Praha 7, 17000;

7 (51) **C 04 B 7/44**
(11) 290835
(40) 15.01.1997
(21) **1996-2984**
(73) F. L. SMIDTH & CO. A/S, Valby, DK;
(72) Hundebol Soren, Valby, DK;
(54) **Způsob regulace teploty v peci a zařízení k výrobě cementového slínku**
(32) 21.04.1994
(31) 1994/459
(33) DK
(86) PCT/DK95/00160
(87) WO 95/029138
(22) 18.04.1995
(74) Všetečka Miloš JUDr., Hálkova 2, Praha 2, 12000;

7 (51) **C 05 G 3/10, B 01 J 2/30 // (C 05 G 3/10, C 05 C 5:04)**
(11) 290732
(40) 11.06.1997
(21) **1996-3606**
(73) NORSK HYDRO ASA, Oslo, NO;
(72) Pettersen Jarl Markus, Larvik, NO;
Obrestad Torstein, Ulefoss, NO;
Snartland Susanne Gadman, Skien, NO;
(54) **Upravující činidlo pro snížení hygroskopičnosti a tvorby prachu z hnojiv a hnojivo**
(32) 24.06.1994
(31) 1994/942419
(33) NO
(86) PCT/NO95/00109
(87) WO 96/000199
(22) 21.06.1995
(74) Brodská Blanka Ing., Mendlovo nám. 1a, Brno, 60300;

7 (51) **C 07 C 2/08**
(11) 290759
(40) 13.05.1998
(21) **1996-3707**
(73) PHILLIPS PETROLEUM COMPANY, Bartlesville, OK, US;
(72) Lashier Mark E., Bartlesville, OK, US;
(54) **Způsob výroby olefinů**
(32) 18.12.1995
(31) 1995/574031
(33) US
(22) 17.12.1996
(74) Čermák Karel Dr., Národní 32, Praha 1, 11000;

7 (51) **C 07 C 2/20, B 01 J 27/32**
(11) 290832
(40) 17.07.1996
(21) **1996-744**
(73) FORTUM OIL AND GAS OY, Espoo, FI;
(72) Nissfolk Fredrik, Borga, FI;
Linnaila Raimo, Porvoo, FI;
Smeets Ivo, Hasselt, BE;
Lehtinen Vesa Matti, Porvoo, FI;
Alastalo Kauno, Porvoo, FI;
Thierie Filip, Borgloon, BE;
(54) **Způsob výroby olefinového oligomerního produktu neobsahujícího katalyzátor**
(32) 24.06.1994
(31) 1994/94870107
(33) EP
(86) PCT/BE95/00061
(87) WO 96/000201
(22) 23.06.1995
(74) PATENTSERVIS PRAHA a.s., Jivenská 1273, Praha 4, 14021;

7 (51) **C 07 C 45/58, C 07 C 45/80, C 07 C 47/19, C 07 C 31/20, C 07 C 29/141**
(11) 290721
(40) 18.02.1998
(21) **1997-944**
(73) SHELL INTERNATIONALE RESEARCH MAATSCHAPPIJ B. V., Hague, NL;
(72) Arhancet Juan P., Katy, TX, US;
Forschner Thomas C., Richmond, TX, US;
Powell Joseph, Houston, TX, US;
Semple Thomas C., Friendswood, TX, US;
Slaugh Lynn H., Houston, TX, US;
Thomason Terry B., Houston, TX, US;
Weider Paul R., Houston, TX, US;
Allen Kevin Dale, Katy, TX, US;
Eubanks David Cleve, Houston, TX, US;
Fong Howard, Sugar Lands, TX, US;
Johnson David William, Richmond, TX, US;
Lin Jiang Jen, Houston, TX, US;
Mullin Stephen Blake, Katy, TX, US;
(54) **Způsob přípravy 1,3 alkandiolů a 3-hydroxyaldehydů**
(32) 30.09.1994, 30.09.1994, 30.09.1994, 30.09.1994, 30.09.1994
(31) 1994/316660, 1994/316669, 1994/316677, 1994/316679, 1994/316680
(33) US, US, US, US, US
(86) PCT/EP95/03870
(87) WO 96/010552
(22) 28.09.1995
(74) Koreček Ivan JUDr., Na baště sv. Jiří 9, Praha 6, 16000;

7 (51) **C 07 C 67/03, C 07 C 69/24, C 11 C 3/10**
(11) 290787
(40) 11.09.2002
(21) **2001-197**

(73) BERÁNEK JAN ING. CSC. - CHEMMAL, Pardubice, CZ;
(72) Beránek Jan Ing. CSc., Pardubice, CZ;
Beránek Jan, Pardubice, CZ;
(54) **Způsob výroby esterů mastných kyselin s nízkým a velmi nízkým obsahem fosfatidů**
(22) 16.01.2001

7 (51) **C 07 C 69/24, C 11 C 3/10, C 07 C 27/00**
(11) 290786
(40) 16.08.2000
(21) **1999-115**
(73) BERÁNEK Jan Ing. CSc., Pardubice, CZ;
(72) Beránek Jan Ing. CSc., Pardubice, CZ;
Beránek Jan, Pardubice, CZ;
(54) **Zařízení pro kontinuální přípravu surového esteru a glycerinu**
(22) 14.01.1999

7 (51) **C 07 C 209/84**
(11) 290719
(40) 13.08.1997
(21) **1996-3012**
(73) GIEBELER Eberhard Dr., Schönebeck/Elbe, DE;
(72) Giebeler Eberhard Dr., Schönebeck/Elbe, DE;
(54) **Způsob rekuperace aminů a směsí aminů z kyselých vodných aminových pracích roztoků**
(32) 11.05.1994
(31) 1994/4416571
(33) DE
(86) PCT/DE95/00595
(87) WO 95/031430
(22) 03.05.1995
(74) Kalenský Petr JUDr., Hálkova 2, Praha 2, 12000;

7 (51) **C 07 C 213/02, C 07 C 217/02**
(11) 290734
(40) 13.12.2000
(21) **2000-1722**
(73) EGIS GYÓGYSZERGYÁR RT., Budapest, HU;
(72) Lukács Gyula, Budapest, HU;
Simig Gyula, Budapest, HU;
Mezei Tibor, Budapest, HU;
Budai Zoltán, Budapest, HU;
Porcs-Makkay Márta, Budapest, HU;
Krasznai György, Budapest, HU;
Nagy Kálmán, Budapest, HU;
Donáth Vereczkey Györgyi, Budapest, HU;
Szabó Tibor, Budapest, HU;
Németh Norbert, Budapest, HU;
Szulágyi János, Budapest, HU;
(54) **Způsob přípravy (1R,2S,4R)-(-)-2[(2´-{N,N-dimethylamino}-ethoxy)]-2-[fenyl]-1,7,7-tri-[methyl]-bicyklo[2.2.1]heptanu a jeho farmaceuticky přijatelných adičních solí s kyselinami**
(32) 11.05.1999
(31) 1999/9901559
(33) HU
(22) 10.05.2000
(74) Jirotková Ivana Ing., Nad Štolou 12, Praha 7, 17000;

7 (51) **C 07 C 237/30, C 07 C 235/60, C 07 C 255/54, C 07 C 255/58, C 07 C 229/54, C 07 C 65/21, A 01 N 37/40, A 01 N 37/44**
(11) 290847
(40) 13.08.1997
(21) **1996-2559**
(73) MONSANTO COMPANY, St. Louis, MO, US;
(72) Phillion Dennis Paul, St. Charles, MO, US;
Van Sant Karey Alan, St. Charles, MO, US;
Walker Daniel Mark, St. Louis, MO, US;
(54) **Substituované deriváty benzamidu, způsob jejich přípravy, meziprodukty jejich přípravy, kompozice pro kontrolu černání pat stébel rostlin, způsob kontroly černání pat stébel rostlin**
(32) 08.03.1994
(31) 1994/207508
(33) US
(86) PCT/US95/02193
(87) WO 95/024380
(22) 21.02.1995
(74) Kania František Ing., Mendlovo nám. 1a, Brno, 60300;

7 (51) **C 07 C 255/21, C 07 C 255/23, C 07 D 213/75, C 07 D 239/30, C 07 D 277/38, C 07 D 295/16 // A 61 K 31/275, A 61 K 31/395, A 61 K 31/44, A 61 P 35/00**
(11) 290717
(40) 15.01.1992
(21) **1995-2176**
(73) AVENTIS PHARMA DEUTSCHLAND GMBH, Frankfurt am Main, DE;
(72) Bartlett Robert R. dr., Darmstadt, DE;
Kämmerer Friedrich-Johannes dr., Hochheim am Main, DE;
(54) **Amidy hydroxyalkylidenkyanoctové kyseliny a způsob jejich výroby**
(32) 26.05.1990, 26.05.1990
(31) 1990/4017020, 1990/4017043
(33) DE, DE
(22) 16.05.1991
(74) Všetečka Miloš Dr., Hálkova 2, Praha 2, 12000;

7 (51) **C 07 C 311/58, C 07 C 335/42, C 07 D 307/52, C 07 D 333/20, A 61 K 31/64, A 61 K 31/38, A 61 K 31/395, A 61 P 9/04, A 61 P 9/06, A 61 P 9/10**
(11) 290809
(40) 14.08.1996
(21) **1996-382**
(73) HOECHST AKTIENGESELLSCHAFT, Frankfurt am Main, DE;
(72) Englert Heinrich Dr., Hofheim, DE;
Gerlach Uwe Dr., Hattersheim, DE;
Crause Peter Dr., Offenbach, DE;
Mania Dieter Dr., Königstein, DE;
Gögelein Heinz Dr., Frankfurt, DE;
Kaiser Joachim Dr., Frankfurt, DE;
(54) **Substituované benzensulfonylmočoviny a benzensulfonylthiomočoviny, způsob jejich výroby a jejich použití k výrobě farmaceutických prostředků jakož i farmaceutické prostředky, které je obsahují**
(32) 10.02.1995
(31) 1995/19504379
(33) DE
(22) 08.02.1996
(74) Kubát Jan Ing., Přístavní 24, Praha 7, 17000;

7 (51) **C 07 C 323/60, C 07 C 317/46, C 07 C 317/44, C 08 K 5/20, C 09 K 15/28**
(11) 290756
(40) 15.07.1998
(21) **1998-1161**
(73) CIBA SPECIALTY CHEMICALS HOLDING INC., Basle, CH;
(72) Meier Hans Rudolf, Marly, CH;

Knobloch Gerrit, Magden, CH;
(54) **Substituované fenoly působící jako antioxidanty, kompozice, které je obsahují, a jejich použití**
(32) 19.10.1995
(31) 1995/2970
(33) CH
(86) PCT/EP96/04352
(87) WO 97/014678
(22) 07.10.1996
(74) Kubát Jan Ing., Přístavní 24, Praha 7, 17000;

7 (51) **C 07 C 381/10, A 61 K 31/165, A 61 P 9/04, A 61 P 9/10, A 61 P 41/00**
(11) 290811
(40) 14.05.1997
(21) **1996-3184**
(73) HOECHST AKTIENGESELLSCHAFT, Frankfurt am Main, DE;
(72) Kleemann Heinz-Werner, Bischofsheim, DE;
Brendel Joachim, Bad Vilbel, DE;
Schwark Jan-Robert, Frankfurt, DE;
Weichert Andreas, Egelsbach, DE;
Lang Hans Jochen, Hofheim, DE;
Albus Udo, Florstadt, DE;
Scholz Wolfgang, Eschborn, DE;
(54) **Substituované sulfonimidamidy, způsob jejich přípravy, jejich použití jako léčiva nebo diagnostika, jakož i léčivo, které je obsahuje**
(32) 03.11.1995
(31) 1995/19540995
(33) DE
(22) 30.10.1996
(74) Kubát Jan Ing., Přístavní 24, Praha 7, 17000;

7 (51) **C 07 D 201/08, C 07 D 223/12**
(11) 290780
(40) 15.04.1998
(21) **1997-3577**
(73) BASF AKTIENGESELLSCHAFT, Ludwigshafen, DE;
(72) Fuchs Eberhard Dr., Frankenthal, DE;
Melder Johann Peter Dr., Neuhofen, DE;
Schnurr Werner Dr., Herxheim, DE;
Fischer Rolf Dr., Heidelberg, DE;
(54) **Způsob výroby kaprolaktanu**
(32) 18.05.1995
(31) 1995/19517823
(33) DE
(86) PCT/EP96/01892
(87) WO 96/036601
(22) 07.05.1996
(74) Švorčík Otakar JUDr., Hálkova 2, Praha 2, 12000;

7 (51) **C 07 D 211/58, C 07 D 221/20**
(11) 290805
(40) 17.03.1999
(21) **1998-3917**
(73) BASF AKTIENGESELLSCHAFT, Ludwigshafen, DE;
(72) Julius Manfred, Limburgerhof, DE;
Rust Harald, Neustadt, DE;
Krause Alfred, Speyer, DE;
Siegel Hardo, Speyer, DE;
Siegel Wolfgang, Limburgerhof, DE;
Witzel Tom, Ludwigshafen, DE;
(54) **Způsob čištění stericky bráněných 4-aminopiperidinů**
(32) 03.06.1996
(31) 1996/19622269
(33) DE
(86) PCT/EP97/02822
(87) WO 97/046529
(22) 30.05.1997
(74) Švorčík Otakar JUDr., Hálkova 2, Praha 2, 12000;

7 (51) **C 07 D 233/32**
(11) 290781
(40) 16.09.1998
(21) **1998-1807**
(73) RÖHM GMBH & CO.KG, Darmstadt, DE;
(72) Knebel Joachim, Darmstadt, DE;
Merbach Ralf, Büttelborn, DE;
(54) **Způsob přípravy esterů (met)akrylové kyseliny**
(32) 16.12.1995
(31) 1995/19547099
(33) DE
(86) PCT/DE96/02161
(87) WO 97/022592
(22) 13.11.1996
(74) Matějka Jan JUDr., Národní 32, Praha 1, 11000;

7 (51) **C 07 D 261/20, C 07 D 275/04, C 07 D 413/12, C 07 D 417/12, A 61 K 31/42, A 61 K 31/425, A 61 P 25/00**
(11) 290837
(40) 18.03.1998
(21) **1997-2711**
(73) H. LUNDBECK A/S, Valby Copenhagen, DK;
(72) Falch Erik, Vedbaek, DK;
Perregaard Jens Kristian, Jaegerspris, DK;
Schousboe Arne, Ballerup, DK;
Krogsgaard-Larsen Povl, Allerod, DK;
Frolund Bente, Copenhagen, DK;
Moltzen Lenz Sibylle, Gentofte, DK;
(54) **4-Aminotetrahydrobenzisoxazolové a -isothiazolové deriváty a farmaceutický prostředek s jejich obsahem**
(32) 28.02.1995
(31) 1995/207
(33) DK
(86) PCT/DK96/00084
(87) WO 96/026929
(22) 28.02.1996
(74) Korejzová Zdeňka JUDr., Spálená 29, Praha 1, 11196;

7 (51) **C 07 D 295/088, C 07 D 521/00, C 07 C 279/36, C 07 C 279/14, A 61 K 31/155, A 61 K 31/435, A 61 K 31/535, A 61 K 31/415**
(11) 290747
(40) 15.07.1998
(21) **1997-2687**
(73) SOCIETE DE CONSEILS DE RECHERCHES ET D'APPLICATIONS SCIENTIFIQUES (S. C. R. A. S.), Paris, FR;
(72) Broquet Colette, Boulogne, FR;
Chabrier de Lassauniere Pierre-Etienne, Paris, FR;
(54) **Deriváty L-argininu s inhibičním účinkem na NO syntázu, způsob jejich přípravy, farmaceutický prostředek, který obsahuje a jejich použití**
(32) 04.03.1995
(31) 1995/9504350
(33) GB
(86) PCT/FR96/00337
(87) WO 96/027593
(22) 04.03.1996
(74) Koreček Ivan JUDr., Na baště sv. Jiří 9, Praha 6, 16041;

7 (51) **C 07 D 333/34, A 61 K 31/64, A 61 K 31/381, A 61 P 9/00, A 61 P 9/10, A 61 P 9/04, A 61 P 9/06**
(11) 290738
(40) 15.04.1998
(21) **1996-280**
(73) HOECHST AKTIENGESELLSCHAFT, Frankfurt am Main, DE;
(72) Englert Heinrich Dr., Hofheim, DE;
Hartung Jens Dr., Höchberg, DE;
Crause Peter Dr., Offenbach, DE;
Mania Dieter Dr., Königstein, DE;
Gögelein Heinz Dr., Frankfurt, DE;
Kaiser Joachim Dr., Frankfurt, DE;
(54) **Substituované thiofensulfonylmočoviny a thiomočoviny, způsob jejich výroby a léčivo, které je obsahuje**
(32) 01.02.1995
(31) 1995/19503136
(33) DE
(22) 30.01.1996
(74) Kubát Jan Ing., Přístavní 24, Praha 7, 17000;

7 (51) **C 07 D 401/06, C 07 D 405/06, C 07 D 409/06, C 07 D 417/06, C 07 D 413/06, C 07 D 417/14, C 07 D 401/14, A 61 K 31/445, A 61 P 25/28**
(11) 290807
(40) 12.07.1995
(21) **1994-785**
(73) EISAI CO., LTD., Tokyo, JP;
(72) Chen Yuhpyng Liang, Waterford, CT, US;
Nagel Arthur Adam, Gales Ferry, CT, US;
(54) **Heteroarylový amin, způsob jeho přípravy, farmaceutický prostředek a použití**
(32) 03.10.1991
(31) 1991/771283
(33) US
(86) PCT/US92/07230
(87) WO 93/007140
(22) 31.08.1992
(74) JUDr. Pavel Zelený, advokát, Hálkova 2, Praha 2, 12000;

7 (51) **C 07 D 471/14, A 61 K 31/495, A 61 P 11/06, A 61 P 37/08**
(11) 290784
(40) 16.10.1996
(21) **1996-747**
(73) ASTA Medica Aktiengesellschaft, Dresden, DE;
(72) Höfgen Norbert Dr., Dresden, DE;
Büchner Thomas Dr., Bonn, DE;
Achterrath-Tuckermann Ute Dr., Maintal, DE;
Szelenyi Stefan Prof. Dr., Schwaig, DE;
Kutscher Bernhard Dr., Maintal, DE;
(54) **Pyrido[3,2-e]pyrazinony, způsoby jejich výroby a použití a farmaceutické přípravky na jejich bázi**
(32) 24.03.1995
(31) 1995/19510965
(33) DE
(22) 12.03.1996
(74) Čermák Karel Dr., Národní 32, Praha 1, 11000;

7 (51) **C 07 D 495/04, A 61 K 31/505, A 61 K 31/44, A 61 P 5/24 // (C 07 D 495/04, C 07 D 333:00, C 07 D 221:00), (C 07 D 495/04, C 07 D 333:00, C 07 D 239:00)**
(11) 290723
(40) 14.05.1997
(21) **2000-2915**
(73) TAKEDA CHEMICAL INDUSTRIES, LTD., Osaka, JP;
(72) Furuya Shuichi, Ibaraki, JP;
Choh Nobuo, Ibaraki, JP;
Kato Koichi, Ibaraki, JP;
Hinuma Shuji, Ibaraki, JP;
(54) **Kondenzované bicyklické thiofenové deriváty, způsob jejich výroby, farmaceutický prostředek je obsahující a jejich použití**
(32) 19.04.1994, 19.08.1994, 04.11.1994
(31) 1994/80732, 1994/195541, 1994/271010
(33) JP, JP, JP
(86) PCT/JP95/00728
(87) WO 95/028405
(22) 14.04.1995
(74) PATENTSERVIS PRAHA a.s., Jivenská 1, Praha 4, 14000;

7 (51) **C 07 D 495/04, C 07 D 491/048, A 61 K 31/4436, A 61 P 11/06, A 61 P 29/00 // (C 07 D 495/04, C 07 D 333:00, C 07 D 221:00), (C 07 D 491/048, C 07 D 307:00, C 07 D 221:00)**
(11) 290829
(40) 17.01.1996
(21) **1995-1653**
(73) MERCK FROSST CANADA & CO., Kirkland, CA;
(72) Young Robert N., Senneville, CA;
Labelle Marc, Ile Perrot, CA;
Leblanc Yves, Kirkland, CA;
Xiang Yi Bin, Cambridge, MA, US;
Lau Cheuk L., Ile Bizard, CA;
Dufresne Claude, Dollard Des Ormeaux, CA;
Gareau Yves, N.D.Ile Perrot, CA;
(54) **Heterocyklické kyseliny, jejich použití pro výrobu farmaceutických prostředků a farmaceutické prostředky s jejich obsahem**
(32) 22.12.1992
(31) 1992/994869
(33) US
(86) PCT/CA93/00541
(87) WO 94/014815
(22) 15.12.1993
(74) Korejzová Zdeňka JUDr., Spálená 29, Praha 1, 11000;

7 (51) **C 07 F 7/22 // C 03 C 17/25**
(11) 290749
(40) 12.02.1997
(21) **1996-2003**
(73) ATOFINA VLISSINGEN B.V., Vlissingen, NL;
(72) Eisen Heinz-Günther, Essen, DE;
Mecking Maria, Bottrop, DE;
Vallerien Sven-Uwe Dr., Essen, DE;
(54) **Stabilizovaný monobutyltrichlorid cínu**
(32) 18.07.1995
(31) 1995/19526100
(33) DE
(22) 04.07.1996
(74) Matějka Jan JUDr., Národní 32, Praha 1, 11000;

7 (51) **C 07 F 9/6561, C 07 F 9/6512, C 07 F 9/6521, C 07 D 473/00, C 07 D 309/12, A 61 K 31/675, A 61 P 31/18, A 61 P 31/12**
(11) 290797
(40) 13.12.1995
(21) **1995-272**
(73) ÚSTAV ORGANICKÉ CHEMIE A BIOCHEMIE AV ČR, Praha, CZ;
REGA STICHTING V. Z. W., Leuven, BE;
(72) Holý Antonín RNDr.CSc., Horní Počernice, CZ;

Dvořáková Hana ing., Praha, CZ;
DeClercq Erik Desire Alice, Lovenjoel (Bierbeek), BE;
Balzarini Jan Marie Rene, Heverlee, BE;
(54) **Enantiomerní analogy nukleotidů s účinkem proti retrovirům**
(32) 05.08.1992
(31) 1992/925610
(33) US
(86) PCT/US93/07360
(87) WO 94/003467
(22) 04.08.1993
(74) Ing. Marta Gabrielová, Inventia s.r.o., Tř. Politických vězňů 7, Praha 1, 11173;

7 (51) **C 07 H 19/052, A 61 K 31/7056, A 61 P 31/22, A 61 P 31/20**
(11) 290800
(40) 13.08.1997
(21) **1997-40**
(73) THE WELLCOME FOUNDATION LIMITED, Greenford, GB;
(72) Chamberlain Stanley Dawes, Chapel Hill, NC, US;
Koszalka George Walter, Chapel Hill, NC, US;
(54) **Benzimidazolové deriváty, způsob jejich výroby a farmaceutické prostředky s jejich obsahem**
(32) 07.07.1994
(31) 1994/9413724
(33) GB
(86) PCT/GB95/01597
(87) WO 96/001833
(22) 06.07.1995
(74) Korejzová Zdeňka JUDr., Břehová 1, Praha 1, 11000;

7 (51) **C 07 K 7/64, C 12 P 21/04, A 61 K 38/13**
(11) 290754
(40) 15.04.1998
(21) **1998-51**
(73) C-CHEM AG, Binnibgen, CH;
(72) Lüchinger Jean M., Basel, CH;
(54) **Cyklický peptid, způsob jeho přípravy, farmaceutická kompozice s jeho obsahem a polyanion 1-(gamma-hydroxy)-N-methylleucin-cyklosporinu**
(32) 17.07.1995
(31) 1995/95111162
(33) EP
(86) PCT/EP96/03129
(87) WO 97/004005
(22) 17.07.1996
(74) Kalenský Petr JUDr., Hálkova 2, Praha 2, 12000;

7 (51) **C 08 B 37/08, C 08 L 5/08, A 61 K 31/715**
(11) 290755
(40) 17.06.1998
(21) **1998-129**
(73) Q MED AB, Uppsala, SE;
(72) Agerup Bengt, Uppsala, SE;
(54) **Způsob přípravy zesíťovaného biokompatibilního polysacharidového gelového prostředku, tento prostředek a částečně zesíťovaný tento prostředek**
(32) 17.07.1995
(31) 1995/503323
(33) US
(86) PCT/SE96/00684
(87) WO 97/004012
(22) 28.05.1996
(74) PATENTSERVIS PRAHA a.s., Jivenská 1, Praha 4, 14000;

7 (51) **C 08 F 20/18, C 08 F 2/08**
(11) 290815
(40) 14.03.2001
(21) **1999-2888**
(73) ÚSTAV MAKROMOLEKULÁRNÍ CHEMIE AV ČR, Praha, CZ;
(72) Horák Daniel Ing. CSc., Praha, CZ;
Šapoval Pavel Ing., Lvow, UA;
Beneš Milan Ing. CSc., Praha, CZ;
(54) **Reaktivní monodisperzní mikročástice methakrylátového typu a způsob jejich výroby**
(22) 13.08.1999
(74) Patentové a licenční služby
Kancelář AV ČR, tř. Politických vězňů 7, Praha 1, 11121;

7 (51) **C 08 F 210/10, C 08 F 220/06**
(11) 290817
(40) 13.02.2002
(21) **2000-2507**
(73) ÚSTAV MAKROMOLEKULÁRNÍ CHEMIE AV ČR, Praha, CZ;
(72) Toman Luděk Ing. CSc., Praha, CZ;
Vlček Petr Ing. CSc., Praha, CZ;
Vacík Jiří Ing. CSc., Praha, CZ;
Michálek Jiří Ing. CSc., Praha, CZ;
(54) **Hydrofilně-hydrofobní materiály na bázi kopolymeru izobutylenu s hydroxyalkylakryláty a methakryláty a způsob jejich výroby**
(22) 03.07.2000

7 (51) **C 08 F 295/00, C 08 F 10/00**
(11) 290718
(40) 16.10.1996
(21) **1996-1135**
(73) MONTEL TECHNOLOGY COMPANY BV, Hoofddorp, NL;
(72) Govoni Gabriele, Renazzo, IT;
Sacchetti Mario, Farrara, IT;
Pasquali Stefano, Fossanova San Marco, IT;
(54) **Způsob polymerace nejméně jednoho olefinu**
(32) 20.07.1994
(31) 1994MI/1515
(33) IT
(86) PCT/EP95/02808
(87) WO 96/002583
(22) 18.07.1995
(74) Korejzová Zdeňka JUDr., Spálená 29, Praha 1, 11000;

7 (51) **C 08 G 18/80, C 08 G 18/78, C 09 D 175/04**
(11) 290834
(40) 16.04.1997
(21) **1996-2729**
(73) BAYER AKTIENGESELLSCHAFT, Leverkusen, DE;
(72) Schmalstieg Lutz Dr., Köln, DE;
Pedain Josef Dr., Köln, DE;
Engbert Theodor Dr., Köln, DE;
Casselmann Holger Dr., Bergisch Gladbach, DE;
Kobelka Frank Dipl. Ing., Leverkusen, DE;
(54) **Polyizokyanáty obsahující allofanátové skupiny na bázi difenylmethandiizokyanátu s převážně nebo zcela blokovanými izokyanátovými skupinami**
(32) 18.09.1995
(31) 1995/19534624
(33) DE
(22) 17.09.1996
(74) Všetečka Miloš JUDr., Hálkova 2, Praha 2, 12000;

7 (51) **C 08 J 9/38, C 08 G 18/66, B 29 C 44/56**
(11) 290765
(40) 18.02.1998
(21) **1997-3546**
(73) HUNTSMAN ICI CHEMICALS, LLC, Salt Lake City, UT, US;
(72) Cunningham Anthony, Leefdaal, BE;
Leenslag Jan Willem, Tremelo, BE;
Eling Berend, Bertem, BE;
(54) **Způsob přípravy rigidní a flexibilní polyurethanové pěny a flexibilní polyurethanová pěna**
(32) 12.05.1995
(31) 1995/95201246
(33) EP
(86) PCT/EP96/01594
(87) WO 96/035744
(22) 16.04.1996
(74) Hakr Eduard Ing., Přístavní 24, Praha 7, 17000;

7 (51) **C 08 K 5/3435, C 08 G 69/48**
(11) 290740
(40) 11.06.1997
(21) **1996-3014**
(73) BASF AKTIENGESELLSCHAFT, Ludwigshafen, DE;
(72) Weinerth Klaus, Neustadt, DE;
Mell Karlheinz, Ludwigshafen, DE;
Matthies Paul, Heidelberg, DE;
Beer Ludwig, Ludwigshafen, DE;
(54) **Inherentně proti světlu a teplu stabilizovaný polyamid, způsob jeho výroby a jeho použití**
(32) 15.04.1994
(31) 1994/4413177
(33) DE
(86) PCT/EP95/01349
(87) WO 95/028443
(22) 12.04.1995
(74) Koreček Ivan JUDr., Na baště sv. Jiří 9, Praha 6, 16000;

7 (51) **C 09 B 67/48, C 08 K 5/3415, C 07 D 487/04**
(11) 290763
(40) 18.03.1998
(21) **1997-2660**
(73) CIBA SPECIALTY CHEMICALS HOLDING INC., Basle, CH;
(72) Ruch Thomas Dr., Marly, CH;
Wallquist Olof Dr., Marly, CH;
(54) **Nová krystalová modifikace diketopyrrolopyrrolového pigmentu**
(32) 22.08.1996
(31) 1996/2060
(33) CH
(22) 20.08.1997
(74) Kubát Jan Ing., Přístavní 24, Praha 7, 17000;

7 (51) **C 10 G 9/16**
(11) 290845
(40) 15.01.1997
(21) **1996-2457**
(73) MANNESMANN AG, Düsseldorf, DE;
K. T. I. GROUP B. V., Zoetermeer, NL;
(72) Zimmermann Gerhard, Leipzig, DE;
Zychlinski Wolfgang, Leipzig, DE;
(54) **Teplosměnné plochy v reaktorech a/nebo tepelných výměnících a způsob výroby katalyticky dezaktivovaných kovových povrchů**
(32) 21.02.1994
(31) 1994/4405884
(33) DE
(86) PCT/DE95/00281
(87) WO 95/022588
(22) 21.02.1995
(74) Všetečka Miloš JUDr., Hálkova 2, Praha 2, 12000;

7 (51) **C 10 J 3/54**
(11) 290861
(40) 16.10.2002
(21) **2001-1039**
(73) ÚSTAV CHEMICKÝCH PROCESŮ AV ČR, Praha, CZ;
VÚEZ, A.S., Levice, SK;
(72) Svoboda Karel Doc. ing. CSc., Praha, CZ;
Čermák Jiří ing., Praha, CZ;
Hartman Miloslav Doc. ing. DrSc., Praha, CZ;
Baťalík Jozef ing., Levice, SK;
Gubčo Vladimír ing. CSc., Levice, SK;
(54) **Způsob energetického využití tuhých paliv s tlakovým zplyňováním a paro-plynovým cyklem a zařízení k jeho provádění**
(22) 21.03.2001
(74) Toningerová Daniela, Kamenická 3, Praha 7, 17000;

7 (51) **C 11 D 3/28, C 11 D 3/37, C 11 D 7/32**
(11) 290758
(40) 17.07.1996
(21) **1996-203**
(73) THE PROCTER & GAMBLE COMPANY, Cincinnati, OH, US;
(72) Busch Alfred, Londerzeel, BE;
Convents Andre Christian, Diegem, BE;
Van Leeuwen Petrus Johannes, Mechelen, BE;
(54) **Detergentní prostředek inhibující přenos barviv a způsob inhibice jejich přenosu**
(32) 23.07.1993
(31) 1993/93870154
(33) EP
(86) PCT/US94/06950
(87) WO 95/003388
(22) 20.06.1994
(74) PATENTSERVIS PRAHA a.s., Jivenská 1273, Praha 4, 14021;

7 (51) **C 11 D 17/06, C 11 D 3/42, C 11 D 11/00**
(11) 290773
(40) 16.10.1996
(21) **1996-1360**
(73) UNILEVER NV, Rotterdam, NL;
(72) Wilson Janette, Winsford, GB;
(54) **Způsob výroby zrnitého detergenčního prostředku**
(32) 11.11.1993
(31) 1993/9323250
(33) GB
(86) PCT/GB94/02458
(87) WO 95/013358
(22) 09.11.1994
(74) Korejzová Zdeňka JUDr., Spálená 29, Praha 1, 11000;

7 (51) **C 12 N 15/19, C 12 N 15/63, C 07 K 14/52, A 61 K 38/19**
(11) 290850
(40) 12.11.1997
(21) **1997-1719**
(73) GLAXO GROUP LIMITED, Greenford, GB;
(72) Proudfoot Amanda Elizabeth Innes, Geneva, CH;
Wells Timothy Nigel Carl, Geneva, CH;
(54) **Polypeptid, způsob jeho výroby, kódující DNA nebo RNA, vektor a buňka**

(32) 08.12.1994, 16.06.1995
(31) 1994/9424835, 1995/9512319
(33) GB, GB
(86) PCT/GB95/02861
(87) WO 96/017935
(22) 07.12.1995
(74) Korejzová Zdeňka JUDr., Spálená 29, Praha 1, 11000;

7 (51) **C 12 N 15/32, C 07 K 14/32, C 07 K 14/325, C 12 N 15/62, C 12 Q 1/68, C 12 N 15/82, A 01 N 63/00, A 01 H 5/00, C 12 N 1/21, G 01 N 33/00 // C 07 K 16/12, C 12 N 15/84, (C 12 N 1/21, C 12 R 1:07, C 12 R 1:19, C 12 R 1:085, C 12 R 1:91)**
(11) 290801
(40) 16.02.2000
(21) **1997-908**
(73) NOVARTIS AG, Basle, CH;
(72) Warren Gregory Wayne, Cary, NC, US;
Koziel Michael Gene, Clive, IA, US;
Mullins Martha Alice, Cary, NC, US;
Nye Gordon James, Raleigh, NC, US;
Carr Brian, Cary, NC, US;
Desai Nalini Manoj, Cary, NC, US;
Kostichka Kristy, Durham, NC, US;
Duck Nicholas Brendan, Cary, NC, US;
Estruch Juan Jose, Durham, NC, US;
(54) **Pesticidní kmeny rodu Bacillus, pesticidní proteiny a molekuly DNA, které je kódují**
(32) 28.09.1994, 05.06.1995
(31) 1994/314594, 1995/463483
(33) US, US
(86) PCT/EP95/03826
(87) WO 96/010083
(22) 27.09.1995
(74) Kubát Jan Ing., Přístavní 24, Praha 7, 17000;

7 (51) **C 12 N 15/57, C 12 N 9/64, C 12 P 21/02**
(11) 290724
(40) 18.10.1995
(21) **2001-2322**
(73) ELI LILLY AND COMPANY, Indianapolis, IN, US;
(72) Grinnell Brian William, Indianapolis, IN, US;
(54) **Způsob zvýšení hladiny gama-karboxylace proteinu C**
(32) 15.12.1993
(31) 1993/168035
(33) US
(22) 14.12.1994
(74) Švorčík Otakar JUDr., Hálkova 2, Praha 2, 12000;

7 (51) **C 12 N 15/82, C 12 N 15/54, C 12 N 15/11, C 12 N 1/21, A 01 H 5/00, C 12 N 5/10, C 12 P 19/12, A 23 L 3/3562, A 01 N 3/00**
(11) 290830
(40) 14.05.1997
(21) **1995-3449**
(73) SYNGENTA MOGEN B.V., Leiden, NL;
(72) Hoekema Andreas, Oegstgeest, NL;
Pen Jan, Leiden, NL;
Does Mirjam Petronella, Amsterdam, NL;
Van den Elzen Petrus Josephus Maria, Voorhout, NL;
(54) **Nukleová kyselina, vektor, mikroorganismus, rostlinný DNA genom, buňka a rostlina, způsob jejího získávání a způsob výroby trehalózy z ní**
(32) 30.06.1993, 24.08.1993
(31) 1993/93201904, 1993EP/9302290
(33) EP, WO
(86) PCT/EP94/02167
(87) WO 95/001446
(22) 30.06.1994
(74) Čermák Karel Dr., Národní 32, Praha 1, 11000;

7 (51) **C 12 P 17/12 // C 07 D 213/82**
(11) 290836
(40) 14.05.1997
(21) **1996-3173**
(73) LONZA AG, Gampel/Wallis (Dir:Basel), CH;
(72) Heveling Josef Dr., Naters, CH;
Armbruster Erich Dr., Naters, CH;
Utiger Lukas Dr., Termen, CH;
Rohner Markus Dr., Kouřim, CZ;
Dettwiler Hans Rudolf Dr., Brig-Glis, CH;
Chuck Roderick John Dr., Brig-Glis, CH;
(54) **Způsob výroby amidu kyseliny nikotinové**
(32) 01.11.1995
(31) 1995/3090
(33) CH
(22) 29.10.1996
(74) Nowaková Naděžda RNDr. CSc., Neústupného 1832/22, Praha 5, 15500;

7 (51) **D 01 H 9/12, D 01 H 9/08, D 01 H 1/18, D 01 H 1/16, B 65 H 49/16, B 65 H 67/06**
(11) 290831
(40) 11.09.1996
(21) **1996-557**
(73) PALITEX PROJECT-COMPANY GMBH, Krefeld, DE;
(72) Fink Heinz, Krefeld, DE;
Kamp Heinz, Wegberg, DE;
(54) **Textilní stroj s více pracovními místy**
(32) 25.02.1995
(31) 1995/29503187
(33) DE
(22) 23.02.1996
(74) Všetečka Miloš JUDr., Hálkova 2, Praha 2, 12000;

7 (51) **D 02 J 1/06, D 01 F 2/00**
(11) 290849
(40) 17.06.1998
(21) **1997-1614**
(73) LENZING AKTIENGESELLSCHAFT, Lenzing, AT;
(72) Eibl Markus, Voecklabruck, AT;
Eichinger Dieter, Voecklabruck, AT;
(54) **Způsob výroby celulózových vláken**
(32) 13.10.1995
(31) 1995/1703
(33) AT
(86) PCT/AT96/00188
(87) WO 97/014829
(22) 08.10.1996
(74) PATENTSERVIS PRAHA a.s., Jivenská 1273, Praha 4, 14021;

7 (51) **D 03 C 7/06**
(11) 290793
(40) 12.06.2002
(21) **2000-2212**
(73) VÚTS LIBEREC A. S., Liberec, CZ;
(72) Dvořák Josef Doc. Ing. CSc., Liberec, CZ;
Mlynář Jiří Ing., Chrastava, CZ;
Karel Petr Ing., Liberec, CZ;
(54) **Zařízení k ovládání osnovních nití na tkacím stroji pro výrobu perlinkových tkanin**
(22) 15.06.2000
(74) Musil Dobroslav Ing., Cejl 38, Brno, 60200;

7 (51) **D 03 C 13/00, D 03 D 47/26, D 03 C 5/00**

(11) 290795
(40) 12.06.2002
(21) **2000-3531**
(73) VÚTS LIBEREC A. S., Liberec, CZ;
(72) Dvořák Josef Doc. Ing. CSc., Liberec, CZ;
(54) **Víceprošlupní tkací stroj se sériovým prošlupem**
(22) 25.09.2000
(74) Musil Dobroslav Ing., Cejl 38, Brno, 60200;

7 (51) **D 03 D 47/32, D 03 J 1/00**
(11) 290727
(40) 12.11.1997
(21) **1996-1157**
(73) VÚTS LIBEREC A. S., Liberec, CZ;
(72) Šidlof Pavel Ing. CSc., Liberec, CZ;
Škop Petr Ing. CSc., Liberec, CZ;
(54) **Způsob zjišťování spotřeby tekutiny prohozního ústrojí útku tryskového tkacího stroje a měřicí zařízení k provádění tohoto způsobu**
(22) 22.04.1996
(74) Musil Dobroslav Ing., Cejl 38, Brno, 60200;

7 (51) **D 04 B 15/58**
(11) 290733
(40) 14.10.1998
(21) **1997-911**
(73) TRUSTFIN AKCIOVÁ SPOLEČNOST, Praha, CZ;
(72) Oliva Jiří, Třebíč, CZ;
Kučera Jaromír, Třebíč, CZ;
Dyntar Miloš ing., Třebíč, CZ;
Procházková Růžena, Předín, CZ;
(54) **Zařízení pro ovládání niťového vodiče**
(22) 26.03.1997
(74) Vobořil Bohuslav Ing., Nad Štolou 12, Praha 7, 17000;

7 (51) **E 01 C 9/04, E 01 B 19/00, E 01 B 21/00**
(11) 290803
(40) 12.05.1999
(21) **1998-4080**
(73) GMUNDNER FERTIGTEILE GESELLSCHAFT MBH & CO. KG, Gmunden, AT;
(72) Neumann Bernhard, Gmunden, AT;
(54) **Úrovňové zakrytí kolejí a obdélníková deska pro toto zakrytí**
(32) 11.06.1996
(31) 1996/1015
(33) AT
(86) PCT/AT97/00122
(87) WO 97/047816
(22) 11.06.1997
(74) Všetečka Miloš JUDr., Hálkova 2, Praha 2, 12000;

7 (51) **E 03 B 9/02**
(11) 290730
(40) 16.07.1997
(21) **1996-2030**
(73) Von Roll Holding AG, Gerlafingen, CH;
(72) Stelzmüller Franz, Oensingen, CH;
(54) **Hydrant**
(32) 14.07.1995
(31) 1995/02086
(33) CH
(22) 09.07.1996
(74) Malůšek Jiří Ing., Mendlovo nám. 1a, Brno, 60300;

7 (51) **E 04 B 1/32, E 04 B 1/02, E 04 B 1/343, E 04 B 7/20**
(11) 290851
(40) 18.02.1998
(21) **1997-2712**
(73) FRELLER WALTER, Mondsee, AT;
(72) Freller Walter, Mondsee, AT;
(54) **Stavební konstrukce**
(32) 03.03.1995
(31) 1995/397902
(33) US
(86) PCT/AT96/00036
(87) WO 96/027715
(22) 01.03.1996
(74) Všetečka Miloš JUDr., Hálkova 2, Praha 2, 12000;

7 (51) **E 04 C 2/54, F 24 J 2/46**
(11) 290764
(40) 18.02.1998
(21) **1997-3184**
(73) NORSK HYDRO A. S., Oslo, NO;
(72) Schulz Harald, Krumbach, DE;
(54) **Vnější stěnový dílec pro budovy**
(32) 08.04.1995
(31) 1995/19513373
(33) DE
(86) PCT/DE95/01550
(87) WO 96/032550
(22) 04.11.1995
(74) Všetečka Miloš JUDr., Hálkova 2, Praha 2, 12000;

7 (51) **E 04 F 13/08**
(11) 290770
(40) 12.03.1997
(21) **1996-511**
(73) Lutz Ankersysteme GmbH & Co. KG, Wertheim, DE;
(72) Munz Karlheinz, Künzelsau, DE;
(54) **Nosná kotva pro fasádní desky**
(32) 22.02.1995
(31) 1995/195506023
(33) DE
(22) 21.02.1996
(74) Hořejš Milan Dr. Ing., Národní 32, Praha 1, 11000;

7 (51) **E 04 F 13/08**
(11) 290854
(40) 11.11.1998
(21) **1998-1106**
(73) GERHAHER MAX Dipl. Ing., Landau, DE;
GERHAHER FRANZ Dipl. Kfm. Dr., Straubing, DE;
(72) Gerhaher Max Dipl. Ing., Landau, DE;
Gerhaher Franz Dipl. Kfm. Dr., Straubing, DE;
(54) **Zavěšená fasádní konstrukce**
(32) 02.05.1997
(31) 1997/19718716
(33) DE
(22) 10.04.1998
(74) PATENTSERVIS PRAHA a.s., Jivenská 1, Praha 4, 14000;

7 (51) **E 04 H 4/14**
(11) 290753
(40) 15.10.1997
(21) **1997-1135**
(73) PISCINES DESJOYAUX S. A., La Fouillouse, FR;
(72) Desjoyaux Jean Louis, L´Etrat, FR;
Desjoyaux Pierre Louis, La Fouillouse, FR;
Jandros Catherine, L´Etrat, FR;
(54) **Filtrační panel pro plavecké bazény**
(32) 17.10.1994
(31) 1994/9412773
(33) FR
(86) PCT/FR95/01341
(87) WO 96/012075

(22) 13.10.1995
(74) PATENTSERVIS PRAHA a.s., Jivenská 1273, Praha 4, 14021;

7 (51) **E 05 B 1/00, F 16 B 13/08, F 16 B 13/06**
(11) 290775
(40) 12.02.1997
(21) **1996-2599**
(73) HOPPE AG, Stadtallendorf, DE;
(72) Reitz Reinhold, Merzhausen, DE;
Ochs Günter, Stadtallendorf, DE;
(54) **Šroubový připevňovací systém**
(32) 18.01.1995
(31) 1995/29500691
(33) DE
(86) PCT/EP96/00095
(87) WO 96/022436
(22) 11.01.1996
(74) Chlustina Jiří Ing., Jana Masaryka 43-47, Praha 2, 12000;

7 (51) **E 05 D 15/52**
(11) 290848
(40) 16.04.1997
(21) **1996-3604**
(73) SIEGENIA-FRANK KG, Siegen, DE;
(72) Loos Horst, Freudenberg, DE;
Schöller Roland, Siegen, DE;
Sauer Lothar, Siegen, DE;
Sting Ralf, Nepthen, DE;
(54) **Okno nebo dveře s kováním závěsu**
(32) 16.06.1994, 21.06.1994, 22.12.1994
(31) 1994/9409603, 1994/9409843, 1994/9420513
(33) DE, DE, DE
(86) PCT/EP95/02257
(87) WO 95/034735
(22) 12.06.1995
(74) Švorčík Otakar JUDr., Hálkova 2, Praha 2, 12000;

7 (51) **F 01 D 21/04, F 02 C 3/04, F 02 C 7/00, F 02 C 7/05, F 16 P 7/00**
(11) 290761
(40) 12.11.1997
(21) **1997-1377**
(73) ABB SCHWEIZ HOLDING AG, Baden, CH;
(72) Bättig Josef Ing., Egliswil, CH;
Ricanek Rudolf Ing., Weilheim, DE;
(54) **Axiální turbína turbodmýchadla na výfukové plyny**
(32) 08.05.1996
(31) 1996/19618313
(33) DE
(22) 06.05.1997
(74) Čermák Karel Dr., Národní 32, Praha 1, 11000;

7 (51) **F 01 D 25/24, F 01 D 9/02, F 02 C 3/04, F 02 C 7/00, F 16 P 7/00**
(11) 290760
(40) 12.11.1997
(21) **1997-1376**
(73) ABB SCHWEIZ HOLDING AG, Baden, CH;
(72) Bättig Josef Ing., Egliswil, CH;
Vögtli Urs Ing., Dornach, CH;
(54) **Turbína turbodmychadla na výfukové plyny**
(32) 08.05.1996
(31) 1996/19618314
(33) DE
(22) 06.05.1997
(74) Čermák Karel Dr., Národní 32, Praha 1, 11000;

7 (51) **F 02 B 37/02, F 01 N 5/04**
(11) 290779
(40) 14.05.1997
(21) **1996-3010**
(73) ABB SCHWEIZ HOLDING AG, Baden, CH;
(72) Baets Jozef, Baden, CH;
Codan Ennio Dr., Hausen, CH;
Mathey Christoph, Fislisbach, CH;
(54) **Výfukový systém pro přeplňovaný spalovací motor**
(32) 25.10.1995
(31) 1995/19539572
(33) DE
(22) 15.10.1996
(74) Čermák Karel Dr., Národní 32, Praha 1, 11000;

7 (51) **F 03 D 11/04, F 03 D 7/00**
(11) 290785
(40) 12.07.2000
(21) **1998-4152**
(73) OBEC DOMANÍN, Domanín, CZ;
(72) Böhm František, Rudolfov, CZ;
(54) **Zařízení pro využívání energie větru**
(22) 16.12.1998
(74) Sedlák Jiří Ing., Pražská 58, České Budějovice, 37004;

7 (51) **F 04 B 1/20**
(11) 290792
(40) 15.08.2001
(21) **2000-1992**
(73) KLEINEDLER Peter, Dubnica nad Váhom, SK;
KAPITANČÍKOVÁ Emilia, Martin, SK;
KANIS Lubomír, Turčianské Teplice, SK;
(72) Kleinedler Peter, Dubnica nad Váhom, SK;
Kapitančíková Emilia, Martin, SK;
Kanis Lubomír, Turčianské Teplice, SK;
(54) **Nosič šikmého disku pro stroj s axiálními písty**
(32) 08.12.1997
(31) 1997/19756277
(33) DE
(86) PCT/IB98/01943
(87) WO 99/031386
(22) 07.12.1998
(74) Řezáč Petr, Severovýchodní VI č. 9, Praha 4, 14100;

7 (51) **F 04 D 23/00, F 04 D 29/16**
(11) 290804
(40) 17.05.2000
(21) **1998-3610**
(73) J. EBERSPÄCHER GMBH U. CO, Esslingen, DE;
(72) Humburg Michael, Göppingen, DE;
Eppler Hermann, Balingen, DE;
(54) **Boční kanálové dmýchadlo**
(32) 19.06.1996
(31) 1996/19624364
(33) DE
(86) PCT/DE97/01143
(87) WO 97/048906
(22) 03.06.1997
(74) Matějka Jan JUDr., Národní 32, Praha 1, 11000;

7 (51) **F 16 H 48/22**
(11) 290720
(40) 18.03.1998
(21) **1996-3420**
(73) TRACTECH INC., Warren, MI, US;
(72) Disset Walter L., Farmington Hills, MI, US;
Valente Paul J., Berkley, MI, US;
(54) **Závěrný diferenciál s hydraulicky ovládaným uzavíracím členem**

(32) 07.06.1995
(31) 1995/482846
(33) US
(86) PCT/US95/11968
(87) WO 96/041089
(22) 28.09.1995
(74) PATENTSERVIS PRAHA a.s., Jivenská 1273, Praha 4, 14021;

7 (51) **F 16 J 13/24, F 16 K 17/16, F 16 K 17/14, F 16 L 23/00**
(11) 290729
(40) 14.01.1998
(21) **1996-1768**
(73) Brachaczek Jindřich, Karviná, CZ;
(72) Brachaczek Jindřich, Karviná, CZ;
(54) **Pojistné zařízení s vypuklou membránou**
(22) 17.06.1996
(74) Bocek Josef Ing., Dělnická 19/1168, Havířov, 76301;

7 (51) **F 16 K 41/10, F 16 K 41/04**
(11) 290744
(40) 13.08.1997
(21) **1997-486**
(73) KSB AKTIENGESELLSCHAFT, Frankenthal, DE;
(72) Ruckert Heinz Jürgen, Grossniedesheim, DE;
Illy Alois, Limburgerhof, DE;
Stock Hans Georg, Ludwigshafen, DE;
(54) **Armatura s vlnovcovým utěsněním**
(32) 18.08.1994
(31) 1994/4429300
(33) DE
(86) PCT/EP95/02860
(87) WO 96/006295
(22) 20.07.1995
(74) Korejzová Zdeňka JUDr., Spálená 29, Praha 1, 11000;

7 (51) **F 22 B 31/00, F 23 C 10/00**
(11) 290860
(40) 14.11.2001
(21) **2000-4284**
(73) METALLGESELLSCHAFT AKTIENGESELLSCHAFT, Frankfurt am Main, DE;
(72) Gummel Peter, Bad Soden, DE;
Staab Werner-Friedrich, Rosbach, DE;
(54) **Fluidní systém spalování s výrobou páry**
(32) 18.05.1998, 01.08.1998
(31) 1998/19822304, 1998/19834881
(33) DE, DE
(86) PCT/EP99/03376
(87) WO 99/060305
(22) 17.05.1999
(74) Čermák Karel Dr., Národní třída 32, Praha 1, 11000;

7 (51) **F 27 B 7/28, F 27 B 7/14, F 27 D 1/14**
(11) 290841
(40) 17.05.1995
(21) **1994-1521**
(73) MINTEQ INTERNATIONAL INC., New York, NY, US;
(72) Mosci Ricardo, Butler, PA, US;
(54) **Rotační pec pro zpracování materiálu a způsob zpracování materiálu v takovéto peci**
(32) 24.12.1991
(31) 1991/815102
(33) US
(86) PCT/US92/08187
(87) WO 93/013375
(22) 01.10.1992
(74) Švorčík Otakar JUDr., Hálkova 2, Praha 2, 12000;

7 (51) **F 28 D 1/03, F 28 F 27/02, F 24 F 13/00, B 60 H 1/00**
(11) 290782
(40) 12.01.2000
(21) **1998-3377**
(73) VALEO CLIMATISATION, La Verriere, FR;
(72) Bousquet Frédéric, Le Mans, FR;
(54) **Výměník tepla**
(32) 20.10.1997
(31) 1997/9713117
(33) FR
(22) 20.10.1998
(74) Všetečka Miloš JUDr., Hálkova 2, Praha 2, 12000;

7 (51) **F 41 A 17/00**
(11) 290767
(40) 15.12.1999
(21) **1998-1607**
(73) ZBROJOVKA BRNO, A. S., Brno, CZ;
(72) Oderský Adolf, Ivančice, CZ;
(54) **Pojistka, zejména pro dlouhé lovecké a sportovní kulové zbraně**
(22) 25.05.1998

7 (51) **F 41 B 11/00**
(11) 290858
(40) 11.08.1999
(21) **1998-3211**
(73) STEYR-DAIMLER-PUCH AKTIENGESELLSCHAFT, Vídeň, AT;
(72) Senfter Emil, Linec, AT;
(54) **Tlakovým plynem provozovaná zbraň s vyrovnáním zpětného rázu**
(32) 31.10.1997
(31) 1997/1843
(33) AT
(22) 05.10.1998
(74) PATENTSERVIS PRAHA a.s., Jivenská 1, Praha 4, 14000;

7 (51) **F 41 H 1/04, A 42 B 3/08, A 42 B 3/14**
(11) 290855
(40) 13.01.1999
(21) **1998-1418**
(73) SCHUBERTH-WERK GMBH UND CO. KG, Braunschweig, DE;
(72) Zahn Christian, Braunschweig, DE;
(54) **Přilba, zejména vojenská přilba**
(32) 21.05.1997
(31) 1997/19721329
(33) DE
(22) 06.05.1998
(74) Švorčík Otakar JUDr., Hálkova 2, Praha 2, 12000;

7 (51) **G 01 B 11/10, G 01 B 11/04, G 01 B 11/08, B 65 H 63/00, G 01 N 21/00**
(11) 290846
(40) 16.10.2002
(21) **2001-121**
(73) RIETER CZ A. S., Ústí nad Orlicí, CZ;
(72) Štusák Miroslav Ing., Brandýs nad Orlicí, CZ;
(54) **Zařízení ke sledování pohybujícího se lineárního textilního útvaru, zejména příze**
(22) 10.01.2001
(74) Musil Dobroslav Ing., Cejl 38, Brno, 60200;

7 (51) **G 01 L 3/24**
(11) 290762

(40) 12.06.2002
(21) **1997-2005**
(73) SIEMENS AKTIENGESELLSCHAFT, München, DE;
(72) Gloger Meinrad, Mülheim, DE;
(54) **Způsob určování výkonu a zařízení k jeho provádění**
(32) 27.12.1994
(31) 1994/94120664
(33) EP
(86) PCT/EP95/04959
(87) WO 96/020395
(22) 14.12.1995
(74) Čermák Karel Dr., Národní 32, Praha 1, 11000;

7 (51) **G 01 N 3/08**
(11) 290794
(40) 13.03.2002
(21) **2000-2650**
(73) COMING PLUS, A.S., Praha, CZ;
(72) Bareš Richard A. Ing. Dr. DrSc., Praha, CZ;
Wolf Jiří Ing., Praha, CZ;
(54) **Zařízení pro zjišťování odtrhové pevnosti**
(22) 18.07.2000
(74) Kubát Jan Ing., Přístavní 24, Praha 7, 17000;

7 (51) **G 06 F 9/46, G 06 F 13/28**
(11) 290716
(40) 15.05.2002
(21) **1994-549**
(73) International Business Machines Corporation, Armonk, NY, US;
IBM Deutschland GmbH, Stuttgart, DE;
(72) Carmon Donald Edward, Durham, NC, US;
Crouse William George, Raleigh, NC, US;
Ware Malcolm Scott, Raleigh, NC, US;
(54) **Počítačový systém s více médii**
(32) 18.09.1991
(31) 1991/761534
(33) US
(86) PCT/EP92/01965
(87) WO 93/006553
(22) 26.08.1992
(74) Kalenský Petr JUDr., Hálkova 2, Praha 2, 12000;

7 (51) **G 07 C 9/00, G 06 K 7/00**
(11) 290839
(40) 15.05.2002
(21) **1999-1655**
(73) PROCHÁZKA ZDENĚK Ing., Pohořelice, CZ;
(72) Procházka Zdeněk Ing., Pohořelice, CZ;
(54) **Zapojení jednotek vstupu do chráněných prostor**
(22) 10.05.1999

7 (51) **G 09 F 3/02**
(11) 290814
(40) 11.08.1999
(21) **1999-417**
(73) DAVID J INSTANCE LIMITED, Ashford, GB;
(72) Barry David Robert, St. Louis, MO, US;
(54) **Samolepivá etiketa**
(32) 08.08.1996
(31) 1996/694281
(33) US
(86) PCT/GB97/02111
(87) WO 98/007132
(22) 05.08.1997
(74) Švorčík Otakar JUDr., Hálkova 2, Praha 2, 12000;

7 (51) **G 11 B 20/00**
(11) 290751
(40) 12.06.2002
(21) **1996-2389**
(73) KONINKLIJKE PHILIPS ELECTRONICS N. V., Eindhoven, NL;
(72) SCHOUHAMER IMMINK Kornelius A., Eindhoven, NL;
(54) **Nosič záznamu, způsob výroby nosiče se záznamem, kódovací zařízení, způsob dekódování a dekódovací zařízení**
(32) 15.02.1994
(31) 1994/94200387
(33) EP
(86) PCT/IB95/00070
(87) WO 95/022802
(22) 01.02.1995
(74) Zelený Pavel JUDr., Hálkova 2, Praha 2, 12000;

7 (51) **H 01 B 7/29, H 01 B 7/18, H 01 B 9/02, C 08 K 9/04, C 08 K 5/05, C 08 K 3/04**
(11) 290852
(40) 18.02.1998
(21) **1997-2949**
(73) CABOT CORPORATION, Boston, MA, US;
(72) Flenniken Cindy L., Indianapolis, IN, US;
Menashi Jameel, Lexington, MA, US;
Whitehouse Robert S., Lexington, MA, US;
(54) **Saze, způsob jejich výroby, polymerní kompozice a její použití**
(32) 20.03.1995
(31) 1995/406525
(33) US
(86) PCT/US96/03558
(87) WO 96/029710
(22) 19.03.1996
(74) Nowaková Naděžda RNDr. CSc., Neústupného 1832/22, Praha 5, 15500;

7 (51) **H 01 H 1/18, H 01 H 13/18**
(11) 290842
(40) 16.09.1998
(21) **1996-1924**
(73) TRW SIPEA S. P. A., Nichelino, IT;
(72) Rubinato Giampietro, Trofarallo, IT;
(54) **Spínací zařízení, obzvláště pro ovládání brzdových světel vozidel**
(32) 30.06.1995
(31) 1995/000553
(33) IT
(22) 28.06.1996
(74) PATENTSERVIS PRAHA a.s., Jivenská 1273, Praha 4, 14021;

7 (51) **H 01 H 71/10, H 01 H 71/16, H 01 H 71/40**
(11) 290788
(40) 11.04.2001
(21) **1999-3084**
(73) OEZ S.R.O., Letohrad, CZ;
(72) Hrůza Radek ing., Žamberk, CZ;
(54) **Elektrický přístroj s tepelnou a elektromagnetickou spouští, jako jistič, tepelné relé a podobně**
(22) 30.08.1999
(74) Pospíchalová Marie ing., Šedivská 339, Letohrad, 56151;

7 (51) **H 01 P 1/20**
(11) 290840
(40) 17.04.2002
(21) **1998-2949**

(73) KONWES, SPOL. S R. O., Praha, CZ;
(72) Smítková Eva ing. CSc., Praha, CZ;
(54) **Duplexní mikrovlnný sdružovač**
(22) 16.09.1998
(74) Loskotová Jarmila Ing., Kartouzská 4, Praha 5, 15500;

7 (51) **H 02 G 3/03, A 62 C 3/16**
(11) 290766
(40) 17.02.1999
(21) **1998-1385**
(73) G + H MONTAGE GMBH, Ludwigshafen, DE;
BC - BRANDCHEMIE GMBH, Egelsbach, DE;
(72) Vollmer Harry, Ludwigshafen, DE;
Acker Klaus, Woelfersheim, DE;
Adam Wolfram, Bergtheim, DE;
(54) **Zařízení k zajištění kabelových tras proti požáru**
(32) 22.05.1997
(31) 1997/19721533
(33) DE
(22) 06.05.1998
(74) Malůšek Jiří Ing., Mendlovo nám. 1a, Brno, 60300;

7 (51) **H 02 K 41/025, H 02 K 41/03**
(11) 290808
(40) 17.08.1994
(21) **1994-1111**
(73) INTRASYS GMBH - INNOVATIVE TRANSPORT-SYSTEME, München, DE;
(72) Rosner Peter, München, DE;
Stoiber Dietmar, Weilheim, DE;
Eber Wolfgang, München, DE;
(54) **Lineární motor nebo lineární generátor**
(32) 12.11.1991
(31) 1991/4137201
(33) DE
(86) PCT/EP92/02587
(87) WO 93/010594
(22) 11.11.1992
(74) Korejzová Zdeňka JUDr., Spálená 29, Praha 1, 11000;

7 (51) **H 02 M 7/519, H 02 H 9/00, H 03 K 17/0814**
(11) 290776
(40) 15.01.1997
(21) **1996-1705**
(73) ABB SCHWEIZ HOLDING AG, Baden, CH;
(72) Grüning Horst Dr., Wettingen, CH;
(54) **Zapojení střídače**
(32) 26.06.1995
(31) 1995/19523095
(33) DE
(22) 11.06.1996
(74) Čermák Karel Dr., Národní 32, Praha 1, 11000;

7 (51) **H 03 K 17/62, H 03 K 17/68**
(11) 290791
(40) 12.06.2002
(21) **2000-536**
(73) ŘEZNÍČEK Zdeněk ing., Nedachlebice, CZ;
JANKŮ Radovan ing., Bílovice, CZ;
(72) Řezníček Zdeněk ing., Nedachlebice, CZ;
Janků Radovan ing., Bílovice, CZ;
(54) **Zapojení bezkontaktního střídavého tranzistorového spínače ovládaného logickým signálem**
(22) 16.02.2000
(74) Přikryl Jaromír Ing., Včelín 1161, Hulín, 76824;

7 (51) **H 04 L 29/06**
(11) 290748
(40) 16.10.1996
(21) **1996-1927**
(73) International Business Machines Corporation, Armonk, NY, US;
Schäfers Ludwig Dr., Hirschberg, DE;
(72) Schäfers Ludwig Dr., Hirschberg, DE;
(54) **Zařízení pro přenos datového toku v datových komunikačních sítích**
(32) 31.10.1994
(31) 1994/4438522
(33) DE
(86) PCT/EP95/02186
(87) WO 96/013924
(22) 07.06.1995
(74) Kalenský Petr JUDr., Hálkova 2, Praha 2, 12000;

7 (51) **H 04 N 7/08, G 09 C 5/00**
(11) 290838
(40) 11.08.1999
(21) **1999-1289**
(73) INTERNATIONAL BUSINESS MACHINES CORPORATION, Armonk, NY, US;
(72) Morimoto Norishige, Tokyo, JP;
Maeda Junji, Tokyo, JP;
(54) **Způsoby ukrývání a získávání dat**
(32) 15.10.1996
(31) 1996/272721
(33) JP
(86) PCT/JP97/00396
(87) WO 98/017061
(22) 13.02.1997
(74) Kalenský Petr JUDr., Hálkova 2, Praha 2, 12000;

7 (51) **H 04 N 9/31, G 02 F 1/136**
(11) 290728
(40) 14.05.1997
(21) **1996-1329**
(73) DAEWOO ELECTRONICS CO., LTD., Seoul, KR;
(72) Ji Jeong Beom, Seoul, KR;
Kim Dong Kuk, Seoul, KR;
Min Yong Ki, Seoul, KR;
(54) **Pole tenkofilmových řízených zrcadel a způsob jeho přípravy**
(32) 09.11.1993, 09.11.1993, 30.11.1993
(31) 1993/9323725, 1993/9323726, 1993/9325877
(33) KR, KR, KR
(86) PCT/KR94/00151
(87) WO 95/013683
(22) 01.11.1994
(74) PATENTSERVIS PRAHA a.s., Jivenská 1273, Praha 4, 14021;

Seznam majitelů udělených patentů

(73)	(11)	(51)
ABB SCHWEIZ HOLDING AG, Baden, CH;	290760	F 01 D 25/24
ABB SCHWEIZ HOLDING AG, Baden, CH;	290761	F 01 D 21/04
ABB SCHWEIZ HOLDING AG, Baden, CH;	290779	F 02 B 37/02
ABB SCHWEIZ HOLDING AG, Baden, CH;	290776	H 02 M 7/519
AIRBITE AB, Vaxnäsgatan, SE;	290853	B 01 D 53/02
ALCAN INTERNATIONAL LIMITED, Montreal, CA;	290828	B 23 K 35/28
ASTA Medica Aktiengesellschaft, Dresden, DE;	290784	C 07 D 471/14
ASTRA AKTIEBOLAG, Södertälje, SE;	290772	A 61 K 9/107
ATOFINA VLISSINGEN B.V., Vlissingen, NL;	290749	C 07 F 7/22
AVENTIS PHARMA DEUTSCHLAND GMBH, Frankfurt am Main, DE;	290717	C 07 C 255/21
AVENTIS PHARMA DEUTSCHLAND GMBH, Frankfurt am Main, DE;	290737	A 61 K 31/275
AVENTIS PHARMA DEUTSCHLAND GMBH, Frankfurt am Main, DE;	290736	A 61 K 31/42
BASF AKTIENGESELLSCHAFT, Ludwigshafen, DE;	290722	A 01 N 43/56
BASF AKTIENGESELLSCHAFT, Ludwigshafen, DE;	290780	C 07 D 201/08
BASF AKTIENGESELLSCHAFT, Ludwigshafen, DE;	290805	C 07 D 211/58
BASF AKTIENGESELLSCHAFT, Ludwigshafen, DE;	290740	C 08 K 5/3435
BAYER AKTIENGESELLSCHAFT, Leverkusen, DE;	290757	B 32 B 5/18
BAYER AKTIENGESELLSCHAFT, Leverkusen, DE;	290834	C 08 G 18/80
BC - BRANDCHEMIE GMBH, Egelsbach, DE;	290766	H 02 G 3/03
BERÁNEK Jan Ing. CSc., Pardubice, CZ;	290786	C 07 C 69/24
BERÁNEK JAN ING. CSC. - CHEMMAL, Pardubice, CZ;	290787	C 07 C 67/03
BOCHEMIE, S.R.O., Bohumín, CZ;	290745	A 61 K 9/107
Brachaczek Jindřich, Karviná, CZ;	290729	F 16 J 13/24
CABOT CORPORATION, Boston, MA, US;	290852	H 01 B 7/29
C-CHEM AG, Binnibgen, CH;	290754	C 07 K 7/64
CHEMOPHARMA-TRADE, S.R.O., Ústí nad Labem, CZ;	290752	A 61 K 31/196
CIBA SPECIALTY CHEMICALS HOLDING INC., Basle, CH;	290763	C 09 B 67/48
CIBA SPECIALTY CHEMICALS HOLDING INC., Basle, CH;	290756	C 07 C 323/60
COMING PLUS, A.S., Praha, CZ;	290794	G 01 N 3/08
CREATECHNIC AG, Nürensdorf, CH;	290790	B 65 D 41/34
DAEWOO ELECTRONICS CO., LTD., Seoul, KR;	290728	H 04 N 9/31
DAVID J INSTANCE LIMITED, Ashford, GB;	290814	G 09 F 3/02
EGIS GYÓGYSZERGYÁR RT., Budapest, HU;	290734	C 07 C 213/02
EISAI CO., LTD., Tokyo, JP;	290807	C 07 D 401/06
ELI LILLY AND COMPANY, Indianapolis, IN, US;	290724	C 12 N 15/57
ERICH NETZSCH GMBH + CO. HOLDING KG, Selb, DE;	290789	B 01 D 25/164
FIFREMA SPOL. S R. O., Křelov, CZ;	290768	A 47 B 47/00
Firma Salmet Gesellschaft mit beschränkter Haftung & Co. Kommanditgesellschaft, Ittlingen, DE;	290774	A 01 K 31/18
FORTUM OIL AND GAS OY, Espoo, FI;	290832	C 07 C 2/20
FOSTER WHEELER ENERGIA OY, Helsinki, FI;	290827	B 01 D 45/16
FRELLER WALTER, Mondsee, AT;	290851	E 04 B 1/32
F. L. SMIDTH & CO. A/S, Valby, DK;	290835	C 04 B 7/44
GERHAHER FRANZ Dipl. Kfm. Dr., Straubing, DE;	290854	E 04 F 13/08
GERHAHER MAX Dipl. Ing., Landau, DE;	290854	E 04 F 13/08
GIEBELER Eberhard Dr., Schönebeck/Elbe, DE;	290719	C 07 C 209/84
GLAXO GROUP LIMITED, Greenford, GB;	290850	C 12 N 15/19
GMUNDNER FERTIGTEILE GESELLSCHAFT MBH & CO. KG, Gmunden, AT;	290803	E 01 C 9/04
G + H MONTAGE GMBH, Ludwigshafen, DE;	290766	H 02 G 3/03
HERMANN BERSTORFF MASCHIENENBAU GMBH, Hannover, DE;	290743	B 65 H 18/08

HOECHST AKTIENGESELLSCHAFT, Frankfurt am Main, DE;	290809	C 07 C 311/58
HOECHST AKTIENGESELLSCHAFT, Frankfurt am Main, DE;	290738	C 07 D 333/34
HOECHST AKTIENGESELLSCHAFT, Frankfurt am Main, DE;	290811	C 07 C 381/10
HOECHST AKTIENGESELLSCHAFT, Frankfurt am Main, DE;	290833	A 01 N 25/04
HOPPE AG, Stadtallendorf, DE;	290775	E 05 B 1/00
HUNTSMAN ICI CHEMICALS, LLC, Salt Lake City, UT, US;	290765	C 08 J 9/38
H. LUNDBECK A/S, Valby Copenhagen, DK;	290837	C 07 D 261/20
IBM Deutschland GmbH, Stuttgart, DE;	290716	G 06 F 9/46
International Business Machines Corporation, Armonk, NY, US;	290716	G 06 F 9/46
International Business Machines Corporation, Armonk, NY, US;	290748	H 04 L 29/06
INTERNATIONAL BUSINESS MACHINES CORPORATION, Armonk, NY, US;	290838	H 04 N 7/08
INTRASYS GMBH - INNOVATIVE TRANSPORT-SYSTEME, München, DE;	290808	H 02 K 41/025
ITT AUTOMOTIVE EUROPE GMBH, Frankfurt am Main, DE;	290742	B 60 S 1/06
ITT AUTOMOTIVE EUROPE GMBH, Frankfurt am Main, DE;	290812	B 60 S 1/06
JANKŮ Radovan ing., Bílovice, CZ;	290791	H 03 K 17/62
JANSSEN PHARMACEUTICA N. V., Beerse, BE;	290844	A 61 K 31/35
Jech Robert MUDr., Jablonec nad Nisou, CZ;	290783	A 61 B 5/05
JENAPHARM GMBH & CO. KG, Jena, DE;	290741	A 61 K 31/57
J. EBERSPÄCHER GMBH U. CO, Esslingen, DE;	290804	F 04 D 23/00
KANIS Lubomír, Turčianské Teplice, SK;	290792	F 04 B 1/20
KAPITANČÍKOVÁ Emilia, Martin, SK;	290792	F 04 B 1/20
KLEINEDLER Peter, Dubnica nad Váhom, SK;	290792	F 04 B 1/20
Knoll Aktiengesellschaft, Ludwigshafen, DE;	290843	A 61 K 39/395
KONINKLIJKE PHILIPS ELECTRONICS N. V., Eindhoven, NL;	290751	G 11 B 20/00
KONWES, SPOL. S R. O., Praha, CZ;	290840	H 01 P 1/20
KSB AKTIENGESELLSCHAFT, Frankenthal, DE;	290744	F 16 K 41/10
K. T. I. GROUP B. V., Zoetermeer, NL;	290845	C 10 G 9/16
LEMFÖRDER METALLWAREN AG, Lemförde, DE;	290731	B 60 G 21/055
LENZING AKTIENGESELLSCHAFT, Lenzing, AT;	290849	D 02 J 1/06
LONZA AG, Gampel/Wallis (Dir:Basel), CH;	290836	C 12 P 17/12
Lutz Ankersysteme GmbH & Co. KG, Wertheim, DE;	290770	E 04 F 13/08
MANNESMANN AG, Düsseldorf, DE;	290845	C 10 G 9/16
MANNESMANN AG, Düsseldorf, DE;	290859	B 22 D 11/06
MASCHINENFABRIK KEMPER GMBH & CO. KG, Stadtlohn, DE;	290750	A 01 D 45/02
MASCHINENFABRIK KEMPER GMBH & CO. KG, Stadtlohn, DE;	290739	A 01 D 69/10
MERCK AND CO., INC., Rahway, NJ, US;	290802	A 61 K 9/24
MERCK FROSST CANADA & CO., Kirkland, CA;	290829	C 07 D 495/04
MERCK & CO., INC., Rahway, NJ, US;	290726	A 01 N 43/90
METALLGESELLSCHAFT AKTIENGESELLSCHAFT, Frankfurt am Main, DE;	290860	F 22 B 31/00
MINTEQ INTERNATIONAL INC., New York, NY, US;	290841	F 27 B 7/28
MONSANTO COMPANY, St. Louis, MO, US;	290847	C 07 C 237/30
MONTEL TECHNOLOGY COMPANY BV, Hoofddorp, NL;	290718	C 08 F 295/00
MORAVIATERM, SPOL. S R.O., Přerov, CZ;	290819	B 22 C 07/04
NORSK HYDRO ASA, Oslo, NO;	290732	C 05 G 3/10
NORSK HYDRO A. S., Oslo, NO;	290764	E 04 C 2/54
NOVARTIS AG, Basle, CH;	290801	C 12 N 15/32
OBEC DOMANÍN, Domanín, CZ;	290785	F 03 D 11/04
OEZ S.R.O., Letohrad, CZ;	290788	H 01 H 71/10
PALITEX PROJECT-COMPANY GMBH, Krefeld, DE;	290831	D 01 H 9/12
PECHINEY RHENALU, Courbevoie, FR;	290735	B 22 D 11/22
PFIZER INC., New York, NY, US;	290810	A 61 K 39/012
PHILLIPS PETROLEUM COMPANY, Bartlesville, OK, US;	290759	C 07 C 2/08
PISCINES DESJOYAUX S. A., La Fouillouse, FR;	290753	E 04 H 4/14

PONT-A-MOUSSON S.A., Nancy, FR;	290725	B 22 D 41/50
PROCHÁZKA ZDENĚK Ing., Pohořelice, CZ;	290839	G 07 C 9/00
QUAIL INGENIERING SPOL. S R. O., České Budějovice, CZ;	290821	C 02 F 1/58
Q MED AB, Uppsala, SE;	290755	C 08 B 37/08
REGA STICHTING V. Z. W., Leuven, BE;	290797	C 07 F 9/6561
RIETER CZ A. S., Ústí nad Orlicí, CZ;	290846	G 01 B 11/10
RÖHM GMBH & CO.KG, Darmstadt, DE;	290781	C 07 D 233/32
ŘEZNÍČEK Zdeněk ing., Nedachlebice, CZ;	290791	H 03 K 17/62
SALZGITTER AG, Peine, DE;	290859	B 22 D 11/06
SANOFI-SYNTHELABO, Paris, FR;	290799	A 61 K 47/10
Schäfers Ludwig Dr., Hirschberg, DE;	290748	H 04 L 29/06
SCHUBERTH-WERK GMBH UND CO. KG, Braunschweig, DE;	290855	F 41 H 1/04
SHELL INTERNATIONALE RESEARCH MAATSCHAPPIJ B. V., Hague, NL;	290721	C 07 C 45/58
SIEGENIA-FRANK KG, Siegen, DE;	290848	E 05 D 15/52
SIEMENS AKTIENGESELLSCHAFT, München, DE;	290762	G 01 L 3/24
SMITHKLINE BEECHAM BIOLOGICALS S. A., Rixensart, BE;	290826	A 61 K 39/015
SOCIETE DES PRODUITS NESTLE S. A., Vevey, CH;	290820	B 29 C 47/24
SOCIETE DES PRODUITS NESTLE S. A., Vevey, CH;	290778	A 23 L 1/24
SOCIETE DES PRODUITS NESTLE S. A., Vevey, CH;	290813	A 23 G 1/00
SOCIETE DE CONSEILS DE RECHERCHES ET D'APPLICATIONS SCIENTIFIQUES (S. C. R. A. S.), Paris, FR;	290747	C 07 D 295/088
Stahlecker Fritz, Bad Uberkingen, DE;	290824	B 65 H 54/54
Stahlecker Hans, Sussen, DE;	290824	B 65 H 54/54
STC TECHNOLOGIES, INC., Bethlehem, PA, US;	290796	A 61 B 18/00
STEYR-DAIMLER-PUCH AKTIENGESELLSCHAFT, Vídeň, AT;	290858	F 41 B 11/00
STOCKHAUSEN GMBH & CO.KG, Krefeld, DE;	290746	A 61 L 15/60
SUEOKA HARUHIKO, Tokyo, JP;	290798	A 23 L 2/66
SUNDS DEFIBRATOR LOVIISA OY, Valko, FI;	290769	B 07 B 1/14
SYNGENTA MOGEN B.V., Leiden, NL;	290830	C 12 N 15/82
TAKEDA CHEMICAL INDUSTRIES, LTD., Osaka, JP;	290723	C 07 D 495/04
THE BOOTS COMPANY PLC, Nottingham, GB;	290816	A 61 K 9/20
THE GILLETTE COMPANY, Boston, MA, US;	290857	B 26 B 21/22
THE MEAD CORPORATION, Dayton, OH, US;	290822	B 65 B 21/24
THE MEAD CORPORATION, Dayton, OH, US;	290823	B 65 D 71/00
THE MEAD CORPORATION, Northeast, Dayton, OH, US;	290825	B 65 D 71/00
THE PROCTER AND GAMBLE COMPANY, Cincinnati, OH, US;	290806	B 29 C 55/18
THE PROCTER & GAMBLE COMPANY, Cincinnati, OH, US;	290856	A 61 F 13/53
THE PROCTER & GAMBLE COMPANY, Cincinnati, OH, US;	290758	C 11 D 3/28
THE PROCTER & GAMBLE COMPANY, Cincinnati, OH, US;	290771	A 61 K 7/021
THE WELLCOME FOUNDATION LIMITED, Greenford, GB;	290800	C 07 H 19/052
TRACTECH INC., Warren, MI, US;	290720	F 16 H 48/22
TRUSTFIN AKCIOVÁ SPOLEČNOST, Praha, CZ;	290733	D 04 B 15/58
TRW SIPEA S. P. A., Nichelino, IT;	290842	H 01 H 1/18
UNILEVER NV, Rotterdam, NL;	290773	C 11 D 17/06
ÚSTAV CHEMICKÝCH PROCESŮ AV ČR, Praha, CZ;	290861	C 10 J 3/54
ÚSTAV MAKROMOLEKULÁRNÍ CHEMIE AV ČR, Praha, CZ;	290815	C 08 F 20/18
ÚSTAV MAKROMOLEKULÁRNÍ CHEMIE AV ČR, Praha, CZ;	290817	C 08 F 210/10
ÚSTAV ORGANICKÉ CHEMIE A BIOCHEMIE AV ČR, Praha, CZ;	290797	C 07 F 9/6561
VALEO CLIMATISATION, La Verriere, FR;	290782	F 28 D 1/03
Von Roll Holding AG, Gerlafingen, CH;	290730	E 03 B 9/02
VÚEZ, A.S., Levice, SK;	290861	C 10 J 3/54
VÚTS LIBEREC A. S., Liberec, CZ;	290727	D 03 D 47/32
VÚTS LIBEREC A. S., Liberec, CZ;	290793	D 03 C 7/06
VÚTS LIBEREC A. S., Liberec, CZ;	290795	D 03 C 13/00
WAVIN B.V., Zwolle, NL;	290777	B 29 C 55/26
Zacharias Soulas, Šumperk, CZ;	290818	B 44 C 1/28
ZBROJOVKA BRNO, A. S., Brno, CZ;	290767	F 41 A 17/00

FG1K Zapsané užitné vzory

V období uzávěrky tohoto čísla Věstníku zapsal Úřad průmyslového vlastnictví tyto užitné vzory.

12488	C08L 95/00
12489	H04M 1/23
12490	G10D 3/18
12491	G07F 17/24
12492	A23L 2/00
12493	E02F 5/02
12494	A47H 27/00
12495	B65D 21/02
12496	C25D 17/10
12497	B01J 14/00
12498	H04L 12/00
12499	C04B 26/14
12500	A47F 1/14
12501	E02B 11/00
12502	B65D 85/10
12503	C12C 5/00
12504	E21D 11/00
12505	E04B 1/00
12506	F24D 15/04
12507	E06B 5/20
12508	E06B 5/20
12509	E03F 3/04
12510	H02P 3/14
12511	F21V 7/00
12512	E03C 1/28
12513	H02J 7/00
12514	B62D 33/08
12515	B62D 33/08
12516	A01K 97/12
12517	A01D 34/73
12518	A01K 97/12
12519	B24B 3/56
12520	E06B 3/964
12521	G07C 11/00
12522	A47G 29/00
12523	E04B 1/00
12524	F16G 13/00
12525	D02H 13/12
12526	D01H 4/10
12527	E01F 8/00
12528	E01H 1/12
12529	E04F 19/02
12530	E02F 9/00
12531	E04B 1/64
12532	E02F 9/16
12533	C12C 5/00
12534	E05B 27/00
12535	H02G 9/04
12536	F16L 23/032
12537	E03C 1/32
12538	B30B 11/22
12539	E06B 9/42
12540	B62D 33/08
12541	H02P 1/42
12542	E04H 15/20
12543	E05G 7/00
12544	B61D 31/00
12545	A22B 3/00
12546	A23L 2/00
12547	B23D 35/00
12548	F41A 21/20
12549	F24F 13/02
12550	G06F 17/00
12551	G07F 17/24
12552	G08G 9/00
12553	G08B 13/00
12554	H05K 5/00
12555	F24H 9/12
12556	C02F 3/00
12557	F24D 19/06
12558	D01H 4/30
12559	E05G 7/00
12560	E05G 5/00
12561	E01D 22/00
12562	A63H 3/52
12563	B61G 11/16
12564	B09B 3/00
12565	C07D 211/90
12566	C07D 211/90
12567	F28F 3/02
12568	G09F 13/00
12569	G06F 17/60
12570	G08G 1/16
12571	F23G 7/12
12572	A61F 13/15
12573	A62C 4/02
12574	A61L 2/04
12575	E04H 13/00
12576	G01R 19/15
12577	H02G 7/00
12578	H04N 7/00
12579	H04N 7/20
12580	B61D 27/00
12581	G09F 3/00
12582	A62B 1/04
12583	C09D 9/04

7 (51) **A 01 D 34/73 // A 01 D 101:00**
(11) 12517
(21) **2002-13278**
(22) 02.07.2002
(47) 19.08.2002
(73) OLMR Jaroslav Jiří Ing. Ph.D, Praha, CZ;
(72) Olmr Jaroslav Jiří Ing. Ph.D, Praha, CZ;
(54) **Žací nůž trávníkového žacího stroje**

7 (51) **A 01 K 97/12**
(11) 12516
(21) **2002-13276**
(22) 01.07.2002
(47) 19.08.2002
(73) NOVÁK Pavel Ing., Lysá nad Labem, CZ;
(72) Novák Pavel Ing., Lysá nad Labem, CZ;
(54) **Připojovací systém odpínacích rybářských čihadel**
(74) Reichel Pavel Ing., Lopatecká 14, Praha 4, 14700;

7 (51) **A 01 K 97/12**
(11) 12518
(21) **2002-13288**
(22) 08.07.2002
(47) 19.08.2002
(73) NOVÁK Pavel Ing., Lysá nad Labem, CZ;
(72) Novák Pavel Ing., Lysá nad Labem, CZ;
(54) **Připojovací systém odpínacích rybářských čihadel**
(74) Reichel Pavel Ing., Lopatecká 14, Praha 4, 14700;

7 (51) **A 22 B 3/00, A 22 B 3/06**
(11) 12545
(21) **2002-13306**
(22) 12.07.2002
(47) 19.08.2002
(73) MASO-PROFIT, SPOL. S R.O., Praha, CZ;
(72) Kužniar Josef MVDr. CSc., Praha, CZ;
Dvořák Pavel Ing., Čechtice, CZ;
(54) **Zařízení pro omračování prasat**
(74) Dušková Hana Ing., Zikova 4, Praha 6, 16636;

7 (51) **A 23 L 2/00, A 23 L 2/38**
(11) 12492
(21) **2002-13237**
(22) 19.06.2002
(47) 06.08.2002
(73) GALČAN Vilém Ing., Ostrava, CZ;
TULEJ Pavel, Ostrava, CZ;
(72) Galčan Vilém Ing., Ostrava, CZ;
Tulej Pavel, Ostrava, CZ;
(54) **Kofeinový nápoj**
(74) Pacl Václav, Okrajová 4, Havířov - Podlesí, 73601;

7 (51) **A 23 L 2/00**
(11) 12546
(21) **2002-12965**
(22) 27.03.2002
(47) 27.08.2002
(32) 09.05.2001
(31) 2001/0141
(33) SK
(73) KÁNTOR Mikuláš, Nitra, SK;
(72) Kántor Mikuláš, Nitra, SK;
(54) **Nealkoholické kolové nápoje v barevných provedeních**
(74) Baumová Radmila Ing., Nádražní 29, Žďár nad Sázavou, 59101;

7 (51) **A 47 F 1/14, A 47 F 5/10**
(11) 12500
(21) **2002-13143**
(22) 20.05.2002
(47) 19.08.2002
(73) FROTT S.R.O., Koryčany, CZ;
(72) Ott František, Koryčany, CZ;
(54) **Pružinový zásobník pro uložení zboží**
(74) Přikryl Jaromír Ing., Včelín 1161, Hulín, 76824;

7 (51) **A 47 G 29/00, A 47 G 29/08, A 47 G 29/30**
(11) 12522
(21) **2002-13121**
(22) 15.05.2002
(47) 19.08.2002
(73) ŠEVČÍK Otakar, Vsetín, CZ;
SPURNÝ Zdeněk, Vsetín, CZ;
(72) Ševčík Otakar, Vsetín, CZ;
Spurný Zdeněk, Vsetín, CZ;
(54) **Stojan na mobilní telefon**

7 (51) **A 47 H 27/00**
(11) 12494
(21) **2002-12947**
(22) 20.03.2002
(47) 19.08.2002
(73) SEDLÁČEK Stanislav, Prostějov, CZ;
VYSTAVĚL Jaroslav, Prostějov, CZ;
(72) Sedláček Stanislav, Prostějov, CZ;
Vystavěl Jaroslav, Prostějov, CZ;
(54) **Přestavitelná ohrádka na okenní parapet**

7 (51) **A 61 F 13/15**
(11) 12572
(21) **2002-13127**
(22) 16.05.2002
(47) 02.09.2002
(73) FIDE S. R. O., Brtnice, CZ;
(72) Maděra Libor Ing., Jihlava, CZ;
Pavlišta Jiří Ing., Jihlava, CZ;
(54) **Jádro pro absorpční výrobky, zejména ultratenké dámské hygienické vložky**
(74) Sedlák Jiří Ing., Husova 16, České Budějovice, 37001;

7 (51) **A 61 L 2/04, C 02 F 1/02**
(11) 12574
(21) **2002-13243**
(22) 24.06.2002
(47) 02.09.2002
(73) SYSTHERM S.R.O., Plzeň, CZ;
(72) Klimes Petr Ing., Praha, CZ;
Daníček Tomáš Ing., Horoměřice, CZ;
(54) **Zařízení k termické dezinfekci teplé vody**
(74) Langrová Irena, Skrétova 48, Plzeň, 30122;

7 (51) **A 62 B 1/04**
(11) 12582
(21) **2002-13329**
(22) 22.07.2002
(47) 02.09.2002
(73) JAKL Albín Ing. CSc., Praha, CZ;
(72) Jakl Albín Ing. CSc., Praha, CZ;
Knobloch Rafael, Praha, CZ;
(54) **Samosvorná kotva**
(74) Fischer Michael Ing., Na Hrobci 5, Praha 2, 12800;

7 (51) **A 62 C 4/02, F 16 L 55/02, F 16 K 47/00**
(11) 12573
(21) **2002-13167**
(22) 28.05.2002
(47) 02.09.2002
(73) BRACHACZEK Jindřich, Karviná-Ráj, CZ;
(72) Brachaczek Jindřich, Karviná-Ráj, CZ;

(54) **Detonační pojistka**
(74) Bocek Josef Ing., E. F. Buriana 4a, Havířov, 73601;

7 (51) **A 63 H 3/52, A 63 H 3/50, A 63 H 3/02, A 63 H 3/00**
(11) 12562
(21) **2002-13335**
(22) 24.07.2002
(47) 27.08.2002
(73) MAJEROVÁ Gabriela, Chomoutov-Horka nad Moravou, CZ;
(72) Majerová Gabriela, Chomoutov-Horka nad Moravou, CZ;
(54) **Váček s hračkou**
(74) Halaxová Zdeňka RNDr, Univerzitní 7, Olomouc, 77200;

7 (51) **B 01 J 14/00, A 62 D 3/00, B 01 F 7/26**
(11) 12497
(21) **2002-13076**
(22) 26.04.2002
(47) 19.08.2002
(73) KAŠTÁNEK František Prof. Ing. DrSc., Kladno, CZ; KAŠÁK Lubomír Ing., Příbram, CZ;
(72) Kaštánek František Prof. Ing. DrSc., Kladno, CZ; Kašák Lubomír Ing., Příbram, CZ;
(54) **Zařízení pro dehalogenace polychlorovaných bifenylů**
(74) Studený Oldřich JUDr., Komunardů 36, Praha 7, 17000;

7 (51) **B 09 B 3/00**
(11) 12564
(21) **2001-11861**
(22) 03.04.2001
(47) 02.09.2002
(73) DEKONT UMWELTTECHNIK, SPOL. S R.O., Zlín, CZ;
(72) Fišer Oldřich RNDr., Zlín, CZ;
(54) **Zařízení ke stabilizaci zápachu**
(74) Kučera Zdeněk Ing., Padělky 548, Slušovice, 76315;

7 (51) **B 23 D 35/00**
(11) 12547
(21) **2002-12987**
(22) 04.04.2002
(47) 27.08.2002
(73) ATTL Jan Ing., Praha, CZ; NEUMANN Miloš Ing., Praha, CZ;
(72) Attl Jan Ing., Praha, CZ; Neumann Miloš Ing., Praha, CZ;
(54) **Nůž pro nastřihování tenkostěnných dutých uzavřených profilů**

7 (51) **B 24 B 3/56, B 23 D 63/12**
(11) 12519
(21) **2002-13296**
(22) 10.07.2002
(47) 19.08.2002
(73) GAZDÍK Josef, Uherský Brod, CZ;
(72) Gazdík Josef, Uherský Brod, CZ;
(54) **Zařízení k rozvádění a ostření zubů pilových pásů**

7 (51) **B 30 B 11/22, B 29 C 47/70**
(11) 12538
(21) **2002-13261**
(22) 27.06.2002
(47) 19.08.2002
(73) STAVBY SANACE S.R.O., Ústí nad Labem, CZ;
(72) Matys Ladislav, Ústí nad Labem, CZ;
(54) **Zařízení k výrobě výlisků**
(74) Šimek Libor Ing., Kartouzská 4, Praha 5, 15099;

7 (51) **B 61 D 27/00**
(11) 12580
(21) **2002-13317**
(22) 18.07.2002
(47) 02.09.2002
(73) ŽOS ČESKÉ VELENICE CZ A.S., České Velenice, CZ;
(72) Folta Jaroslav Ing., České Velenice, CZ;
(54) **Cirkulační a větrací jednotka oddílu železničního kolejového vozidla**
(74) Sedlák Jiří Ing., Husova 16, České Budějovice, 37001;

7 (51) **B 61 D 31/00, B 61 D 1/02, B 61 D 1/08**
(11) 12544
(21) **2002-13294**
(22) 10.07.2002
(47) 19.08.2002
(73) BORCAD CZ, S.R.O., Fryčovice, CZ;
(72) Boruta Ivan Ing., Ostrava, CZ; Míl Petr Ing., Frýdek-Místek, CZ;
(54) **Zařízení k přestavování lehátka v železničním lehátkovém voze**

7 (51) **B 61 G 11/16, B 61 G 11/14, B 61 G 11/18, B 61 G 11/00**
(11) 12563
(21) **2002-13347**
(22) 26.07.2002
(47) 27.08.2002
(73) SPOLEČNOST KOLEJOVÝCH VOZIDEL S.R.O., Praha, CZ;
(72) Matys Pavel ing., Praha, CZ;
(54) **Ochranný blok proti podélným rázům, zejména pro lokomotivní rámy**
(74) Jíra Vladimír, Kovanecká 2112/18, Praha 9, 19000;

7 (51) **B 62 D 33/08, B 62 D 25/12**
(11) 12514
(21) **2002-13271**
(22) 01.07.2002
(47) 19.08.2002
(73) TECHSPORT, S.R.O., Brno, CZ;
(72) Žák Rudolf Ing., Brno, CZ;
(54) **Přestavitelná přepážka pro dvoustopé motorové vozidlo**
(74) Musil Dobroslav Ing., Cejl 38, Brno, 60200;

7 (51) **B 62 D 33/08, B 62 D 25/12**
(11) 12515
(21) **2002-13272**
(22) 01.07.2002
(47) 19.08.2002
(73) TECHSPORT, S.R.O., Brno, CZ;
(72) Žák Rudolf Ing., Brno, CZ;
(54) **Přestavitelná přepážka pro dvoustopé motorové vozidlo**
(74) Musil Dobroslav Ing., Cejl 38, Brno, 60200;

7 (51) **B 62 D 33/08, B 62 D 25/12**
(11) 12540
(21) **2002-13273**
(22) 01.07.2002
(47) 19.08.2002
(73) TECHSPORT, S.R.O., Brno, CZ;
(72) Žák Rudolf Ing., Brno, CZ;
(54) **Přepážka pro dvoustopé motorové vozidlo**
(74) Musil Dobroslav Ing., Cejl 38, Brno, 60200;

7 (51) **B 65 D 21/02**
(11) 12495
(21) **2002-12968**

(22) 28.03.2002
(47) 19.08.2002
(73) MAGSY, S.R.O., Zlín, CZ;
(72) Němeček Jiří, Zlín, CZ;
(54) **Složená plechovka na vícekomponentní systémy**
(74) Görig Jan Ing., Třída T. Bati 299, Zlín, 76422;

7 (51) **B 65 D 85/10**
(11) 12502
(21) **2002-13168**
(22) 28.05.2002
(47) 19.08.2002
(73) ZEMANOVÁ Eva, Praha, CZ;
(72) Zemanová Eva, Praha, CZ;
(54) **Obal na cigarety**

7 (51) **C 02 F 3/00, C 02 F 3/12, C 02 F 3/18**
(11) 12556
(21) **2002-13230**
(22) 17.06.2002
(47) 27.08.2002
(73) PLOTĚNÝ Karel Ing., Jiříkovice, CZ;
PÍREK Oldřich Ing., Brno, CZ;
(72) Plotěný Karel Ing., Jiříkovice, CZ;
Pírek Oldřich Ing., Brno, CZ;
(54) **Zařízení pro rozdělení proudu vzduchu**
(74) Žák Vítězslav Ing., Lidická 51, Brno, 60200;

7 (51) **C 04 B 26/14 // (C 04 B 26/14, C 04 B 14:02) C 04 B 111:60**
(11) 12499
(21) **2002-13092**
(22) 06.05.2002
(47) 19.08.2002
(73) COMING PLUS A.S., Praha, CZ;
(72) Fára František, Praha, CZ;
(54) **Podlaha z pojiva a zrnitého plniva**
(74) Kubát Jan Ing., Přístavní 24, Praha 7, 17000;

7 (51) **C 07 D 211/90, A 61 K 31/4422, A 61 P 9/00**
(11) 12565
(21) **2001-12308**
(22) 29.08.2001
(47) 02.09.2002
(73) BIOORGANICS B.V., Nijmegen, NL;
(72) Lemmens Jacobus Maria, Mook, NL;
Peters Theodorus Hendricus Antonius, Arnhem, NL;
Benneker Franciscus Bernardus Gemma, Rheden, NL;
(54) **Dikarboxy-dihydropyridinové deriváty a farmaceutický prostředek**
(74) PATENTSERVIS PRAHA a.s., Jivenská 1273, Praha 4, 14000;

7 (51) **C 07 D 211/90, A 61 K 31/4422, A 61 P 9/00**
(11) 12566
(21) **2001-12311**
(22) 29.08.2001
(47) 02.09.2002
(73) BIOORGANICS B.V., Nijmegen, NL;
(72) Ettema Gerrit Jan Bouke, Nijmegen, NL;
(54) **Amlodipinhemimaleát a farmaceutický prostředek**
(74) PATENTSERVIS PRAHA a.s., Jivenská 1273, Praha 4, 14000;

7 (51) **C 08 L 95/00**
(11) 12488
(21) **2002-12980**
(22) 03.04.2002
(47) 06.08.2002
(73) PARABIT TECHNOLOGIES, S.R.O., Rychnov nad Kněžnou, CZ;
(72) Pařík Martin, Nejdek, CZ;
Centner Bedřich, Vysoké Chvojno, CZ;
(54) **Směs pro výrobu asfaltových pásů**
(74) Brykner Jan, Resslova 741, Hradec Králové, 50002;

7 (51) **C 09 D 9/04**
(11) 12583
(21) **2002-13355**
(22) 30.07.2002
(47) 02.09.2002
(73) PRENG, S.R.O., Brno, CZ;
V - TRADE, S.R.O., Brno, CZ;
(72) Tulka Jaromír Ing. CSc., Brno, CZ;
Vítek Antonín, Brno, CZ;
(54) **Přípravek k odstraňování graffiti**
(74) Vítek Miroslav JUDr., Neumannova 54, Brno, 60200;

7 (51) **C 12 C 5/00, C 12 C 5/02**
(11) 12503
(21) **2002-13186**
(22) 03.06.2002
(47) 19.08.2002
(73) PIVO PRAHA S.R.O., Praha, CZ;
(72) Janík Petr, Praha, CZ;
Potěšil Václav, Praha, CZ;
Šuráň Jan, Praha, CZ;
(54) **Ochucené pivo**

7 (51) **C 12 C 5/00, C 12 C 5/02**
(11) 12533
(21) **2002-13228**
(22) 14.06.2002
(47) 19.08.2002
(73) JELÍNEK Jiří, Sentice, CZ;
(72) Jelínek Jiří, Sentice, CZ;
(54) **Nápoj na bázi piva a složek alternativních medu**
(74) Kepáková Jana Ing., Na chobotě 1343, Praha 6 - Řepy, 16300;

7 (51) **C 25 D 17/10**
(11) 12496
(21) **2002-13027**
(22) 12.04.2002
(47) 19.08.2002
(73) ATME S.R.O., České Budějovice-Litvínovice, CZ;
(72) Šmíd Antonín, Praha, CZ;
(54) **Zařízení pro vytváření elektrolyticky vylučovaných kovových vrstev z elektrolytu**
(74) Kratochvíl Václav Ing., Radlická 28/663, Praha 5, 15000;

7 (51) **D 01 H 4/10, D 01 H 4/08**
(11) 12526
(21) **2002-13164**
(22) 19.07.1999
(47) 19.08.2002
(73) VÝZKUMNÝ ÚSTAV BAVLNÁŘSKÝ A. S., Ústí nad Orlicí, CZ;
(72) Dídek Stanislav ing., Ústí nad Orlicí, CZ;
Stejskal Alois ing., Ústí nad Orlicí, CZ;
(54) **Spřádací ústrojí rotorového dopřádacího stroje**

7 (51) **D 01 H 4/30, D 01 H 4/32**
(11) 12558
(21) **2002-13283**
(22) 04.07.2002
(47) 27.08.2002
(73) RIETER CZ A.S., Ústí nad Orlicí, CZ;
(72) Kopecký Petr Ing., Dolní Morava, CZ;

Synáček Vojtěch, Ústí nad Orlicí, CZ;
(54) **Vyčesávací váleček spřádací jednotky pracovního místa rotorového dopřádacího stroje**
(74) Musil Dobroslav Ing., Cejl 38, Brno, 60200;

7 (51) **D 02 H 13/12, D 02 H 13/00, D 02 H 1/00**
(11) 12525
(21) **2002-13156**
(22) 19.05.1999
(47) 19.08.2002
(73) SVV ELITEX S. R. O., Brno, CZ;
(72) Chlubna Blažej, Brno, CZ;
Jedlička Věroslav Ing., Brno, CZ;
Janota Jan Ing., Liberec, CZ;
(54) **Odvíjecí hlava**
(74) Holas Antonín Ing., Křížová 4, Brno, 60300;

7 (51) **E 01 D 22/00**
(11) 12561
(21) **2002-13320**
(22) 19.07.2002
(47) 27.08.2002
(73) ODS - DOPRAVNÍ STAVBY OSTRAVA, A.S., Ostrava, CZ;
(72) Vítek Pavel Ing., Frýdek-Místek, CZ;
(54) **Zvedací zařízení mostovky a mostních dílců**

7 (51) **E 01 F 8/00, E 06 B 3/54, E 06 B 3/60**
(11) 12527
(21) **2002-13206**
(22) 11.06.2002
(47) 19.08.2002
(73) SKLÁŘ Petr, Zlín, CZ;
(72) Sklář Petr, Zlín, CZ;
(54) **Prosklená protihluková stěna**
(74) Kučera Zdeněk Ing., Padělky 548, Slušovice, 76315;

7 (51) **E 01 H 1/12**
(11) 12528
(21) **2002-13207**
(22) 11.06.2002
(47) 19.08.2002
(73) POLÁKOVÁ Dagmar Bc., Přerov, CZ;
HICL Milan JUDr., Přerov, CZ;
PŘESLIČKA Petr, Přerov, CZ;
ŠIROKÝ Milan Ing., Přerov, CZ;
(72) Poláková Dagmar Bc., Přerov, CZ;
Hicl Milan JUDr., Přerov, CZ;
Přeslička Petr, Přerov, CZ;
Široký Milan Ing., Přerov, CZ;
(54) **Mechanický sběrač psích exkrementů**
(74) Kučera Zdeněk Ing., Padělky 548, Slušovice, 76315;

7 (51) **E 02 B 11/00**
(11) 12501
(21) **2002-13165**
(22) 24.05.2002
(47) 19.08.2002
(73) BÖHM EXTRUPLAST S.R.O., Krajková, CZ;
BECK Jaroslav Ing., Strakonice, CZ;
(72) Beck Jaroslav Ing., Strakonice, CZ;
Heuer Ervín, Sokolov, CZ;
(54) **Flexibilní drenážní potrubí**
(74) Zeman Petr, Hradní 301, Loket, 35733;

7 (51) **E 02 F 5/02, E 02 F 5/14**
(11) 12493
(21) **2002-12942**
(22) 20.03.2002
(47) 19.08.2002
(73) HOLINGER Jaroslav, Příbram, CZ;
(72) Holinger Jaroslav, Příbram, CZ;
(54) **Zemní zahlubovač**

7 (51) **E 02 F 9/00, E 02 F 9/08, E 02 F 3/00**
(11) 12530
(21) **2002-13216**
(22) 12.06.2002
(47) 19.08.2002
(32) 29.06.2001
(31) 2001/217
(33) SK
(73) WAY INDUSTRY A.S., Krupina, SK;
(72) Štubňa Boris Ing., Víglaš, SK;
Mráz Pavel Ing., Krupina, SK;
Halaj Štefan Ing., Krupina, SK;
(54) **Konstrukce rámu, nádrží a blatníků stavebních strojů**
(74) Görig Jan Ing., Třída T. Bati 299, Zlín, 76422;

7 (51) **E 02 F 9/16, E 02 F 9/00**
(11) 12532
(21) **2002-13225**
(22) 13.06.2002
(47) 19.08.2002
(32) 29.06.2001
(31) 2001/216
(33) SK
(73) WAY INDUSTRY A.S., Krupina, SK;
(72) Štubňa Boris Ing., Víglaš, SK;
Mráz Pavel Ing., Krupina, SK;
Halaj Štefan Ing., Krupina, SK;
(54) **Kabina stavebního stroje**
(74) Görig Jan Ing., Třída T. Bati 299, Zlín, 76422;

7 (51) **E 03 C 1/28, E 03 C 1/282, E 03 C 1/29, E 04 D 13/08**
(11) 12512
(21) **2002-13267**
(22) 28.06.2002
(47) 19.08.2002
(73) VRBÍK Zdeněk, Břeclav, CZ;
(72) Vrbík Zdeněk, Břeclav, CZ;
(54) **Vložka pro dolní část okapního svodu dešťové vody**
(74) Dadej Leopold Ing., Na Valtické 6, Břeclav 4, 69141;

7 (51) **E 03 C 1/32**
(11) 12537
(21) **2002-13255**
(22) 25.06.2002
(47) 19.08.2002
(73) TÓTH Jan, Velké Poříčí, CZ;
(72) Tóth Jan, Velké Poříčí, CZ;
(54) **Konstrukce pro uchycení zdravoinstalační techniky**
(74) Brykner Jan, Resslova 741, Hradec Králové, 50002;

7 (51) **E 03 F 3/04, E 03 F 5/00, E 03 F 5/02**
(11) 12509
(21) **2002-13231**
(22) 18.06.2002
(47) 19.08.2002
(73) PLASTIKA, A.S., Nitra, SK;
(72) Civáň Peter Ing., Nitra, SK;
Kóňa Andrej Ing., Nitra, SK;
(54) **Dno revizní šachtičky**
(74) Baumová Radmila Ing., Nádražní 29, Žďár nad Sázavou, 59101;

7 (51) **E 04 B 1/00, E 04 B 1/18, E 04 G 23/03, E 04 G 23/00**

(11) 12505
(21) **2002-13204**
(22) 10.06.2002
(47) 19.08.2002
(73) VENTURE BRNO, S.R.O., Brno, CZ;
(72) Škoda Vladimír Ing., Brno, CZ;
(54) **Balkon**
(74) Reichel Pavel Ing., P.O.Box 52, Praha 1, 11121;

7 (51) **E 04 B 1/00, E 04 B 1/04**
(11) 12523
(21) **2002-13136**
(22) 17.05.2002
(47) 19.08.2002
(73) STAVOPROJEKTA STAVEBNÍ FIRMA, A.S., Brno, CZ;
(72) Čermák Miroslav Ing. CSc., Brno, CZ;
Šnábl Václav Ing., Brno, CZ;
(54) **Lodžie panelového domu**
(74) Kania František Ing., Mendlovo nám. 1a, Brno, 60300;

7 (51) **E 04 B 1/64, E 04 B 1/62, E 02 D 31/02, E 04 F 15/18**
(11) 12531
(21) **2002-13220**
(22) 23.02.2000
(47) 19.08.2002
(73) BUČEK Jan Ing., Brno, CZ;
DRÁPALÍK Jiří Ing., Chrudim, CZ;
(72) Buček Jan Ing., Brno, CZ;
Drápalík Jiří Ing., Chrudim, CZ;
(54) **Izolační fólie**
(74) Musil Dobroslav Ing., Cejl 38, Brno, 60200;

7 (51) **E 04 F 19/02, E 06 B 1/66**
(11) 12529
(21) **2002-13209**
(22) 11.06.2002
(47) 19.08.2002
(32) 12.06.2001
(31) 2001/0183
(33) SK
(73) MATUŠ Pavol Ing., Bratislava, SK;
(72) Matuš Pavol Ing., Bratislava, SK;
(54) **Lištový systém pro spojování podlah**
(74) Jandová Marie Ing., Nerudova 1095, Kuřim, 66434;

7 (51) **E 04 H 13/00**
(11) 12575
(21) **2002-13254**
(22) 25.06.2002
(47) 02.09.2002
(73) DURST S.R.O., Karviná-Hranice, CZ;
(72) Duraj Štefan, Karviná-Mizerov, CZ;
(54) **Modulární a variabilní sestava kolumbária**
(74) Bocek Josef Ing., E. F. Buriana 4a, Havířov, 73601;

7 (51) **E 04 H 15/20**
(11) 12542
(21) **2002-13282**
(22) 03.07.2002
(47) 19.08.2002
(73) JAPOS CZ, S.R.O., Byšice-Liblice, CZ;
(72) Kouřílek Zdeněk, Praha, CZ;
Králík Boris, Praha, CZ;
(54) **Nafukovací stan**
(74) Andera Jiří Ing., Nad Štolou 12, Praha 7, 17000;

7 (51) **E 05 B 27/00**
(11) 12534
(21) **2002-13232**
(22) 18.06.2002
(47) 19.08.2002
(73) FAB, A.S., Rychnov nad Kněžnou, CZ;
(72) Brandejs Josef, Rychnov nad Kněžnou, CZ;
Hostinský Ladislav, Častolovice, CZ;
Dvořák Tomáš ing., Rychnov nad Kněžnou, CZ;
Bašek Bohumil, Rychnov nad Kněžnou, CZ;
(54) **Válcový zámek**
(74) Buršík Milan ing., Plzeňská 218/1925, Praha 5, 15000;

7 (51) **E 05 G 5/00, E 05 G 7/00**
(11) 12560
(21) **2002-13292**
(22) 09.07.2002
(47) 27.08.2002
(73) TETRA SLANÝ, S.R.O., Slaný, CZ;
(72) Bláha Vítězslav Ing., Praha, CZ;
Dedecius Jan, Praha, CZ;
(54) **Stabilní bezpečnostní propust**
(74) Walter Jiří Ing., Počernická 54, Praha 10, 10800;

7 (51) **E 05 G 7/00, E 05 G 5/00**
(11) 12543
(21) **2002-13290**
(22) 09.07.2002
(47) 19.08.2002
(73) TETRA SLANÝ, S.R.O., Slaný, CZ;
(72) Bláha Vítězslav Ing., Praha, CZ;
Dedecius Jan, Praha, CZ;
(54) **Bezpečnostní stěna**
(74) Walter Jiří Ing., Počernická 54, Praha 10, 10800;

7 (51) **E 05 G 7/00, E 05 G 5/00**
(11) 12559
(21) **2002-13291**
(22) 09.07.2002
(47) 27.08.2002
(73) TETRA SLANÝ, S.R.O., Slaný, CZ;
(72) Bláha Vítězslav Ing., Praha, CZ;
Dedecius Jan, Praha, CZ;
(54) **Mobilní bezpečnostní propust**
(74) Walter Jiří Ing., Počernická 54, Praha 10, 10800;

7 (51) **E 06 B 3/964, E 06 B 3/96**
(11) 12520
(21) **2001-12609**
(22) 05.12.2001
(47) 19.08.2002
(32) 07.12.2000
(31) 2000TV/000154
(33) IT
(73) PALLADIO TRADING SRL, S. Biagio di Callalta, IT;
(72) Esposito Giuseppe, S. Biagio di Callalta, IT;
(54) **Rám s úhlovým spojovacím jádrem pro vytvoření uzávěry dveřního typu**
(74) PATENTSERVIS PRAHA a.s., Jivenská 1, Praha 4, 14000;

7 (51) **E 06 B 5/20, E 06 B 3/70, E 06 B 3/76**
(11) 12507
(21) **2002-13222**
(22) 13.06.2002
(47) 19.08.2002
(73) KAMBERSKÝ Vladimír ing., Praha, CZ;
(72) Kamberský Vladimír ing., Praha, CZ;
(54) **Protihlukové dveře kovové**
(74) Jíra Vladimír, Kovanecká 2112/18, Praha 9, 19000;

7 (51) **E 06 B 5/20, E 06 B 3/70, E 06 B 3/74**
(11) 12508
(21) **2002-13223**
(22) 13.06.2002

(47) 19.08.2002
(73) KAMBERSKÝ Vladimír ing., Praha, CZ;
(72) Kamberský Vladimír ing., Praha, CZ;
(54) **Protihlukové dveře dřevěné**
(74) Jíra Vladimír, Kovanecká 2112/18, Praha 9, 19000;

7 (51) **E 06 B 9/42, E 06 B 9/17, E 06 B 9/266**
(11) 12539
(21) **2002-13262**
(22) 27.06.2002
(47) 19.08.2002
(73) KÚDELA, SPOL. S R.O., Kosorín, SK;
(72) Dujsík Roman, Handlová, SK;
Kúdela Pavol ing., Nitra, SK;
(54) **Nosník, zejména pro horizontální žaluzie**
(74) Kouřil Jiří Ing., Kořenského 31, Ostrava 3, 70300;

7 (51) **E 21 D 11/00, E 21 D 11/14, E 21 D 11/38**
(11) 12504
(21) **2002-13189**
(22) 03.06.2002
(47) 19.08.2002
(73) VVUÚ, A.S., Ostrava-Radvanice, CZ;
(72) Hájovský Jiří Ing. CSc., Klimkovice, CZ;
Rousek Vítězslav Ing., Ostrava-Radvanice, CZ;
(54) **Geotextilní pažnice**

7 (51) **F 16 G 13/00**
(11) 12524
(21) **2002-13148**
(22) 21.05.2002
(47) 19.08.2002
(73) ČZ ŘETĚZY, S.R.O., Strakonice, CZ;
(72) Marek František ing., Vyšší Brod, CZ;
Šafanda Jaroslav, Strakonice, CZ;
(54) **Těsnicí soustava kloubu válečkového řetězu**

7 (51) **F 16 L 23/032**
(11) 12536
(21) **2002-13241**
(22) 21.06.2002
(47) 19.08.2002
(73) LÜFTUNGSTECHNIK MICHAEL ORDOS, SPOL. S R.O., Chomutov, CZ;
(72) Ordoš Michael, Praha, CZ;
(54) **Profilovaná lišta pro zhotovení příruby vzduchotechnického potrubí**
(74) Novotný Jaroslav Ing., Římská 45, Praha 2, 12000;

7 (51) **F 21 V 7/00 // F 21 W 121:00**
(11) 12511
(21) **2002-13253**
(22) 25.06.2002
(47) 19.08.2002
(73) DOBEŠ Josef, Praha, CZ;
(72) Dobeš Josef, Praha, CZ;
(54) **Osvětlovací prvek**

7 (51) **F 23 G 7/12**
(11) 12571
(21) **2002-13047**
(22) 18.04.2002
(47) 02.09.2002
(73) HOLEMÝ Stanislav Ing., Vyškov, CZ;
SKUBIDA Stanislav, Dobroslavice, CZ;
KREJČÍ Petr, Brno, CZ;
OCHVÁT Juraj, Ostrava, CZ;
(72) Ochvát Juraj, Ostrava, CZ;
(54) **Zařízení na zpracování pryžového a plastového odpadu**
(74) Baumová Radmila Ing., Nádražní 29, Žďár nad Sázavou, 59101;

7 (51) **F 24 D 15/04, F 24 D 17/02, F 25 B 30/00**
(11) 12506
(21) **2002-13205**
(22) 11.06.2002
(47) 19.08.2002
(73) KLAZAR Luděk Ing., Litomyšl, CZ;
PETRÁK Jiří Prof. Ing. CSc., Praha, CZ;
(72) Klazar Luděk Ing., Litomyšl, CZ;
Petrák Jiří Prof. Ing. CSc., Praha, CZ;
(54) **Tepelné čerpadlo typu vzduch/voda**
(74) Ziegrosser Miroslav, Pernerova 10, Praha 8, 18600;

7 (51) **F 24 D 19/06**
(11) 12557
(21) **2002-13269**
(22) 28.06.2002
(47) 27.08.2002
(73) DRÁŠIL Roman, Pardubice, CZ;
KRÉZEK Miroslav, Praha, CZ;
(72) Drášil Roman, Pardubice, CZ;
Krézek Miroslav, Praha, CZ;
(54) **Kryt článkového topného tělesa**
(74) Pospíšil Karel Ing., Na vinici 361, Klecany, 25067;

7 (51) **F 24 F 13/02**
(11) 12549
(21) **2002-13094**
(22) 06.05.2002
(47) 27.08.2002
(73) MACHATA Luboš, Praha, CZ;
(72) Machata Luboš, Praha, CZ;
(54) **Odvod odsávacího zařízení, zejména kuchyňské digestoře**
(74) Kratochvíl Václav Ing., Radlická 28/663, Praha, 15000;

7 (51) **F 24 H 9/12, F 24 D 19/00**
(11) 12555
(21) **2002-13219**
(22) 13.06.2002
(47) 27.08.2002
(73) STRAKOŠ Jan Ing., Fryčovice, CZ;
(72) Strakoš Jan Ing., Fryčovice, CZ;
(54) **Spojovací prvek pro připojení kotle k topnému systému**
(74) Rylková Iva Ing., Polská 1525, Ostrava - Poruba, 70800;

7 (51) **F 28 F 3/02, F 24 B 7/00, F 24 B 9/00, F 28 F 21/00**
(11) 12567
(21) **2001-12573**
(22) 27.11.2001
(47) 02.09.2002
(73) KOKEŠ Pavel Ing., Praha, CZ;
(72) Kokeš Pavel Ing., Praha, CZ;
(54) **Plotnový výměník**

7 (51) **F 41 A 21/20**
(11) 12548
(21) **2002-13081**
(22) 30.04.2002
(47) 27.08.2002
(73) BROŽ Miroslav, České Budějovice, CZ;
(72) Brož Miroslav, České Budějovice, CZ;
(54) **Hlaveň pro palné zbraně**
(74) Sedlák Jiří Ing., Husova 16, České Budějovice, 37001;

7 (51) **G 01 R 19/15**

(11) 12576
(21) **2002-13311**
(22) 15.07.2002
(47) 02.09.2002
(73) PAPÍK Rudolf, Praha, CZ;
(72) Papík Rudolf, Praha, CZ;
(54) **Indikátor proudového zatížení uhlíků buzení generátoru**

7 (51) **G 06 F 17/00**
(11) 12550
(21) **2002-13135**
(22) 17.05.2002
(47) 27.08.2002
(73) TELEMATIX, S.R.O., Praha, CZ;
(72) Svítek Miroslav Dr. ing., Lužná, CZ;
Kopecký František ing., Česká Třebová, CZ;
(54) **Univerzální komunikační, informační, navigační a platební systém**
(74) Voda Karel, Bolzanova 13, Brno, 61800;

7 (51) **G 06 F 17/60, G 06 F 17/30**
(11) 12569
(21) **2002-12961**
(22) 26.03.2002
(47) 02.09.2002
(73) JUNEK, SPOL. S R.O., Praha, CZ;
(72) Junek Ivan ing., Praha, CZ;
Kašík Michal ing., Praha, CZ;
(54) **Zařízení k monitorování spotřebitelských cen**
(74) Vandělíková Jana Ing., Petrská 12, Praha 1, 11000;

7 (51) **G 07 C 11/00, G 07 C 1/22, A 63 F 3/06, H 04 N 5/225**
(11) 12521
(21) **2002-13041**
(22) 17.04.2002
(47) 19.08.2002
(73) TOMÍN Miloš Ing., Pardubice, CZ;
(72) Tomín Miloš Ing., Pardubice, CZ;
(54) **Vnitřní monitorovací systém**
(74) Müller Václav, Filipova 2016, Praha 4, 14800;

7 (51) **G 07 F 17/24, G 07 F 17/00**
(11) 12491
(21) **2002-13162**
(22) 23.05.2002
(47) 06.08.2002
(73) TECHNOPARK, V.O.S., Brno, CZ;
(72) Ryšánek Stanislav Ing., Lovčice, CZ;
(54) **Platební automat, zejména pro parkoviště**
(74) Markes Libor Ing., Grohova 54, Brno, 60200;

7 (51) **G 07 F 17/24, G 07 F 17/00**
(11) 12551
(21) **2002-13161**
(22) 23.05.2002
(47) 27.08.2002
(73) TECHNOPARK, V.O.S., Brno, CZ;
(72) Ryšánek Stanislav Ing., Lovčice, CZ;
(54) **Platební automat, zejména pro parkoviště**
(74) Markes Libor Ing., Grohova 54, Brno, 60200;

7 (51) **G 08 B 13/00, G 08 B 13/196, G 08 B 13/181**
(11) 12553
(21) **2002-13198**
(22) 26.10.1999
(47) 27.08.2002
(73) SONICO A. S., Praha, CZ;
(72) Novotný Miloslav ing., Stäffe, CH;
(54) **Elektronický zabezpečovací systém**
(74) Pavlica Tomáš Ing., Lohniského 846, Praha 5, 15200;

7 (51) **G 08 G 1/16, G 08 G 9/02**
(11) 12570
(21) **2002-12984**
(22) 04.04.2002
(47) 02.09.2002
(73) PAPOUŠEK Libor, Třebíč, CZ;
(72) Papoušek Libor, Třebíč, CZ;
(54) **Zařízení pro bezpečné předjíždění**
(74) Langhans Jiří Ing., Krajinova 7, Třebíč, 67401;

7 (51) **G 08 G 9/00**
(11) 12552
(21) **2002-13192**
(22) 04.06.2002
(47) 27.08.2002
(73) KOMFORT TAXI, S.R.O., Karviná-Hranice, CZ;
(72) Tout Roger Mgr., Ostrava, CZ;
Bílek Daniel, Karviná, CZ;
(54) **Systém kontroly vozidel zejména taxi**
(74) Bocek Josef Ing., E. F. Buriana 4a, Havířov, 73601;

7 (51) **G 09 F 3/00, G 06 K 19/077, G 06 K 19/04, H 01 L 23/544**
(11) 12581
(21) **2002-13328**
(22) 22.07.2002
(47) 02.09.2002
(73) LANEX, A.S., Bolatice, CZ;
(72) Gregořica Rudolf Ing., Štěpánkovice, CZ;
Schiesser Pavel Ing., Opava, CZ;
(54) **Označení výrobku reprodukovatelnými bezpečnostně-technickými údaji**
(74) Prchala Helmut JUDr., Rekreační 27, Hlučín-Bobrovníky, 74801;

7 (51) **G 09 F 13/00, G 09 F 13/24, G 09 F 13/14**
(11) 12568
(21) **2002-12954**
(22) 25.03.2002
(47) 02.09.2002
(73) S ART AGENCY S.R.O., Praha, CZ;
(72) Sobotka Zdeněk, Praha, CZ;
(54) **Reklamní světelný poutač s rychlovýměnným světelným zdrojem**
(74) Jíra Vladimír, Kovanecká 2112/18, Praha 9, 19000;

7 (51) **G 10 D 3/18**
(11) 12490
(21) **2002-13103**
(22) 09.05.2002
(47) 06.08.2002
(73) FORMAN Luboš, Rychnov nad Kněžnou, CZ;
(72) Forman Luboš, Rychnov nad Kněžnou, CZ;
(54) **Houslová ramenní opěrka**
(74) Brykner Jan, Resslova 741, Hradec Králové, 50002;

7 (51) **H 02 G 7/00, H 02 G 7/05**
(11) 12577
(21) **2002-13312**
(22) 15.07.2002
(47) 02.09.2002
(73) KRÁL Ludvík, Děčín, CZ;
REZEK Václav, Děčín, CZ;
(72) Král Ludvík, Děčín, CZ;
Rezek Václav, Děčín, CZ;
Hájek Milan, Děčín, CZ;
(54) **Zařízení pro ochranu elektrických vodičů vedení vysokého napětí a jeho použití pro podpěrný keramický izolátor vedení vysokého napětí**

(74) Reichel Pavel Ing., P.O.Box 52, Praha 1, 11121;

7 (51) **H 02 G 9/04**
(11) 12535
(21) **2002-13238**
(22) 19.06.2002
(47) 19.08.2002
(73) VÝZKUMNÝ ÚSTAV STAVEBNÍCH HMOT, A.S., Brno, CZ;
(72) Ledererová Jaroslava Ing. CSc., Brno, CZ;
(54) **Kabelový žlab a přípravek pro nastavení jeho polohy**
(74) Žák Vítězslav Ing., Lidická 51, Brno, 60200;

7 (51) **H 02 J 7/00**
(11) 12513
(21) **2002-13268**
(22) 28.06.2002
(47) 19.08.2002
(73) BÓDI Jan Dr. Ing., Ostrava-Krásné Pole, CZ;
(72) Bódi Jan Dr. Ing., Ostrava-Krásné Pole, CZ;
Csák Gyula, Kazincbarcika, HU;
(54) **Stojan pro nabíjení akumulátorů důlních přílbových lamp**

7 (51) **H 02 P 1/42**
(11) 12541
(21) **2002-13277**
(22) 02.07.2002
(47) 19.08.2002
(73) ETA A.S., Hlinsko, CZ;
(72) Richter Radek, Hlinsko, CZ;
(54) **Zapojení elektronické regulace pro řízení motorů o vyšším příkonu**

7 (51) **H 02 P 3/14**
(11) 12510
(21) **2002-13234**
(22) 18.06.2002
(47) 19.08.2002
(73) FIRST Antonín ing., Zeleneč, CZ;
(72) First Antonín ing., Zeleneč, CZ;
(54) **Zapojení vstupního LC filtru s omezovačem nabíjecího proudu a regulací rekuperovaného napětí a řízením napětí na trakčních motorech pro měniče s rekuperací**
(74) Jíra Vladimír, Kovanecká 2112/18, Praha 9, 19000;

7 (51) **H 04 L 12/00**
(11) 12498
(21) **2002-13080**
(22) 29.04.2002
(47) 19.08.2002
(73) LUDVÍK Martin, Praha, CZ;
JÍRŮ Vlastimil, Říčany u Prahy, CZ;
(72) Ludvík Martin, Praha, CZ;
Jírů Vlastimil, Říčany u Prahy, CZ;
(54) **ON-LINE bezdrátový komunikátor pro dálkový sběr informací a dat včetně informací o poloze**

7 (51) **H 04 M 1/23, H 04 Q 7/32, G 02 B 27/02, G 02 B 25/00**
(11) 12489
(21) **2002-13039**
(22) 17.04.2002
(47) 06.08.2002
(73) ŠIMON Ivan, Praha, CZ;
(72) Šimon Ivan, Praha, CZ;
(54) **Předsádka displeje mobilního telefonu**
(74) Dušek Stanislav Ing., Medinská 530, Praha 9, 19014;

7 (51) **H 04 N 7/00**
(11) 12578
(21) **2002-13314**
(22) 17.07.2002
(47) 02.09.2002
(73) TICHÝ Zdeněk, Praha, CZ;
(72) Tichý Zdeněk, Praha, CZ;
(54) **Zapojení pro automatické přepínání doprovodných zvuků televizních modulátorů při použití komerčních digitálních satelitních přijímačů**
(74) Dušková Hana Ing., Travná 1285, Praha 14, 19800;

7 (51) **H 04 N 7/20, H 04 N 5/63, H 04 N 5/21**
(11) 12579
(21) **2002-13315**
(22) 17.07.2002
(47) 02.09.2002
(73) TICHÝ Zdeněk, Praha, CZ;
(72) Tichý Zdeněk, Praha, CZ;
(54) **Zapojení pro automatické resetování digitálních satelitních přijímačů**
(74) Dušková Hana Ing., Travná 1285, Praha 14, 19800;

7 (51) **H 05 K 5/00, H 05 K 5/02**
(11) 12554
(21) **2002-13218**
(22) 13.06.2002
(47) 27.08.2002
(73) ČESKÝ TELECOM, A.S., Praha, CZ;
(72) Jalamudis Patrik, Ústí nad Labem, CZ;
Zdrha Jaroslav, Blovice, CZ;
Kolátor Petr, Ústí nad Labem, CZ;
Formánek Miroslav, Praha, CZ;
David Ivo, Praha, CZ;
(54) **Přechodová skříň**

Seznam majitelů zapsaných užitných vzorů

(73)	(11)	(51)
ATME S.R.O., České Budějovice-Litvínovice, CZ;	12496	C 25 D 17/10
ATTL Jan Ing., Praha, CZ;	12547	B 23 D 35/00
BECK Jaroslav Ing., Strakonice, CZ;	12501	E 02 B 11/00
BIOORGANICS B.V., Nijmegen, NL;	12565	C 07 D 211/90
BIOORGANICS B.V., Nijmegen, NL;	12566	C 07 D 211/90
BÓDI Jan Dr. Ing., Ostrava-Krásné Pole, CZ;	12513	H 02 J 7/00
BÖHM EXTRUPLAST S.R.O., Krajková, CZ;	12501	E 02 B 11/00
BORCAD CZ, S.R.O., Fryčovice, CZ;	12544	B 61 D 31/00
BRACHACZEK Jindřich, Karviná-Ráj, CZ;	12573	A 62 C 4/02
BROŽ Miroslav, České Budějovice, CZ;	12548	F 41 A 21/20
BUČEK Jan Ing., Brno, CZ;	12531	E 04 B 1/64
COMING PLUS A.S., Praha, CZ;	12499	C 04 B 26/14
ČESKÝ TELECOM, A.S., Praha, CZ;	12554	H 05 K 5/00
ČZ ŘETĚZY, S.R.O., Strakonice, CZ;	12524	F 16 G 13/00
DEKONT UMWELTTECHNIK, SPOL. S R.O., Zlín, CZ;	12564	B 09 B 3/00
DOBEŠ Josef, Praha, CZ;	12511	F 21 V 7/00
DRÁPALÍK Jiří Ing., Chrudim, CZ;	12531	E 04 B 1/64
DRÁŠIL Roman, Pardubice, CZ;	12557	F 24 D 19/06
DURST S.R.O., Karviná-Hranice, CZ;	12575	E 04 H 13/00
ETA A.S., Hlinsko, CZ;	12541	H 02 P 1/42
FAB, A.S., Rychnov nad Kněžnou, CZ;	12534	E 05 B 27/00
FIDE S. R. O., Brtnice, CZ;	12572	A 61 F 13/15
FIRST Antonín ing., Zeleneč, CZ;	12510	H 02 P 3/14
FORMAN Luboš, Rychnov nad Kněžnou, CZ;	12490	G 10 D 3/18
FROTT S.R.O., Koryčany, CZ;	12500	A 47 F 1/14
GALČAN Vilém Ing., Ostrava, CZ;	12492	A 23 L 2/00
GAZDÍK Josef, Uherský Brod, CZ;	12519	B 24 B 3/56
HICL Milan JUDr., Přerov, CZ;	12528	E 01 H 1/12
HOLEMÝ Stanislav Ing., Vyškov, CZ;	12571	F 23 G 7/12
HOLINGER Jaroslav, Příbram, CZ;	12493	E 02 F 5/02
JAKL Albín Ing. CSc., Praha, CZ;	12582	A 62 B 1/04
JAPOS CZ, S.R.O., Byšice-Liblice, CZ;	12542	E 04 H 15/20
JELÍNEK Jiří, Sentice, CZ;	12533	C 12 C 5/00
JÍRŮ Vlastimil, Říčany u Prahy, CZ;	12498	H 04 L 12/00
JUNEK, SPOL. S R.O., Praha, CZ;	12569	G 06 F 17/60
KAMBERSKÝ Vladimír ing., Praha, CZ;	12507	E 06 B 5/20
KAMBERSKÝ Vladimír ing., Praha, CZ;	12508	E 06 B 5/20
KÁNTOR Mikuláš, Nitra, SK;	12546	A 23 L 2/00
KAŠÁK Lubomír Ing., Příbram, CZ;	12497	B 01 J 14/00
KAŠTÁNEK František Prof. Ing. DrSc., Kladno, CZ;	12497	B 01 J 14/00
KLAZAR Luděk Ing., Litomyšl, CZ;	12506	F 24 D 15/04
KOKEŠ Pavel Ing., Praha, CZ;	12567	F 28 F 3/02
KOMFORT TAXI, S.R.O., Karviná-Hranice, CZ;	12552	G 08 G 9/00
KRÁL Ludvík, Děčín, CZ;	12577	H 02 G 7/00
KREJČÍ Petr, Brno, CZ;	12571	F 23 G 7/12
KRÉZEK Miroslav, Praha, CZ;	12557	F 24 D 19/06
KÚDELA, SPOL. S R.O., Kosorín, SK;	12539	E 06 B 9/42
LANEX, A.S., Bolatice, CZ;	12581	G 09 F 3/00
LUDVÍK Martin, Praha, CZ;	12498	H 04 L 12/00

LÜFTUNGSTECHNIK MICHAEL ORDOS, SPOL. S R.O., Chomutov, CZ;	12536	F 16 L 23/032
MACHATA Luboš, Praha, CZ;	12549	F 24 F 13/02
MAGSY, S.R.O., Zlín, CZ;	12495	B 65 D 21/02
MAJEROVÁ Gabriela, Chomoutov-Horka nad Moravou, CZ;	12562	A 63 H 3/52
MASO-PROFIT, SPOL. S R.O., Praha, CZ;	12545	A 22 B 3/00
MATUŠ Pavol Ing., Bratislava, SK;	12529	E 04 F 19/02
NEUMANN Miloš Ing., Praha, CZ;	12547	B 23 D 35/00
NOVÁK Pavel Ing., Lysá nad Labem, CZ;	12516	A 01 K 97/12
NOVÁK Pavel Ing., Lysá nad Labem, CZ;	12518	A 01 K 97/12
OCHVÁT Juraj, Ostrava, CZ;	12571	F 23 G 7/12
ODS - DOPRAVNÍ STAVBY OSTRAVA, A.S., Ostrava, CZ;	12561	E 01 D 22/00
OLMR Jaroslav Jiří Ing. Ph.D, Praha, CZ;	12517	A 01 D 34/73
PALLADIO TRADING SRL, S. Biagio di Callalta, IT;	12520	E 06 B 3/964
PAPÍK Rudolf, Praha, CZ;	12576	G 01 R 19/15
PAPOUŠEK Libor, Třebíč, CZ;	12570	G 08 G 1/16
PARABIT TECHNOLOGIES, S.R.O., Rychnov nad Kněžnou, CZ;	12488	C 08 L 95/00
PETRÁK Jiří Prof. Ing. CSc., Praha, CZ;	12506	F 24 D 15/04
PÍREK Oldřich Ing., Brno, CZ;	12556	C 02 F 3/00
PIVO PRAHA S.R.O., Praha, CZ;	12503	C 12 C 5/00
PLASTIKA, A.S., Nitra, SK;	12509	E 03 F 3/04
PLOTĚNÝ Karel Ing., Jiříkovice, CZ;	12556	C 02 F 3/00
POLÁKOVÁ Dagmar Bc., Přerov, CZ;	12528	E 01 H 1/12
PRENG, S.R.O., Brno, CZ;	12583	C 09 D 9/04
PŘESLIČKA Petr, Přerov, CZ;	12528	E 01 H 1/12
REZEK Václav, Děčín, CZ;	12577	H 02 G 7/00
RIETER CZ A.S., Ústí nad Orlicí, CZ;	12558	D 01 H 4/30
SEDLÁČEK Stanislav, Prostějov, CZ;	12494	A 47 H 27/00
SKLÁŘ Petr, Zlín, CZ;	12527	E 01 F 8/00
SKUBIDA Stanislav, Dobroslavice, CZ;	12571	F 23 G 7/12
SONICO A. S., Praha, CZ;	12553	G 08 B 13/00
SPOLEČNOST KOLEJOVÝCH VOZIDEL S.R.O., Praha, CZ;	12563	B 61 G 11/16
SPURNÝ Zdeněk, Vsetín, CZ;	12522	A 47 G 29/00
STAVBY SANACE S.R.O., Ústí nad Labem, CZ;	12538	B 30 B 11/22
STAVOPROJEKTA STAVEBNÍ FIRMA, A.S., Brno, CZ;	12523	E 04 B 1/00
STRAKOŠ Jan Ing., Fryčovice, CZ;	12555	F 24 H 9/12
SVV ELITEX S. R. O., Brno, CZ;	12525	D 02 H 13/12
SYSTHERM S.R.O., Plzeň, CZ;	12574	A 61 L 2/04
S ART AGENCY S.R.O., Praha, CZ;	12568	G 09 F 13/00
ŠEVČÍK Otakar, Vsetín, CZ;	12522	A 47 G 29/00
ŠIMON Ivan, Praha, CZ;	12489	H 04 M 1/23
ŠIROKÝ Milan Ing., Přerov, CZ;	12528	E 01 H 1/12
TECHNOPARK, V.O.S., Brno, CZ;	12551	G 07 F 17/24
TECHNOPARK, V.O.S., Brno, CZ;	12491	G 07 F 17/24
TECHSPORT, S.R.O., Brno, CZ;	12514	B 62 D 33/08
TECHSPORT, S.R.O., Brno, CZ;	12515	B 62 D 33/08
TECHSPORT, S.R.O., Brno, CZ;	12540	B 62 D 33/08
TELEMATIX, S.R.O., Praha, CZ;	12550	G 06 F 17/00
TETRA SLANÝ, S.R.O., Slaný, CZ;	12543	E 05 G 7/00
TETRA SLANÝ, S.R.O., Slaný, CZ;	12560	E 05 G 5/00
TETRA SLANÝ, S.R.O., Slaný, CZ;	12559	E 05 G 7/00
TICHÝ Zdeněk, Praha, CZ;	12578	H 04 N 7/00
TICHÝ Zdeněk, Praha, CZ;	12579	H 04 N 7/20
TOMÍN Miloš Ing., Pardubice, CZ;	12521	G 07 C 11/00
TÓTH Jan, Velké Poříčí, CZ;	12537	E 03 C 1/32
TULEJ Pavel, Ostrava, CZ;	12492	A 23 L 2/00

VENTURE BRNO, S.R.O., Brno, CZ;	12505	E 04 B 1/00
VRBÍK Zdeněk, Břeclav, CZ;	12512	E 03 C 1/28
VVUÚ, A.S., Ostrava-Radvanice, CZ;	12504	E 21 D 11/00
VYSTAVĚL Jaroslav, Prostějov, CZ;	12494	A 47 H 27/00
VÝZKUMNÝ ÚSTAV BAVLNÁŘSKÝ A. S., Ústí nad Orlicí, CZ;	12526	D 01 H 4/10
VÝZKUMNÝ ÚSTAV STAVEBNÍCH HMOT, A.S., Brno, CZ;	12535	H 02 G 9/04
V - TRADE, S.R.O., Brno, CZ;	12583	C 09 D 9/04
WAY INDUSTRY A.S., Krupina, SK;	12530	E 02 F 9/00
WAY INDUSTRY A.S., Krupina, SK;	12532	E 02 F 9/16
ZEMANOVÁ Eva, Praha, CZ;	12502	B 65 D 85/10
ŽOS ČESKÉ VELENICE CZ A.S., České Velenice, CZ;	12580	B 61 D 27/00

FG4Q Zapsané průmyslové vzory

30695	14-99
31022	25-02
31023	12-03
31024	12-99
31025	09-01
31026	04-01
31027	25-02
31028	01-01
31029	01-01
31030	07-01
31031	02-01
31032	09-01
31033	19-02
31034	08-05
31035	07-01
31036	07-01
31037	31-00
31038	19-08
31039	21-01
31040	24-99
31041	12-15
31042	12-15
31043	12-15
31044	12-15
31045	31-00
31046	03-01
31047	09-09
31048	24-99
31049	07-01
31050	09-01
31051	09-01
31052	09-01
31053	28-03
31054	19-02
31055	11-02
31056	10-06
31057	10-06
31058	14-03
31059	14-03
31060	19-07
31061	09-03
31062	11-02
31063	12-11
31064	20-03
31065	07-01
31066	21-01
31067	06-08
31068	15-09
31069	04-02
31070	04-02
31071	26-05
31072	03-01
31073	19-06
31074	21-03
31075	15-07
31076	25-99
31077	07-01
31078	07-01
31079	11-02
31080	07-01
31081	07-01
31082	09-01
31083	07-07
31084	13-03

(51) **01-01**
(11) 31028
(21) 2001-33659
(22) 28.12.2001
(15) 27.08.2002
(45) 27.08.2002
(54) Jemné pečivo
(28) 1
(73) MAFIN S.P.A., Galliera Veneta, IT;
(72) Pavan Stefano, San Martino Di Lupari, IT;
(55)

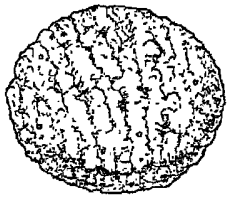

1.1

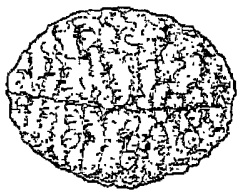

1.2

1.3

(51) **01-01**
(11) 31029
(21) 2001-33660
(22) 28.12.2001
(15) 27.08.2002
(45) 27.08.2002
(54) Jemné pečivo
(28) 1
(73) MAFIN S.P.A., Galliera Veneta, IT;
(72) Pavan Stefano, San Martino Di Lupari, IT;
(55)

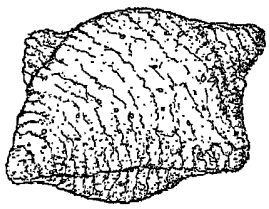

1.1

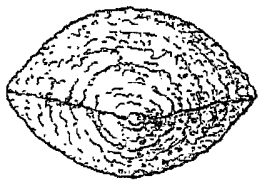

1.2

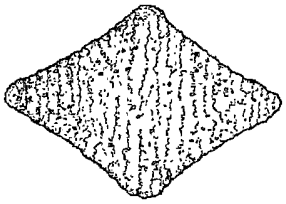

1.4

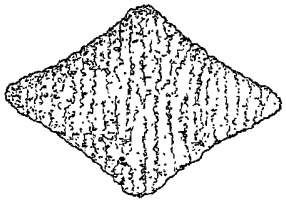

1.5

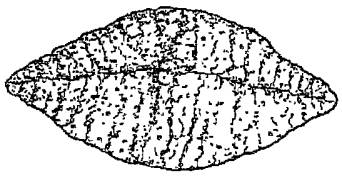

1.6

(51) **02-01**
(11) 31031
(21) 2002-33675
(22) 11.01.2002
(15) 27.08.2002
(45) 27.08.2002
(54) Dětský postroj a přidržovací pás
(28) 2
(32) 13.07.2001
(31) 2001 0421
(33) NO
(73) STOKKE GRUPPEN AS, Skodje, NO;
(72) Refsum Bjorn, Alesund, NO;

(55)

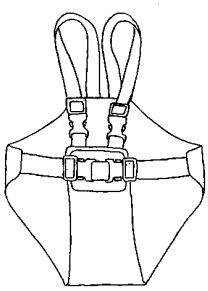

1.1

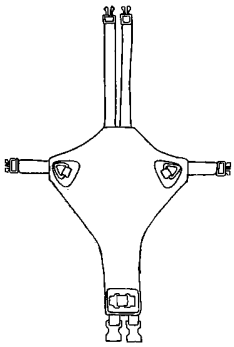

1.3

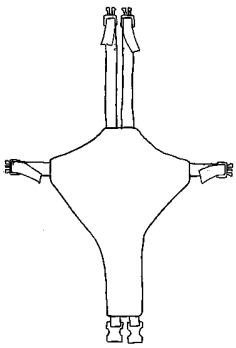

1.4

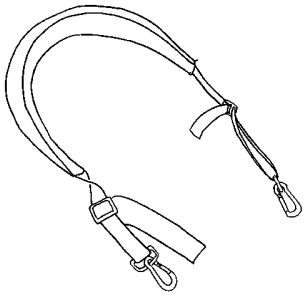

2.1

(51) **03-01**
(11) 31046
(21) 2002-33778
(22) 01.03.2002
(15) 27.08.2002
(45) 27.08.2002
(54) Obal na autolano
(28) 1
(73) KRÁL Milan, Praha, CZ;
(72) Král Milan, Praha, CZ;
(55)

1.1

1.2

(51) **03-01**
(11) 31072
(21) 2002-33786
(22) 05.03.2002
(15) 29.08.2002
(45) 29.08.2002
(54) Taška do nákupního vozíku
(28) 4
(73) VARIA S.R.O., Praha, CZ;
(72) Tichý Bedřich ing., Praha, CZ;
Peleška Stanislav, Praha, CZ;
(55)

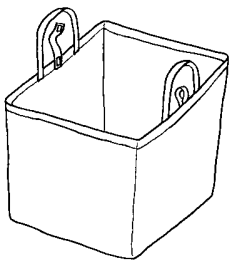

1.1

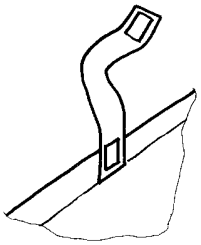

1.2

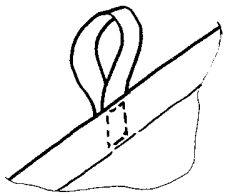

1.3

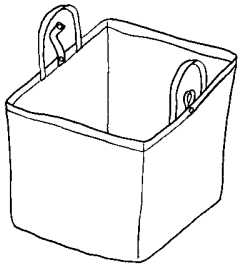

2.1

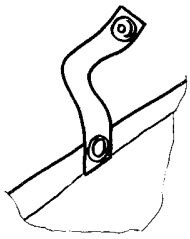

2.2

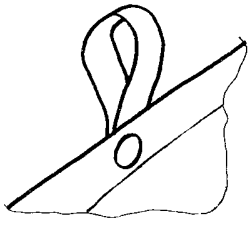

2.3

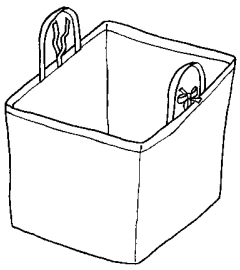

3.1

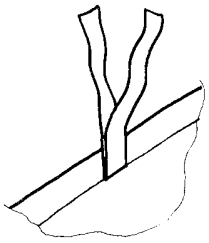

3.2

3.3

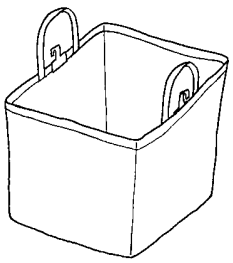

4.1

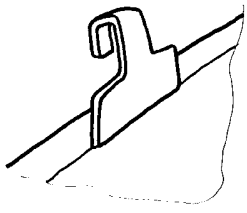

4.2

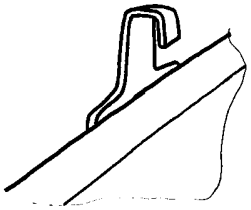

4.3

(51) **04-01**
(11) 31026
(21) 2001-33609
(22) 07.12.2001
(15) 27.08.2002
(45) 27.08.2002
(54) Nosná deska mopu
(28) 2
(73) A&N&A NORD-SÜD-INDUSTRIE VERTRIEBS GMBH & CO.KG, Merenberg, DE;
(72) Hild Christina, Merenberg, DE;
(55)

1.1

1.2

2.1

2.2

(51) **04-02**
(11) 31069
(21) 2002-33745
(22) 21.02.2002
(15) 29.08.2002
(45) 29.08.2002
(54) Zubní kartáček a rukojeť zubního kartáčku
(28) 2
(32) 11.09.2001
(31) 29/147,953
(33) US
(73) COLGATE-PALMOLIVE COMPANY, New York, NY, US;
(72) Moskovich Robert, East Brunswick, NJ, US; Waguespack Kenneth, North Brunswick, NJ, US; Baertschi Armin, Winznau, CH;
(55)

1.1

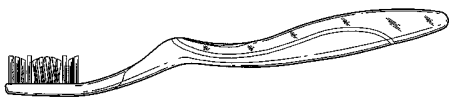

1.2

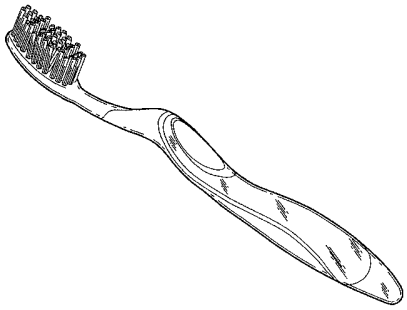

1.6

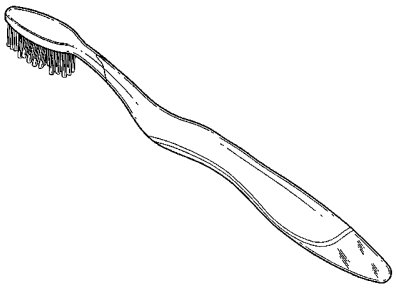

1.7

2.1

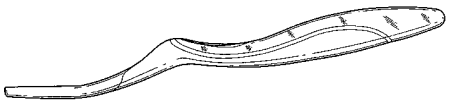

2.2

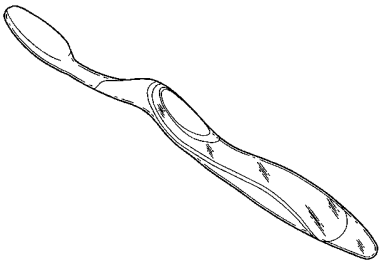

2.6

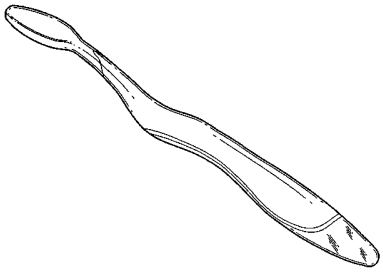

2.7

(51) **04-02**
(11) 31070
(21) 2002-33746
(22) 21.02.2002
(15) 29.08.2002
(45) 29.08.2002
(54) Zubní kartáček a rukojeť zubního kartáčku
(28) 2
(32) 11.09.2001
(31) 29/147,952
(33) US
(73) COLGATE-PALMOLIVE COMPANY, New York, NY, US;
(72) Moskovich Robert, East Brunswick, NJ, US; Waguespack Kenneth, North Brunswick, NJ, US; Baertschi Armin, Winznau, CH;
(55)

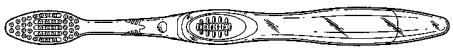

1.1

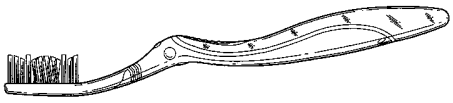

1.2

1.3

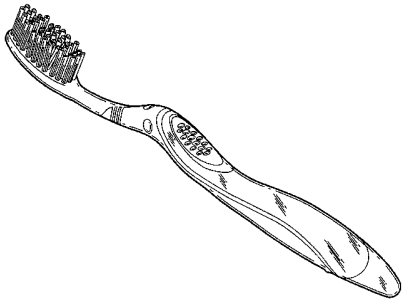

1.4

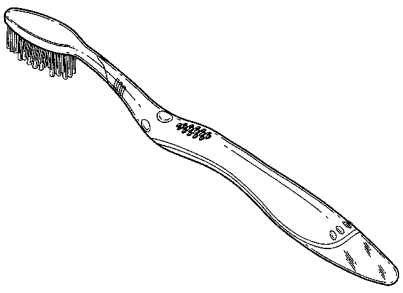

1.5

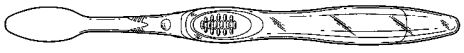

2.1

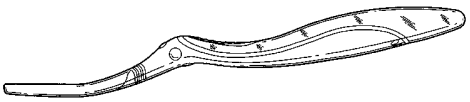

2.2

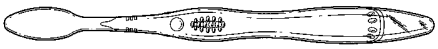

2.3

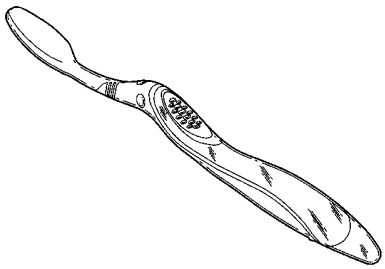

2.4

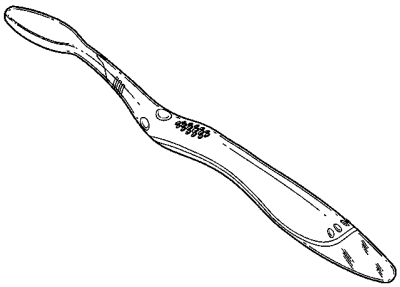

2.5

(51) **06-08**
(11) 31067
(21) 2002-33779
(22) 04.03.2002
(15) 29.08.2002
(45) 29.08.2002
(54) Nástěnný držák ručního nářadí
(28) 1
(73) MARTIN Vladislav, Vrchlabí, CZ;
(72) Martin Vladislav, Vrchlabí, CZ;

(55)

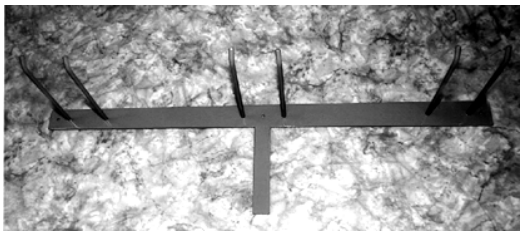

1.1

(51) **07-01**
(11) 31030
(21) 2002-33666
(22) 04.01.2002
(15) 27.08.2002
(45) 27.08.2002
(54) Nádoba
(28) 1
(32) 06.07.2001
(31) 29/144,662
(33) US
(73) DART INDUSTRIES INC., Orlando, FL, US;
(72) Lillelund Stig, Gentofte, DK;
Heiberg Jakob, Charlottenlund, DK;
Daenen Robert H.C.M., Aalst, BE;

(55)

1.1

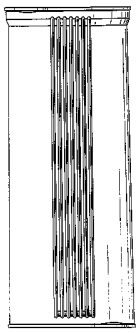

1.2

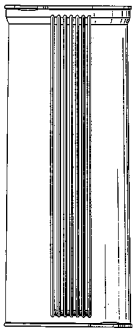

1.3

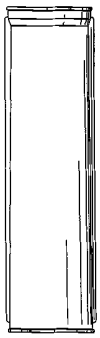

1.4

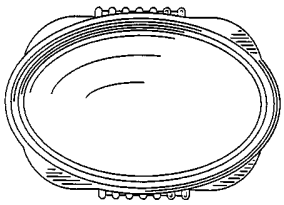

1.6

(51) **07-01**
(11) 31035
(21) 2002-33731
(22) 13.02.2002
(15) 27.08.2002
(45) 27.08.2002
(54) Podšálek
(28) 2
(32) 14.08.2001
(31) 29/146,708
(33) US
(73) DART INDUSTRIES INC., Orlando, FL, US;
(72) Kortleven Hanno, Hofstade, BE;
(55)

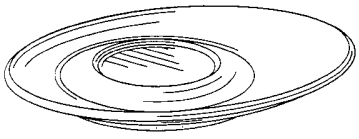

1.1

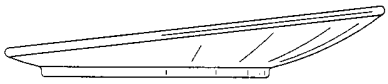

1.2

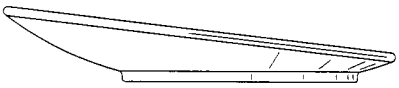

1.3

1.4

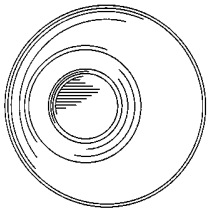

1.6

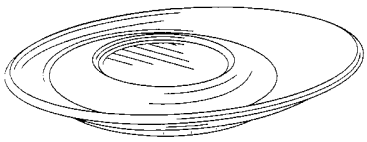

2.1

2.2

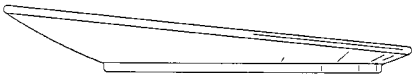

2.3

2.4

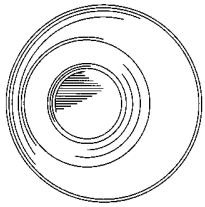

2.6

(51) **07-01**
(11) 31036
(21) 2002-33732
(22) 13.02.2002
(15) 27.08.2002
(45) 27.08.2002
(54) Šálek
(28) 2
(32) 14.08.2001
(31) 29/146,723
(33) US
(73) DART INDUSTRIES INC., Orlando, FL, US;
(72) Kortleven Hanno, Hofstade, BE;
Cautereels Victor J.J., Ranst, BE;
(55)

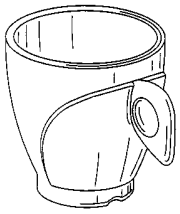

1.1

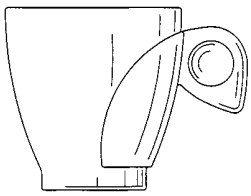

1.2

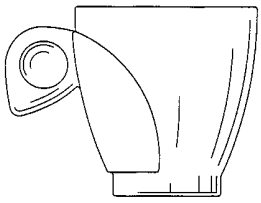

1.3

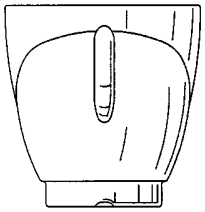

1.4

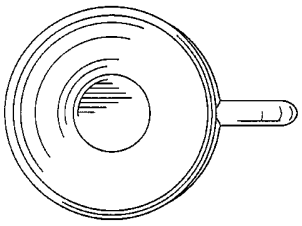

1.6

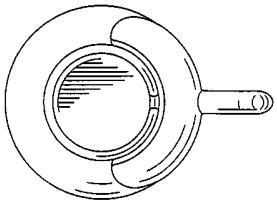

1.7

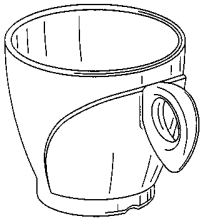

2.1

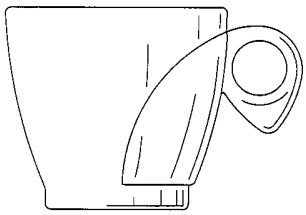

2.2

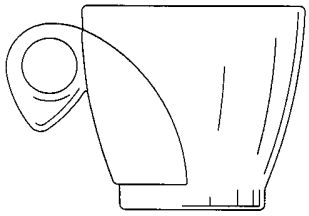

2.3

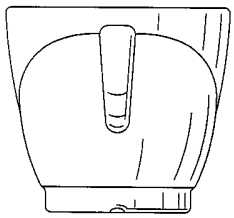

2.4

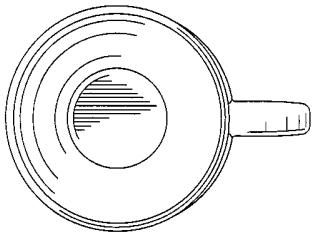

2.6

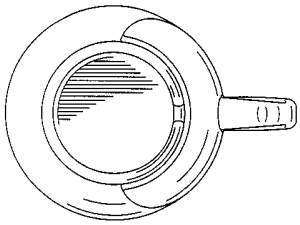

2.7

(51) **07-01**
(11) 31049
(21) 2002-33856
(22) 08.04.2002
(15) 27.08.2002
(45) 27.08.2002
(54) Hrnek s plastickým dekorem
(28) 4
(73) LUTOVSKÝ Miroslav, Praha, CZ;
LUTOVSKÁ Jaroslava, Adamov, CZ;
(72) Lutovský Miroslav, Praha, CZ;
Lutovská Jaroslava, Adamov, CZ;

(55)

1.1

2.1

3.1

4.1

(51) **07-01**
(11) 31065
(21) 2002-33769
(22) 28.02.2002
(15) 29.08.2002
(45) 29.08.2002
(54) Porcelánový soubor
(28) 16
(73) HOTELOVÝ PORCELÁN KARLOVY VARY A.S.,
Karlovy Vary, CZ;
(72) Tlapa Jan Ing., Praha, CZ;
Šíp Václav, Karlovy Vary, CZ;

(55)

1.1

2.1

3.1

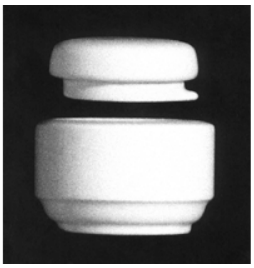

4.1

5.1

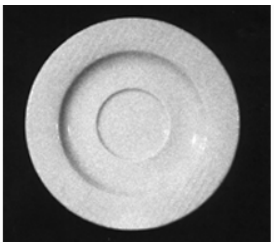

6.1

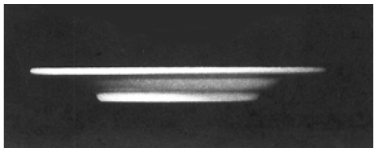

6.2

7.1

8.1

9.1

10.1

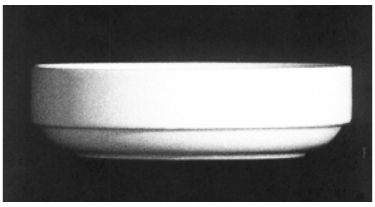

11.1

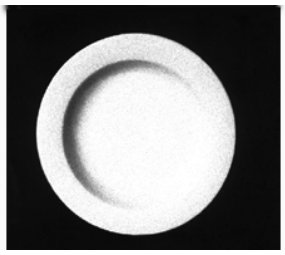

12.1

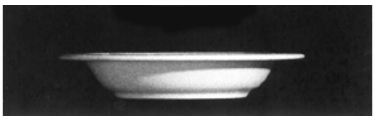

12.2

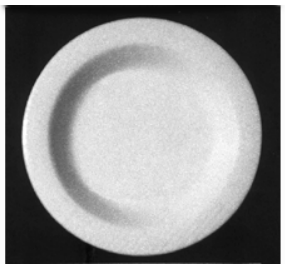

13.1

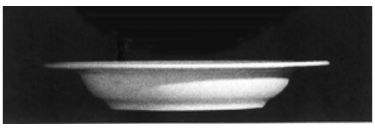

13.2

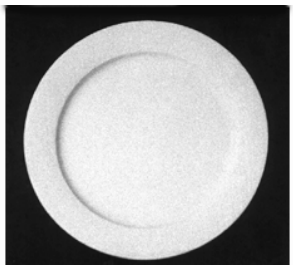

14.1

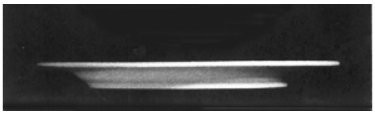

14.2

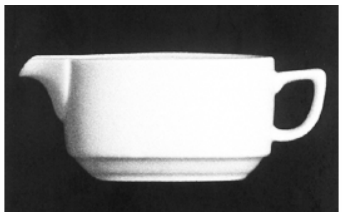

15.1

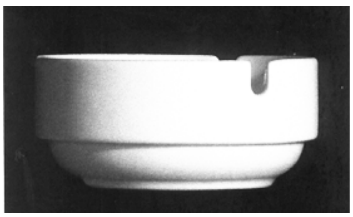

16.1

(51) **07-01**
(11) 31077
(21) 2002-33830
(22) 26.03.2002
(15) 29.08.2002
(45) 29.08.2002
(54) Víčko s hubičkou na dětský pohárek
(28) 1
(32) 28.09.2001
(31) 29/148,925
(33) US
(73) DART INDUSTRIES INC., Orlando, FL, US;
(72) Jalet Vincent, Brussels, BE;
Cautereels Victor J.J., Ranst, BE;
(55)

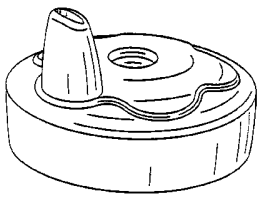

1.1

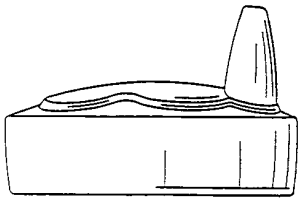

1.5

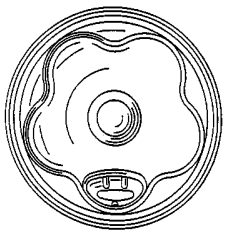

1.7

(51) **07-01**
(11) 31078
(21) 2002-33849
(22) 03.04.2002
(15) 29.08.2002
(45) 29.08.2002
(54) Žebrovaná polévková mísa
(28) 1
(32) 05.10.2001
(31) 29/149,263
(33) US
(73) DART INDUSTRIES INC., Orlando, FL, US;
(72) Jalet Vincent, Brussels, BE;
Cautereels Victor J.J., Ranst, BE;
(55)

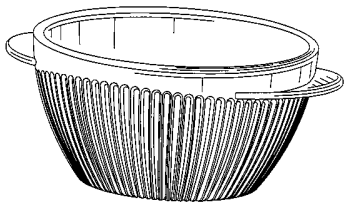

1.1

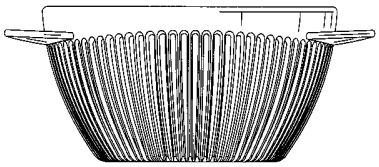

1.2

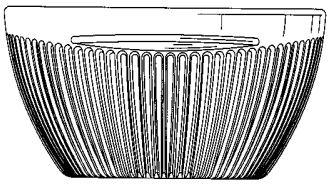

1.4

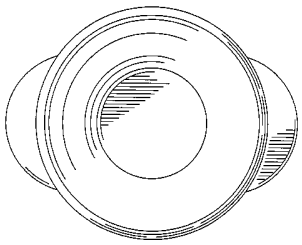

1.6

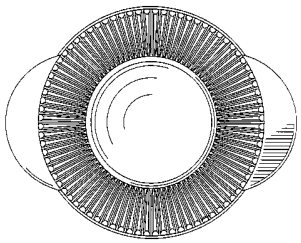

1.7

(51) **07-01**
(11) 31080
(21) 2001-33661
(22) 31.12.2001
(15) 03.09.2002
(45) 31.12.2002
(54) Karafa
(28) 1
(73) TESAŘOVÁ Veronika, Třebíč, CZ;
TESAŘ Milan, Třebíč, CZ;
(72) Tesařová Veronika, Třebíč, CZ;
Tesař Milan, Třebíč, CZ;
(55)

Zveřejnění průmyslového vzoru,
tj. zveřejnění jeho vyobrazení,
je odloženo do 31.12.2002

1.1

(51) **07-01**
(11) 31081
(21) 2001-33662
(22) 31.12.2001
(15) 03.09.2002
(45) 31.12.2002
(54) Nápojové sklo
(28) 4
(73) TESAŘOVÁ Veronika, Třebíč, CZ;
TESAŘ Milan, Třebíč, CZ;
(72) Tesařová Veronika, Třebíč, CZ;
Tesař Milan, Třebíč, CZ;
(55)

Zveřejnění průmyslového vzoru,
tj. zveřejnění jeho vyobrazení,
je odloženo do 31.12.2002

1.1

**Zveřejnění průmyslového vzoru,
tj. zveřejnění jeho vyobrazení,
je odloženo do 31.12.2002**

2.1

2.1

**Zveřejnění průmyslového vzoru,
tj. zveřejnění jeho vyobrazení,
je odloženo do 31.12.2002**

3.1

2.3

**Zveřejnění průmyslového vzoru,
tj. zveřejnění jeho vyobrazení,
je odloženo do 31.12.2002**

4.1

(51) **07-07**
(11) 31083
(21) 2002-33667
(22) 04.01.2002
(15) 03.09.2002
(45) 03.09.2002
(54) Dóza
(28) 2
(73) MARILA BALÍRNY, A.S., Praha, CZ;
(72) Syrovátka Jiří, Praha, CZ;
(55)

1.1

1.3

(51) **08-05**
(11) 31034
(21) 2002-33718
(22) 07.02.2002
(15) 27.08.2002
(45) 27.08.2002
(54) Rukojeť k ručnímu nástroji
(28) 1
(32) 09.08.2001
(31) 01 4740
(33) FR
(73) BOST GARNACHE INDUSTRIES (BGI), Arbois, FR;
(72) Mathieu David, Arbois, FR;
Gamba Catherine, Besancon, FR;
(55)

1.1

1.2

1.3

1.4

1.6

(51) **09-01**
(11) 31025
(21) 2001-33575
(22) 13.11.2001
(15) 27.08.2002
(45) 27.08.2002
(54) Láhev
(28) 3
(73) SETUZA A.S., Ústí nad Labem, CZ;
(72) Dudák Aleš, Praha, CZ;
(55)

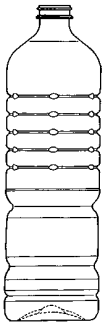

1.1

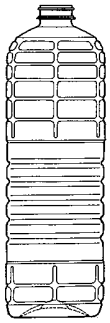

2.1

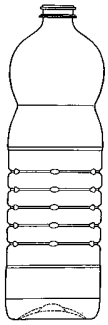

3.1

(51) **09-01**
(11) 31032
(21) 2002-33706
(22) 30.01.2002
(15) 27.08.2002
(45) 27.08.2002
(54) Hoegaarden láhev
(28) 1
(32) 27.11.2001
(31) DM/058131
(33) WO
(73) INTERBREW S.A., Bruxelles, BE;
(72) Lince Simon, New York, NY, US;
(55)

1.1

1.2

1.5

1.6

1.7

(51) **09-01**
(11) 31050
(21) 2001-33461
(22) 10.09.2001
(15) 29.08.2002
(45) 29.08.2002
(54) Obal
(28) 1
(32) 09.03.2001
(31) MA 2001 00272
(33) DK
(73) SUPERFOS A/S, Vedbaek, DK;
(72) Juhldal Helene, Roskilde, DK;
(55)

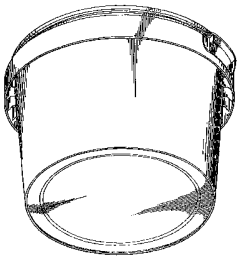

1.2

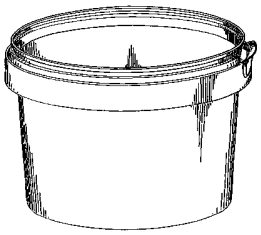

1.3

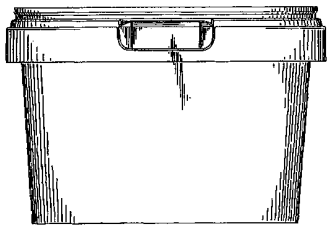

1.4

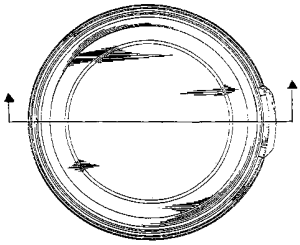

1.7

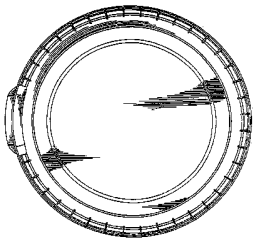

1.8

(51) **09-01**
(11) 31051
(21) 2001-33488
(22) 27.09.2001
(15) 29.08.2002
(45) 29.08.2002
(54) Láhev na nápoje
(28) 1
(73) BOHEMIA HEALING MINERAL WATERS COMPANY LIMITED, London, GB;
(72) Milko Vojtěch, Ústí nad Labem, CZ;

(55)

1.1

1.2

(51) **09-01**
(11) 31052
(21) 2001-33520
(22) 09.10.2001
(15) 29.08.2002
(45) 29.08.2002
(54) Láhev na nápoje
(28) 1
(73) BOHEMIA HEALING MINERAL WATERS COMPANY LIMITED, London, GB;
(72) Milko Vojtěch, Ústí nad Labem, CZ;
(55)

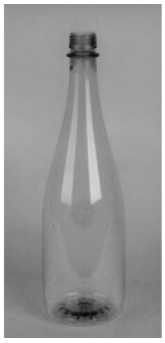

1.1

1.3

1.4

(51) **09-01**
(11) 31082
(21) 2001-33405
(22) 14.08.2001
(15) 03.09.2002
(45) 03.09.2002
(54) Lesklá tvarovaná láhev
(28) 8
(32) 14.02.2001
(31) 78 009-01/08
(33) BX
(73) RECKITT BENCKISER N.V., Hoofddorp, NL;
(72) Van Diepen J. S. P., Neuhof, CH;
(55)

2.1

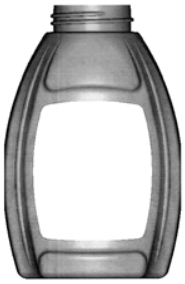

1.1

2.2

2.3

2.4

3.1

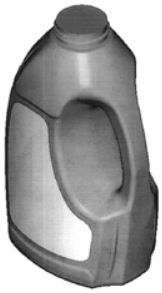

3.2

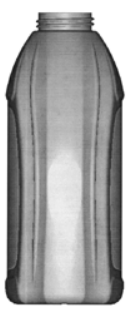

3.3

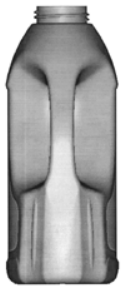

3.4

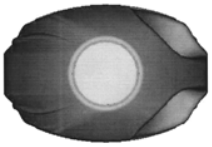

3.5

4.1

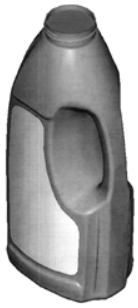

4.2

4.3

4.4

4.5

5.1

5.2

5.3

5.4

5.5

6.1

6.2

6.3

6.4

7.4

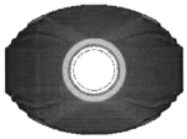

6.5

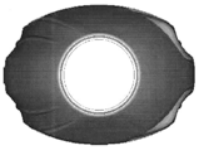

7.5

7.1

8.1

7.2

8.2

7.3

8.3

8.4

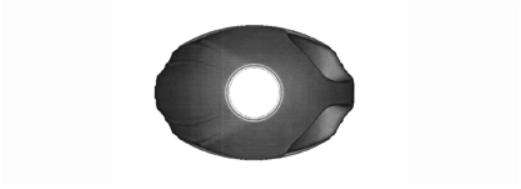

8.5

(51) **09-03**
(11) 31061
(21) 2002-33677
(22) 11.01.2002
(15) 29.08.2002
(45) 29.08.2002
(54) Krabice z lepenky
(28) 10
(73) PAPÍRNA NOVOSEDLICE, A.S., Novosedlice, CZ;
(72) Brůžová Miluše, Novosedlice, CZ;
(55)

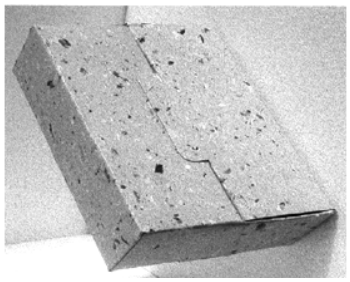

1.1

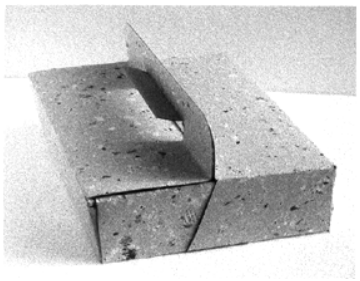

1.3

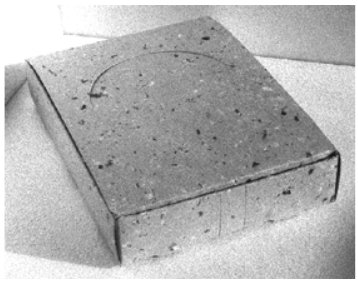

2.1

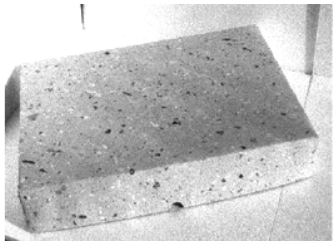

3.1

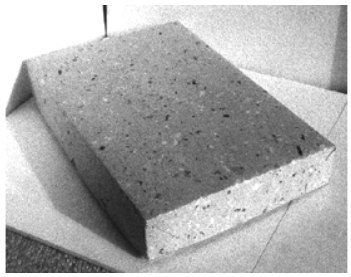

3.4

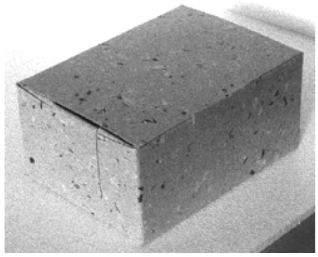

4.1

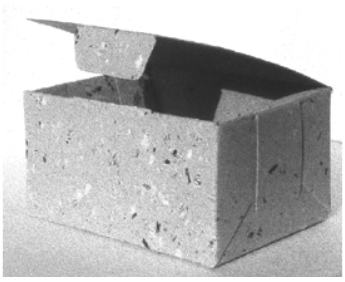

4.4

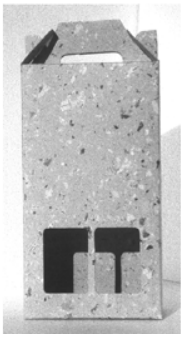

5.1

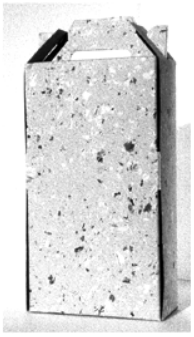

5.2

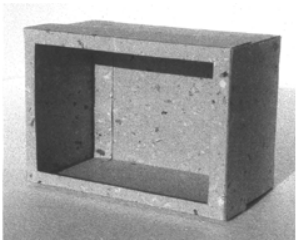

6.3

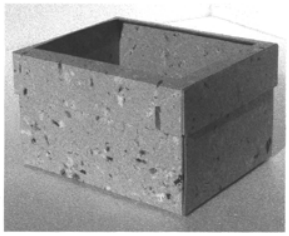

6.4

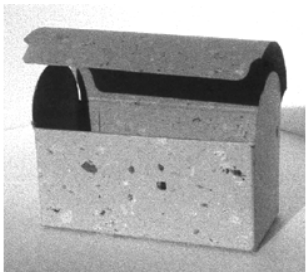

7.1

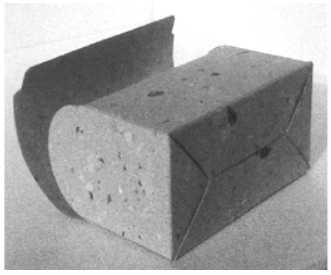

7.3

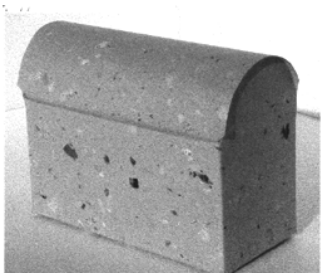

7.4

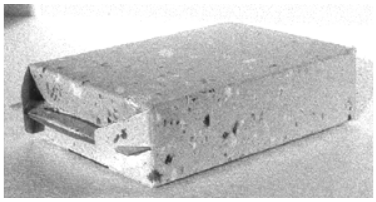

8.1

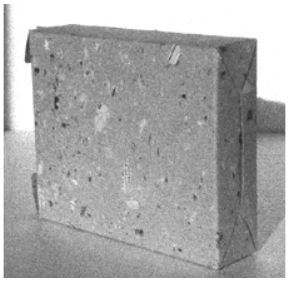

8.3

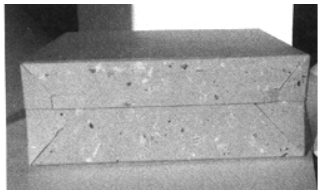

9.1

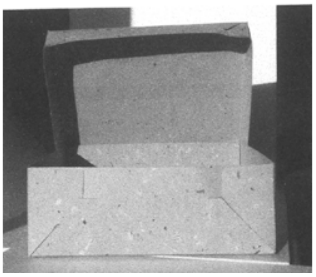

9.2

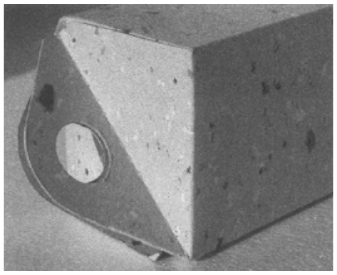

10.1

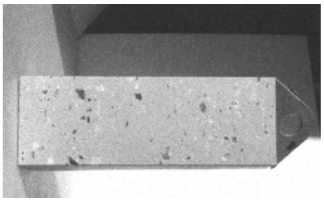

10.3

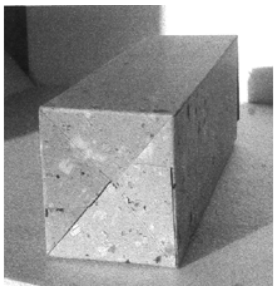

10.4

(51) **09-09**
(11) 31047
(21) 2002-33784
(22) 04.03.2002
(15) 27.08.2002
(45) 27.08.2002
(54) Kontejner pro sběr odpadu
(28) 2
(73) ELKOPLAST SLUŠOVICE, S.R.O., Slušovice, CZ;
(72) Kožucharov Martin Mgr., Zlín, CZ;

(55)

1.1

2.1

(51) **10-06**
(11) 31056
(21) 2001-33603
(22) 05.12.2001
(15) 29.08.2002
(45) 29.08.2002
(54) Skříň jízdních řádů
(28) 1
(73) VÁCLAV ŠPONAR - ELZA, Praha, CZ;
(72) Šponar Václav, Praha, CZ;

(55)

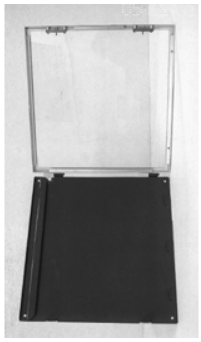

1.1

1.2

(51) **10-06**
(11) 31057
(21) 2001-33604
(22) 05.12.2001
(15) 29.08.2002
(45) 29.08.2002
(54) Zastávkový označník
(28) 1
(73) VÁCLAV ŠPONAR - ELZA, Praha, CZ;
(72) Šponar Václav, Praha, CZ;
(55)

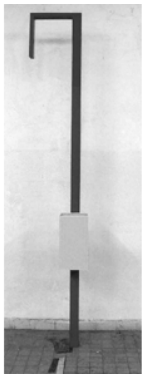

1.1

(51) **11-02**
(11) 31055
(21) 2001-33569
(22) 06.11.2001
(15) 29.08.2002
(45) 29.08.2002
(54) Skleněné ozdobné předměty
(28) 3
(32) 10.05.2001, 10.05.2001, 10.05.2001
(31) MU 1842/2001, MU 1843/2001, MU 1844/2001
(33) AT, AT, AT
(73) D. SWAROVSKI & CO., Wattens, AT;
(72) Zendron Martin, Wattens, AT;
Tabertshofer Heinz, Wattens, AT;
Stocker Adolf, Ulrich am Pillersee, AT;
(55)

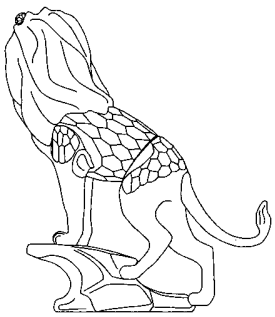

1.2

1.3

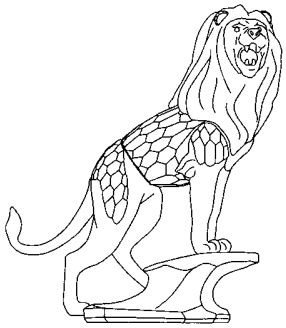

1.4

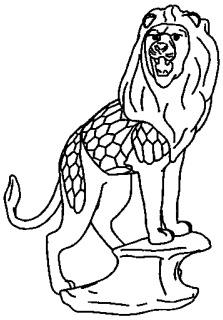

1.7

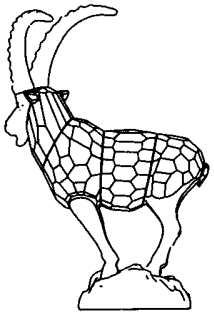

2.2

2.3

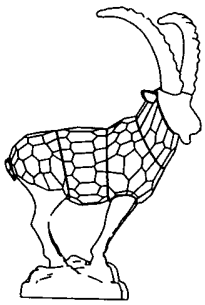

2.4

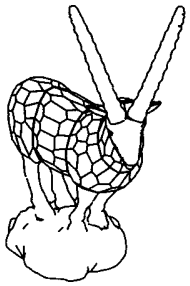

2.7

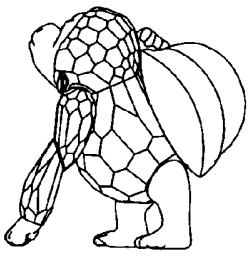

3.2

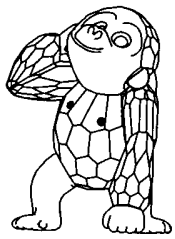

3.3

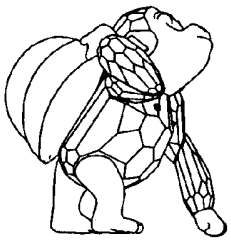

3.4

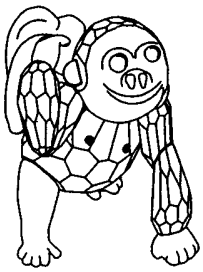

3.7

(51) **11-02**
(11) 31062
(21) 2002-33690
(22) 18.01.2002
(15) 29.08.2002
(45) 29.08.2002
(54) Skleněný ozdobný předmět
(28) 1
(32) 02.08.2001
(31) MU 2865/2001
(33) AT
(73) SWAROVSKI AKTIENGESELLSCHAFT, Triesen, LI;
(72) Stocker Adolf, Ulrich am Pillersee, AT;

(55)

1.1

(51) **11-02**
(11) 31079
(21) 2002-33855
(22) 08.04.2002
(15) 29.08.2002
(45) 29.08.2002
(54) Keramický zvoneček s plastickým dekorem
(28) 7
(73) LUTOVSKÝ Miroslav, Praha, CZ;
LUTOVSKÁ Jaroslava, Adamov, CZ;
(72) Lutovský Miroslav, Praha, CZ;
Lutovská Jaroslava, Adamov, CZ;
(55)

1.1

2.1

3.1

4.1

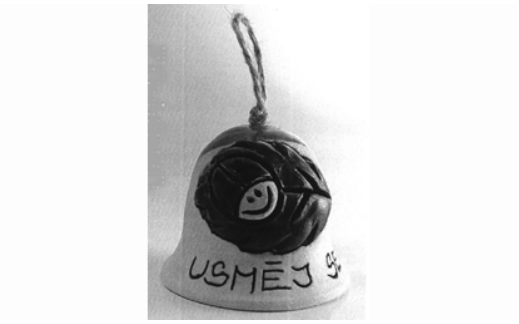

5.1

6.1

7.1

(51) **12-03**
(11) 31023
(21) 2001-33454
(22) 06.09.2001
(15) 27.08.2002
(45) 27.08.2002
(54) Nízkopodlažní vícečlánkové tramvajové vozidlo
(28) 3
(73) SPOLEČNOST KOLEJOVÝCH VOZIDEL S.R.O., Praha, CZ;
(72) Kotas Patrik ing. arch., Praha, CZ;
Pohl Jiří ing., Praha, CZ;
(55)

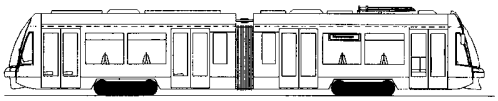

1.1

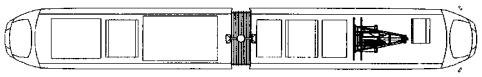

1.2

2.1

2.2

2.3

3.1

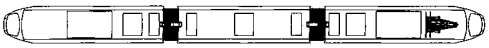

3.2

3.3

(51) **12-11**
(11) 31063
(21) 2002-33698
(22) 24.01.2002
(15) 29.08.2002
(45) 29.08.2002
(54) Motorová koloběžka
(28) 1
(73) KOČÍ Martin, Praha, CZ;
(72) Kočí Martin, Praha, CZ;
(55)

1.1

(51) **12-15**
(11) 31041
(21) 2002-33750
(22) 22.02.2002
(15) 27.08.2002
(45) 27.08.2002
(54) Běhoun pneumatiky
(28) 1
(32) 22.08.2001
(31) PVz 175-2001
(33) SK
(73) MATADOR, A.S., Púchov, SK;
(72) Drábik Jaroslav, Beluša, SK;
Hromka Vladimír, Beluša, SK;
Rypák Martin, Púchov, SK;

(55)

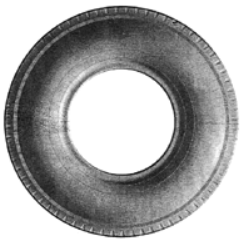

1.1

1.2

1.3

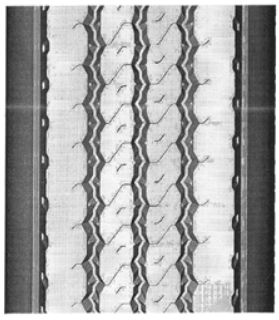

1.4

(51) **12-15**
(11) 31042
(21) 2002-33751
(22) 22.02.2002
(15) 27.08.2002
(45) 27.08.2002
(54) Běhoun pneumatiky
(28) 1
(32) 22.08.2001
(31) PVz 176-2001
(33) SK
(73) MATADOR, A.S., Púchov, SK;
(72) Drábik Jaroslav, Beluša, SK;
Pagáč Ľubomír, Púchov, SK;
Rypák Martin, Púchov, SK;
(55)

1.1

1.2

1.3

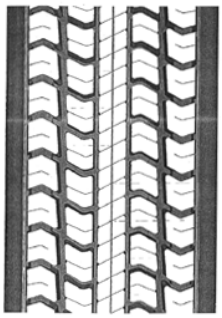

1.4

1.3

(51) **12-15**
(11) 31043
(21) 2002-33752
(22) 22.02.2002
(15) 27.08.2002
(45) 27.08.2002
(54) Běhoun pneumatiky
(28) 1
(32) 22.08.2001
(31) PVz 177-2001
(33) SK
(73) MATADOR, A.S., Púchov, SK;
(72) Drábik Jaroslav, Beluša, SK;
Hromka Vladimír, Beluša, SK;
Rypák Martin, Púchov, SK;
(55)

1.1

1.2

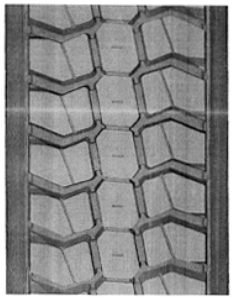

1.4

(51) **12-15**
(11) 31044
(21) 2002-33753
(22) 22.02.2002
(15) 27.08.2002
(45) 27.08.2002
(54) Běhoun pneumatiky
(28) 1
(32) 22.08.2001
(31) PVz 178-2001
(33) SK
(73) MATADOR, A.S., Púchov, SK;
(72) Drábik Jaroslav, Beluša, SK;
Pagáč Ľubomír, Púchov, SK;
Rypák Martin, Púchov, SK;
(55)

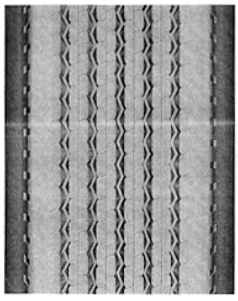

1.1

1.2

1.3

1.4

(51) **12-99**
(11) 31024
(21) 2001-33465
(22) 13.09.2001
(15) 27.08.2002
(45) 27.08.2002
(54) Ochranná nafukovací plachta
(28) 1
(73) KOVÁŘ František, Valašská Polanka, CZ;
KOVÁŘ Oldřich, Vsetín, CZ;
(72) Kovář František, Valašská Polanka, CZ;
Kovář Oldřich, Vsetín, CZ;
(55)

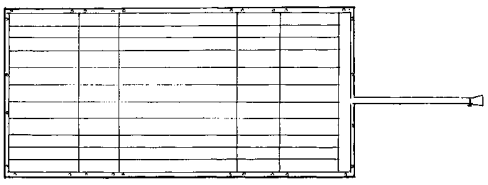

1.1

1.2

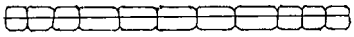

1.3

(51) **13-03**
(11) 31084
(21) 2002-34041
(22) 04.07.2002
(15) 03.09.2002
(45) 03.09.2002
(54) Zástrčka
(28) 1
(73) NOVÁČEK Josef Ing., Velké Meziříčí, CZ;
OBERREITER Bohumil, Vladislav, CZ;
(72) Nováček Josef Ing., Velké Meziříčí, CZ;
Oberreiter Bohumil, Vladislav, CZ;
(55)

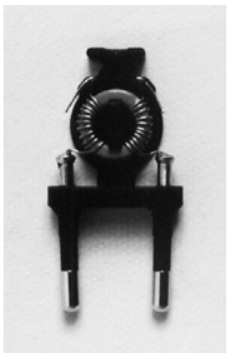

1.1

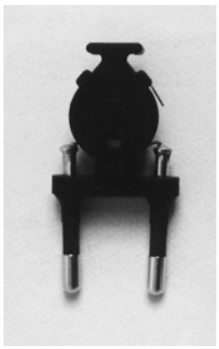

1.2

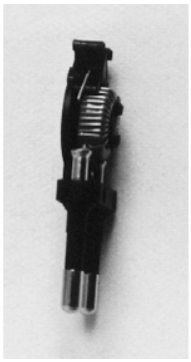

1.3

(51) **14-03**
(11) 31058
(21) 2001-33618
(22) 11.12.2001
(15) 29.08.2002
(45) 29.08.2002
(54) Mobilní telefon/hudební přehrávač/radiopřijímač
(28) 1
(32) 17.09.2001
(31) M20010619
(33) FI
(73) NOKIA CORPORATION, Espoo, FI;
(72) Helin Totti, Helsinki, FI;
(55)

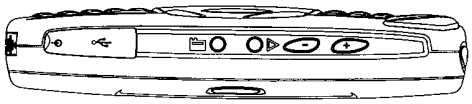

1.1

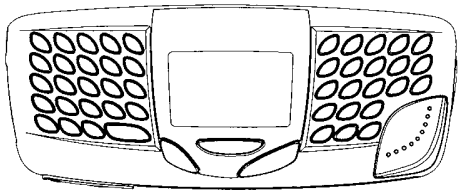

1.2

1.3

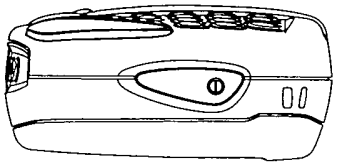

1.4

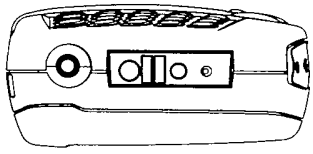

1.5

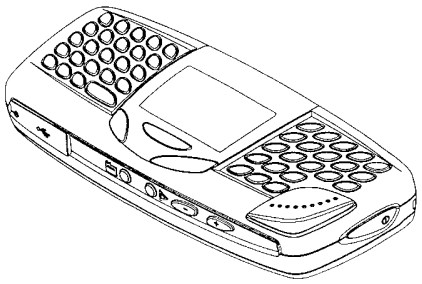

1.6

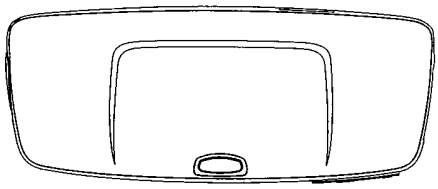

1.7

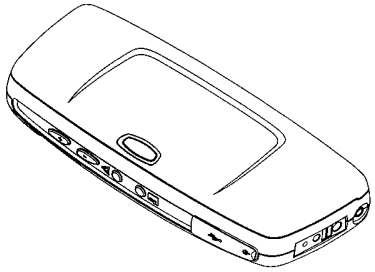

1.8

(51) **14-03**
(11) 31059
(21) 2001-33619
(22) 11.12.2001
(15) 29.08.2002
(45) 29.08.2002
(54) Přední kryt mobilního telefonu/hudebního přehrávače/radiopřijímače
(28) 1
(32) 17.09.2001
(31) M20010619
(33) FI
(73) NOKIA CORPORATION, Espoo, FI;
(72) Helin Totti, Helsinki, FI;
(55)

1.1

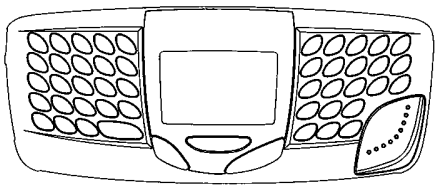

1.2

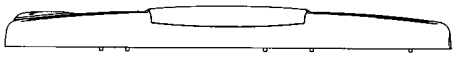

1.3

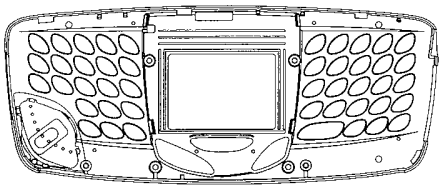

1.8

(51) **14-99**
(11) 30695
(21) 2001-33497
(22) 03.10.2001
(15) 17.12.2001
(45) 17.12.2001
(54) Stojan pro syntetizéry a zvukové moduly
(28) 1
(73) GASSENBAUER Vlastislav, Kamenný Újezd, CZ;
(72) Gassenbauer Vlastislav, Kamenný Újezd, CZ;
(55)

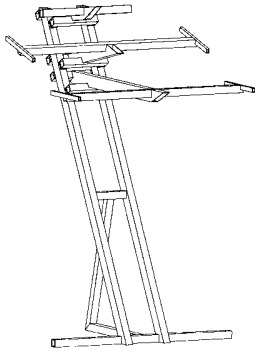

1.1

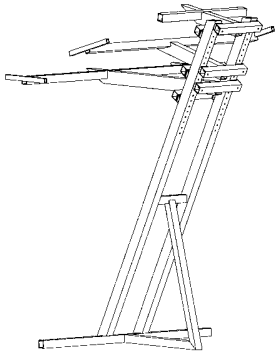

1.3

(51) **15-07**
(11) 31075
(21) 2002-33825
(22) 22.03.2002
(15) 29.08.2002
(45) 29.08.2002
(54) Zařízení pro chlazení nápojů
(28) 1
(32) 26.09.2001
(31) 29/148,779
(33) US
(73) OASIS CORPORATION, Columbus, OH, US;
(72) Busick Louis M., Columbus, OH, US;
Wharton Stephen W., Columbus, OH, US;
Sabin Stephen J., Ballina, IE;
Coyle Declan L., Ballina, IE;
(55)

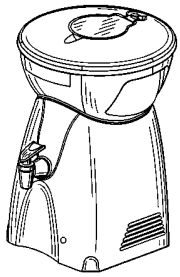

1.1

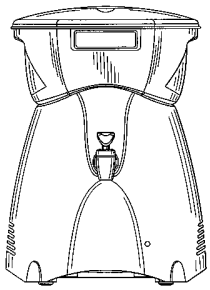

1.2

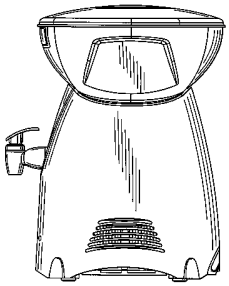

1.3

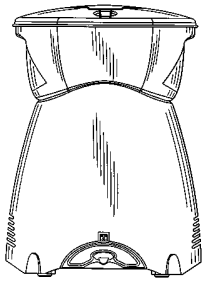

1.4

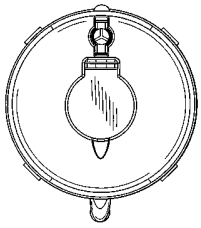

1.5

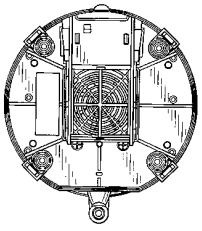

1.6

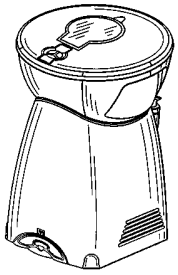

1.7

(51) **15-09**
(11) 31068
(21) 2002-33795
(22) 08.03.2002
(15) 29.08.2002
(45) 29.08.2002
(54) Obráběcí stroj
(28) 3
(73) KOVOSVIT A.S., Sezimovo Ústí, CZ;
(72) Kmoch Pavel akad. sochař, Praha, CZ;
(55)

1.1

2.1

3.1

(51) **19-02**
(11) 31033
(21) 2002-33708
(22) 31.01.2002
(15) 27.08.2002
(45) 27.08.2002
(54) Nůž na otvírání dopisů ve tvaru pušky
(28) 1
(73) RANGL Bohumil, Dalešice, CZ;
(72) Rangl Bohumil, Dalešice, CZ;

(55)

1.1

1.2

(51) **19-02**
(11) 31054
(21) 2001-33535
(22) 17.10.2001
(15) 29.08.2002
(45) 29.08.2002
(54) Kazeta pro korekční pásku
(28) 1
(32) 17.04.2001
(31) 4 01 03 864.5
(33) DE
(73) HENKEL KOMMANDITGESELLSCHAFT AUF AKTIEN, Düsseldorf, DE;
(72) Van Zuthem-Maasdam Corine, Düsseldorf, DE;
Bartling Oliver, Hannover, DE;
Herrmannsen Wulf, Ronnenberg, DE;
Bauer Hans Valentin, Darmstadt, DE;
(55)

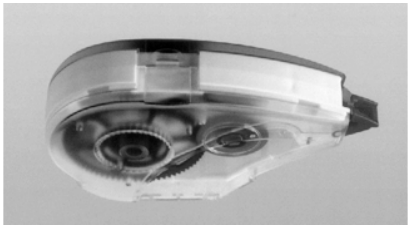

1.1

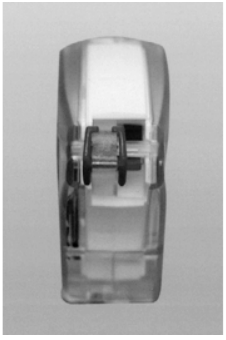

1.2

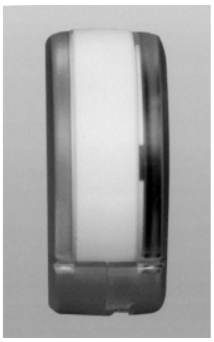

1.3

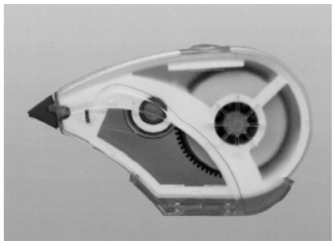

1.4

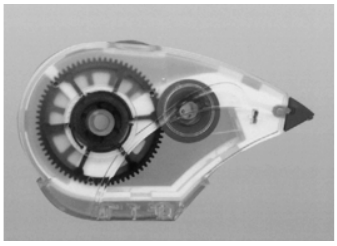

1.5

(51) **19-06**
(11) 31073
(21) 2002-33806
(22) 13.03.2002
(15) 29.08.2002
(45) 29.08.2002
(54) Mechanická tužka
(28) 3
(73) LINCO, SPOL. S R.O., České Budějovice, CZ;
KUDRLE, SPOL. S R.O., České Budějovice, CZ;
(72) Linhart Václav, České Budějovice, CZ;
(55)

1.1

(55)

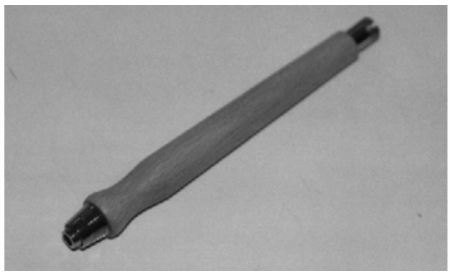

1.2

2.1

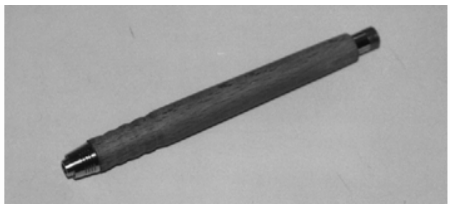

2.2

3.1

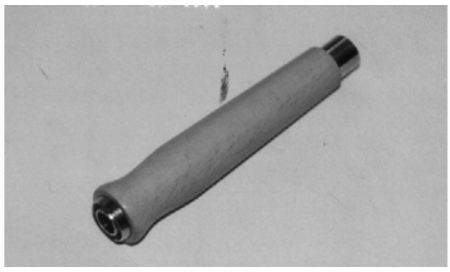

3.2

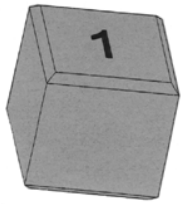

1.1

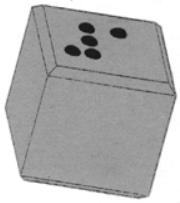

1.2

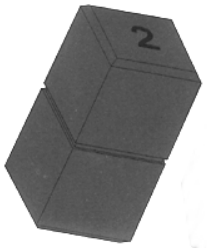

2.1

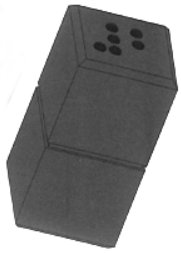

2.2

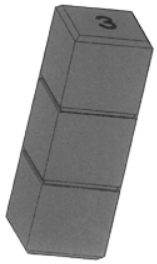

3.1

(51) **19-07**
(11) 31060
(21) 2001-33634
(22) 18.12.2001
(15) 29.08.2002
(45) 29.08.2002
(54) Didaktická pomůcka
(28) 11
(73) NOVÁK Josef PaedDr., Hrušová, CZ;
(72) Novák Josef PaedDr., Hrušová, CZ;

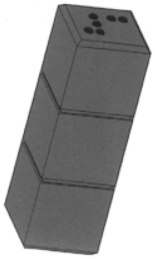

3.2

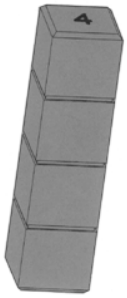

4.1

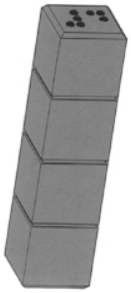

4.2

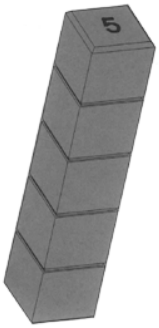

5.1

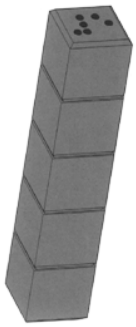

5.2

6.1

6.2

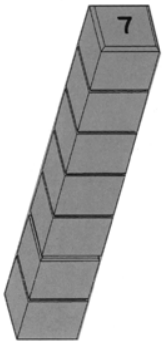

7.1

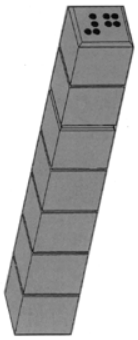

7.2

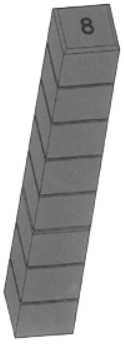

8.1

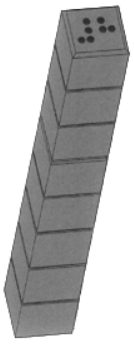

8.2

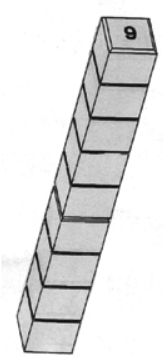

9.1

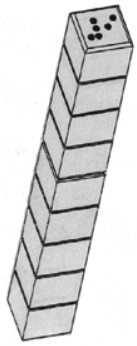

9.2

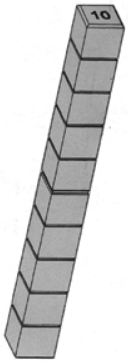

10.1

10.2

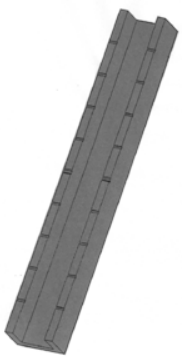

11.1

(51) **19-08**
(11) 31038
(21) 2002-33737
(22) 18.02.2002
(15) 27.08.2002
(45) 27.08.2002
(54) List publikace
(28) 2
(73) SAINER Patrik, Praha, CZ;
(72) Sainer Patrik, Praha, CZ;
(55)

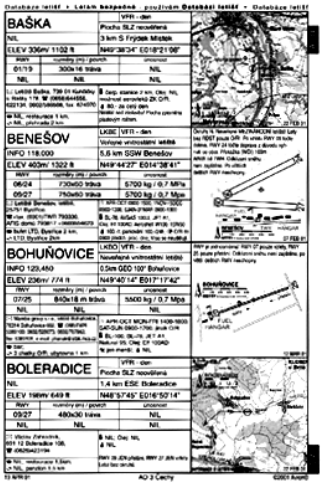

1.1

1.2

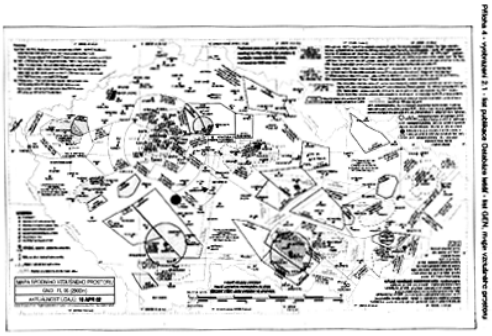

2.1

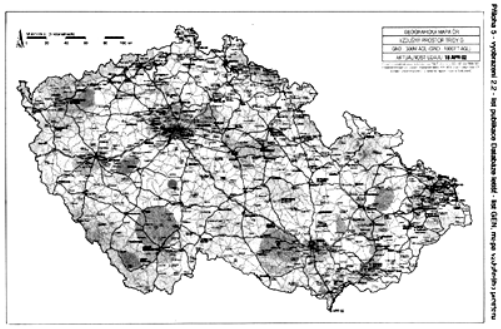

2.2

(51) **20-03**
(11) 31064
(21) 2002-33761
(22) 25.02.2002
(15) 29.08.2002
(45) 29.08.2002
(54) Napínací rám a jeho části
(28) 2
(73) JANSEN DISPLAY, S.R.O., Praha, CZ;
(72) Rokůsek Petr Ing., Roudnice nad Labem, CZ;
(55)

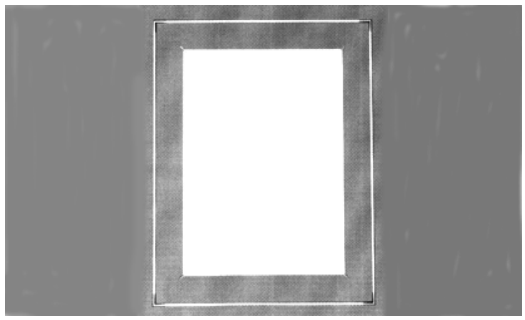

1.1

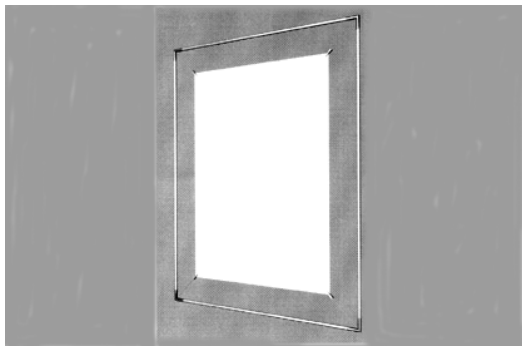

1.2

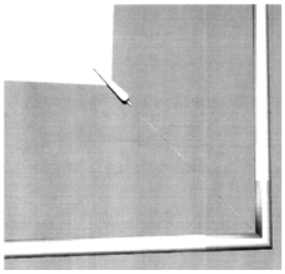

1.3

(55)

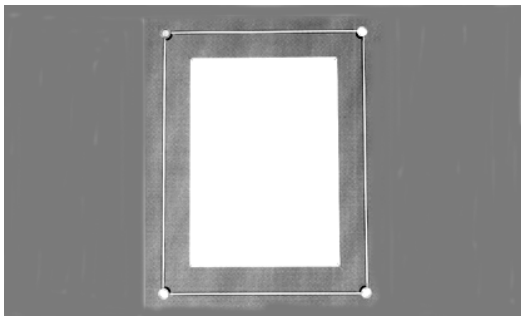

2.1

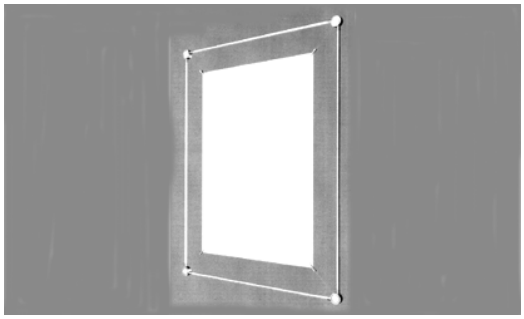

2.2

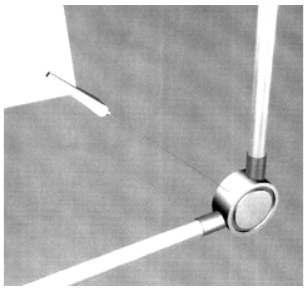

2.3

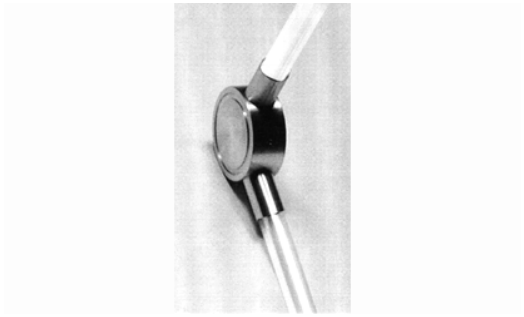

2.4

1.1

2.1

3.1

4.1

(51) **21-01**
(11) 31039
(21) 2002-33741
(22) 20.02.2002
(15) 27.08.2002
(45) 27.08.2002
(54) Loutka
(28) 4
(73) HANZA Čestmír, Praha, CZ;
(72) Hanza Čestmír, Praha, CZ;

(51) **21-01**
(11) 31066
(21) 2002-33777
(22) 01.03.2002
(15) 29.08.2002
(45) 29.08.2002
(54) Prvky hrací stavebnice
(28) 5
(73) BALICKÝ René, Olbramice, CZ;
(72) Balický René, Olbramice, CZ;
(55)

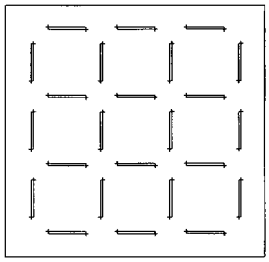

1.1

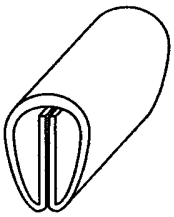

2.2

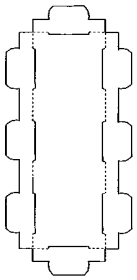

3.1

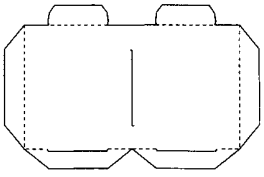

4.1

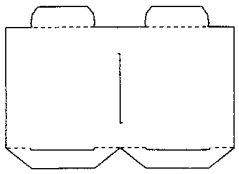

5.1

(51) **21-03**
(11) 31074
(21) 2002-33823
(22) 22.03.2002
(15) 29.08.2002
(45) 29.08.2002
(54) Výherní automat
(28) 1
(73) JPM GROUP, Birmingham, GB;
(72) Samples Heath, Birmingham, GB;
(55)

1.1

1.2

(51) **24-99**
(11) 31040
(21) 2002-33749
(22) 22.02.2002
(15) 27.08.2002
(45) 27.08.2002
(54) Anténa pro eliminaci nežádoucích záření
(28) 8
(73) PODHRÁZKÝ Jan, Olbramovice, CZ;
(72) Podhrázký Jan, Olbramovice, CZ;

(55)

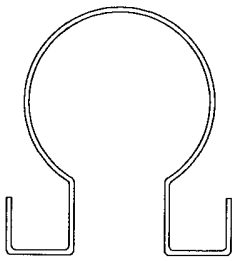

1.1

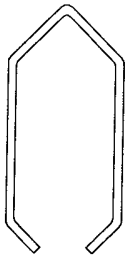

6.1

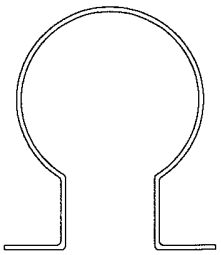

2.1

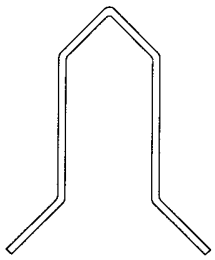

7.1

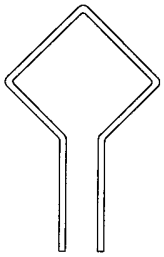

3.1

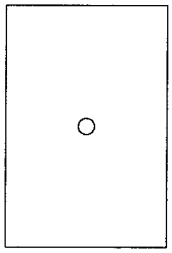

8.1

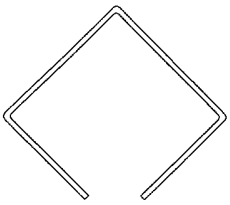

4.1

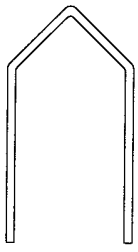

5.1

(51) **24-99**
(11) 31048
(21) 2002-33790
(22) 07.03.2002
(15) 27.08.2002
(45) 27.08.2002
(54) Obrázky s diagnostickými, léčivými a harmonizujícími účinky
(28) 10
(73) ČEJKOVÁ Marcela, Most, CZ;
(72) Čejková Marcela, Most, CZ;
(55)

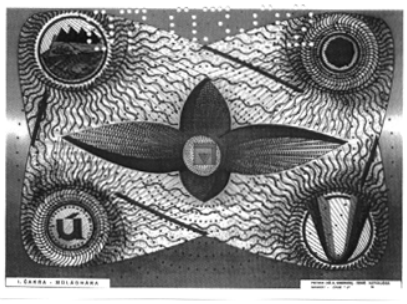

1.1

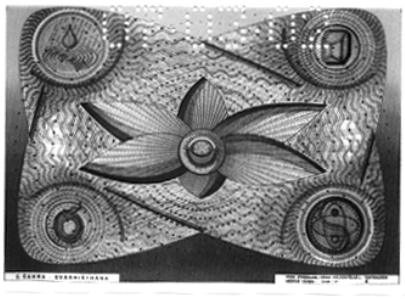

2.1

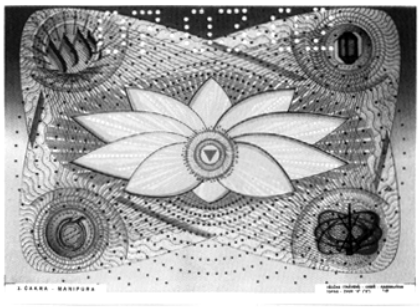

3.1

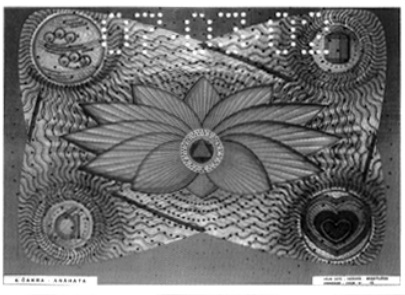

4.1

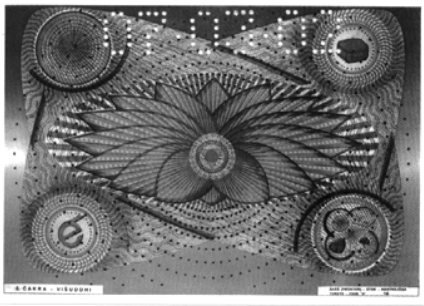

5.1

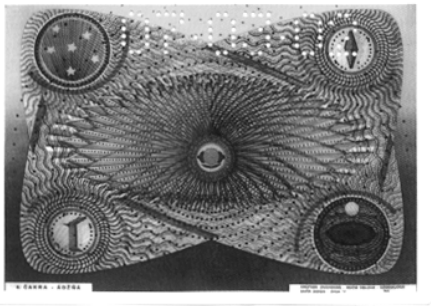

6.1

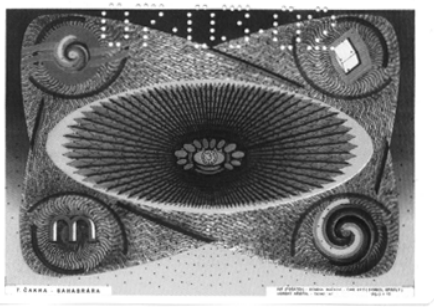

7.1

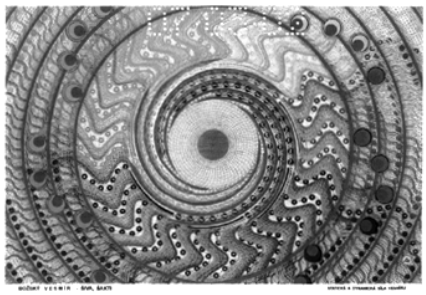

8.1

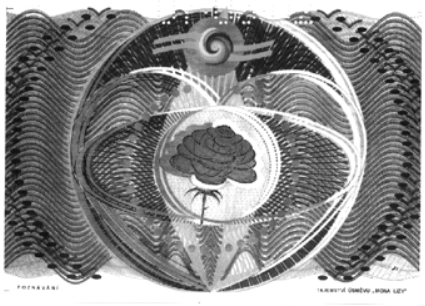

9.1

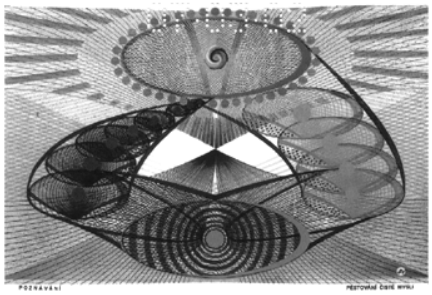

10.1

(51) **25-02**
(11) 31022
(21) 2001-33341
(22) 10.07.2001
(15) 27.08.2002
(45) 27.08.2002
(54) Rám a části rámu
(28) 3
(73) HUNTER DOUGLAS INDUSTRIES B V, Rotterdam, NL;
(72) Oskam Herman, Vlist, NL;
(55)

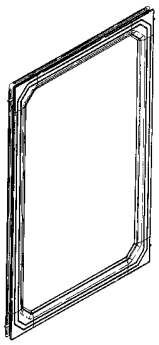

1.1

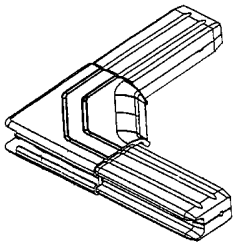

2.1

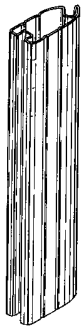

3.1

(51) **25-02**
(11) 31027
(21) 2001-33629
(22) 17.12.2001
(15) 27.08.2002
(45) 27.08.2002
(54) Kotevní spona
(28) 3
(73) TROST Karel, Chrastava, CZ;
(72) Šedo Vlastimil ing. CSc., Liberec, CZ;
(55)

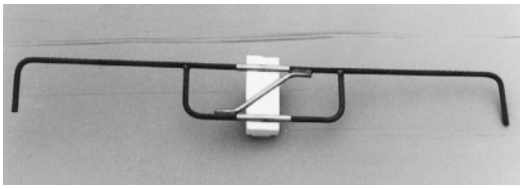

1.1

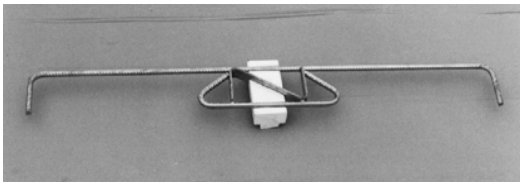

2.1

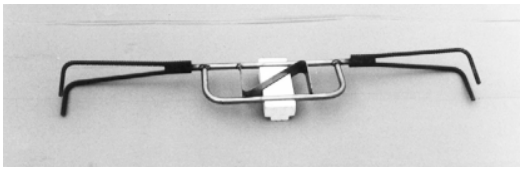

3.1

(51) **25-99**
(11) 31076
(21) 2002-33828
(22) 26.03.2002
(15) 29.08.2002
(45) 29.08.2002
(54) Těsnící prvek
(28) 1
(73) SKANSKA PREFA A.S., Praha, CZ;
(72) Šrutka Jiří Ing., Hodonín, CZ;
(55)

1.1

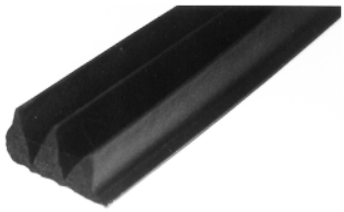

1.2

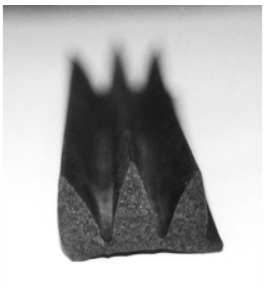

1.3

(51) **26-05**
(11) 31071
(21) 2002-33762
(22) 25.02.2002
(15) 29.08.2002
(45) 29.08.2002
(54) Dekorační nástěnná lampa
(28) 1
(73) BUKOVSKÝ Radko, Praha, CZ;
(72) Bukovský Radko, Praha, CZ;
(55)

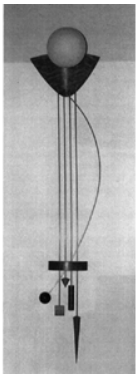

1.1

(51) **28-03**
(11) 31053
(21) 2001-33524
(22) 10.10.2001
(15) 29.08.2002
(45) 29.08.2002
(54) Pudřenka
(28) 1
(32) 17.04.2001
(31) 29/140,395
(33) US
(73) THE PROCTER & GAMBLE COMPANY, Cincinnati, OH, US;
(72) Braaten Lia Marie, Cincinnati, OH, US; de Vlam Ronald Peter, Chicago, IL, US;
(55)

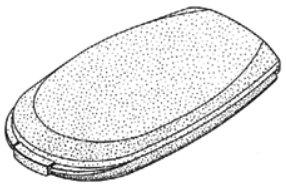

1.1

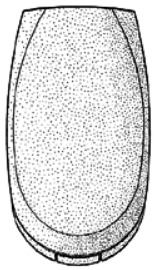

1.2

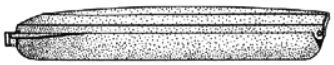

1.3

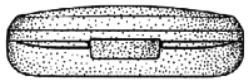

1.4

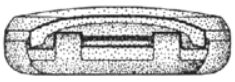

1.5

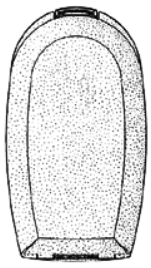

1.6

(51) **31-00**
(11) 31037
(21) 2002-33734
(22) 15.02.2002
(15) 27.08.2002
(45) 27.08.2002
(54) Kuchyňský robot
(28) 1
(32) 16.08.2001
(31) 4 01 07 526.5
(33) DE
(73) BSH BOSCH UND SIEMENS HAUSGERÄTE GMBH, München, DE;
(72) Kaiser Helmut, Wolfratshausen, DE;

(55)

1.1

1.2

1.3

1.4

1.6

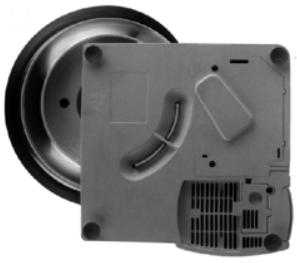

1.8

(51) **31-00**
(11) 31045
(21) 2002-33766
(22) 26.02.2002
(15) 27.08.2002
(45) 27.08.2002
(54) Odšťavovač citrusových plodů a odšťavovací vložka
(28) 2
(32) 30.08.2001
(31) 4 01 07 877.9
(33) DE
(73) BSH BOSCH UND SIEMENS HAUSGERÄTE GMBH, München, DE;
PORSCHE DESIGN GESMBH, Zell am See, AT;
(72) Schwamkrug Christian, Zell am See, AT;
(55)

1.2

1.3

1.5

1.8

2.1

2.2

Seznam majitelů zapsaných průmyslových vzorů

(73)	(11)	(51)
A&N&A NORD-SÜD-INDUSTRIE VERTRIEBS GMBH & CO.KG, Merenberg, DE;	31026	04-01
BALICKÝ René, Olbramice, CZ;	31066	21-01
BOHEMIA HEALING MINERAL WATERS COMPANY LIMITED, London, GB;	31051	09-01
BOHEMIA HEALING MINERAL WATERS COMPANY LIMITED, London, GB;	31052	09-01
BOST GARNACHE INDUSTRIES (BGI), Arbois, FR;	31034	08-05
BSH BOSCH UND SIEMENS HAUSGERÄTE GMBH, München, DE;	31037	31-00
BSH BOSCH UND SIEMENS HAUSGERÄTE GMBH, München, DE;	31045	31-00
BUKOVSKÝ Radko, Praha, CZ;	31071	26-05
COLGATE-PALMOLIVE COMPANY, New York, NY, US;	31069	04-02
COLGATE-PALMOLIVE COMPANY, New York, NY, US;	31070	04-02
ČEJKOVÁ Marcela, Most, CZ;	31048	24-99
DART INDUSTRIES INC., Orlando, FL, US;	31030	07-01
DART INDUSTRIES INC., Orlando, FL, US;	31078	07-01
DART INDUSTRIES INC., Orlando, FL, US;	31077	07-01
DART INDUSTRIES INC., Orlando, FL, US;	31036	07-01
DART INDUSTRIES INC., Orlando, FL, US;	31035	07-01
D. SWAROVSKI & CO., Wattens, AT;	31055	11-02
ELKOPLAST SLUŠOVICE, S.R.O., Slušovice, CZ;	31047	09-09
GASSENBAUER Vlastislav, Kamenný Újezd, CZ;	30695	14-99
HANZA Čestmír, Praha, CZ;	31039	21-01
HENKEL KOMMANDITGESELLSCHAFT AUF AKTIEN, Düsseldorf, DE;	31054	19-02
HOTELOVÝ PORCELÁN KARLOVY VARY A.S., Karlovy Vary, CZ;	31065	07-01

(73)	(11)	(51)
HUNTER DOUGLAS INDUSTRIES B V, Rotterdam, NL;	31022	25-02
INTERBREW S.A., Bruxelles, BE;	31032	09-01
JANSEN DISPLAY, S.R.O., Praha, CZ;	31064	20-03
JPM GROUP, Birmingham, GB;	31074	21-03
KOČÍ Martin, Praha, CZ;	31063	12-11
KOVÁŘ František, Valašská Polanka, CZ;	31024	12-99
KOVÁŘ Oldřich, Vsetín, CZ;	31024	12-99
KOVOSVIT A.S., Sezimovo Ústí, CZ;	31068	15-09
KRÁL Milan, Praha, CZ;	31046	03-01
KUDRLE, SPOL. S R.O., České Budějovice, CZ;	31073	19-06
LINCO, SPOL. S R.O., České Budějovice, CZ;	31073	19-06
LUTOVSKÁ Jaroslava, Adamov, CZ;	31079	11-02
LUTOVSKÁ Jaroslava, Adamov, CZ;	31049	07-01
LUTOVSKÝ Miroslav, Praha, CZ;	31079	11-02
LUTOVSKÝ Miroslav, Praha, CZ;	31049	07-01
MAFIN S.P.A., Galliera Veneta, IT;	31029	01-01
MAFIN S.P.A., Galliera Veneta, IT;	31028	01-01
MARILA BALÍRNY, A.S., Praha, CZ;	31083	07-07
MARTIN Vladislav, Vrchlabí, CZ;	31067	06-08
MATADOR, A.S., Púchov, SK;	31041	12-15
MATADOR, A.S., Púchov, SK;	31044	12-15
MATADOR, A.S., Púchov, SK;	31042	12-15
MATADOR, A.S., Púchov, SK;	31043	12-15
NOKIA CORPORATION, Espoo, FI;	31058	14-03
NOKIA CORPORATION, Espoo, FI;	31059	14-03
NOVÁČEK Josef Ing., Velké Meziříčí, CZ;	31084	13-03
NOVÁK Josef PaedDr., Hrušová, CZ;	31060	19-07
OASIS CORPORATION, Columbus, OH, US;	31075	15-07
OBERREITER Bohumil, Vladislav, CZ;	31084	13-03
PAPÍRNA NOVOSEDLICE, A.S., Novosedlice, CZ;	31061	09-03

PODHRÁZKÝ Jan, Olbramovice, CZ;	31040	24-99
PORSCHE DESIGN GESMBH, Zell am See, AT;	31045	31-00
RANGL Bohumil, Dalešice, CZ;	31033	19-02
RECKITT BENCKISER N.V., Hoofddorp, NL;	31082	09-01
SAINER Patrik, Praha, CZ;	31038	19-08
SETUZA A.S., Ústí nad Labem, CZ;	31025	09-01
SKANSKA PREFA A.S., Praha, CZ;	31076	25-99
SPOLEČNOST KOLEJOVÝCH VOZIDEL S.R.O., Praha, CZ;	31023	12-03
STOKKE GRUPPEN AS, Skodje, NO;	31031	02-01
SUPERFOS A/S, Vedbaek, DK;	31050	09-01
SWAROVSKI AKTIENGESELLSCHAFT, Triesen, LI;	31062	11-02
TESAŘ Milan, Třebíč, CZ;	31081	07-01
TESAŘ Milan, Třebíč, CZ;	31080	07-01
TESAŘOVÁ Veronika, Třebíč, CZ;	31081	07-01
TESAŘOVÁ Veronika, Třebíč, CZ;	31080	07-01
THE PROCTER & GAMBLE COMPANY, Cincinnati, OH, US;	31053	28-03
TROST Karel, Chrastava, CZ;	31027	25-02
VÁCLAV ŠPONAR - ELZA, Praha, CZ;	31056	10-06
VÁCLAV ŠPONAR - ELZA, Praha, CZ;	31057	10-06
VARIA S.R.O., Praha, CZ;	31072	03-01

Dodatková ochranná osvědčení pro léčiva a pro přípravky na ochranu rostlin

Zastavení řízení a zamítnutí žádosti

(21) SPC/CZ2000/18
(73) THE WELLCOME FOUNDATION LIMITED, Greenford, GB;
(68) 276903
(54) Terapeuticky účinné acyklické nukleosidy
(92) 26.06.1996 42/384/96-C
(95) VALTREX tbl.obd.

---

(21) SPC/CZ2000/14
(73) ROCHE DIAGNOSTIC GMBH, Mannheim, DE;
(68) 281836
(54) Tkáňový aktivátor plasminogenu, způsob jeho výroby, řetězec DNA, který je kódem pro tkáňový aktivátor, způsob výroby plasmidů a farmaceutický prostředek s fibrinolytickým účinkem
(92) 01.04.1998 16/011/98-C
(95) RAPILYSIN 10 U, inj.sicc.

---

(21) SPC/CZ2000/19
(73) GLAXO GROUP LIMITED, Greenford, GB;
(68) 281931
(54) Sulfát 3-/2-(dimethylamino)ethyl-N-methyl-1H-indol-5-methansulfonamidu a farmaceutické prostředky s jeho obsahem
(92) 10.03.1999 33/148/99-C
(95) IMIGRAN 10 mg

---

(21) SPC/CZ2000/13
(73) THE WELLCOME FOUNDATION LIMITED, Greenford, GB;
(68) 283481
(54) Enantiomerní purinové deriváty, způsob jejich výroby, farmaceutické prostředky s jejich obsahem a jejich použití
(92) 22.12.1999 42/860/99-C
(95) ZIAGEN tbl.obd.

---

(21) SPC/CZ2000/11
(73) GLAXO GROUP LIMITED, Greenford, GB;
(68) 285232
(54) Protivirové směsi a farmaceutický prostředek
(92) 29.10.1998 42/279/98-C
(95) COMBIVIR, tbl.obd.

ÚŘEDNÍ ROZHODNUTÍ A OZNÁMENÍ

MK4A, MK4F Zánik patentů a autorských osvědčení uplynutím doby platnosti

(11)	(21)	Int.Cl/(51)	(11)	(21)	Int.Cl/(51)
281459	1994-1982	6/H 02 G 15/013			

MM4A, MM4F Zánik patentů a autorských osvědčení nezaplacením ročních poplatků

(11)	(21)	Int.Cl/(51)	(11)	(21)	Int.Cl/(51)
268718	1988-105	4/C 01 F 11/38	280772	1995-109	6/A 24 C 5/18
269112	1988-242	4/C 09 B 67/10	280804	1991-124	6/G 02 B 6/28
269121	1988-421	4/G 01 T 1/167	280861	1992-532	6/A 23 K 1/18
269606	1988-8080	4/B 01 D 35/02	280868	1991-4047	6/A 63 C 5/12
269612	1988-8220	4/D 05 B 69/36	280954	1992-3330	6/B 65 D 6/18
270012	1987-10012	4/C 08 L 33/06	281101	1995-340	6/B 60 N 3/10
271845	1989-1203	5/F 16 L 55/12	281162	1992-127	6/F 16 D 65/02
273446	1988-8655	5/D 01 H 1/241	281169	1991-3773	6/F 16 L 47/06
273689	1987-9483	5/C 01 G 23/00	281302	1993-1106	6/H 01 R 4/24
274595	1987-9302	5/G 01 N 33/49	281464	1993-2259	6/C 07 C 45/46
274789	1990-167	5/A 61 F 9/00	281604	1992-83	6/A 01 C 17/00
274975	1988-8200	5/G 01 N 27/02	281696	1992-3698	6/B 05 B 5/025
275161	1988-8236	5/A 61 K 33/04	281706	1993-1652	6/B 01 D 53/34
275256	1988-660	5/C 01 F 5/20	281750	1992-242	6/H 01 J 61/26
275340	1989-7479	5/B 65 H 67/00	281918	1992-480	6/B 09 B 3/00
275836	1987-93	5/C 21 C 5/42	281971	1993-2183	6/B 65 D 1/22
276126	1988-1042	5/B 24 B 9/12	281977	1992-166	6/B 01 J 23/68
276150	1990-440	5/D 01 H 13/22	281991	1991-162	6/A 61 L 15/44
276151	1990-444	5/D 01 H 13/14	282047	1994-1751	6/G 07 D 1/00
276520	1990-546	5/D 01 H 4/12	282070	1991-110	6/A 61 J 1/16
276522	1990-848	5/D 01 H 4/00	282145	1991-147	6/H 04 B 10/20
277514	1990-6069	5/B 41 F 27/12	282188	1993-71	6/C 21 B 7/12
277515	1990-6070	5/B 41 F 27/12	282350	1991-449	6/C 03 B 23/025
277680	1988-535	5/D 01 H 15/00	282376	1992-3807	6/H 01 C 7/12
277729	1985-1216	5/C 12 Q 1/34	282448	1993-140	6/C 10 M 111/04
277732	1985-9447	5/B 06 B 1/18	282464	1996-183	6/E 21 D 23/04
277846	1989-864	5/F 16 L 59/04	282498	1994-130	6/C 08 F 8/24
277848	1989-961	5/A 61 M 37/00	282523	1993-1412	6/A 61 K 38/20
277996	1989-7226	5/C 08 F 10/00	282571	1993-145	6/B 32 B 27/12
278090	1990-837	5/C 07 C 2/62	282682	1995-3285	6/A 24 C 5/20
278347	1992-300	5/G 01 B 5/02	282683	1995-3387	6/C 02 F 1/58
278614	1983-9808	5/E 01 B 27/10	282773	1993-29	6/B 01 D 53/50
278718	1990-132	5/A 61 K 31/505	283006	1992-309	6/C 07 D 401/14
278957	1986-298	5/F 23 D 1/00	283030	1993-2827	6/F 41 C 23/18
279410	1990-6071	6/E 04 B 2/14	283124	1992-3923	6/C 12 N 15/82
279530	1994-131	6/C 12 N 1/14	283229	1996-3827	6/A 61 K 31/425
279563	1992-3707	6/C 10 B 29/02	283240	1993-243	6/C 08 G 77/18
279621	1991-295	6/C 23 C 14/28	283273	1994-1746	6/E 04 B 2/74
279698	1985-9200	6/E 01 B 9/16	283350	1994-1489	6/C 04 B 41/60
279880	1992-92	6/B 61 L 5/04	283461	1990-6117	6/G 01 N 27/404
279917	1992-3896	6/C 07 D 277/34	283526	1997-148	6/F 41 A 3/74
280148	1988-892	6/C 07 D 223/32	283527	1997-166	6/B 27 D 3/00
280263	1992-3600	6/F 21 Q 1/00	283528	1997-332	6/B 27 D 3/00
280297	1992-211	6/A 61 K 35/16	283572	1994-1496	6/G 01 F 5/00
280336	1991-331	6/F 16 L 37/12	283647	1996-3664	6/B 43 L 9/24
280350	1984-1296	6/C 12 N 9/02	283797	1992-389	6/B 60 T 8/32
280386	1994-73	6/G 21 F 9/04	283855	1996-3665	6/B 43 L 9/00
280565	1991-283	6/G 02 B 6/28	283893	1994-2259	6/E 04 H 9/02
280725	1994-1547	6/A 61 K 35/16	283937	1993-2564	6/H 04 L 7/00

283987	1991-144	6/B 01 J 20/20
283991	1992-3719	6/C 09 D 167/00
284125	1990-6842	6/B 21 D 5/06
284140	1992-167	6/H 04 L 1/20
284186	1994-3284	6/A 61 K 39/395
284273	1989-1055	6/C 07 D 487/16
284324	1993-2769	6/A 61 K 31/13
284332	1992-341	6/C 07 D 213/70
284499	1993-1606	6/B 01 D 45/04
284528	1994-3258	6/D 04 H 1/04
284562	1993-2707	6/D 06 B 23/04
284752	1995-2134	6/C 23 D 5/00
284814	1996-1747	6/H 02 K 1/24
284842	1993-1712	6/C 08 L 3/02
284862	1996-3620	6/C 08 L 9/00
284964	1989-1153	6/F 24 D 1/08
284990	1996-62	6/D 21 H 17/02
285042	1995-1994	6/C 12 N 15/12
285215	1996-1603	6/B 32 B
285227	1997-323	6/C 08 K 5/00
285251	1991-56	6/C 07 D
285354	1993-2563	6/H 04 L 7/04
285380	1995-2006	6/C 07 D 501/12
285419	1996-1730	6/G 02 B 6/44
285443	1994-365	6/B 60 Q 1/44
285483	1996-3649	6/B 60 R 21/16
285484	1996-3732	6/B 60 R 22/405
285520	1993-2762	6/C 07 C 205/45
285534	1996-3733	6/B 60 R 22/46
285566	1991-3956	6/C 07 D 207/34
285584	1991-419	6/C 07 D 487/14
285636	1995-315	6/A 61 K 47/14
285685	1994-3161	6/E 21 C 3/24
285732	1997-238	6/B 64 D 17/02
285747	1992-358	6/A 01 N 25/34
285777	1998-4373	6/C 07 C 205/11
285813	1994-3289	6/B 27 D 3/02
285837	1995-177	6/B 60 B 21/02
285910	1997-575	6/H 04 M 7/10
285965	1996-2537	6/D 01 D 5/40
285991	1996-2592	6/F 23 G 5/027
286002	1992-487	6/C 07 C 233/07
286051	1995-2049	6/A 61 K 31/44
286126	1995-1645	7/C 07 K 7/06
286142	1995-1648	7/B 30 B 9/20
286293	1995-255	7/D 01 H 4/50
286299	1996-3370	7/H 01 B 11/22
286316	1994-3187	7/C 07 D 207/34
286410	1995-2205	7/B 60 P 7/14
286420	1995-3015	7/H 04 J 3/06
286422	1995-3343	7/C 03 B 5/027
286460	1996-1967	7/A 61 K 31/655
286467	1996-3660	7/B 61 G 7/06
286502	1992-73	7/B 65 H 51/10
286511	1996-3622	7/G 01 R 31/08
286512	1997-2231	7/G 07 F 7/10
286540	1998-2179	7/F 27 B 1/21
286575	1992-8	7/B 29 C 47/12
286581	1995-1682	7/C 03 C 3/087
286626	1996-3843	7/C 09 D 5/20
286680	1994-3188	7/C 07 D 263/42
286700	1992-4002	7/B 65 H 18/00
286703	1995-269	7/C 07 C 233/78
286753	1996-2032	7/C 07 D 211/64
286846	1995-2132	7/C 11 D 1/83
286937	1993-2729	7/B 41 F 9/14
287042	1995-1846	7/E 04 B 1/348
287088	1997-1875	7/H 04 M 3/22
287114	1996-2203	7/A 61 K 9/00
287124	1995-1840	7/F 24 D 19/02
287128	1997-2301	7/H 04 M 3/22
287137	1996-332	7/H 01 R 12/08
287286	1995-1634	7/G 01 N 27/49
287425	1998-2144	7/G 07 F 5/02
287462	1995-1726	7/C 12 C 11/07
287471	1993-186	7/A 23 G 1/00
287488	1998-2288	7/G 01 N 33/573
287520	1996-2006	7/B 25 D 17/08
287529	1994-207	7/H 05 B 41/232
287602	1995-2093	7/G 02 B 6/38
287604	1995-3280	7/C 07 C 67/60
287644	1996-1792	7/B 05 D 1/10
287662	1997-1282	7/G 02 B 6/44
287684	1990-747	7/A 43 B 3/26
287723	1994-138	7/F 28 D 19/00
287727	1995-2098	7/G 01 H 3/08
287728	1995-3239	7/B 32 B 15/04
287826	1997-2767	7/F 27 B 9/16
287869	1993-135	7/B 29 C 49/04
287871	1995-3265	7/B 60 R 7/12
287908	1996-2138	7/A 01 N 25/22
287909	1996-2839	7/B 65 D 41/34
287947	1997-2587	7/B 60 T 13/72
288014	1994-3099	7/A 61 K 9/36
288146	1997-1947	7/A 61 K 9/12
288166	1994-3089	7/C 07 D 207/34
288202	1998-2030	7/B 28 D 1/00
288312	1996-1586	7/C 07 D 405/06
288353	1994-41	7/B 65 D 81/34
288523	1996-2391	7/C 07 K 5/107
288780	1997-2768	7/C 11 D 17/00
288873	1996-1875	7/C 03 C 1/02
288955	1996-2413	7/C 07 D 491/04
288958	1996-2937	7/H 04 N 7/16
288959	1996-2950	7/A 47 K 3/36
288971	1998-2265	7/C 08 J 3/03
289048	1994-1797	7/E 02 D 29/02
289074	1996-2227	7/F 01 B 3/02
289079	1995-2223	7/F 23 G 7/06
289086	1995-3138	7/C 07 C 57/07
289096	1994-329	7/C 07 D 471/04
289097	1994-401	7/B 65 D 35/10
289103	1998-2463	7/E 04 B 1/76
289121	1999-3733	7/G 06 F 3/033
289136	2000-2929	7/C 12 N 15/53
289142	1996-1495	7/E 04 B 1/00
289143	1998-1366	7/A 61 K 9/06
289163	1995-247	7/E 01 C 5/06
289166	1996-2228	7/F 01 B 3/02
289185	2000-4309	7/C 07 C 57/07
289210	1994-2561	7/B 65 D 43/04
289213	1996-693	7/F 16 K 17/00
289217	1991-895	7/C 08 J 3/24
289219	1994-1451	7/C 07 F 7/22
289220	1994-2829	7/B 65 D 90/62
289240	1998-1711	7/A 61 K 9/70
289243	1992-2239	6/A 61 L 15/28
289254	1995-1809	7/B 65 D 35/12
289257	1996-317	7/F 24 F 3/147
289263	1991-483	6/C 07 D 477/00
290346	1997-368	7/C 07 K 5/078
290347	1997-369	7/C 07 K 7/06

MK1K Zánik užitných vzorů uplynutím doby platnosti

(11)	(21)	Int.Cl/(51)	(11)	(21)	Int.Cl/(51)
216	1993-284	5/B 62 D 7/14			
343	1993-492	5/B 27 C 3/00			
4087	1995-4508	6/G 01 F 11/02			
4580	1996-4924	6/B 61 F 1/00			

MC3K Výmaz užitného vzoru

(11) 9158
(21) 1999-9822
(22) 27.08.1999
(54) Výzvové tramvajové návěstidlo
Datum výmazu 27.08.1999

(11) 10006
(21) 2000-10351
(22) 02.02.2000
(54) Směs pro tenkovrstvou povrchovou úpravu s termoizolačními a termoreflexními vlastnostmi
Datum výmazu 02.08.2002

(11) 10343
(21) 2000-10960
(22) 04.07.2000
(54) Papírová hygienická WC deska
Datum výmazu 12.07.2002

(11) 11664
(21) 2001-12371
(22) 19.09.2001
(54) Univerzální třecí kotouč
Datum výmazu 30.07.2002

MC4Q Výmaz průmyslového vzoru

(11) 27799
(21) 1997-30243
(22) 09.07.1997
(54) Čerpadlo
Datum výmazu 29.07.2002

Zápisy licenčních smluv do patentového rejstříku pro nabyvatele

(11) 290483
(73) ŠAFEK MIROSLAV, Praha, CZ;
OLIVERIUSOVÁ MIROSLAVA Ing., Praha, CZ;
ŠAFKOVÁ LUDMILA, Praha, CZ;
Nabyvatel: TOSPO Praha s.r.o., Italská 27, 120 00 Praha 2
Druh licence: nevýlučná
Datum uzavření smlouvy: 30.06.2002

Zápisy licenčních smluv do rejstříku užitných vzorů pro nabyvatele

(11) 5327
(73) NÁRODNÍ BEZPEČNOSTNÍ ÚŘAD, Praha, CZ;
Nabyvatel: MESIT přístroje spol. s r.o., Sokolovská 573, 686 01 Uherské Hradiště
Druh licence: nevýlučná
Datum uzavření smlouvy: 18.06.2002
Datum zápisu smlouvy: 28.08.2002

(11) 5955
(73) SPORT JACHT PRAHA, SPOL. S R.O., Praha, CZ;
Nabyvatel: PROF SVAR s.r.o., Přestavlcká 1474, 295 01 Mnichovo Hradiště
Druh licence: nevýlučná
Datum uzavření smlouvy: 13.05.2002
Datum zápisu smlouvy: 21.08.2002

(11) 12103
(73) NÁRODNÍ BEZPEČNOSTNÍ ÚŘAD, Praha, CZ;
Nabyvatel: MESIT přístroje spol. s r.o., Sokolovská 573, 686 01 Uherské Hradiště
Druh licence: nevýlučná
Datum uzavření smlouvy: 18.06.2002
Datum zápisu smlouvy: 28.08.2002

(11) 12289
(73) PTÁČEK Milan Ing., Hranice, CZ;
Nabyvatel: Kovosta-fluid a.s., Vápenka 4, 636 00 Brno
Druh licence: nevýlučná
Datum uzavření smlouvy: 25.06.2002
Datum zápisu smlouvy: 02.08.2002

(11) 12373
(73) PTÁČEK Milan Ing., Hranice, CZ;
Nabyvatel: Kovosta-fluid, akciová společnost, Vápenka 4, 636 00 Brno-Juliánov
Druh licence: nevýlučná
Datum uzavření smlouvy: 28.06.2002
Datum zápisu smlouvy: 28.08.2002

(11) 12374
(73) PTÁČEK Milan Ing., Hranice, CZ;
Nabyvatel: Kovosta-fluid, akciová společnost, Vápenka 4, 636 00 Brno-Juliánov
Druh licence: nevýlučná
Datum uzavření smlouvy: 28.06.2002
Datum zápisu smlouvy: 28.08.2002

(11) 12378
(73) PTÁČEK Milan Ing., Hranice, CZ;
Nabyvatel: Kovosta-fluid a.s, Vápenka 4, 636 00 Brno
Druh licence: nevýlučná
Datum uzavření smlouvy: 25.06.2002
Datum zápisu smlouvy: 02.08.2002

ND1K První prodloužení doby platnosti zápisu užitného vzoru

(51) A 01 D 80/02, 84/02
(11) 7289
(21) 1998-7795
(22) 18.03.1998
(73) NOVÁK Jaroslav, Běšiny, CZ;
(54) Pružina rotačního obraceče sena

(51) B 65 D 85/72
(11) 7394
(21) 1998-7915
(22) 15.04.1998
(73) PRIBINA, S. R. O., Přibyslav - Hesov, CZ;
(54) Nádoba na smetanové a tvarohové krémy a jogurty

(51) E 02 F 3/76
(11) 7487
(21) 1998-7734
(22) 04.03.1998
(73) MINISTERSTVO OBRANY ČR, Praha, CZ;
(54) Přídavná shrnovací radlice

(51) F 41 H 11/16, E 02 F 3/76
(11) 7679
(21) 1998-8261
(22) 01.07.1998
(73) MINISTERSTVO OBRANY ČR, ODBOR VĚCNÝCH ZDROJŮ A SPRÁVY ORGANIZACÍ, Praha, CZ;
(54) Shrnovací radlice

(51) B 23 B 5/44
(11) 7684
(21) 1998-7863
(22) 03.04.1998
(73) FMP S.R.O., Praha, CZ;
(54) Přídavné zařízení pro kombinované soustružení vícehranů na jednovřetenových soustružnických automatech

(51) F 24 J 2/42, 2/05, 2/24
(11) 7828
(21) 1998-8355
(22) 05.08.1998
(73) KOCOUREK Otakar Ing., Prostějovičky, CZ;
(54) Solární článek

(51) C 23 C 22/50
(11) 7831
(21) 1998-8369
(22) 11.08.1998
(73) LUNDA Stanislav ing., Štramberk, CZ;
(54) Přípravek pro černění železných předmětů

(51) C 23 C 22/50
(11) 7832
(21) 1998-8370
(22) 11.08.1998
(73) LUNDA Stanislav ing., Štramberk, CZ;
(54) Přípravek pro černění železných předmětů

(51) F 16 L 55/165, 55/18, 57/00, 11/20, B 32 B 1/08
(11) 7835
(21) 1998-8379
(22) 12.08.1998
(73) VOD-KA, A. S., Litoměřice, CZ;
(54) Ohebná vystýlací vložka trubních vedení a šachet

(51) E 05 F 3/22
(11) 7836
(21) 1998-8381
(22) 13.08.1998
(73) BRANO A.S., Hradec nad Moravicí, CZ;
(54) Upevnění krytu na tělese zavírače dveří

(51) A 61 G 1/003, A 61 F 5/045
(11) 7856
(21) 1998-8396
(22) 21.08.1998
(73) ŽENATÝ Jan Ing., Ostrava-Stará Bělá, CZ;
(54) Zařízení k přemisťování pacientů

(51) G 01 K 1/14, 1/12, 7/02
(11) 7857
(21) 1998-8403
(22) 24.08.1998
(73) TERMOSONDY KLADNO, SPOL. S R.O., Kladno, CZ;
(54) Měřící hlavice teplotní sondy

(51) G 01 K 1/14, G 01 N 1/10
(11) 7858
(21) 1998-8404
(22) 24.08.1998
(73) TERMOSONDY KLADNO, SPOL. S R.O., Kladno, CZ;
(54) Kombinovaná sonda

(51) G 01 K 1/14, G 01 N 1/10
(11) 7859
(21) 1998-8405
(22) 24.08.1998
(73) TERMOSONDY KLADNO, SPOL. S R.O., Kladno, CZ;
(54) Kombinovaná sonda

(51) G 01 S 3/02
(11) 7878
(21) 1998-8386
(22) 18.08.1998
(73) SECAR BOHEMIA, A.S., Kamenice, CZ;
(54) Zařízení pro ochranu dopravních prostředků, zejména proti odcizení

(51) F 24 C 13/00, 15/18
(11) 7907
(21) 1998-8356
(22) 06.08.1998
(73) KOČÍ Josef, Plzeň, CZ;
(54) Zařízení pro ohřev media sálavým teplem hořáků plynových sporáků

(51) F 41 J 9/18
(11) 7908
(21) 1998-8362
(22) 10.08.1998
(73) ROZEHNAL Vratislav, Mysločovice, CZ;
(54) Vrhací zařízení terčů pro sportovní střelbu

(51) H 02 K 19/06
(11) 7953
(21) 1998-8366
(22) 11.08.1998
(73) TUŠLA Petr Ing. CSc., Praha, CZ;
(54) Spínaný reluktanční elektromotor

(51) E 05 B 65/36
(11) 7989
(21) 1998-8415
(22) 26.08.1998
(73) BRANO A. S., Hradec nad Moravicí, CZ;
(54) Ovládací jednotka centrálního elektrického jištění zámků dveří, zejména dveří vozidel

(51) F 16 L 11/08
(11) 8008
(21) 1998-8390
(22) 19.08.1998
(73) SVOBODA Milan, Pelhřimov, CZ;

(54) Uspořádání potrubí mezi vstřikovacím čerpadlem a vstřikovači spalovacích vznětových motorů

(51) A 47 F 5/01
(11) 8017
(21) 1998-8547
(22) 09.10.1998
(73) TONER S.R.O., Moravská Třebová, CZ;
(54) Prodejní stojan

(51) E 06 B 1/70
(11) 8026
(21) 1998-8385
(22) 18.08.1998
(73) KNÍŽEK Josef, Kolín, CZ;
(54) Vnější okenní parapet

(51) A 61 K 7/42
(11) 8027
(21) 1998-8389
(22) 12.08.1998
(73) C P N SPOL. S R.O., Hradec Králové, CZ;
(54) Kosmetický přípravek pro ochranu pleti před UV-indukovanou imunosupresí

(51) C 02 F 1/40, 3/12, E 02 B 15/04, 15/00, E 04 H 4/16
(11) 8030
(21) 1998-8469
(22) 14.09.1998
(73) KUNST, SPOL. S R.O., Hranice, CZ;
(54) Zařízení pro odstraňování nečistot plovoucích na hladině nádrží, zejména vertikálních dosazovacích nádrží

(51) C 02 F 1/40, E 02 B 15/04
(11) 8032
(21) 1998-8473
(22) 15.09.1998
(73) KUNST, SPOL. S R.O., Hranice, CZ;
(54) Zařízení pro odstraňování nečistot plovoucích na hladině nádrží, zejména vertikálních dosazovacích nádrží

(51) C 02 F 3/12
(11) 8033
(21) 1998-8492
(22) 21.09.1998
(73) KUNST, SPOL. S R. O., Hranice, CZ;
(54) Zařízení pro zvýšení účinnosti flokulace a sedimentace v nádržích, zejména vertikálních dosazovacích nádržích

(51) F 41 H 9/06
(11) 8053
(21) 1998-8439
(22) 02.09.1998
(73) MINISTERSTVO OBRANY ČR, ODBOR VĚCNÝCH ZDROJŮ A SPRÁVY ORGANIZACÍ, Praha, CZ;
(54) Zařízení pro ochranu objektů

(51) G 09 F 3/00, B 42 F 3/00
(11) 8069
(21) 1998-8619
(22) 27.10.1998
(73) PROCHÁZKA Václav, Buštěhrad, CZ;
(54) Skládaná etiketa

(51) F 21 V 11/00, G 02 B 5/00
(11) 8099
(21) 1998-8611
(22) 05.06.1998
(73) PRECIOSA A.S., Jablonec nad Nisou, CZ;
(54) Osvětlovací zařízení

(51) G 01 N 33/48, 33/18
(11) 8152
(21) 1998-8402
(22) 24.08.1998
(73) SKALAB SVITAVY, Svitavy, CZ;
(54) Diagnostický prostředek pro stanovení hořčíku

(51) E 02 F 3/04, 9/18
(11) 8154
(21) 1998-8521
(22) 29.09.1998
(73) VÍTKOVICE, A.S., Ostrava, CZ;
(54) Zařízení pro vyrovnávání klopného momentu od naklápění vrchní stavby stroje, zejména zakladače, rýpadla a skládkového stroje

(51) A 23 L 1/0562, 1/39, 1/40
(11) 8161
(21) 1998-8617
(22) 27.10.1998
(73) C P N SPOL. S. R. O. HRADEC KRÁLOVÉ VÝROBNÍ ZÁVOD, Ústí nad Orlicí, CZ;
(54) Dietetický přípravek obsahující hydrolyzovanou želatinu podílející se na výstavbě pojivových tkání

(51) G 01 P 13/00
(11) 8193
(21) 1998-8598
(22) 22.10.1998
(73) HAJIČ Jan Ing., Praha, CZ;
PETRÁK Jan, Praha, CZ;
(54) Kapacitní snímač polohy

(51) A 61 F 2/01, 2/06
(11) 8202
(21) 1998-8434
(22) 01.09.1998
(73) DR. KAREL VOLENEC-ELLA-CZ, Hradec Králové, CZ;
(54) Krevní filtr

(51) A 62 C 2/06, 2/14
(11) 8321
(21) 1999-8897
(22) 19.01.1999
(73) BATR SPOL. S R.O., Ostrava, CZ;
(54) Protipožární přípravek na bázi lamel a zpěnitelné hmoty

(51) F 17 B 1/18, B 65 D 88/34
(11) 8330
(21) 1998-8486
(22) 18.09.1998
(73) VÍTKOVICE, A.S., Ostrava, CZ;
(54) Plášť anaerobního reaktoru s nasedlaným plynojemem k pojezdu plovoucího zvonu

(51) B 26 B 29/00
(11) 8338
(21) 1998-8569
(22) 15.10.1998
(73) PUDA Jan, Bohuňovice, CZ;
(54) Rychloupínací pouzdro pro uchycení nástroje nebo chladné zbraně

(51) G 09 F 13/02, 15/00, 19/22
(11) 8362
(21) 1998-8423
(22) 28.08.1998
(73) NADACE KŘIŽOVATKA, Brno, CZ;
(54) Reklamní zařízení

(51) H 01 H 85/02
(11) 8445
(21) 1998-8651
(22) 05.11.1998
(73) POLYSERVIS SPOL. S R.O., Nitra, SK;
(54) Vysokonapěťový pojistkový spodek a jeho části

(51) E 04 B 7/02, 7/00, E 04 D 3/36
(11) 8496
(21) 1998-8102
(22) 29.05.1998
(73) PRÖCKL Gert Dipl. Ing., Arnstorf, DE;
PRÖCKL Thomas, Arnstorf, DE;
(54) Střešní systém s nosnou konstrukcí

(51) B 29 C 33/44
(11) 8509
(21) 1999-8886
(22) 14.01.1999
(73) MOBAL, SPOLEČNOST S RUČENÍM OMEZENÝM, Ostrava, CZ;
(54) Vložka do tvarovací formy opatřená omezovačem

(51) A 47 F 5/12, A 47 B 47/00
(11) 8542
(21) 1999-9041
(22) 22.02.1999
(73) NERA DRÁTĚNÝ PROGRAM SPOL. S R.O., Brno, CZ;
(54) Skládací panel

(51) G 09 F 19/00, 23/00
(11) 8561
(21) 1999-8916
(22) 21.01.1999
(73) DARUMA VIA, S.R.O., Plzeň, CZ;
(54) Dopravníkový pás s reklamněinformačním nosičem

(51) E 03 B 3/02, E 02 B 13/02
(11) 8661
(21) 1998-8440
(22) 02.09.1998
(73) REHAU AG + CO., Rehau, DE;
(54) Vsakovací jímka

ND1K Druhé prodloužení doby platnosti zápisu užitného vzoru

(51) G 06 F 17/30, 17/60, 19/00
(11) 3860
(21) 1995-4316
(22) 23.08.1995
(73) Giga s.r.o., Praha 2, CZ;
(54) Zařízení pro evidenci uměleckých děl

(51) H 02 G 3/28, 3/00
(11) 3889
(21) 1995-4239
(22) 26.07.1995
(73) KOPOS KOLÍN, A.S., Kolín IV, CZ;
(54) Elektroinstalační krabice pro elektroinstalační kanály

(51) D 04 B 15/88, 15/92
(11) 3972
(21) 1995-4284
(22) 14.08.1995
(73) TRUSTFIN AKCIOVÁ SPOLEČNOST, Praha, CZ;
(54) Zařízení okrouhlého pletacího stroje pro výrobu ponožkového zboží

(51) D 04 B 15/88, 15/92
(11) 3973
(21) 1995-4285
(22) 14.08.1995
(73) TRUSTFIN, AKCIOVÁ SPOLEČNOST, Praha, CZ;
(54) Zařízení pro ovládání škrtící klapky

(51) E 04 F 13/14
(11) 3974
(21) 1995-4294
(22) 17.08.1995
TECHPRO SPOL. S R.O., Velká nad Veličkou, CZ;
(73) KLABAČKA Antonín, Uherský Brod, CZ;
(54) Sklosilikátová deska a zařízení na její výrobu

(51) E 04 C 3/08

(11) 3979
(21) 1995-4331
(22) 28.08.1995
(73) Danko Vladimír ing., Opava, CZ;
(54) Ocelové příhradové nosníky

(51) D 04 B 15/00, 35/00, F 21 S 1/00
(11) 3996
(21) 1995-4393
(22) 11.09.1995
(73) TRUSTFIN AKCIOVÁ SPOLEČNOST, Praha, CZ;
(54) Zařízení okrouhlého pletacího stroje pro osvětlování jednotlivých funkčních částí

(51) F 16 L 27/04
(11) 4006
(21) 1995-4418
(22) 15.09.1995
(73) VÍTKOVICE a.s, Ostrava, CZ;
(54) Podpěrné zařízení pro tlakotěsné potrubní spojení

(51) F 24 C 7/04, 7/06, 15/22
(11) 4019
(21) 1995-4309
(22) 22.08.1995
(73) Šafek Miroslav, Praha 4, CZ;
Oliveriusová Miroslava ing., Praha 4, CZ;
Šafková Ludmila, Praha 4, CZ;
(54) Úsporný elektrický tepelný zářič s reflektorem

(51) A 61 F 5/14, A 43 B 19/00, 7/22
(11) 4069
(21) 1995-4327
(22) 25.08.1995
(73) Voltr Zdeněk, Tábor, CZ;
(54) Anatomicky tvarovaná vložka do bot

(51) B 23 D 51/20, 59/00
(11) 4097
(21) 1995-4323
(22) 24.08.1995
(73) NAREX Česká Lípa a.s., Česká Lípa, CZ;
(54) Zařízení pro nastavení velikosti předkmitu pilového listu přímočaré pily

(51) B 65 D 1/12, 43/00
(11) 4216
(21) 1995-4298
(22) 18.08.1995
(73) ALFA - PLASTIK s.r.o., Bruntál, CZ;
(54) Uzavíratelná nádoba z plastické hmoty

(51) A 47 B 9/00
(11) 4222
(21) 1995-4381
(22) 07.09.1995
(73) BUSCH Pelhřimov s.r.o., Pelhřimov, CZ;
(54) Stavebnicová konstrukce kancelářského nábytku

(51) D 01 H 4/30
(11) 4308
(21) 1995-4704
(22) 27.11.1995
(73) Rieter Elitex a.s., Ústí nad Orlicí, CZ;
(54) Spřádací jednotka

(51) E 04 H 15/32, 15/34, 15/46
(11) 4332
(21) 1995-4342
(22) 29.08.1995
(73) Hlíza Karel, Hořovice, CZ;
(54) Stanová podsada

(51) G 09 F 7/22, 19/02
(11) 4590
(21) 1995-4639
(22) 10.11.1995
(73) Horňák Ján, Moravany nad Váhom, SK;
Androvič Juraj ing., Piešťany, SK;
(54) Otočný trojboký hranol reklamného panelu

(51) A 61 K 31/00, 38/00, A 61 P 35/04
(11) 9727
(21) 1998-8748
(22) 04.09.1995
(73) PHOTOCURE AS, Oslo, NO;
(54) Prostředek pro modifikaci buněčných zejména nádorových procesů

ND4Q První obnova doby ochrany průmyslového vzoru

(51) 23-03
(11) 27339
(21) 1997-29884
(22) 05.02.1997
(54) Zapalovač

(51) 18-02
(11) 27441
(21) 1997-30134
(22) 19.05.1997
(54) Ofsetový tiskový stroj

(51) 06-06
(11) 27492
(21) 1997-30365
(22) 10.09.1997
(54) Paravan

(51) 20-03
(11) 27508
(21) 1997-30389
(22) 17.09.1997
(54) Reklamní panel

(51) 15-99
(11) 27546
(21) 1997-30469
(22) 06.10.1997
(54) Drtič biologického odpadu

(51) 06-05
(11) 27547
(21) 1997-30366
(22) 10.09.1997
(54) Kancelářský nábytek

(51) 07-01
(11) 27654
(21) 1997-30340
(22) 25.08.1997
(54) Soubor nápojového skla

(51) 04-02
(11) 27801
(21) 1997-30342
(22) 26.08.1997
(54) Zubní kartáček

(51) 28-03
(11) 27806
(21) 1997-30323
(22) 12.08.1997
(54) Zásobník na žiletky

(51) 07-02
(11) 27877
(21) 1997-30300
(22) 04.08.1997
(54) Elektrická fritéza

(51) 26-04
(11) 27878
(21) 1997-30303
(22) 05.08.1997
(54) Svíčka s miskou

(51) 31-00
(11) 27897
(21) 1997-30318
(22) 12.08.1997
(54) Mixér

(51) 07-99
(11) 27898
(21) 1997-30319
(22) 12.08.1997
(54) Otvírač konzerv

(51) 25-01
(11) 27900
(21) 1997-30339
(22) 25.08.1997
(54) Tvárnice

(51) 25-03
(11) 27904
(21) 1997-30388
(22) 17.09.1997
(54) Lavička s přední i zadní reklamní plochou

(51) 25-01
(11) 27920
(21) 1997-30449
(22) 24.09.1997
(54) Stavební prvek

(51) 19-06
(11) 27970
(21) 1997-30480
(22) 13.10.1997
(54) Pero

(51) 28-03
(11) 27983
(21) 1997-30344
(22) 27.08.1997
(54) Pomocný pásek hlavice holicího strojku

(51) 19-08
(11) 28045
(21) 1997-30508
(22) 30.10.1997
(54) Pohlednicový tácek

(51) 28-03
(11) 28096
(21) 1997-30367
(22) 11.09.1997
(54) Hlava holicího strojku

(51) 28-03
(11) 28097
(21) 1997-30369
(22) 11.09.1997
(54) Rukojeť holicího strojku

(51) 28-03
(11) 28098
(21) 1997-30370
(22) 11.09.1997
(54) Rukojeť holicího strojku

(51) 28-03
(11) 28171
(21) 1997-30324
(22) 12.08.1997
(54) Zásobník holicího strojku

(51) 01-01
(11) 28203
(21) 1997-30548
(22) 20.11.1997
(54) Zmrzlina

(51) 31-00
(11) 28324
(21) 1997-30320
(22) 12.08.1997

(54) Ruční elektrický mixér

(51) 28-03
(11) 28325
(21) 1997-30368
(22) 11.09.1997
(54) Rukojeť holicího strojku

(51) 15-03
(11) 28390
(21) 1998-30736
(22) 25.02.1998
(54) Sekačka na trávník

(51) 15-03
(11) 28391
(21) 1998-30737
(22) 25.02.1998
(54) Sekačka na trávník

(51) 28-03
(11) 28496
(21) 1997-30322
(22) 12.08.1997
(54) Rukojeť holicího strojku

(51) 31-00
(11) 28515
(21) 1997-30321
(22) 12.08.1997
(54) Ruční šlehač

(51) 11-02
(11) 28946
(21) 1998-31004
(22) 22.06.1998
(54) Dekorativní miniatury

(51) 12-08
(11) 29184
(21) 1998-30947
(22) 01.06.1998
(54) Automobil

ND4Q Druhá obnova doby ochrany průmyslového vzoru

(51) 25-01.01
(11) 24399
(21) 1992-25859
(22) 24.08.1992
(54) Stavební prvek

(51) 11-99.01
(11) 24760
(21) 1993-26660
(22) 07.06.1993
(54) Dekorativní miniatury

(51) 19-08
(11) 25588
(21) 1992-25839
(22) 14.08.1992
(54) Etikety pro etiketovací kleště

PD4A Převod práv a ostatní změny majitelů patentů

(11) 262361
(21) 1986-8981
(73) CEMBRIT CZ, A.S., Beroun, CZ;

(11) 276094
(21) 1988-5712
(73) CEMBRIT CZ, A.S., Beroun, CZ;

(11) 276694
(21) 1990-4510
(73) CEMBRIT CZ, A.S., Beroun, CZ;

(11) 280062
(21) 1991-2734
FAKULTA CHEMICKEJ A
POTRAVINÁRSKEJ TECHNOLÓGIE
SLOVENSKEJ TECHNICKEJ UNIVERSITY V
BRATISLAVĚ, Bratislava, SK;
Ústav experimentálnej fytopatológie a
entomológie SAV, Ivanka pri Dunaji, SK;
(73) BAŇA ZÁHORIE, A.S., Čáry, SK;

(11) 281131
(21) 1991-115
(73) THERMODYN, Courbevoie, FR;

(11) 282894
(21) 1992-3744
(73) ALSTOM, Paris, FR;

(11) 283242
(21) 1991-2486
(73) VESTOLIT GMBH & CO. KG, Marl, DE;

(11) 284031
(21) 1996-2467
(73) DEGUSSA AG, Düsseldorf, DE;

(11) 285638
(21) 1997-920
(73) DEGUSSA AG, Düsseldorf, DE;

(11) 285841
(21) 1998-1395
(73) GREENBRIER GERMANY GMBH, Hameln,
DE;

(11) 286047
(21) 1998-1079
(73) GREENBRIER GERMANY GMBH, Hameln,
DE;

(11) 286149
(21) 1994-612
(73) AMERSHAM HEALTH AS, Oslo, NO;

(11) 286651
(21) 1997-1053
(73) DEGUSSA AG, Düsseldorf, DE;

(11) 287944
(21) 1996-705
(73) ATME, S.R.O., České Budějovice, CZ;

(11) 288003
(21) 1997-1356
(73) DEGUSSA AG, Düsseldorf, DE;

(11) 288448
(21) 1996-3260
(73) ABBOTT GMBH & CO. KG, Wiesbaden, DE;

(11) 288885
(21) 1996-2283
(73) ATME, S.R.O., České Budějovice, CZ;

(11) 289040
(21) 1996-465
(73) VIATRIS GMBH & CO. KG, Frankfurt am
Main, DE;

(11) 289860
(21) 1994-2995
(73) FOSBEL INTELLECTUAL AG, Pfäffikon, CH;

PD1K Převod práv a ostatní změny majitelů užitných vzorů

(11) 8094
(21) 1998-8528
(73) MOSEP HANÁ, SPOL. S R.O., Hulín, CZ;

(11) 8571
(21) 1999-9109
(73) MOSEP HANÁ, SPOL. S R.O., Hulín, CZ;

(11) 8605
(21) 1999-9141
(73) MOSEP HANÁ, SPOL. S R.O., Hulín, CZ;

(11) 8723
(21) 1999-9243
(73) MOSEP HANÁ, SPOL. S R.O., Hulín, CZ;

(11) 8724
(21) 1999-9244
(73) MOSEP HANÁ, SPOL. S R.O., Hulín, CZ;

(11) 10056
(21) 2000-10623
(73) MOSEP HANÁ, SPOL. S R.O., Hulín, CZ;

QA9A Nabídka licence

(73) ŠAFEK MIROSLAV, Praha, CZ;
(11) 290483
(54) Elektrická akumulační kamna, zejména hybridní

Zapsaný utajovaný užitný vzor

(51) F 42 B 12/04
(11) 9
(21) 2002-13176
(22) 30.05.2002

Opravy

HH9A

Ve věstníku 9/2001 byl u (21) PV 2001-2153 chybně zveřejněn název a anotace. Dále byl zveřejněn chybný popis a nároky. Správné údaje jsou následující:

(54) Počítačový systém pro zpracování dat s nejednotným přístupem do paměti

(57) Počítačový systém s nejednotným přístupem do paměti, obsahuje alespoň místní uzel pro zpracování a vzdálený uzel pro zpracování, z nichž každý je spojen s propojením uzlů. Místní uzel pro zpracování obsahuje místní propojení, procesor a systémovou paměť spojené s místním propojením a řadič uzlů vložený mezi místní propojení a propojení uzlů. Jako odezvu na přijetí požadavku čtení z místního propojení řadič uzlů promyšleně vyšle požadavek čtení vzájemnému uzlu pro zpracování přes propojení uzlů. Poté jako odezvu na přijetí odezvy na požadavek čtení ze vzdáleného uzlu pro zpracování řadič uzlů řídí odezvu v souladu s rozlišením požadavku čtení v místním uzlu pro zpracování. Například podle jednotného scénáře zpracování data obsažená v odezvě přijaté ze vzdáleného uzlu pro zpracování jsou smazána řadičem uzlů, pokud požadavek čtení přijal Modified Intervention odezvu spojitosti v místním uzlu pro zpracování.

TH4A

V následujících patentových spisech jsou uvedeny chybné údaje, které se opravují takto:

(11) **288889** - B6:
- stránka 7, nárok 1., řádek 13 = na začátku řádku po předložce "z", místo slova "elektromotorového" má správně být "elastomerového" .

(11) **290172** - B6:
- stránka 17, nárok 1., řádek 11 = po začátku řádku za slovem "alespoň", místo slova "jednu" má správně být "jednou" ;
- stránka 17, nárok 1., řádek 15 = za slovem "jinými", místo slova "triazonovými" má správně být "triazinovými" ;
- stránka 18, nárok 3., řádek 15 = za slovem "vícefunkčního", místo výrazu "kopolymerufenolický" mají správně být dvě slova "kopolymeru fenolický" ;
- stránka 19, nárok 12., v horní polovině stránky pod prvním vzorcem, mezi větami "přičemž průměrná hodnota m je od 0,1 do 1," a "přičemž průměrná hodnota k je od 2 do 3,", je uveden neúplný vzorec;
  správný vzorec má být:

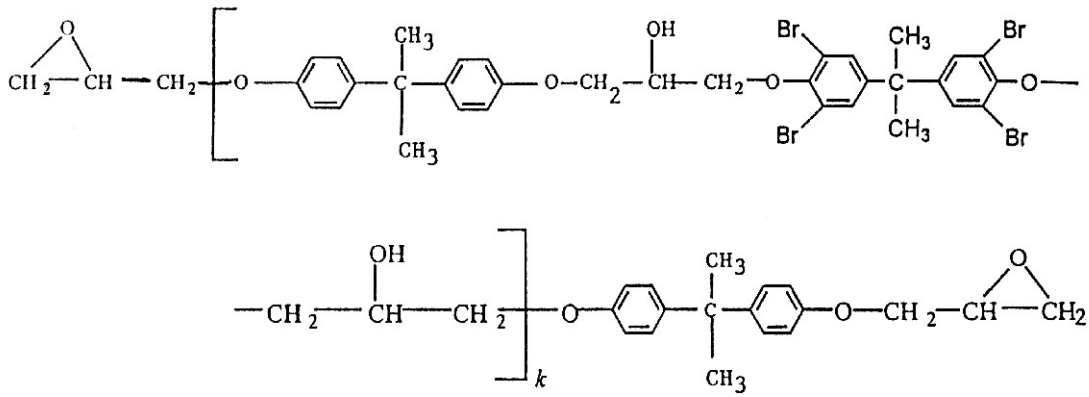

- stránka 21, nárok 25., řádek 37 = mezi slova "smísené" a "vytvrzovacím" se vkládá předložka "s" .

OBSAH

Číselné kódy pro označování bibliografických dat 3363
Přehled zveřejněných přihlášek ochranných známek 3364
Zveřejnění přihlášek ochranných známek 3365
Přehled zápisů ochranných známek 3466
Zápisy ochranných známek 3467
Úřední rozhodnutí a oznámení
Obnovy ochranných známek 3533
Převody ochranných známek 3565
Částečné převody ochranných známek 3573
Změny v údajích o majitelích chranných známek 3575
Omezení seznamu výrobků a služeb ochranných známek 3582
Změna v úpravě ochranné známky
Zániky ochranných známek 3583
Zápisy licenčních smluv k ochranným známkán 3586
Mezinárodní zápisy ochranných známek 3592
Výmazy ochranných známek 3594
Úřední oznámení 3595
Zveřejněné přihlášky ochranných známek - barevná vyobrazení 3597

SOMMAIRE

Codes numériques à identifier des données bibliographiques 3363
Aperçu des demandes d'enregistrement des marques publiées 3364
Publications des demandes d'enregistrement des marques 3365
Aperçu des enregistrements des marques 3466
Enregistrements des margues 3467
Décisions et avis de l'Office
Renouvellements des marques 3533
Cessions des marques 3565
Cessions partielles des marques 3573
Changements des données relatives aux titulaires des marques 3575
Limitation de la liste des produits et des services 3582
Changements de la configuration de la marque
Annulations des marques 3583
Enregistrements des contracts de licence 3586
Enregistrements internationaux des marques 3592
Radiations des marques 3594
Avis de l'Office 3595
Demandes d'enregistrement des marques - reproductions en couleur 3597

TABLE OF CONTENTS

Numerical Codes for Identification of Bibliographic Data 3363
Survey of Published Trademark Applications 3364
Publications of Trademark Applications 3365
Survey of Trademark Registrations 3466
Trademark Registrations 3467
Official Decisions and Announcements
Trademark Renewals 3533
Trademark Assignments 3565
Partial Trademark Assignments 3573
Changes of Data Relating to Trademark Holders 3575
Limitation of the List of Goods and Services 3582
Change in the reproduction of the Trademark
Trademark Lapse 3583
Registrations of Licence Contracts Concerning Trademarks 3586
International Registrations of Trademarks 3592
Trademark Cancellations 3594
Official Announcements 3595
Published Trademark Applications - Colour Reproductions 3597

СОДЕРЖАНИЕ

Нумерационные коды для идентификации библиографических данных 3363
Обзор опубликованных заявок на товарные знаки 3364
Публикации заявок на товарные знаки 3365
Обзор регистраций товарных знаков 3466
Регистрации товарных знаков 3467
Официальные решения и сообщения
Продления регистрации товарных знаков 3533
Переуступки товарных знаков 3565
Частичные переуступки товарных знаков 3573
Изменения данных касающихся владельцев товарных знаков 3575
Ограничение перечня товаров и услуг 3582
Изменение в оформлении товарново знака
Аннулации товарных знаков 3583
Регистрации лицензионных логоворов о товарных знаках 3586
Международные регистрации товарных знаков 3592
Аннулирования регистрации товарных знаков 3594
Официальные сообщения 3595
Опубликованные заявки товарных знаков - цветные изображения 3597

INHALT

Numerische Koden für Bezeichnung der bibliographischen Daten 3363
Übersicht der veröffentlichten Markenanmeldungen 3364
Veröffentlichungen der Markenanmeldungen 3365
Übersicht der eingetragenen Marken 3466
Eingetragene Marken 3467
Amtliche Entscheidungen und Bekanntmachungen
Erneuerungen der Marken 3533
Markenübertragungen 3565
Teilweise Markenübertragungen 3573
Änderungen in den Angaben betreffend Markeninhaber 3575
Einschränkung des Verzeichnisses der Waren und Dienstleistungen 3582
Änderung in der Gestaltung der Marke
Erlöschen der Marken 3583
Eintragungen der Markenlizenzverträge 3586
Internationale Registrierungen der Marken 3592
Markenlöschungen 3594
Amtliche Bekanntmachungen 3595
Veröffentlichte Markenanmeldungen - Farbdarstellungen 3597

VĚSTNÍK
ÚŘADU PRŮMYSLOVÉHO VLASTNICTVÍ

Ochranné známky

Číslo 10 *Praha - 16. října 2002*

Číselné INID kódy pro označování bibliografických dat ochranných známek

Číselné INID kódy pro označování bibliografických dat ochranných známek

111 Číslo zápisu OZ (registrace)
811 Mezinárodní číslo zápisu OZ
151 Datum zápisu
180 Předpokládané datum uplynutí platnosti zápisu/obnovy
210 Číslo přihlášky OZ (spisu)
220 Datum podání přihlášky
442 Datum zveřejnění přihlášky po průzkumu
450 Datum zveřejnění registrace OZ
320 Datum vzniku práva přednosti a služeb
511 Kód třídy výrobků a služeb
540 Reprodukce OZ
554 Prostorová OZ
510 Seznam chráněných výrobků a služeb
590 Údaje o barevnosti OZ
551 Kolektivní OZ
730 Identifikace majitele OZ - jméno a název firmy, ulice, PSČ a místo sídla majitele, stát, příp. stát USA
740 Identifikace zástupce - jméno a název firmy, ulice, PSČ a místo sídla zástupce
890 Název státu ochrany MOZ

INID codes and minimum required for the identification of bibliographics data relating to marks

111 Number of the registration of the mark
811 Number of the international registration of the mark
151 Date of the registration
180 Expected expiration date of the registration/renewal
210 Number of the application
220 Date of filing of the application
442 Date of the publication of the examined application
450 Date of the publication of the registration
320 Date of filing of the first application
511 Class of goods and services
540 Reproduction of the mark
554 Three-dimensional mark
510 List of protected goods and services
590 Information concerning colours of the mark
551 The collective mark
730 Identification of the trademark holder - name and firm name, street, postcode and place of the headquarter of the trademark holder, country, possibly State of the USA
740 Identification of the representative - name and firm name, street, postcode and place of the headquarter of the representative
890 Country of protection of the international mark

INID - Kennzahlen und erforderliches Minimum für die Kennzeichnung bibliographischer Daten zu Marken

111 Nummer der Registrierung des Warenzeichens
811 Nummer der internationalen Registrierung des Warenzeichens
151 Datum der Registrierung
180 Voraussichtliches Datum des Fristablaufs der Registrierung/der Erneuerung
210 Nummer der Anmeldung des Warenzeiches (der Schrift)
220 Datum der Einreichung der Anmeldung
442 Datum der Veröffentlichung der Anmeldung nach der Prüfung
450 Datum der Veröffentlichung der Registrierung des Warenzeichens
320 Datum der Entstehung des Prioritätsrechts
511 Kod der Klasse der Waren und Dienstleistungen
540 Wiedergabe des Warenzeichens
554 Räumliches Warenzeichen
510 Verzeichnis der geschützen Waren und Dienstleistungen
590 Angabe betreffend die Farbigkeit des Warenzeichens
551 Kollektives Warenzeichen
730 Identifizierung des Warenzeichen innhabers - Name und Handelsfirma, Straße, PLZ und Sitz des Inhabers, Staat, ev. Stat der Vereinigten Staaten von Amerika
740 Identifizierung des Vertreters - Name und Handelsfirma, Straße, PLZ und Sitz des Firma des Vertreters
890 Staat des Schutzes des internationalen Warenzeichens

Codes INID et minimum requis pour l'identification des données bibliographiques concernat les marques

111 Numéro de l'enregistrement de la marque
811 Numéro de l'enregistrement international de la marque
151 Date de l'enregistrement
180 Date prévue de l'expiration de l' enregistrement (du renouvellement)
210 Numéro de la demande
220 Date de dépôt de la demade
442 Date de la publication de la demade examinée
450 Date de la publication de l'enregistrement de la marque
320 Date de dépôt de la première demande
511 Code de classe des produits et services
540 Reproduction de la marque
554 Marque tridimensionnelle
510 Liste des produits ou services protégés
590 Informations concernat les couleurs de la marque
551 Marque collective
730 Identification du titulaire de la marque - nom et nom commercial, rue, code postal et siège du titulaire, pays, éventuellement Etat des Etats Units d'Amérique
740 Identification du mandataire - nom et nom commercial, rue, code postal et siège du mandataire
890 Etat de la protection de la marque internationale

Коды для идентификации библиографических данных, относящихся к товарных знакам

111 Номер регистрации товарного знака
811 Номер международиой регистрации товарного знака
151 Дата регистрации
180 Дата прекращения действия регистрации/возобновления
210 Номер заявки товарного знака
220 Дата подачи заявки
442 Дата публикации заявки после экспертизы
450 Дата публикации регистрации товарного знака
320 Дата возникновения прав приоритета
511 Код класа товаров и услуг
540 Изовражение товарово знака
554 Объёмный знак
510 Перечень охраняемых товаров и услуг
590 Указание цветов товарово знака
551 Коллективный знак
730 Идентификация владельца товарово знака - фамилия и название фирмы, улица, почтовый код и место пребывания владельца, государство или штат США
740 Идентификация поверенного - фамилия и название фирмы, улица, почтовый код и место поверенного
890 Название государства охраны международиого товарного знака

PŘEHLED
zveřejněných přihlášek ochranných známek

Číselný přehled

119528, 119740, 134621, 134622, 138873, 142866, 143407, 146958, 146959, 147096, 147097, 147517, 148055, 153047, 153657, 154549, 154755, 155534, 155858, 156954, 157636, 159699, 160324, 160365, 160641, 160644, 161098, 161100, 161102, 161105, 161735, 162082, 162194, 162520, 162872, 163167, 163298, 163571, 163734, 163893, 164661, 164961, 165047, 166174, 166197, 166644, 166717, 166938, 167255, 167284, 167464, 167465, 167466, 167470, 167516, 167573, 167660, 167661, 167764, 167767, 168264, 168691, 168751, 168821, 168844, 168845, 168846, 169126, 169249, 169281, 169282, 169457, 169520, 169630, 169848, 169850, 169971, 170077, 170128, 170137, 170141, 170251, 170397, 170486, 170600, 170636, 170686, 170687, 170688, 171065, 171226, 171227, 171274, 171283, 171398, 171404, 171513, 171514, 171528, 171543, 171677, 171878, 172035, 172118, 172235, 172354, 172555, 172557, 172772, 172773, 172905, 172965, 172967, 172971, 172974, 172975, 172976, 173018, 173019, 173133, 173159, 173168, 173170, 173171, 173172, 173173, 173215, 173263, 173264, 173277, 173284, 173306, 173307, 173375, 173376, 173457, 173458, 173475, 173476, 173479, 173520, 173521, 173568, 173573, 173575, 173661, 173662, 173663, 173701, 173702, 173765, 173766, 173769, 173866, 173868, 173949, 173969, 173973, 174001, 174044, 174060, 174064, 174068, 174069, 174093, 174137, 174138, 174178, 174228, 174260, 174285, 174286, 174401, 174424, 174428, 174516, 174517, 174548, 174590, 174635, 174644, 174676, 174677, 174698, 174763, 174768, 174769, 174844, 174851, 174866, 174867, 175037, 175063, 175138, 175238, 175241, 175312, 175313, 175342, 175426, 175440, 175634, 175824, 175877, 175895, 176005, 176053, 176054, 176116, 176148, 176182, 176315, 176391, 176392, 176447, 176451, 176597, 176649, 176650, 176651, 176652, 176654, 176667, 176668, 176725, 176742, 176757, 176781, 176798, 176823, 176876, 176877, 177004, 177006, 177010, 177016, 177039, 177065, 177089, 177090, 177097, 177099, 177100, 177101, 177153, 177213, 177214, 177216, 177254, 177255, 177256, 177292, 177302, 177303, 177305, 177306, 177323, 177343, 177346, 177377, 177403, 177415, 177433, 177445, 177446, 177449, 177450, 177463, 177464, 177465, 177467, 177468, 177481, 177482, 177486, 177487, 177511, 177512, 177513, 177514, 177518, 177523, 177524, 177525, 177526, 177633, 177634, 177638, 177663, 177700, 177703, 177742, 177743, 177744, 177750, 177764, 177775, 177783, 177785, 177786, 177789, 177790, 177816, 177817, 177826, 177836, 177837, 177838, 177840, 177903, 178038, 178043, 178044, 178069, 178071, 178073, 178074, 178075, 178076, 178077, 178079, 178080, 178081, 178082, 178083, 178084, 178086, 178087, 178090, 178092, 178095, 178096, 178101, 178162, 178163, 178178, 178198, 178203, 178205, 178206, 178207, 178208, 178209, 178211, 178212, 178213, 178252, 178292, 178293, 178295, 178296, 178297, 178342, 178353, 178377, 178410, 178411, 178415, 178416, 178452, 178511, 178525, 178532, 178533, 178536, 178537, 178582, 178583, 178590, 178624, 178625, 178627, 178628, 178630, 178631, 178633, 178634, 178654, 178656, 178724, 178757, 178758, 178760, 178763, 178766, 178768, 178771, 178772, 178773, 178774, 178785, 178797, 178820, 178821, 178822, 178823, 178830, 178831, 178865, 178869, 178870, 178871, 178873, 178899, 178908, 178937, 178941, 178968, 178970, 178972, 179008, 179059, 179060, 179061, 179062, 179066, 179071, 179072, 179073, 179107, 179145, 179148, 179167, 179168, 179172, 179175, 179176, 179211, 179217, 179218, 179219, 179253, 179254, 179255, 179306, 179310, 179313, 179402, 179403, 179404, 179421, 179430, 179492, 179495, 179496, 179497, 179527, 179529, 179530, 179555, 179602, 179641, 179643, 179663, 179664, 179671, 179673, 179674, 179675, 179680, 179682, 179686, 179687, 179688, 179689, 179690, 179691, 179693, 179697, 179711, 179763, 179766, 179786, 179808, 179809, 179814, 179815, 179816, 179817, 179923, 179948, 179991, 179992, 179994, 179995, 180045, 180046, 180047, 180048, 180097, 180135, 180174, 180175, 180178, 180181, 180182, 180214, 180224, 180225, 180227, 180229, 180230, 180231, 180232, 180296, 180303, 180330, 180334, 180363, 180367, 180405, 180406, 180407, 180408, 180409, 180425, 180428, 180430, 180431, 180584, 180585, 180590, 180591, 180592, 180593, 180727, 180728, 180730, 180731, 180732, 180741, 180750, 180757, 180900, 180909, 180929, 180930, 180932, 180933, 180934, 180935, 180940, 180942, 180943, 180945, 181062, 181463, 181683, 182033, 182201, 182299, 182331, 182338, 182339, 182433, 182520, 182627, 182670, 182673, 182676, 182871, 182963

Zveřejněné přihlášky ochranných známek

(210) **O 119528**
(220) 17.02.1997
(320) 21.08.1996
(511) 2, 3, 4, 5, 7, 8, 9, 11, 16, 20, 21, 24, 26, 28, 29, 30, 31, 32, 33, 34, 35, 41, 42
(540) **HYPERNOVA**
(510) (2) barvy, fermeže, laky, konzervační prostředky proti rzi a proti zkažení dřeva, barviva, mořidla, surové přírodní pryskyřice, kovy ve foliové a práškové podobě pro malíře, dekoratéry, tiskaře a umělce; (3) bělicí přípravky a jiné látky pro použití v prádelnách, přípravky pro čištění, leštění, cídění a broušení, mýdla, voňavky, éterické oleje, kosmetické prostředky, přípravky na pokožku, tělové a na péči o vlasy, vlasové vody, šampony, prostředky na čištění zubů; (4) průmyslové oleje a maziva, mazací oleje, prach absorbující směsi, smáčecí směsi a pojidla, pohonné látky /včetně motorového benzinu/ a osvětlovadla, svíčky, knoty; (5) farmaceutické, veterinární a zdravotnické přípravky, tampony, dámské vložky, minivložky, dietní látky upravené pro lékařské použití, potrava pro kojence, náplasti, materiály na obvazy, materiál pro výplně zubů, zubní vosk, desinfekční prostředky, přípravky na ničení hmyzu, prostředky proti houbám a plísním, herbicidy; (7) vysavače; (8) ruční nástroje a nářadí, příbory, vidličky, lžičky, tyčinky /čínské jídelní/, poboční zbraně /boční podpěry, opěradla/, holicí strojky /břitvy/; (9) vědecké, námořní, vyměřovací, fotografické, kinematografické, optické, vážicí, měřicí, signalizační, kontrolní, záchranné a vyučovací přístroje a nástroje, přístroje pro záznam, přenos a reprodukování zvuku nebo obrázků, magnetické a optické nosiče údajů, záznamové kotouče a pásky, samočinné prodejní automaty a mechanizmy pro mincemi ovládané přístroje, kontrolní pokladny, počítačky, zařízení na zpracování dat a počítače, programové vybavení počítače, hasící přístroje, brýle a sluneční brýle, elektrické baterie a žárovky, automatické rozdělovací přístroje, automatické mincemi provozované zábavní přístroje, časovací zařízení, kopírovací stroje, elektrická vedení (dráty, kabely), polovodiče, elektromagnetické cívky, elektrické spínače, elektrické kontakty, zástrčky a vidlice, přípojky pro elektrická vedení, elektrická vedení, elektrické spojky a spojování, přerušovače obvodů, hradlové fotonky, panelové rozvaděče a přepojovače, usměrňovače proudu, optická vlákna, elektrické svařovací přístroje, poplachová zařízení, elektrické články, nabíječe baterií, tiskárny pro počítače; (11) přístroje na osvětlení, vytápění, výrobu páry, vaření, chlazení, sušení, ventilaci, zásobování vodou a zdravotnické účely; (16) papír, lepenka a výrobky z těchto materiálů pokud jsou zahrnuty v etříde 16, tiskoviny, knihařské materiály, fotografie, kancelářské potřeby, lepidla pro psací potřeby nebo domácí účely, umělecké materiály, jmenovitě papíry, pera, tužky a pastelky, krajony, štětce, ořezávátka, sady barev pro malíře, malířské štětce, psací stroje a kancelářské potřeby /kromě nábytku/, výchovné a učební materiály /kromě přístrojů/, plastické materiály na balení /pokud jsou zahrnuty ve třídě 16/, hrací karty, tiskařské typy, tiskařské štočky; (20) nábytek, zrcadla, rámy obrazů, zboží /pokud je zahrnuto v třídě 20/ ze dřeva, korku, rákosu, ratanu, rohu, kosti, slonoviny, velrybí kosti, lastur, jantaru, perleti, mořské pěny a náhražky pro všechny tyto materiály nebo z umělých hmot; (21) domácí a kuchyňské nářadí /nádobí/ a přepravní nádoby /kontejnery/,/nikoliv z drahých kovů nebo jimi pokovené/, hřebeny a mycí houby, štětce /kromě malířských štětců/, materiály na výrobu štětců, výrobky na čisticí účely, drátěnka na čištění, nezpracované nebo polo zpracované sklo /kromě skla používaného ve stavebnictví/, skleněné nádobí, porcelán hrnčířské zboží pokud je zahrnuto ve třídě 21; (24) tkané materiály, ložní přikrývky a ubrusy, záclony, tapety z textilu a textilní zboží pokud je zahrnuto ve třídě 24; (26) krajky a výšivky, stuhy a lemování, knoflíky, háčky a očka, špendlíky a jehly, umělé květiny; (28) hry a hračky, tělocvičné a sportovní výrobky pokud jsou zahrnuty ve třídě 28, ozdoby pro vánoční stromky; (29) maso, ryby, drůbež a zvěřina, masové výtažky, konzervované suché a vařené ovoce a zelenina, polévky a přípravky pro přípravu polévek, francouzské smažené brambory a jiné bramborové výrobky, želé, džemy, arašídová pomazánka, pomazánka z lískových oříšků, ovocné omáčky /pyré/ /kromě salátových omáček/, vajíčka, mléko a mléčné výrobky, jedlé oleje a tuky, konzervované potraviny obsahující suroviny živočišného původu; (30) káva, čaj, kakao, cukr, rýže, tapioka, sago, umělá káva, mouka a přípravky vyrobené z obilnin, špagety, makarony a jiné suché těstovinové výrobky, chléb, pečivo a cukrovinky, zmrzliny, pizza, jídla vyrobená ze surovin zahrnutých v této třídě, přírodní sladidla, zákusky, sladké náplně sandvichů, čokoláda a čokoládové výrobky, med, sirup melasový, droždí, prášek do pečiva, sůl, hořčice, ocet, omáčky, salátové omáčky, koření, led /na chlazení/; (31) zemědělské, zahradnické a lesní výrobky a zrní pokud je zahrnuto ve třídě 31, živá zvířata, čerstvé ovoce a zelenina, semena, přirozené rostliny a květiny, potrava pro zvířata, potrava pro domácí zvířata, slad; (32) pivo, minerální a sodové vody a jiné nealkoholické nápoje, ovocné nápoje ovocné džusy, sirupy a jiné přípravky pro výrobu nápojů; (33) alkoholické nápoje /kromě piva/; (34) tabák, surové nebo vyrobené doutníky, cigarety, kuřácké potřeby, zápalky; (35) pomoc při práci či řízení komerčního podnikání, pomoc při řízení obchodních záležitostí nebo komerčních funkcí průmyslového nebo komerčního podniku, shromažďování zboží ve prospěch jiných, umožňující zákazníkům pohodlně prohlížet a kupovat toto zboží v maloobchodech a všechny výše uvedené služby poskytované přes světové telekomunikační sítě včetně internetu; (41) publikace tištěných materiálů, knih, novin a periodik (bez reklam); (42) jídelna, kavárna, restaurace, catering.
(730) **Ahold Retail Services AG**, Bahnhofstrasse 8, Klosters, Švýcarsko
(740) Patentservis Praha a.s., Jivenská 1273/1, Praha 4

---

(210) **O 119740**
(220) 24.02.1997
(320) 24.02.1997
(511) 34
(540)

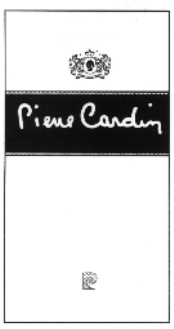

(510) (34) cigarety, tabák a tabákové výrobky, zapalovače, zápalky a kuřácké potřeby.
(730) **SULLANA TABAC S.A.**, Grienbachstrasse 11, Zug, Švýcarsko
(740) JUDr. Pavel Zelený, advokát, Společná advokátní kancelář Všetečka, Zelený, Švorčík, Kalenský a partneři, Hálkova 2, Praha 2

---

(210) **O 134621**
(220) 22.07.1998
(320) 22.07.1998
(511) 3
(540)

(510) (3) bělící přípravky a jiné prací prostředky, čistící, leštící a odmašťovací přípravky, mýdla, parfumerie, éterické oleje, kosmetické výrobky, vodičky na vlasy, zubní pasty a prášky.
(730) **HERMÉS INTERNATIONAL Societé en commandite par actions**, 24, rue du Faubourg Saint Honoré, Paris, Francie
(740) JUDr. Rott Vladimír, Rott, Růžička a Guttmann, patentová, známková a právní kancelář, Nad Štolou 12, Praha 7

---

(210) **O 134622**
(220) 22.07.1998
(320) 22.07.1998
(511) 3
(540)

HERMÈS

(510) (3) bělící přípravky a jiné prací prostředky, čistící, leštící a odmašťovací přípravky, mýdla, parfumerie, éterické oleje, kosmetické výrobky, vodičky na vlasy, zubní pasty a prášky.
(730) **HERMÉS INTERNATIONAL Societé en commandite par actions**, 24, rue Faubourg Sian Honoré, Paris, Francie
(740) JUDr. Rott Vladimír, Rott, Růžička a Guttmann, patentová, známková a právní kancelář, Nad Štolou 12, Praha 7

---

(210) **O 138873**
(220) 30.12.1998
(320) 30.12.1998
(511) 32
(540)

NATUR CRISTAL

(510) (32) nápoje a šťávy ovocné, šumivé a jiné nealkoholické nápoje, sirupy a jiné přípravky k přípravě nápojů.
(730) **Alphaduct, a.s.**, Na Příkopě 12, Praha 1, Česká republika

---

(210) **O 142866**
(220) 14.05.1999
(320) 14.05.1999
(511) 9, 38
(540)

(510) (9) nosiče informací, zejména se záznamem zvuku a obrazu; (38) komunikace: spojové služby včetně telekomunikačních služeb, faxových služeb a elektronického předávání vzkazů, doručování a zasílání vzkazů, hlasové, datové, zvukové a obrazové komunikační služby, multimediální komunikační služby, přenos, poskytování a zobrazení informací z počítačově uchovávaných databank pro potřeby podniků a domácností, poskytování a šíření informací týkajících se všech uvedených služeb.
(590) Barevná
(730) **Bohemia Video Art, a.s.**, Rašínova 2, Brno, Česká republika
(740) JUDr. Kyjovský Milan, advokát, Poštovská 8c, P.P.225, Brno

---

(210) **O 143407**
(220) 01.06.1999
(320) 01.06.1999
(511) 9, 17
(540)

PARTEX

(510) (9) identifikační obaly, pouzdra, návlečky a jiné identifikační díly pro elektrické komponenty a elektrické dráty zařazené ve třídě 9, kabelovody; (17) identifikační obaly, pouzdra, návlečky a jiné identifikační díly pro trubky a hadice zařazené ve třídě 17.
(730) **Partex Marking Systems AB**, P.O.Box 80, Gullspang, Švédsko
(740) JUDr. Korejzová Zdeňka, KOREJZOVÁ & SPOL. Advokátní a patentová kancelář, Spálená 29, Praha 1

---

(210) **O 146958**
(220) 16.09.1999
(320) 16.09.1999
(511) 16, 35, 37, 38, 42
(540)

Red Box

(510) (16) tiskoviny včetně reklamních a propagačních, formuláře, návody a příručky, průvodní dokumentace; (35) činnost ekonomických a organizačních poradců; (37) výstavba, montáž, provoz a údržba telekomunikačních zařízení a telekomunikačních sítí včetně servisní činnosti; (38) služby v oblasti telekomunikací, poskytování veřejných a neveřejných telekomunikačních služeb, poskytování neveřejné telekomunikační služby přenosu dat dalších informací prostřednictvím pozemských stanic sítí, telefonní služby, telegrafní služby, dálnopisné služby, telekomunikační služby, služby datových sítí, provozování veřejných datových sítí, provozování privátních datových sítí, připojování telekomunikačních zařízení na koncové body jednotné telekomunikační sítě JTS a začleňování telekomunikačních zařízení do JTS, pronájem telekomunikačních okruhů, propojování sítí, služby poskytované integrovanou digitální sítí, poradenská činnost v oblasti telekomunikací, zprostředkovatelská činnost v oblasti telekomunikační techniky; (42)

výzkumně-vývojové činnosti a investiční činnosti v oblasti telekomunikací, analytické, projektové, výpočetní a inženýrské práce zejména v oblasti telekomunikací a elektroniky, poskytování software (nakládání s výsledky programátorské činnosti ve vztahu k jiným osobám, zejména softwaru vyvinutého pro určitého konkrétního uživatele nebo softwaru za účelem široké distribuce, a to na základě příslušného smluvněprávního vztahu), programátorská činnost, poradenská činnost v oblasti výpočetní techniky, zprostředkovatelská činnost v oblasti výpočetní techniky.

(730) **CONTACTEL s.r.o.**, Vinohradská 174, Praha 3, Česká republika

---

(210) **O 146959**
(220) 16.09.1999
(320) 16.09.1999
(511) 16, 35, 37, 38, 42
(540) **Red Box Club**

(510) (16) tiskoviny včetně reklamních a propagačních, formuláře, návody a příručky, průvodní dokumentace; (35) činnost ekonomických a organizačních poradců; (37) výstavba, montáž, provoz a údržba telekomunikačních zařízení a telekomunikačních sítí včetně servisní činnosti; (38) služby v oblasti telekomunikací, poskytování veřejných a neveřejných telekomunikačních služeb, poskytování neveřejné telekomunikační služby přenosu dat dalších informací prostřednictvím pozemských stanic sítí, telefonní služby, telegrafní služby, dálnopisné služby, telekomunikační služby, služby datových sítí, provozování veřejných datových sítí, provozování privátních datových sítí, připojování telekomunikačních zařízení na koncové body jednotné telekomunikační sítě JTS a začleňování telekomunikačních zařízení do JTS, pronájem telekomunikačních okruhů, propojování sítí, služby poskytované integrovanou digitální sítí, poradenská činnost v oblasti telekomunikací, zprostředkovatelská činnost v oblasti telekomunikační techniky; (42) výzkumně-vývojové činnosti a investiční činnosti v oblasti telekomunikací, analytické, projektové, výpočetní a inženýrské práce zejména v oblasti telekomunikací a elektroniky, poskytování software (nakládání s výsledky programátorské činnosti ve vztahu k jiným osobám, zejména softwaru vyvinutého pro určitého konkrétního uživatele nebo softwaru za účelem široké distribuce, a to na základě příslušného smluvněprávního vztahu), programátorská činnost, poradenská činnost v oblasti výpočetní techniky, zprostředkovatelská činnost v oblasti výpočetní techniky.

(730) **CONTACTEL s.r.o.**, Vinohradská 174, Praha 3, Česká republika

---

(210) **O 147096**
(220) 22.09.1999
(320) 22.09.1999
(511) 19, 37, 39, 42
(540)

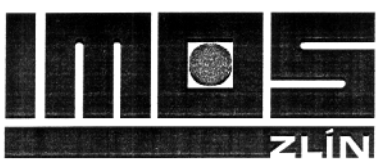

(510) (19) stavební materiál, betonová směs, betonové prefabrikáty, kámen přírodní a umělý, cement, vápno, malta, písek, štěrk, kameninové nebo cementové roury, výrobky na stavbu cest, asfalt, živec, mobilní buňky, přenosné domy, komíny (nekovové), polozpracované řezivo, stavební sklo; (37) parkové úpravy zeleně, opravy motorových vozidel a stavebních mechanizmů, pronájem a půjčování stavebních mechanizmů; (39) přeprava a skladování zboží, materiálů a surovin, silniční motorová nákladní doprava, pronájem a půjčování motorových vozidel; (42) konstruktérské práce v oblasti strojírenství, hotelové a ubytovací služby, restaurační a hostinská činnost.

(730) **IMOS Zlín s.r.o.**, Tečovice 353, Zlín, Česká republika
(740) Ing. Kučera Zdeněk, Padělky 548 (P.O.BOX 92), Slušovice

---

(210) **O 147097**
(220) 22.09.1999
(320) 22.09.1999
(511) 19, 37, 39, 42
(540) **IMOS ZLÍN**

(510) (19) stavební materiál, betonová směs, betonové prefabrikáty, kámen přírodní a umělý, cement, vápno, malta, písek, štěrk, kameninové nebo cementové roury, výrobky na stavbu cest, asfalt, živec, mobilní buňky, přenosné domy, komíny (nekovové), polozpracované řezivo, stavební sklo; (37) parkové úpravy zeleně, opravy motorových vozidel a stavebních mechanizmů, pronájem a půjčování stavebních mechanizmů; (39) přeprava a skladování zboží, materiálů a surovin, silniční motorová nákladní doprava, pronájem a půjčování motorových vozidel; (42) konstruktérské práce v oblasti strojírenství, hotelové a ubytovací služby, restaurační a hostinská činnost.

(730) **IMOS Zlín s.r.o.**, Tečovice 353, Zlín, Česká republika
(740) Ing. Kučera Zdeněk, Padělky 548 (P.O.BOX 92), Slušovice

---

(210) **O 147517**
(220) 01.10.1999
(320) 01.10.1999
(511) 29, 30
(540) **VALENTIN**

(510) (5) dietetické potraviny, nápoje a jiné potravinářské výrobky pro léčebné účely, potraviny pro batolata, posilující potraviny; (29) bramborové lupínky, bujón, vývar, přípravky na bujóny, čočka konzervovaná, droby, vnitřnosti, držky, drůbež (neživá), dřeň (ovocná), džemy, fazole konzervované, hrách konzervovaný, hranolky bramoborové, humři (neživí), huspeniny, játra, játrová paštika, jedlé oleje, jedlé tuky, jelita, tlačenka, jogurt, kaviár, kefír, klobásy, salámy, párky, koncentráty bujónové, koncentrátové vývary, konzervy masové, konzervy rybí, konzervy zeleninové, koryši (s výjimkou živých), krevety (neživé), krokety, kysané zelí, langusty neživé, lanýže konzervované, losos, margarín, marmeláda, máslo, maso, maso konzervované, masové extrakty, masové šťávy (omáčky), měkkýši (neživí), mléko, mléčné výrobky, mražené ovoce, mušle (neživé), nakládaná zelenina, nasolené potraviny, olivový olej, ovoce konzervované, ovoce zavařené, ovoce kandované, ovocné saláty, rybí plátky, polévky, přípravky pro výrobu polévek, potraviny solené, potraviny z ryb, přislazované ovoce, raci (s výjimkou živých), rajčatová šťáva na vaření, rajčatový protlak, ryby konzervované, potravinářské výrobky z ryb, ryby solené, ryby ve slaném nálevu, ryby s výjimkou živých, řepkový olej jedlý, saláty ovocné, saláty zeleninové, sardinky, slanečci, sledi, slanina, slunečnicový oleje jedlý, smetana, sumýši (neživí), sušené ovoce, sýry, šlehačka, šťávy zeleninové na vaření, šunka, tofu, tukové pomazánky na chléb, tuky jedlé, tuňák, ústřice s výjimkou

živých, uzeniny, vejce, vepřové maso, vepřové sádlo, vnitřnosti, droby, držky, výtažky masové, zelenina v pikantním nálevu, zvěřina, žampiony konzervované, želatina, mražená zelenina; (30) cukr, cukroví, cukrovinky, čaj, čokoláda, dorty, hořčice, housky, chléb, jemné pečivo, jogurtová zmrzlina, kakao, kakaové nápoje, karamely, káva, kečup, keksy, koláče, koření, krekry, krupice, kuchyňská sůl, kvasnice, droždí v tabletách k nelékařských účelům, kypřící prášek, led přírodní nebo umělý, led pro osvěžení, listové těsto, majonéza, makarony, mandlové těsto, marcipán, marinády (chuťové přísady), máslové tukové těsto, látky na zjemnění masa pro domácnost, masové paštiky zapečené v těstě, masové pirožky zapečené v těstě, med, medovníky, perníky, mouka potravinářská a výrobky z mouky, koblihy, plněné brambory, muesli, nápoje čokoládové, kakaové, kávové, přísady do nápojů, nekynutý chléb, nudle, ocet, oplatky, ovesná kaše, potraviny na bázi ovsa, ovesné vločky, ozdoby na dorty jedlé, palačinky, pizzy, pralinky, přísady do zmrzlin, pudinky, rajčatová omáčka, ravioli, rohlíky, rýže, rýžové koláčky, sendviče, suchary, sušenky, biskvity, šerbet, přípravky na ztužení šlehačky, špagety, šťávy s výjimkou dresinků, těsta, těstoviny, vlasové nudle, vločky, zákusky, zálivky na ochucení, zmrzlina, zmrzlinové poháry, želé ovocné, žemle, knedlíky.

(730) **NOWACO Opava s.r.o.**, Těšínská 1006/1, Opava, Česká republika

(740) Müller Václav, patentový zástupce, Filipova 2016, Praha 4

---

(210) **O 148055**
(220) 20.10.1999
(320) 20.10.1999
(511) 18
(540) **MARWIN JEANS**

(510) (18) kožené výrobky, módní doplňky z kůže, výrobky z imitace kůže, deštníky.

(730) **ICE - trade spol. s r.o.**, Na losích 3564, Havlíčkův Brod, Česká republika

(740) JUDr. Uttendorfský Vladimír, Lipová 1997, Havlíčkův Brod

---

(210) **O 153047**
(220) 13.03.2000
(320) 13.03.2000
(511) 12, 37
(540) **STUDIO**

(510) (12) dopravní prostředky pozemní, zejména automobily, karoserie, automobilové části a příslušenství; (37) opravy motorových vozidel a karosérií.

(730) **NAVI,s.r.o.**, Malovarská 242, Velvary, Česká republika

(740) Fischer Michael, FISCHER & PARTNER, Na Hrobci 5, Praha 2

---

(210) **O 153657**
(220) 28.03.2000
(320) 28.03.2000
(511) 8, 9, 14
(540) **SUUNTO**

(510) (8) vrtáky, kladiva; (9) kompasy, přesné měřicí zařízení, přesné kompasy, přístroje, nástroje a kompasy k použití na moři, sklonoměry, dálkové měřicí přístroje, terénní kompasy, přenosné kompasy, hloubkoměry, tlakoměry, kompasy pro potápění, počítače pro potápění, měřicí a průzkumné přístroje a nástroje, klinometry a výškoměry na měření stromů, měřidla používaná pro měření přírůstků stromů, kůry a kvality dřeva, posuvná měřítka, výškové měřicí přístroje, výškové přístroje k měření stromů, počítače a počítačové programy, potápěčské obleky, masky, bomby a regulátory, vztlakové regulátory, váhové popruhy, vše v souvislosti s potápěním, měřicí přístroje a nástroje, hodoměry, rychlostní měřicí přístroje, komunikační přístroje a nástroje, navigační přístroje a nástroje, přístroje pro měření akcelerace, vše pro užití v souvislosti s potápěním, měřicí přístroje a nástroje, hodoměry, rychlostní měřicí přístroje, krokoměry, výškoměry, barometrické výškoměry, kontrolní značkovače, vše pro užití v souvislosti s orientačním během a během; (14) hodinářské a chronometrické nástroje, hodinky, sportovní hodinky, náramkové hodinky, hodinky na potápění, časoměřiče.

(730) **Suunto Oyj**, Valimotie 7, 01510 Vantaa, Finsko

(740) JUDr. Jan Matějka, Národní 32, Praha 1

---

(210) **O 154549**
(220) 17.04.2000
(320) 17.04.2000
(511) 25
(540) **bossini**

(510) (25) oděvy, obuv, kloboučnické zboží.

(730) **BURLING LIMITED**, P.O.Box 71, Craigmuir Chambers Road Town, Tortola, Britské Panenské ostrovy

(740) JUDr. Pavel Zelený, advokát, Společná advokátní kancelář Všetečka, Zelený, Švorčík, Kalenský a partneři, Hálkova 2, Praha 2

---

(210) **O 154755**
(220) 20.04.2000
(320) 20.04.2000
(511) 9, 16, 35, 38
(540) **SLYŠÍM VÁS**

(510) (9) telefonní přístroje; (16) tiskoviny, karty předplacených služeb, kupóny, vouchery; (35) reklamní činnost; (38) zprostředkování v oboru telekomunikačních služeb, telekomunikační služby včetně provozování sítě mobilních telefonů, poradenská činnost v oblasti telekomunikačních zařízení a služeb včetně sítí mobilních telefonů.

(730) **Český Mobil,a.s.**, Vinohradská 167, Praha 10, Česká republika

(740) Mgr. Pomaizlová Karin, advokátka, Linklaters, v.o.s., Palác Myslbek, Na Příkopě 19/1096, Praha 1 - Staré Město

---

(210) **O 155534**
(220) 18.05.2000
(320) 18.05.2000
(511) 35, 41, 42
(540) **JAZYKOVÁ ŠKOLA ETC**

(510) (35) psaní na stroji, stenografie, zpracování textů, přepisy a překlady dat, kopírování, reklamní a propagační činnost; (41) výchovně vzdělávací činnost, pořádání vzdělávacích kurzů, kulturních a vzdělávacích akcí, zajišťování a pořádání prázdninových táborů a vzdělávacích pobytů; (42) zajišťování překladů a tlumočení, zajišťování a zprostředkování ubytování a stravování účastníků prázdninových táborů a vzdělávacích pobytů, průmyslový, grafický a umělecký design.

(730) **ET CETERA, v.o.s.**, Viklefova 1, Praha 3, Česká republika

---

(210) **O 155858**

(220) 29.05.2000
(320) 29.05.2000
(511) 1, 3, 5
(540) **JODAMIN**
(510) (1) přípravky chemické pro průmysl, zejména chemické polotovary, suroviny a komponenty určené na výrobu potravin a zvláštní výživu ve formě tablet zařazené v této třídě; (3) přípravky chemické pro hygienu, zejména mýdla, šampóny, krémy, masti, toaletní vody, tonika; (5) chemické přípravky pro medicínu a veterinární medicínu, zejména léky a komponenty pro jejich výrobu, výrobky potravinářské dietetické, zejména výrobky potravinářské pro zvláštní výživu k léčebným účelům, vitamínové a minerální přípravky ve formě prášků, tablet, popř. jiné lékové nebo potravinové formě.
(730) **Pražské pivovary a.s.**, Nádražní 84, Praha 5, Česká republika
(740) JUDr. Traplová Jarmila, Advokátní a patentová kancelář Traplová, Hakr, Kubát, Přístavní 24, Praha 7

---

(210) **O 156954**
(220) 29.06.2000
(320) 29.06.2000
(511) 36
(540) **ARENA Holešovický pivovar**
(510) (36) činnost realitní kanceláře, správa nemovitostí, pronájem bytových a nebytových prostor.
(730) **Arena Real Estate Development, a.s.**, Glinkova 14, Praha 6, Česká republika
(740) JUDr. Jablonský Vladimír, 28. října 1001/3, Praha 1

---

(210) **O 157636**
(220) 21.07.2000
(320) 21.07.2000
(511) 36
(540) **HOLEŠOVICKÁ ARENA**
(510) (36) činnost realitní kanceláře, správa nemovitostí, pronájem bytových a nebytových prostor.
(730) **Arena Real Estate Development, a.s.**, Glinkova 14, Praha 6, Česká republika
(740) JUDr. Jablonský Vladimír, 28. října 1001/3, Praha 1

---

(210) **O 159699**
(220) 05.10.2000
(320) 05.10.2000
(511) 14
(540) **ARIKI**
(510) (14) ozdoby a šperky včetně imitace šperků.
(730) **ARIKI NEW ZEALAND LIMITED**, 103 Middle Renwick Road, Blenheim, Nový Zéland
(740) JUDr. Karel Čermák, advokát, Národní třída 32, Praha 1

---

(210) **O 160324**
(220) 23.10.2000
(320) 07.06.2000
(511) 9, 35, 42
(540) 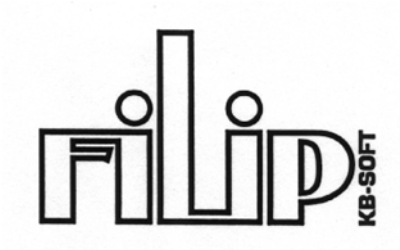

(510) (9) nahrané počítačové programy, počítačový software, programové vybavení počítačů, databáze a dokumentace k počítačovým programům na záznamových médiích a nosičích informací pro počítače, to vše pro správu bytového fondu; (35) automatizované zpracování dat pro správu bytového fondu; (42) tvorba software, počítačové programování, tvorba a obnovování počítačových databází, servis počítačových programů, to vše pro správu bytového fondu.
(730) **KB- soft, s.r.o.**, Halalovka 9, Trenčín, Slovenská republika
(740) Ing. Smrčková Marie, patentový zástupce, Velflíkova 8, Praha 6

---

(210) **O 160365**
(220) 24.10.2000
(320) 24.10.2000
(511) 9, 35, 37, 39, 41, 42
(540)

(510) (9) počítačové programy nahrané, s možností stažení, počítačový software (nahraný), (35) reklamní, inzertní a propagační činnost; (37) opravy motorových vozidel, průmyslové mytí autobusů, pronájem stavebních strojů a zařízení, instalace a opravy elektrických strojů, přístrojů a elektrických spotřebičů, provozování čerpacích stanic s palivy a mazivy; (39) silniční motorová doprava osobní, silniční motorová doprava nákladní, provozování trolejbusové dráhy v rámci MHD v Ústí nad Labem, provozování veřejné drážní osobní trolejbusové dopravy v rámci MHD v Ústí nad Labem; (41) vyučování řízení motorových vozidel; (42) poskytování ubytovacích služeb, inženýrsko - investorská činnost ve stavebnictví (kromě projektové činnosti), tvorba software, počítačové programování, aktualizace počítačových programů.
(590) Barevná
(730) **Dopravní podnik města Ústí nad Labem, a.s.**, Revoluční 26, Ústí nad Labem, Česká republika

---

(210) **O 160641**
(220) 02.11.2000
(320) 02.11.2000
(511) 9, 16, 38
(540) 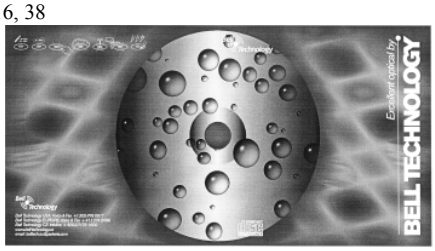

(510) (9) elektrické přístroje, spadající do této třídy, elektronické, magnetické, optické, zaznamenávací a reprodukční přístroje, jakož i jejich části a příslušenství včetně magnetických nosičů záznamu v podobě pásků,

karet a disků pro záznam zvuku, obrazů a dat, nosiče optického záznamu v podobě karet a disků pro záznam zvuku, obrazů a dat, karty a disky s předchozím záznamem zvuku, obrazů a dat, osobní počítače, mikropočítače, obsluhující pořadače, kapesní číslicové kalkulačky, pohyblivé společníky, osobní organizátory, disketové pohony, diskové jednotky, řadiče diskových jednotek, videografické řadiče, pohony zpětného vracení pásky, kazety s magnetickým páskem, desky s tištěnými obvody, desky se sériovým rozhraním, desky s kombinací sériového a paralelního rozhraní, modemy, počítačové klávesnice, číslicové klávesnice pro počítače, paměťové kazety s vnějším pohonem disků a napájením, konverzní sady barevného zobrazení pro přenosné počítače s kapalnými krystaly, paměťové moduly s přímým výběrem, numerické koprocesory, elektrické spojovací kabely, permanentní paměti, moduly s video permanentní pamětí, rychlá vyrovnávací paměť, panely s rozšířenou pamětí, aktualizované kazety s panelovými procesory pro osobní počítače, přenosná pouzdra pro počítače, programové magnetické diskety, návody a příručky pro používatele prodávané současně s počítačem, paměťové pohony disků s permanentní pamětí, znovu dobíjitelné baterie, napěťové měniče pro automobily, nabíječky akumulátorů, měniče střídavého napětí pro počítače, elektrické spojovací kabely pro počítače a periferní zařízení, počítačové ukazovací přístroje, zejména myš, pera a kulové ovládače, stolní počítačové rozšiřitelné báze, adaptory periferního zařízení, aktualizované kazety s možností připojení audio přístrojů k osobním počítačům, karty PCMCIA mezinárodní společnosti pro karty osobních počítačů, paměťové systémy s rozumnými pohonnými maticemi osobních počítačů a obslužných kanálů, počítače s psacími bázemi, počítačové tiskárny a řadiče, pohon programového vybavení, karty pro rozhraní, papírové kazety a víceúčelové napaječe, kazety pro počítačové tiskárny a faksimilové přístroje, záruční a registrační diskety, pohon diskových paměťových systémů pro osobní počítače, řadiče rozhraní počítačových sítí, nepřerušitelné napaječe, ochrany napájecích šňůr, a počítačové programy pro inicializování a sestavování počítače, diagnostické funkce, operační systémy, počítačové periferní pohony, výběrové informační databáze, zrcadlení pohonu, hlídání dat, registrace chyb, automatická kontrola sledování regenerace obslužných kanálů, odkládání programů a příjem licenčních dohod, referenční obslužné programy pro technickou informaci a monitorování a řízení jednoho nebo většího počtu kanálů v místní oblastní síti osobních počítačů; (16) časopisy, katalogy, brožury, manuály a další tiskoviny; (38) multimediální komunikace za pomoci internetové televize, WWW aplikací, WEB - DWD, multimediálních serverů, multimediálních archivů.

(730) **Bell Technology spol. s r.o.**, Před Skalkami II, 184/5, Praha 10, Česká republika

karet a disků pro záznam zvuku, obrazů a dat, nosiče optického záznamu v podobě karet a disků pro záznam zvuku, obrazů a dat, karty a disky s předchozím záznamem zvuku, obrazů a dat, osobní počítače, mikropočítače, obsluhující pořadače, kapesní číslicové kalkulačky, pohyblivé společníky, osobní organizátory, disketové pohony, diskové jednotky, řadiče diskových jednotek, videografické řadiče, pohony zpětného vracení pásky, kazety s magnetickým páskem, desky s tištěnými obvody, desky se sériovým rozhraním, desky s kombinací sériového a paralelního rozhraní, modemy, počítačové klávesnice, číslicové klávesnice pro počítače, paměťové kazety s vnějším pohonem disků a napájením, konverzní sady barevného zobrazení pro přenosné počítače s kapalnými krystaly, paměťové moduly s přímým výběrem, numerické koprocesory, elektrické spojovací kabely, permanentní paměti, moduly s video permanentní pamětí, rychlá vyrovnávací paměť, panely s rozšířenou pamětí, aktualizované kazety s panelovými procesory pro osobní počítače, přenosná pouzdra pro počítače, programové magnetické diskety, návody a příručky pro používatele prodávané současně s počítačem, paměťové pohony disků s permanentní pamětí, znovu dobíjitelné baterie, napěťové měniče pro automobily, nabíječky akumulátorů, měniče střídavého napětí pro počítače, elektrické spojovací kabely pro počítače a periferní zařízení, počítačové ukazovací přístroje, zejména myš, pera a kulové ovládače, stolní počítačové rozšiřitelné báze, adaptory periferního zařízení, aktualizované kazety s možností připojení audio přístrojů k osobním počítačům, karty PCMCIA mezinárodní společnosti pro karty osobních počítačů, paměťové systémy s rozumnými pohonnými maticemi osobních počítačů a obslužných kanálů, počítače s psacími bázemi, počítačové tiskárny a řadiče, pohon programového vybavení, karty pro rozhraní, papírové kazety a víceúčelové napaječe, kazety pro počítačové tiskárny a faksimilové přístroje, záruční a registrační diskety, pohon diskových paměťových systémů pro osobní počítače, řadiče rozhraní počítačových sítí, nepřerušitelné napaječe, ochrany napájecích šňůr, a počítačové programy pro inicializování a sestavování počítače, diagnostické funkce, operační systémy, počítačové periferní pohony, výběrové informační databáze, zrcadlení pohonu, hlídání dat, registrace chyb, automatická kontrola sledování regenerace obslužných kanálů, odkládání programů a příjem licenčních dohod, referenční obslužné programy pro technickou informaci a monitorování a řízení jednoho nebo většího počtu kanálů v místní oblastní síti osobních počítačů; (16) časopisy, katalogy, brožury, manuály a další tiskoviny; (38) multimediální komunikace za pomoci internetové televize, WWW aplikací, WEB - DWD, multimediálních serverů, multimediálních archivů.

(730) **Bell Technology spol. s r.o.**, Před Skalkami II, 184/5, Praha 10, Česká republika

(210) **O 160644**
(220) 02.11.2000
(320) 02.11.2000
(511) 9, 16, 38
(540) Bell Technology

(510) (9) elektrické přístroje, spadající do této třídy, elektronické, magnetické, optické, zaznamenávací a reprodukční přístroje, jakož i jejich části a příslušenství včetně magnetických nosičů záznamu v podobě pásků,

(210) **O 161098**
(220) 15.11.2000
(320) 13.09.2000
(511) 9, 16
(540) **Z/VM**

(510) (9) počítačový software, počítačový software, zejména software operačních systémů, který umožňuje ostatním operačním systémům sdílet stejný počítačový hardware, řídící síťový software, software pro správu souborů, software zajišťující konektivitu a software klinet-server a instrukční manuály prodávané jako jejich součást; (16) tištěné materiály, zejména instruktážní manuály pro počítačový software, zejména operační systém a síťový řídící software, prodávané jako jejich součást.

(730) **International Business Machines Corporation**, New Orchard Road, Armonk, Spojené státy americké, New York
(740) JUDr. Kalenský Petr, Společná advokátní kancelář Všetečka a partneři, Hálkova 2, Praha 2

---

(210) **O 161100**
(220) 15.11.2000
(320) 13.09.2000
(511) 9, 16
(540) **Z/OS**
(510) (9) počítačový hardware a počítačový software, zejména software operačních systémů a řídící síťový software, instrukční manuály prodávané jako jejich součást; (16) tištěné materiály, zejména instruktážní manuály pro počítačový software, zejména operační systém a síťový řídící software, prodávané jako jejich součást.
(730) **International Business Machines Corporation**, New Orchard Road, Armonk, Spojené státy americké, New York
(740) JUDr. Kalenský Petr, Společná advokátní kancelář Všetečka a partneři, Hálkova 2, Praha 2

---

(210) **O 161102**
(220) 15.11.2000
(320) 20.09.2000
(511) 9
(540) **Z/ARCHITECTURE**
(510) (9) počítačový hardware a počítačový software, pracující jako architektura, pravidla počítačového hardware, počítačového softwaru a mikrokódu a rozhraní poskytující rámec pro návrh a vývoj a správu operačních systémů a softwarových aplikací.
(730) **International Business Machines Corporation**, New Orchard Road, Armonk, Spojené státy americké, New York
(740) JUDr. Kalenský Petr, Společná advokátní kancelář Všetečka a partneři, Hálkova 2, Praha 2

---

(210) **O 161105**
(220) 15.11.2000
(320) 18.09.2000
(511) 9, 16
(540) **AIX/L**
(510) (9) počítačový software, zejména software operačních systémů a řídící síťový software, instrukční manuály prodávané jako jejich součást; (16) tištěné materiály, zejména instruktážní manuály pro počítačový software, zejména operační systém a síťový řídící software, prodávané jako jejich součást.
(730) **International Business Machines Corporation**, New Orchard Road, Armonk, Spojené státy americké, New York
(740) JUDr. Kalenský Petr, Společná advokátní kancelář Všetečka a partneři, Hálkova 2, Praha 2

---

(210) **O 161735**
(220) 30.11.2000
(320) 30.11.2000
(511) 9, 37, 41, 42
(540) TECHNOSOFT
(510) (9) přístroje pro zpracováni informací, počítače a jejich součásti, software, počítačové sítě, informační a řídící systémy, servery, modemy, procesory, elektronické, magnetické nebo optické nosiče informací, přístroje pro měření, kontrolu, vážení, signalizaci a jejich součásti, přístroje pro záznam, převod a reprodukci zvuku nebo obrazu a jejich součásti, přístroje spojové a telekomunikační techniky a jejich součásti, multifunkční komunikační sítě a systémy, elektrosoučástky, elektrické vodiče, vědecké aparáty a přístroje, ostatní elektrické a elektronické přístroje, zařízení a jejich součásti, které spadají do této třídy; (37) servisní a montážní činnost elektronických přístrojů, zařízení a jejich součástí; (41) školící - lektorská činnost, zejména v oblasti výpočetní techniky, software a informatiky; (42) pronájem software, informačních technologií, výpočetní techniky, poskytování technických služeb k ochraně majetku a osob.
(730) **Technosoft spol. s r.o.**, Moravská 785, Chropyně, Česká republika

---

(210) **O 162082**
(220) 06.12.2000
(320) 06.12.2000
(511) 25, 30
(540) Pokémon
(510) (25) oděvy včetně oděvů pro venkovní i domácí nošení, kabáty, pláště, svetry, trička a košile, spodní prádlo, noční oděvy, plavky, koupací oděvy a koupací čepice, ponožky a punčochy, rukavice, vázanky, kravaty, šály, klobouky a čepice, šle, podvazky, pásky, opasky, obuv všeho druhu včetně střevíců, polobotek, vysokých bot a holínek, vnitřních vložek a sandálů, speciální sportovní a gymnastické oděvy, speciální obuv pro sport a gymnastiku, anoraky (nepromokavé větrovky s kapucí) a parky; (30) káva, kakao, kávová zrna, čaj, cukr, med, hustý sladový sirup, sendviče, pizzy, balená hotová jídla, balené svačiny a lehká jídla, cukroví, bonbony, chléb, pečivo a buchty.
(730) **Nintendo Co. Ltd.**, 11-1 Hokotate-cho, Kamitoba, Minami-ku, Kyoto, Japonsko
(740) Patentservis Praha a.s., Jivenská 1273/1, Praha 4

---

(210) **O 162194**
(220) 08.12.2000
(320) 08.12.2000
(511) 16, 35, 42
(540) SWISS Card
(510) (16) papír, lepenka a výrobky z těchto materiálů, které nejsou zařazeny do jiných tříd, tiskárenské výrobky; (35) propagační činnost, reklama, pomoc při řízení obchodní činnosti; (42) restaurace.
(730) **SWISS Card s.r.o.**, Jenečská 243/5, Praha 6, Česká republika
(740) JUDr. Veselá-Samková Klára, Čelakovského sady 12, Praha 2

---

(210) **O 162520**
(220) 19.12.2000
(320) 19.12.2000
(511) 9, 16, 35, 38, 39, 41, 42

(540) **RED DRESS INK**

(510) (9) audio a audiovizuální nahrávky, videozáznamy, včetně fonografických záznamů,nahrané magnetické pásky, video pásky, diskety, kazety a CD-Romy,animované kreslené filmy, počítačový software, video software, přístroje pro nahrávání, přenos nebo reprodukci textu, zvuku a/nebo obrazu, disky, pásky a optické disky pro přenos a reprodukci textu, zvuku a/nebo obrazu, elektronické knihy a publikace; (16) tiskoviny, knihy, manuály, publikace, časopisy, informační bulletiny, včetně těchto uvedených šířených elektronickými medii, plakáty, fotografie, papírenské zboží, pera a tužky, zápisníky, poznámkové bloky, blahopřání, hrací karty; (35) poskytování pomoci při provozu obchodu zejména prodeji knih, video záznamů a audio nahrávek, reklamní služby týkající se zásilkového obchodu, prodeje po Internetu nebo jiných obchodních činností, služby týkající se řízení a administrativy zásilkového obchodu, prodeje po Internetu a jiných obchodních činností, včetně informací o prodeji, smluvním obchodu a informacích o službách zákazníkům, administrativní zpracování objednávek a zaopatření všech shora uvedených služeb on-line nebo přes Internet nebo počítačovou sítí nebo jinou komunikační sítí; (38) přenos zpráv mezi uživateli počítače prostřednictvím Internetu, poskytování informací on-line z počítačové databáze přes webové stránky na Internetu nebo přes počítačovou síť nebo další komunikační síť, elektronické knihy, časopisy a periodické publikační služby poskytované on-line; (39) zásilkové služby; (41) vzdělávání, poskytování školení, zábava, sportovní a kulturní aktivity, vzdělávací a zábavní služby včetně těch, které jsou nabízené televizí, rádiem, filmem, počítačovým programem, Internetem nebo jinou komunikační sítí nebo jinými audio nebo vizuálními médii, výchovné a zábavní služby včetně elektronických her pro více hráčů nebo hry nabízející určité role, chat rooms nebo přehledy zpráv poskytované počítačem, Internetem nebo počítačovou sítí nebo jinou telekomunikační sítí, živá zábava, publikační služby včetně elektronických, všechny další služby v této třídě; (42) poskytování připojení na elektronickou nástěnku a on-line společenství, poskytování přístupu k vzdálenému počítači obsahujícímu elektronické publikace, hry, nástěnky, chat rooms, databáze a ostatní informace přístupné přes počítač.

(730) **HARLEQUIN ENTERPRISES LIMITED**, 225 Duncan Mill Road, DON MILLS, Ontario M38 3K9, Kanada

(740) JUDr. Pavel Zelený, advokát, Společná advokátní kancelář Všetečka, Zelený, Švorčík, Kalenský a partneři, Hálkova 2, Praha 2

---

(210) **O 162872**

(220) 02.01.2001

(320) 02.01.2001

(511) 11, 17, 20, 21, 40

(540)

(510) (11) dřezy, umyvadla, instalační materiál pro vany, sprchovací kabiny, sprchovací kouty, koupací vany, koupelnové armatury, sanitární (toaletní) přístroje a zařízení, záchodová sedátka, přenosné záchody; (17) polotovary z plastických hmot, kaučuk, gutaperča, guma a výrobky z těchto materiálů, plastické hmoty a polotovary z plastických hmot (PVC, polyuretan, polypropylen, polyester, polyamid apod.) zejména ve tvaru fólie, desek a tyčí, pěnové materiály na bázi gumy a plastických hmot, materiály k těsnění, ucpávání a izolaci; (20) nábytek z plastických hmot, lišty k nábytku z umělých hmot, dávkovače ručníků a tekutých mýdel (nekovové), držáky na záclony a závěsy, konzole na záclony a závěsy, kování na dveře nekovové, figurky z plastických hmot, nádrže na tekutá paliva (kromě nekovových a zděných), násady a rukojeti (nekovové), palety nakládací a přepravky (nekovové), schránky z umělých hmot, věšáky (háky nekovové), věšáky na oděvy, žaluzie, žebříky z umělých hmot; (21) nádoby a nádobí z plastických hmot pro domácnost, schránky na pečivo, cestovní lahve, dřezy na praní (škopky), formy na led, zubní kartáčky, kartáče, hřebeny, kbelíky, umyvadla, koše na odpadky, květináče, konve, kolíčky na prádlo, kontejnery, vaničky dětské přenosné; (40) zpracování, úprava a výroba výrobků z plastických hmot, zejména metodou vytlačování, vstřikování a lisování, výroba izolačních hmot a tmelů.

(730) **TOP SIGN, spol. s r.o.**, Nová 2000, Velké Přítočno, Česká republika

(740) Ing. Vandělíková Jana, Bohemia Patent, Petrská 12, Praha 1

---

(210) **O 163167**

(220) 12.01.2001

(320) 12.01.2001

(511) 9, 16, 35, 41, 42

(540) **SmartBooking**

(510) (9) elektronické a optické nosiče datových a obrazových záznamů, počítačové programy pro interaktivní nabídku výrobků a služeb; (16) tiskoviny, brožury, letáky, obaly z papíru a umělé hmoty; (35) pomoc při řízení obchodní činnosti, zprostředkování nebo poskytování obchodních nebo podnikatelských informací, překlad a systemizace informací do počítačových databází; (41) školení v oblasti software; (42) tvorba, údržba a pronájem software, konzultace v oblasti software.

(730) **NetBooking Czech Republic, s.r.o.**, Třebohostická 12, Praha 10, Česká republika

(740) Fischer Michael, FISCHER & PARTNER, Na Hrobci 5, Praha 2

---

(210) **O 163298**

(220) 17.01.2001

(320) 17.01.2001

(511) 35, 38, 41

(540) **"Rádio Blaník - Klasické české hity"**

(510) (35) propagační činnost, reklama; (38) spoje (komunikace), vysílání vědeckých, vzdělávacích, výchovných, zábavných, hudebních, sportovních, kulturních a jiných rozhlasových programů; (41) zábava, kulturní aktivity.

(730) **CITY MULTIMEDIA spol. s r.o.**, Korunní 98, Praha 10, Česká republika

---

(210) **O 163571**

(220) 26.01.2001

(320) 28.07.2000

(511) 9

(540) **POWERING BUSINESS PORTALS**

(510) (9) počítačový software používaný pro sestavování, správu, třídění, prohledávání a vyhledávání informací, které jsou dostupné prostřednictvím počítačových sítí.

(730) **Verity, Inc.**, 894 Ross Drive, Sunnyvale, Spojené státy americké, California
(740) JUDr. Traplová Jarmila, Advokátní a patentová kancelář Traplová, Hakr, Kubát, Přístavní 24, Praha 7

---

(210) **O 163734**
(220) 30.01.2001
(320) 30.01.2001
(511) 9, 16, 37, 42
(540)

(510) (9) přístroje pro zpracování informací, počítače, servery, modemy, monitory, tiskárny, procesory apod., software, počítačové sítě a systémy všeho druhu, elektronické, magnetické nebo optické nosiče informací, přístroje pro záznam, převod a reprodukci zvuku nebo obrazu, optické a optoelektronické přístroje, audio-video přístroje, kancelářská technika - faxy, kopírky, kalkulátory, přístroje spojové a telekomunikační techniky, přístroje pro měření, vážení, kontrolu a signalizaci, součásti těchto přístrojů a zařízení, elektrosoučástky všeho druhu, el. vodiče; (16) psací stroje; (37) servis, montáž, opravy elektrických a elektronických strojů, přístrojů a zařízení, zejména výpočetní techniky, telekomunikační techniky, kancelářské a reprodukční techniky, optoelektroniky apod.; (42) poskytování software - programování, zhotovování software na zakázku, jeho výzkum a vývoj, poradenství v oblasti software, výpočetní a telekomunikační techniky a informatiky.
(590) Barevná
(730) **3NET a.s.**, U Hadích lázní 1145/16, Teplice, Česká republika

---

(210) **O 163893**
(220) 02.02.2001
(320) 02.02.2001
(511) 7, 8, 9, 11, 21
(540)

ELLEX GK

(510) (7) kuchyňské mixéry, pračky, elektrické nože, drtiče potravin, lisy na ovoce; (8) kulmy, elektrické holicí strojky, přístroje na stříhání vlasů, depilátory, epilátory; (9) televizory, videa, DVD, HIFI systémy, zesilovače, reproduktory, rádia, magnetofony, walkmany, diskmany, počítače, žehličky, fotoaparáty a jejich součásti a příslušenství (objektivy, filmy), videokamery a jejich příslušenství (kazety, brašny), sluchátka, kazety, prázdné CD disky; (11) baterky, fény, varné konvice, elektrické hrnce, fritovací hrnce, elektrická topná zařízení, digestoře, elektrické větráky, sporáky, ledničky; (21) elektrické zubní kartáčky.
(730) **ELLEX GK s. r. o.**, Doudlebská 25/I, České Budějovice, Česká republika
(740) JUDr. Junek Václav, advokát, Tovární 14, České Budějovice

---

(210) **O 164661**
(220) 22.02.2001
(320) 07.09.2000
(511) 1, 2, 7, 9, 16
(540)

CREO

(510) (1) chemikálie používané k přípravě obnovitelných tiskařských desek; (2) tiskařské inkousty; (7) pohyblivé podložky, používané pod obnovitelné tiskařské desky; (9) pohon magnetických a optických kotoučů, zadní části digitálních kamer, přístroje pro spravování a sušení obnovitelných tiskařských desek, pro jejich pokrývání obrazy a jejich vymazávání, olejové montovací stanice pro zobrazovací skenery; (16) tiskařský papír.
(730) **Creo Inc.**, 3700 Gilmore Way, Burnaby, Kanada
(740) JUDr. Petr Kalenský, Společná advokátní kancelář Všetečka Zelený Švorčík Kalenský a Partneři, Hálkova 2, Praha 2

---

(210) **O 164961**
(220) 05.03.2001
(320) 05.03.2001
(511) 29, 30, 32
(540)

FRUTOS - BAREVNÝ SVĚT

(510) (29) mléko, sýry, jogurty a jiné mlékárenské výrobky včetně mléčných nápojů, konzervované a mražené potraviny ve třídě 29; (30) cukrovinky, koláče, jemné pečivo, zmrzlina; (32) nealkoholické nápoje a přípravky k přípravě nápojů, šťávy ovocné a nápoje z ovocných šťav.
(730) **SODIAAL INTERNATIONAL - Société de Diffusion Internationale Agro-Alimenraire**, 170 Bis Boulevard du Montparnasse, Paris, Francie
(740) Ing. Kučera Zdeněk, Padělky 548 (P.O.BOX 92), Slušovice

---

(210) **O 165047**
(220) 07.03.2001
(320) 07.03.2001
(511) 16, 28
(540)

Rummy

(510) (16) kalendáře, obaly z papíru a umělých hmot; (28) hračky z plyše.
(730) **DINO + RAVENSBURGER, s.r.o.**, Na Skřivanech 551, Liberec 15, Česká republika
(740) Fischer Michael, FISCHER & PARTNER, Na Hrobci 5, Praha 2

---

(210) **O 166174**
(220) 04.04.2001
(320) 04.04.2001
(511) 25
(540)

BLACKHAWK

(510) (25) obuv.
(730) **Dynasty Footwear, Limited**, 800 North Sepulveda Boulevard, El Segundo, California 90245, Spojené státy americké, California
(740) JUDr. Matějka Jan, Advokátní a patentová kancelář Čermák, Hořejš, Myslil, Národní 32, Praha 1

---

(210) **O 166197**
(220) 04.04.2001
(320) 04.04.2001
(511) 10, 24, 27
(540)

BIOflex

(510) (10) lékařské a veterinární nástroje, ortopedické výrobky, zejména elastické bandáže, bandáže zad, bandáže zápěstí, bandáže kotníků, bandáže loktů, bandáže kolen, bandáže pro malá zvířata, bandáže pro koně, lněné podložky pro nemocné, magnety, permanentní magnety, magnetické fólie, zejména pro lékařské a/nebo ortopedické účely, textilní podložky pro postele nemocných, textilní potahy

pro zabránění proleženinám; (24) textilie a textilní zboží nezahrnuté v jiných třídách, potahy postelí, povlaky matrací; (27) koberečky a rohože jako spací podložky pro malá zvířata.

(730) **Stefan Schröder Textilvertrieb**, Heidkämpe 15, Fahrenhorst, Německo

(740) Ing. Herman Václav, Hlavní 43, Průhonice

---

(210) **O 166644**

(220) 20.04.2001

(320) 20.04.2001

(511) 3, 5, 29, 30, 31, 32, 33

(540) **PARTY SHARP**

(510) (3) kosmetické, voňavkářské a hygienické přípravky a prostředky spadající do této třídy; (5) výrobky farmaceutické a parafarmaceutické vitamíny a minerály a stopové prvky, dietní a nutriční přípravky a léčiva, medicinální sirupy, výtažky z léčivých bylin a kombinované přípravky vitamínů, minerálů, stopových prvků a bylinných výtažků, potravinové doplňky i obohacené vitamíny nebo minerály nebo stopovými prvky, vitamínové přípravky, vitamíny a multivitamínové preparáty, minerály a multiminerálové preparáty, bylinné čaje, léčivé rostliny, cukrovinky nebo pastilky nebo tablety nebo tobolky nebo kapsle nebo žvýkačky s léčivými přísadami, dietetické, látky upravené pro lékařské účely, minerální vody a dietetické nápoje upravené pro lékařské účely, dietní potraviny upravené pro lékařské účely, doplňky výživové pro lékařské účely, bílkovinné přípravky nebo potrava pro lékařské účely, balzámy a krémy a masti pro lékařské účely, chemické přípravky pro lékařské účely, léčivé oleje, oleje pro lékařské účely, tuky pro lékařské účely, léčivé soli pro lékařské účely, bylinné výtažky nebo sirupy, vitamínová výživa ve formě koncentrátů, proteinové koncentráty jako výživné přídavky k potravinám, droždí pro farmaceutické účely, dietetické přípravky pro lékařské účely a pro denní doplnění stravy; (29) potravinové doplňky ne pro lékařské účely (zařazené v této třídě) a obsahující látky živočišného původu, protein pro lidskou spotřebu, proteinové výrobky a přípravky pro výživu, přípravky zvláštní výživy pro sportovce nebo osoby s vysokým energetickým výdejem, tuky, jedlé oleje, výživné přípravky pro denní doplnění stravy jako instantní strava nebo samostatná směs, skládající se hlavně z mléka v prášku nebo živočišných proteinů, také s přídavkem vitamínů nebo minerálů nebo stopových prvků nebo cukru, mléko, mléčné výrobky, jogurty, sýry,mražené a solené arašídy, sušené ovoce, polévky, vývary, bujóny; (30) potravinové doplňky ne pro lékařské účely (zařazené v této třídě) a obsahující látky rostlinného původu, snacky a křupky, cukrovinky, žvýkačky, bonbony, zmrzliny, pekařské a cukrářské výrobky, kakao, káva, čaj, čokoláda, a nápoje z nich, potraviny z obilovin, těstoviny a výrobky z nich pro lidskou výživu, med; (31) krmiva, krmivové směsi a jejich doplňky, výrobky zemědělské a zahradnické, čerstvé léčivé rostliny, zelenina, semena, ovoce; (32) nealkoholické nápoje všeho druhu zařazené do této třídy, šťávy, nektary, prášky, tablety, esence, a jiné přípravky určené k jejich přípravě; (33) alkoholické nápoje všeho druhu, jako vína, lihoviny, likéry.

(730) **Josef Kůtek - AVICENNA Co.**, Pod Vršovskou Horou 88/4, Praha 10, Česká republika

(740) Ing. Jupa Francis, patentový zástupce, Měchenická 4, Praha 4

---

(210) **O 166717**

(220) 23.04.2001

(320) 23.04.2001

(511) 3

(540) **ANTI-TABÁK**

(510) (3) vonné oleje.

(730) **M&H, Míča a Harašta s.r.o.**, Terronská 19, Praha 6, Česká republika

(740) Patentservis Praha a.s., Jivenská 1273/1, Praha 4

---

(210) **O 166938**

(220) 30.04.2001

(320) 30.04.2001

(511) 6, 7, 17, 37, 40

(540)

(510) (6) kovové hadice s opletem i bez opletu, kompenzátory kovové; (7) mechanické ucpávky pro čerpadla a míchadla, ucpávková pouzdra, ucpávkové šňůry, měkké bezazbestové ucpávky pro čerpadla a armatury na bázi materiálů -grafit, PTFE, bavlna, sklo, konopná bavlna, expandovaný grafit apod., řemeny pro motory, řemeny pro stroje, řemeny pro motory ventilátorů a hnací stroje, pryžové klínové řemeny, ozubené řemeny, řemenice, adhezní pásy pro řemenice, hnací řetězy; (17) těsnění a ucpávky, sady těsnění pro hydrauliku a pneumatiku, pístová a hřídelová těsnění, např. X - kroužky, O - kroužky, D - kroužky, V - kroužky, USIT- kroužky, opěrné a stírací kroužky, kroužky na těsnění, plochá těsnění a těsnící desky, vložky na těsnění, azbestová těsnění, těsnění z pryže nebo vulkánfibru, těsnění oken, spirálově vinutá těsnění, např. pro energetiku, chemický průmysl, hutnictví, kombinovaná těsnění z kovu a těsniva, např. grafitu, PTFE polotovary z plastů ve tvarech trubek, fólií, tyčí a desek, materiály na ucpávání, chemické směsi na ucpávání děr, izolační šňůry, pásy a tkaniny zahrnuté v této třídě, skelná vlákna, keramická vlákna, hadice ohebné, hadice z textilních materiálů, hadice gumové s kovovými koncovkami, hadice spojovací, např. pro chladiče automobilů, kompenzátory gumové, tkaninové, profily z elastomerů a pěnové pryže, polotovary plastů, zejména PTFE, PTFE plněný grafitem, sklem a gumové desky, expandovaný grafit, PTFE, bezazbestové desky; (37) montáže těsnění; (40) zpracování dílů z plastických hmot, zejména pro shora uvedené výrobky.

(730) **SOTES s.r.o.**, Kořískova 53, Brno, Česká republika

(740) Ing. Kendereški Dušan, patentový zástupce, Lidická 51, Brno

---

(210) **O 167255**

(220) 14.05.2001

(320) 14.05.2001

(511) 10

(540) **DUOFIX**

(510) (10) zdravotnické přístroje a orthopedické výrobky, zejména orthopedické implantáty s potahem simulující přirozenou kost.

(730) **DePuy, Inc.**, 700 Orthopaedic Drive, Warsaw, Spojené státy americké, Indiana

(740) JUDr. Karel Čermák, advokát, Národní třída 32, Praha 1

---

(210) **O 167284**

(220) 15.05.2001

(320) 15.05.2001
(511) 19, 27
(540) **NOLI**
(510) (19) podlahy dřevěné, např. parketové nebo palubové, korkové podlahy, podlahy laminátové, lité; (27) podlahové krytiny, podlahy z PVC, linolea, koberce.
(730) **Novák František**, Bažinka 26, Brno - Útěchov, Česká republika
(740) Ing. KANIA František, Mendlovo nám. 1a, Brno

---

(210) **O 167464**
(220) 17.05.2001
(320) 17.05.2001
(511) 35, 41
(540) **Noc gladiátorů**
(510) (35) reklamní činnost, zpracování reklamních záměrů; (41) organizační zajištění společenských akcí, zejména utkání v bojových a extrémních sportech.
(730) **OCT International s.r.o.**, Revoluční 5/1006, Praha 1, Česká republika
(740) Mgr. Fojtek Petr, nám. Kinských 3, Praha 5

---

(210) **O 167465**
(220) 17.05.2001
(320) 17.05.2001
(511) 35, 41
(540) **Den mladých bojovníků**
(510) (35) reklamní činnost, zpracování reklamních záměrů; (41) organizační zajištění společenských akcí, zejména utkání v bojových a extrémních sportech.
(730) **OCT International s.r.o.**, Revoluční 5/1006, Praha 1, Česká republika
(740) Mgr. Fojtek Petr, nám. Kinských 3, Praha 5

---

(210) **O 167466**
(220) 17.05.2001
(320) 17.05.2001
(511) 35, 41
(540) **Noc šampionů**
(510) (35) reklamní činnost, zpracování reklamních záměrů; (41) organizační zajištění společenských akcí, zejména utkání v bojových a extrémních sportech.
(730) **OCT International s.r.o.**, Revoluční 5/1006, Praha 1, Česká republika
(740) Mgr. Fojtek Petr, nám. Kinských 3, Praha 5

---

(210) **O 167470**
(220) 17.05.2001
(320) 17.05.2001
(511) 35
(540) noteye WATCHING THE WEB
(510) (35) informace (obchodní nebo podnikatelské), zejména jejich vyhledávání na Internetu, obchodní nebo podnikatelský průzkum zejména ve spojení s Internetem, překlad informací do počítačových databází, reklama, počítačové databáze (systematizace informací).
(730) **Karger Václav**, Frýdlantská 1313, Praha 8, Česká republika

---

(210) **O 167516**
(220) 21.05.2001
(320) 21.05.2001
(511) 9, 16
(540) **VYCHYTÁVKA**
(510) (9) přístoje a zařízení pro reprodukci, přenos a záznam zvuku a obrazu všeho druhu, zejména televizory, videorekordéry, videopřehrávače, magnetofony, videomagnetofony, rádia, přehrávače kompaktních desek, laserových obrazově zvukových disků, autorádia s přehrávačem i bez něho, zesilovače, gramofony, satelitní systémy, kabelové televizní systémy, hifi soupravy, reproduktory, videokamery, fotografické přístroje a kamery, přístroje a zařízení výpočetní techniky, zejména počítače, jejich části a příslušenství včetně tiskáren, programové vybavení počítačů, telefonní přístroje a zařízení, telefaxy, záznamníky telefonních hovorů, kopírovací přístroje, nosiče zvuku a obrazu nahrané a nenahrané všeho druhu, zejména kazety, pásky, videokazety, disky, gramofonové desky, diskety; (16) tiskoviny, časopisy, periodika, knihy.
(730) **DATART INTERNATIONAL, a.s.**, V tůních 8, Praha 2, Česká republika
(740) JUDr. Winter Filip, Sněmovní 7, Praha 1

---

(210) **O 167573**
(220) 22.05.2001
(320) 22.05.2001
(511) 41
(540) **WORLD WRESTLING FEDERATION**
(510) (41) služby v oblasti zábavy, zejména produkce profesionálních wrestlingových soutěží poskytovaných živě a prostřednictvím médií a televize, poskytování zpráv a informací týkajících se wrestlingu prostřednictvím globální počítačové sítě.
(730) **World Wrestling Federation Entertainment, Inc.**, 1241 East Main St., Stamford, Spojené státy americké, Connecticut
(740) JUDr. Rott Vladimír, Rott, Růžička a Guttmann, patentová, známková a právní kancelář, Nad Štolou 12, Praha 7

---

(210) **O 167660**
(220) 24.05.2001
(320) 24.05.2001
(511) 6, 12, 14, 16, 21, 25, 26
(540)

(510) (6) kování pro nábytek; (12) kryty ventilků aut a motocyklů; (14) kovová bižuterie a bižuterie z drahých kovů, kovová bižuterie a bižuterie z drahých kovů v kombinaci se skleněnými kameny a díly, zejména brože, náušnice, kravatové spony, jehlice, náramky, náhrdelníky, prsteny, přívěsky, bižuterie k ozdobě vlasů, emailová bižuterie, filigránová bižuterie, kloboučnická bižuterie, ozdobné knoflíky, bižuterní šperky náboženského charakteru-devocionálie tj,přívěsky ve tvaru křížků, kropenek, madonek, skleněná bižuterie, skleněná bižuterie

v kombinaci s kovovými díly, zejména náhrdelníky, náramky, brože, náušnice, přívěsky, bižuterie z netradičních materiálů v kombinaci se skleněnými kameny a díly, jakož i v kombinaci s kovovými díly, zejména brože, náušnice, náramky, náhrdelníky, prsteny, přívěsky; (16) růžence, fotografie bižuterních výrobků tj. fotografie knoflíků, náhrdelníků, čelenek, prstenů, broží, bižuterie náboženského charakteru, náramků, bižuterie k ozdobě vlasů, fotografie přívěsků, šátkových spon, náušnic, fotografie bižuterie z netradičních materiálů, fotografie bižuterie z netradičních materiálů v kombinaci se skleněnými kameny a díly, jakož i v kombinaci s kovovými díly, zejména fotografi broží, knoflíků, náušnic, náramků, náhrdelníků, prstenů, přezek, přívěsků, čelenek; (21) flakony, korbele se zdobnými víčky, vše nikoli z drahých kovů; (25) opasky z kovu nebo v kombinaci kovu se skleněnými kameny a díly, opasky ze skla s kovovými díly; (26) ozdoby na šaty a dámské kabelky z kovů nebo v kombinaci kovu se skleněnými kameny a díly, korunky, čelenky, ozdobné spony, ozdoby do vlasů ze skla nebo v kombinaci skla s kovovými díly, ozdobné knoflíky, kloboukové ozdoby ze skla nebo v kombinaci skla s kovovými díly, ozdoby na šaty z netradičních materiálů, ozdobné díly oděvů a bot z kovové bižuterie v kombinaci se skleněnými kameny a díly, ozdobné odznaky ne z drahých kovů, přezky na obuv, oděvy a opasky.

(730) **ALKAR s.r.o.**, Smetanova 19, Jablonec nad Nisou, Česká republika

---

(210) **O 167661**
(220) 24.05.2001
(320) 24.05.2001
(511) 6, 12, 14, 16, 21, 25, 26
(540)

(510) (6) kování pro nábytek; (12) kryty ventilků aut a motocyklů; (14) kovová bižuterie a bižuterie z drahých kovů, kovová bižuterie a bižuterie z drahých kovů v kombinaci se skleněnými kameny a díly, zejména brože, náušnice, kravatové spony, jehlice, náramky, náhrdelníky, prsteny, přívěsky, bižuterie k ozdobě vlasů, emailová bižuterie, filigránová bižuterie, kloboučnická bižuterie, ozdobné knoflíky, bižuterní šperky náboženského charakteru-devocionálie tj. přívěsky ve tvaru křížků, kropenek, madonek, skleněná bižuterie, skleněná bižuterie v kombinaci s kovovými díly, zejména náhrdelníky, náramky, brože, náušnice, přívěsky, bižuterie z netradičních materiálů v kombinaci se skleněnými kameny a díly, jakož i v kombinaci s kovovými díly, zejména náhrdelníky, náramky, náušnice, prsteny, přívěsky, brože; (16) růžence, fotografie bižuterních výrobků tj. fotografie knoflíků, náhrdelníků, čelenek, prstenů, broží, bižuterie náboženského charakteru, náramků, bižuterie k ozdobě vlasů, fotografie přívěsků, šátkových spon, náušnic, fotografie bižuterie z netradičních materiálů, fotografie bižuterie z netradičních materiálů v kombinaci se skleněnými kameny a díly, jakož i v kombinaci s kovovými díly, zejména fotografie broží, knoflíků, náušnic, náramků, náhrdelníků, prstenů, přezek, přívěsků, čelenek; (21) flakony, korbele se zdobnými víčky, vše nikoli z drahých kovů; (25) opasky z kovu nebo v kombinaci kovu se skleněnými kameny a díly, opasky ze skla s kovovými díly; (26) ozdoby na šaty a dámské kabelky z kovů nebo v kombinaci kovu se skleněnými kameny a díly, korunky, čelenky, ozdobné spony, ozdoby do vlasů ze skla nebo v kombinaci skla s kovovými díly, ozdobné knoflíky, kloboukové ozdoby ze skla nebo v kombinaci skla s kovovými díly, ozdoby na šaty z netradičních materiálů, ozdobné díly oděvů a bot z kovové bižuterie v kombinaci se skleněnými kameny a díly, ozdobné odznaky ne z drahých kovů, přezky na obuv, oděvy a opasky.

(730) **ALKAR s.r.o.**, Smetanova 19, Jablonec nad Nisou, Česká republika

---

(210) **O 167764**
(220) 28.05.2001
(320) 28.05.2001
(511) 32
(540)

(510) (32) pivo.
(730) **Opavská pivovarská společnost ZLATOVAR a.s.**, Nám. Dr. Ed. Beneše 3/408, Ostrava 2, Česká republika

---

(210) **O 167767**
(220) 28.05.2001
(320) 28.05.2001
(511) 32
(540)

(510) (32) pivo.
(730) **Opavská pivovarská společnost ZLATOVAR a.s.**, Nám. Dr. Ed. Beneše 3/408, Ostrava 2, Česká republika

---

(210) **O 168264**
(220) 08.06.2001
(320) 08.06.2001
(511) 9
(540) **ZIPPO**
(510) (9) sluneční brýle, obroučky brýlí, ocelová měřítka.
(730) **Zippo Manufacturing Company**, 33 Barbour Street, Bradford, Spojené státy americké, Pennsylvania
(740) Patentservis Praha a.s., Jivenská 1273/1, Praha 4

---

(210) **O 168691**
(220) 15.06.2001
(320) 15.06.2001
(511) 16, 35, 38, 41
(540) **RADIODOKUMENT**
(510) (16) propagační tiskoviny, zejména katalogy, prospekty, plakáty, fotografie, knihy, časopisy, pohlednice, gratulace, dopisní papíry, obálky, kalendáře, zejména nástěnné a stolní, samolepky, obtisky, pexesa, hrací karty, poznámkové bloky, desky na spisy, pořadače, omalovánky, activity books, balicí papír, papírové hračky, školní sešity,

skicáky, tužky, pastelky, tuhy, gumy, ořezávátka, ořezávátka strojky, penály, papírové tašky, školní tašky, umělohmotné tašky, hlavolamy, obaly všeho druhu papírové, těžítka, tiskoviny, časopisy, periodika, knihy, učební pomůcky, plastické nebo papírové obaly obecně, listy, pytlíky a sáčky pro obalovou techniku, umělecké nebo ozdobné předměty z papíru nebo plastických hmot, obalové materiály z plastických hmot; (35) reklamní, inzertní a propagační činnost prostřednictvím jakéhokoliv média, prostřednictvím telefonní sítě nebo datové sítě nebo informační sítě, činnost reklamní agentury, zprostředkování v obchodních vztazích, zprostředkovatelská činnost v oblasti obchodu a mediálního průmyslu jako je zprostředkování reklamy, inzerce, propagace, informací a zpravodajství; (38) spoje, komunikační služby, provozování rozhlasového vysílání, hudební vysílání a šíření informací prostřednictvím počítačových a telekomunikačních sítí včetně internetu; (41) tvorba rozhlasových programů, rozhlasového zpravodajství, publicistiky, činnost vzdělávací a zábavná, vyučovací, vydavatelská a nakladatelská, pořádání koncertů, agentážní činnost v oblasti umění a kultury, pořádání hudebních soutěží.

(730) **Český rozhlas**, Vinohradská 12, Praha 2, Česká republika

(740) Mgr. Temlová Marie, Advokátní kancelář Winter & spol., Vinohradská 12, Praha 2

---

(210) **O 168751**

(220) 15.06.2001

(320) 15.06.2001

(511) 37

(540) **ServiceMaster Clean**

(510) (37) úklidové služby v interiérech budov, včetně soukromých domů, obchodních budov, zdravotnických zařízení, průmyslových objektů, vzdělávacích institucí a jejich zařízení, včetně koberů, podlah, stěn, nábytku a inventáře, čisticí služby týkající se podlah, koberců, oken, stěn nábytku a jiného inventáře, služby obnovy po živelných pohromách, zejména obnovy interiérů a exteriérů budov poškozených ohněm, záplavami a ostatními živelnými pohromami.

(730) **THE SERVICEMASTER COMPANY**, One ServiceMaster Way, Downers Grove, Spojené státy americké, Illinois

(740) JUDr. Rott Vladimír, Rott, Růžička a Guttmann, patentová, známková a právní kancelář, Nad Štolou 12, Praha 7

---

(210) **O 168821**

(220) 18.06.2001

(320) 18.06.2001

(511) 9

(540) **INTEGROVANÁ JEDNOTKA NAPÁJENÍ - IJN**

(510) (9) elektrické napájecí jednotky.

(730) **Ing. Herman Ivo, CSc.**, Ostopovická 2, Moravany, Česká republika

---

(210) **O 168844**

(220) 18.06.2001

(320) 18.06.2001

(511) 35, 39, 42

(540)

(510) (35) pomoc při řízení obchodní činnosti, obchodní frančízové služby, obchodní poradenské služby, reklama, propagační služby, organizace, provádění a řízení prodejních a propagačních motivačních akcí, distribuce brožur a prospektů, obstarávání obchodních informací, rozšiřování reklamních materiálů, informační a poradenské služby související s uvedenými službami; (39) zasílání baleného nebo nebaleného jídla, dovoz zboží, doprovázení turistů; (42) restaurace, veřejné domy, bary, bistra, kavárny, vinné bary, hotely, pensiony, pronajímání a přechodné ubytování, doprovod, licence k průmyslovým právům, odnášení a dodávání jídel a nápojů, informace a poradenské služby související s uvedenými službami.

(730) **RIGS Services Limited**, 2-4 Makarios Avenue, Nicosia, Kypr

(740) Fischer Michael, FISCHER & PARTNER, Na Hrobci 5, Praha 2

---

(210) **O 168845**

(220) 18.06.2001

(320) 18.06.2001

(511) 35, 39, 42

(540)

(510) (35) pomoc při řízení obchodní činnosti, obchodní frančízové služby, obchodní poradenské služby, reklama, propagační služby, organizace, provádění a řízení prodejních a propagačních motivačních akcí, distribuce brožur a prospektů, obstarávání obchodních informací, rozšiřování reklamních materiálů, informační a poradenské služby související s uvedenými službami; (39) zasílání baleného nebo nebaleného jídla, dovoz zboží, doprovázení turistů; (42) restaurace, veřejné domy, bary, bistra, kavárny, vinné bary, hotely, pensiony, pronajímání a přechodné ubytování, doprovod, licence k průmyslovým právům, odnášení a dodávání jídel a nápojů, informace a poradenské služby související s uvedenými službami.

(730) **RIGS Services Limited**, 2-4 Makarios Avenue, Nicosia, Kypr

(740) Fischer Michael, FISCHER & PARTNER, Na Hrobci 5, Praha 2

---

(210) **O 168846**

(220) 18.06.2001

(320) 18.06.2001

(511) 35, 39, 42

(540)

(510) (35) pomoc při řízení obchodní činnosti, obchodní frančízové služby, obchodní poradenské služby, reklama, propagační služby, organizace, provádění a řízení prodejních a propagačních motivačních akcí, distribuce brožur a prospektů, obstarávání obchodních informací, rozšiřování reklamních materiálů, informační a poradenské služby související s uvedenými službami; (39) zasílání baleného nebo nebaleného jídla, dovoz zboží, doprovázení turistů; (42) restaurace, veřejné domy, bary, bistra, kavárny, vinné bary, hotely, pensiony, pronajímání a přechodné ubytování, doprovod, licence k průmyslovým právům, odnášení a dodávání jídel a nápojů, informace a poradenské služby související s uvedenými službami.

(730) **RIGS Services Limited**, 2-4 Makarios Avenue, Nicosia, Kypr

(740) Fischer Michael, FISCHER & PARTNER, Na Hrobci 5, Praha 2

---

(210) **O 169126**

(220) 25.06.2001

(320) 25.06.2001

(511) 25, 28

(540)

SWISSPORT

(510) (25) oděvy, obuv; (28) potřeby pro sport.

(730) **SWISSPORT, s.r.o.**, Dobrovského 42, Brno, Česká republika

(740) Ing. Kania František, Patentová kancelář Kania, Sedlák, Smola, Mendlovo nám. 1a, Brno

---

(210) **O 169249**

(220) 27.06.2001

(320) 27.06.2001

(511) 9, 13, 28, 41, 42

(540)

(510) (9) dálkové ovládání pro dálkově řízené modely a hračky, části a příslušenství těchto zařízení; (13) střelné zbraně a jejich součásti, příslušenství k těmto zbraním, munice a střelivo; (28) hračky a hry, zmenšené i nezmenšené modely hotové i určené k sestavování- z plastů a jiných materiálů, hračky a hry, makety, modely a repliky zbraní, jejich součásti a munice do těchto maket a replik, modely letadel, lodí, raket, automobilů a železničních modelů určené pro dálkové ovládání, funkční neřízené modely letadel, lodí, raket automobilů a železničních modelů, třaskavé hračky, hudební hračky, ostatní létající, plovoucí a jinak pohybující se hračky a modely - vzducholodě, vznášedla, horkovzdušné a plynové balony, draci, ponorky, roboti; (41) automobilová závodní činnost - automobilové soutěže, závody na okruzích, autokros, závody modelů automobilů, veřejná modelářská vystoupení a předvádění modelů, pyrotechnická vystoupení, pořádání ohňostrojů, závody a soutěže raket a letadel, veřejné předvádění modelů raket a letadel, střelecké soutěže a závody, veřejná vystoupení a předvádění zbraní, modelů a replik zbraní a vojenské techniky, rekonstrukce a veřejné předvádění historických soubojů a bitev; (42) fotografování, autorská práva (správa), tvorba dokumentační a umělecké fotografie.

(730) **POSPA CZ s.r.o.**, Kříženeckého nám. 5/322, Praha 5, Česká republika

---

(210) **O 169281**

(220) 28.06.2001

(320) 28.06.2001

(511) 36

(540)

HVB Bank Czech Republic a.s.

(510) (36) služby finanční, služby peněžní.

(730) **HVB Bank Czech Republic a.s.**, nám. Republiky 3a/2090, Praha 1, Česká republika

(740) JUDr. Klein Bohuslav, advokát, KLEIN ŠUBRT DOŠKOVÁ advokátní kancelář v.o.s., Vinohradská 37, Praha 2

---

(210) **O 169282**

(220) 28.06.2001

(320) 28.06.2001

(511) 36

(540)

(510) (36) služby finanční, služby peněžní.

(590) Barevná

(730) **HVB Bank Czech Republic a.s.**, nám. Republiky 3a/2090, Praha 1, Česká republika

(740) JUDr. Klein Bohuslav, advokát, KLEIN ŠUBRT DOŠKOVÁ advokátní kancelář v.o.s., Vinohradská 37, Praha 2

---

(210) **O 169457**

(220) 04.07.2001

(320) 04.07.2001

(511) 6, 9, 17, 19, 37

(540)

PYRAMIDA

(510) (6) obecné kovy, v surovém a polozpracovaném stavu a jejich slitiny, kotvy, kovadliny, zvony, stavební materiál z válcovaného a litého kovu, kolejnice a jiný kovový materiál určený k železničním účelům, řetězy, kovové kabely a dráty s výjimkou drátů k elektrotechnickým účelům, kovové roury, nedobytné pokladny a schránky, ocelové kuličky, podkovy, hřebíky a šrouby, jiné kovové výrobky, které nejsou obsaženy v jiných třídách, rudy, zejména dveřní a okenní závory, zavírací a zabezpečovací mechanismy, nedobytné pokladny, trezory a schránky, jiné kovové výrobky, ovládací zařízení pro dveře, vrata, okna, zabezpečovací mříže a rolety, bankovní přepážky, vše kovové; (9) přístroje a nástroje k vědeckým a laboratorním účelům, přístroje a nástroje navigační, tj. přístroje a nástroje určené k přenášeni rozkazů, k měření a přístroje všeobecné užívané při řízení lodí a letadel, přístroje a nástroje geodetické a přístroje pro bezdrátovou telegrafii, přístroje fotografické, kinematografické, optické, včetně promítačů obrazů a zvětšovacích přístrojů, přístroje a nástroje k vážení a měření, přístroje a nástroje signalizační včetně signálních píšťal, přístroje a nástroje pro účely

záchranné a učební, automaty uváděné v činnost vhozením mince nebo známky, přístroje pro záznam a reprodukci mluveného slova, zapisovací pokladny, hasicí přístroje, poplašná zařízení, ovládací elektronické, optické a akustické systémy, ovládací zařízení na magnetické, mechanické, čipové a jiné karty, magnetické klíče, kódové zámky, požární a poplachové systémy včetně centrál, jejich součásti a příslušenství; (17) gutaperča, guma, baláta, náhražky těchto hmot, polotovary z plastických hmot - fólie, desky, tyče, těsnící hmoty, ucpávky a izolace tepelné, elektrické nebo zvukové, osinek, slída surová nebo jako polotovar a výrobky z osinku a slídy, hadice ne kovové v rámci této třídy, izolační nátěry; (19) stavební materiál včetně polozpracovaného řeziva: trámy, prkna, dřevěné panely, překližka, skleněné cihly, dlaždice a pod., přírodní a umělý kámen, cement, vápno, malta, sádra, štěrk, kameninové a cementové roury, stavební materiál pro stavbu cest asfalt, smola, živec, přenosné domy, kamenné pomníky, dveře, vrata, okna a světlíky všeho druhu, výlohy, vitríny, mříže a mechanické zábrany stavebního charakteru všeho druhu, vše nekovové; (37) zřizování poplašných a detekčních zařízení všeho druhu v budovách včetně souvisejících stavebních úprav, provádění elektrických instalací ve stavbách, nouzové nehodové otevírání zámků, dveří, trezorů všeho druhu.

(730) **NEXT, spol. s r.o.**, Brandlova 1560, Praha 4, Česká republika

(740) Ing. Chlustina Jiří, UNIPATENT, J.Masaryka 43-47, Praha 2-Vinohrady

---

(210) **O 169520**

(220) 10.07.2001

(320) 10.07.2001

(511) 9, 16, 35, 38, 41, 42

(540) inoa

(510) (9) registrované počítačové programy, zvláště katalogové informace o počítačových programech, které byly zaznamenány na magnetických nosičích dat, CD-ROM discích, disketách, kazetách, discích a ostatních strojně čitelných médiích pro uchovávání počítačových programů, katalogy, knihy, noviny a časopisy, jež byly nahrány na elektronická média, přístroje pro záznam, zpracování a přenos informací, magneticky kódované karty, interaktivní datové systémy s vysílacími a přijímacími počítači propojenými s telekomunikačními sítěmi, databázová zařízení, servery pro uchovávání informací, přístroje pro kontrolu a zjišťování závad, čtecí zařízení pro karty, čtecí - odpovídající jednotky s hlasovým výstupem; (16) tiskoviny, katalogy, zvláště telefonní seznamy, knihy, noviny, časopisy, instruktážní a výukový materiál (kromě přístrojů), písemné doplňkové materiály, včetně manuálů, katalogů a příruček počítačových programů; (35) reklama a marketing, pomoc při řízení podniku, počítačové řízení informací a počítačová správa databází, podávání informací, zpracování, správa, kontrola, ukládání a/nebo vyhledávání informací z databází, pořádání knih, katalogů, novin a časopisů, výroba a vydávání reklamních a katalogových materiálů digitálním způsobem, přijímání informací týkajících se zbožových objednávek prostřednictvím on-line systémů, služby pro pomoc při vedení a využívání databází, počítačové zpracování a kontrola dat, sběr a prezentování obchodních katalogů; (38) datově komunikační služby, zasílání zpráv a informací, sdělování dat prostřednictvím telefonních, poštovních a datových systémů, služby multimediálních zpráv, datové a telekomunikační činnosti a informace týkající se dat a telekomunikací, přenos, záznam a reprodukce hlasu, textu, obrazů a dat, databázové komunikační činnosti s databázovými informacemi přes telefonní kontakty a zařízení pro záznamníkové funkce, elektronické komunikace, komunikace počítačových terminálů, přenos zpráv, obrazů a obsahu katalogů pomocí počítače, přenos dat týkajících se informací o nahraných datech pro zařizování elektronicky přenosných informací do jednotek poskytujících a zobrazujících data, datové on-line služby prostřednictvím elektronických zařízení, vybírání výrobků a služeb prostřednictvím mezinárodních poštovních a datových sítí; (41) pořádání filmů, nahrávek, nahraných kazet, laserových nahrávek a videokazet; (42) odborné poradenské služby pro výrobu, vývoj a údržbu počítačových programů, týkajících se tiskovin, zejména katalogových informací a technické poradenské služby spojené s počítači, výroba a revize náčrtů budoucích systematických prací, zboží a datových dokumentů v počítačové podobě, poskytování uživatelských práv k databázovým informacím dosažitelným pro komerční i nekomerční uživatele, konzultační činnosti v oblastech datové a telefonní komunikace, řízení zboží a informací v počítačové formě, programování počítačů, poskytování přístupu k databázím obsahujícím interaktivní databázové informační služby dosažitelné pro komerční i nekomerční uživatele.

(730) **Oy Telenor Media Ab**, Finlaysoninkatu 5, Tampere, Finsko

(740) JUDr. Rott Vladimír, Rott, Růžička a Guttmann, patentová, známková a právní kancelář, Nad Štolou 12, Praha 7

---

(210) **O 169630**

(220) 16.07.2001

(320) 16.07.2001

(511) 16, 39, 42

(540)

(510) (16) publikace turistických tras, průvodci, mapy a další produkty pro turisty v papírové formě; (39) zprostředkování služeb v oblasti cestovního ruchu, poskytování informací pro turistiku, odborné poradenství pro cestovní ruch; (42) hodnocení kvality turistických služeb, certifikace turistických služeb pro cyklisty, označování provozoven, poskytujících turistické služby.

(730) **NADACE PARTNERSTVÍ**, Panská 7, Brno, Česká republika

---

(210) **O 169848**

(220) 20.07.2001

(320) 20.07.2001

(511) 35, 39, 42

(540) Swissôtel

(510) (35) obchodní řízení hotelů, služby poradenství v oblasti obchodního řízení hotelů podle licencí, maloobchodní a velkoobchodní služby, sestavování adresářů, reklama přímým zasíláním, služby obchodního poradenství a řízení, reklamní služby, služby vystavování zboží, inzertní služby, marketingové a propagační služby, analýza trhu a průzkum trhu, služby zprostředkování vývozu/dovozu, obstarávání a nákup zboží jménem podniku, uspořádání výloh,

poradenské a konzultační služby ve výše uvedených oblastech; (39) doručování zboží (distribuce), dodávky zboží na objednávku (objednávky poštou, telefonem a veškerými jinými způsoby komunikace a telekomunikace); (42) hotelové služby, služby hotelového ubytování, služby vedení domácností jako vaření, rezervace ubytování v hotelu, pronajímání pokojů, poskytování zařízení pro konference (půjčování židlí, stolů, prostírání, nápojového skla), služby banketů, barové, kavárenské a restaurační služby, služby koktejlového baru a kavárny, informační, poradenské a konzultační služby ve výše uvedených oblastech.

(730) **Swissôtel Management AG**, Flughofstrasse 54, Glattbrugg, Švýcarsko

(740) JUDr. Petr Kalenský, Společná advokátní kancelář Všetečka Zelený Švorčík Kalenský a Partneři, Hálkova 2, Praha 2

---

(210) **O 169850**

(220) 20.07.2001

(320) 20.07.2001

(511) 9, 28

(540)

vtech

(510) (9) elektronické a animační přístroje pro užití s monitory; (28) pohyblivé hry, kreslící hračky, mechanické, elektromechanické a elektronické pohyblivé hračky, elektronické výchovné výukové hračky, hudební hračky, elektronické stolní hry, elektronické rukou ovládané hračky a hry, konstrukční hračky, vycpané hračky, hry s jesličkami, koupací hračky, panenky a jejich vybavení, hrací podložky jsou součást her, hračky na použití venku, hračky na použití ve vodě.

(730) **VTECH HOLDINGS LIMITED**, 23/F, Tai Ping Industrial Centre, Block 1, 57 Ting Kok Road, Tai Po, New Territories, Hong Kong

(740) JUDr. Karel Čermák, advokát, Národní třída 32, Praha 1

---

(210) **O 169971**

(220) 25.07.2001

(320) 29.01.2001

(511) 1, 2, 4, 5, 12, 16, 29, 30, 31, 33, 42

(540)

ADM

(510) (1) chemikálie určené pro průmyslové použití zejména ethylalkohol, mleté kukuřičné klasy určené pro další zpracování zejména pro fermentaci a hnojiva, strojené hnojivo s řízeným uvolňováním, cereální pojiva určená pro slévárenství, sójová moučka pro obecné použití v průmyslu; (2) pryskyřičná a olejová pojiva pro barvy, laky, tmely, podkladové nátěry a pro vinylové nátěry; (4) průmyslové oleje pro chemikálie a barvy vyrobené z bavlníkových semen, slunečnicových semen, sójových bobů, lněných semen, obilních klíčků a ryb, nenasycené uhlovodíky a deriváty používané jako přísady do palivových olejů a mazacích směsí, tekuté hořlaviny určené pro umělecké slévárenství; (5) vitamíny pro lidskou spotřebu, dietetické doplňky pro lidskou spotřebu určené pro léčebné a nutriční účely, léčebná krmiva pro zvířata, přísady do léčebných krmiv pro zvířata užívané jako nutriční doplňky; (12) nákladní lodě a čluny, vlečné čluny, říční čluny, dodávkové vozy a železniční vozy; (16) podnikové časopisy; (29) zpracované potraviny, zejména připravené předkrmy a jídla jako jsou texturované rostlinné bílkoviny užívané jako náhražka masa, sýrů, ryb a drůbeže, potravinové oleje vyrobené z bavlníkových semen, jedlá slunečnicová semínka, zpracované sojové boby, jedlé rybí oleje, jedlá lněná semínka, částečně zpracované oleje určené pro jiné výrobce, mastné oleje, olejové přísady z ryb a mořských živočichů, polymerizované oleje, sójové lecitiny a hydrogenované oleje; (30) potravinové suroviny, zejména zpracované obilí a kukuřice, obilné klíčky, obilné a kukuřičné sirupy, mouka, kukuřičný škrob, kukuřičná mouka, krupky, špagety, cukr, nudle a makaronové mouky a otruby, krupice a odpadní produkty, oves a ječmen; (31) přírodní zemědělské výrobky, zejména nezpracované arašídy, nezpracovaný slad, potrava pro psy a kočky, krmivo pro hospodářská zvířata a drůbež, nezpracovaný oves, nezpracovaný ječmen, nezpracovaná kukuřice, nezpracovaná pšenice, nezpracované sójové boby, nezpracovaná lněná semena a nezpracované slunečnicová semena, plodiny obsahující rostlinné bílkoviny; (33) gin a čisté lihoviny z obilí; (42) sponzorovaný výzkum v oblasti chemie se zaměřením na potravinovou technologii, publikační a tiskařské DTP služby pro jiné.

(730) **Archer-Daniels-Midland Company**, 4666 Faries Parkway, Decatur, Spojené státy americké, Illinois

(740) JUDr. Korejzová Zdeňka, KOREJZOVÁ & SPOL. Advokátní a patentová kancelář, Spálená 29, Praha 1

---

(210) **O 170077**

(220) 30.07.2001

(320) 30.07.2001

(511) 11, 20, 27

(540)

(510) (11) cylindry do svítidel, elektrické lampy, kapesní svítilny, elektricky vytápěné koberce, kryty pro svítidla, lampióny, lampová stínidla, lampové a svítidlové držáky, lampy na svícení, lucerny, lucerny na svícení, lustry, osvětlovací přístroje a zařízení, skleněné cylindry, stropní světla, zářivky pro osvětlení, žárovky; (20) nábytek všeho druhu ze dřeva, kovu, rákosu, kůže nebo jiných hmot, stavebnicový nábytek a modulový nábytek, variabilní nábytkové programy pro kanceláře, jednací místnosti, recepce, sekretariáty, nábytek pro kuchyně, ložnice, nábytek školní a zahradní, dětský nábytek, nábytek s využitím skla a zrcadel, atypický nábytek a výrobky ze dřeva, čalouněný nábytek, sedací soupravy, kožené sedací soupravy, křesla a židle, stoly a stolky, rámy, stojany, výrobky ze dřeva, korku, třtiny, vrbového proutí ap. pokud nejsou zahrnuty v jiných třídách, výrobky z náhražek těchto materiálů, bytové a nábytkové doplňky, umělecké a ozdobné předměty, desky zahrnuté v této třídě zejména desky stolní, desky k vystavování zboží, desky pod psací stroje, desky skleněné pro zrcadla; (27) izolační podlahové krytiny, koberce, koberečky, krytiny podlahové, podložky pod koberec, protiskluzné rohože, předložky, rohožky.

(730) **DIVIDEND MANUFACTURING, a.s.**, Vajnorská 134/A, Bratislava, Slovenská republika

(740) Ing. Vandělíková Jana, Bohemia Patent, Petrská 12, Praha 1

---

(210) **O 170128**

(220) 01.08.2001

(320) 01.08.2001

(511) 7

(540) **TRIMMER**

(510) (7) stroje na sečení strunové.

(730) **BG Technik cs, a.s.**, Bubenské nábřeží 306, Praha 7, Česká republika

(740) EGON KÜHNEL patentový zástupce, Oblá 56, Brno

---

(210) **O 170137**

(220) 01.08.2001

(320) 01.08.2001

(511) 7, 8

(540) **KAMA**

(510) (7) trávníkové žací stroje a žací adaptéry, stroje na sečení lištové, prstové, bezprstové, rotační diskové, rotační bubnové, strunové, stroje (nosiče) k nesení nářadí pro úpravu a ošetřování zeleně a půdy, pluhy, vyorávací radlice, kultivátory, brány, hrobkovače, secí stroje, sazeče brambor, obraceče a shrnovače, mulčovače, zahradní vysavače, sběrače listí, sběrače posečené trávy, zametací kartáče, rozmetadla hnojiv, sypače, drtiče zrnin, drtiče zahradního odpadu, postřikovače pro ochranu rostlin, zahradní čerpadla, zavlažovací zařízení pro trávníky a zahrady, shrnovací radlice, sněhové frézy, přenosné elektrické motoagregáty, náhradní díly a komponenty pro uvedené výrobky; (8) ruční nářadí pro zahradnictví, sadařství a pro ošetřování zeleně, náhradní díly k tomuto ručnímu nářadí.

(730) **BG Technik cs, a.s.**, Bubenské nábřeží 306, Praha 7, Česká republika

(740) EGON KÜHNEL patentový zástupce, Oblá 56, Brno

---

(210) **O 170141**

(220) 01.08.2001

(320) 01.08.2001

(511) 12

(540) **T20**

(510) (12) převodovky jednoosých malotraktorů a hnacích motorových jednotek pro malou zemědělskou a zahradní mechanizaci.

(730) **BG Technik cs, a.s.**, Bubenské nábřeží 306, Praha 7, Česká republika

(740) EGON KÜHNEL patentový zástupce, Oblá 56, Brno

---

(210) **O 170251**

(220) 02.08.2001

(320) 02.08.2001

(511) 9, 35, 37, 38, 42

(540) NET servis

(510) (9) výpočetní technika; (35) reklamní činnost, pomoc při řízení obchodní činnosti, automatizované zpracování dat; (37) servis výpočetní techniky; (38) poskytování telekomunikačních služeb, poskytování datových služeb, zabezpečování provozu datových sítí; (42) poradenství v oblasti výpočetní techniky, vývoj software, konzultační činnost v oblasti výpočetní techniky, web design, kreativní činnost (návrhy grafických prvků), grafické práce, výstavba datových sítí.

(730) **NETservis s.r.o.**, Thákurova 3, Praha 6, Česká republika

---

(210) **O 170397**

(220) 08.08.2001

(320) 08.08.2001

(511) 4, 35, 36, 37, 39

(540) ExxonMobil Aviation

(510) (4) letecké paliva, maziva, oleje a hydraulické kapaliny; (35) propagace, podnikové vedení, správa podniků, kancelářské funkce, včetně obchodních funkcí týkajících se odvětví leteckých paliv, služby managementu, marketingové služby a propagační služby, poradenské a konzultační služby týkající se veškerých výše uvedených služeb; (36) pojištění, finanční záležitosti, peněžní záležitosti, realitní záležitosti, včetně fakturačních služeb a služeb inkasování; (37) opravy, údržba a čištění letadel, služby podpůrných stanic letadel; (39) přeprava letadel, pronájem letadel a vozidel, služby parkování letadel, manipulace se zavazadly na letišti, letištní pozemní podpora, služby plánování letů.

(590) Barevná

(730) **Exxon Mobil Corporation**, 5959 Las Colinas Boulevard, Irving, Spojené státy americké, Texas

(740) JUDr. Petr Kalenský, Společná advokátní kancelář Všetečka Zelený Švorčík Kalenský a Partneři, Hálkova 2, Praha 2

---

(210) **O 170486**

(220) 13.08.2001

(320) 13.08.2001

(511) 8, 9, 11, 14, 16, 20, 21, 28

(540) selection

(510) (8) brousky, brusy, holicí čepelky, česáčky na ovoce, depilační přístroje, diamanty pro sklenáře, dláta, frézy (nástroje), hevery ruční, závitové hlavy, hmoždíře, hoblíky, holicí soupravy, holicí strojky, hrábě, vytahováky hřebíků, zařízení pro hubení rostlinných škůdců, hustilky pneumatik, pilníky, kapesní nože, kladiva, kleště, klíče maticové, vrtáky, otvírače konzerv, kosy, kráječe, krumpáče, lopaty, louskáčky na ořechy, pily, lžíce, špachtle, motyčky, naběračky, nástroje a ruční nářadí, nebozezy, necesery na holicí potřeby, nože, příbory, nůžky, zahradnické nůžky, obloukové pily, ocílky, palice, pinzety, ruční pistole na vytlačování tmelu, pohrabáče, pořízy, průbojníky, rašple, rýče, řezné nástroje, sekery, srpy, ruční mlýnky, svěráky, škrabky, šroubováky, vidle, vrtáky, ruční vrtačky, výhrubníky, výstužníky, zahradnické nářadí, závitníky, zednické lžíce; (9) nabíječky akumulátorů, akumulátory, akustická a světelná poplachová zařízení, ampérmetry, reproduktory, antény, automobilové výstražné trojúhelníky, autorádia, barometry, baterie, brýle, pouzdra na brýle, buzoly, bzučáky, čočky, dalekohledy, požární hlásiče, diapozitivy, promítací přístroje, diktafony, magnetické disky, kompaktní disky, disky nahrané, disky optické, dozimetry, elektrické dráty, dýchací přístroje pro plavání pod vodou, el. dveřní zvonky, el. kabely, el. spojky, svorky a konektory, el. svařovací přístroje, el. zařízení pro vábení a ničení hmyzu, el. vyhřívané vlasové natáčky, elektrody

svářecí, elektromotory, expozimetry, faxy, filmové kamery, filmy, fotografické filtry, fotoaparáty, gramofonové desky, gramofony, hasicí přístroje, hvězdářské dalekohledy, jističe, pojistky, kalkulačky, kapesní svítilny, kondenzátory, kopírovací stroje (fotografické, elektrostatické, termické), kosmetické stroje elektrické, kruhy plovací, kukátka, laptopy, leštičky na fotografie, vodováhy, lihoměry, magnetické nosiče dat, magnetofony, ochranné masky, matematické přístroje, megafony, měřicí přístroje, měřidla, mikrofony, mikroskopy, neprůstřelné vesty, nosiče dat, ochranné obleky a obuv, ochranné přilby, ochranné rukavice, ochranné štíty na obličej, olovnice, programy pro počítače, optické výrobky, plátna promítací, plotry, plovací pásy a vesty, počítače, počítačové periferie, vypínače, audio a video přijímače, přístroje pro nahrávání a reprodukci zvuku či obrazu, telefony, radary, rádia, spínače, stativy, teploměry, váhy, videotelefony, zářivky, zástrčky, zásuvky a ostatní el. spojky, závaží, záznamník telefonní, zrcadla (optika), zvětšovací přístroje, žárovky promítací a pro fotoblesk; (11) akvarijní přístroje na vytápění a čištění, baterie vodovodní, baterky, bidety, bojlery, topné články, dřezy, el. kávovary, el. lampy, el. vyhřívané podušky a přikrývky, filtry na pitnou vodu, fontány, fritézy, grily, chladicí stroje, přístroje a zařízení, chladničky, jogurtovače, sprchovací kabiny, kamna, pece, sporáky, klimatizační zařízení, kohoutky, el. konvice, kotle, vany, koupelnové armatury, obklady, krby, kuchyňská odsávací zařízení, lampy, lustry, ledničky, el. vyhřívané nánožníky, zařízení pro ohřev teplé vody, ohřívače, toustovače, osvětlovací přístroje a zařízení, pečící trouby, pisoáry, plechy pečící, řetězy barevných žárovek, sanitární přístroje a zařízení, saunová zařízení, sedátka, splachovače, sprchové kouty, sprchy, stínidla, stropní světla a lustry, pračky, sušičky prádla, šamot, toalety, umyvadla, vánoční světla, ventilátory, vodovodní zařízení, výbojky, zapalovače, žárovky; (14) brože, budíky, dublé, hodinky, klenoty, medailóny, nádobí z drahých kovů, náhrdelníky, náramky, náušnice, šperky, šperkovnice, štras, stříbrnické a zlatnické zboží; (16) archy papíru, alba, atlasy, balicí papír, barvicí pásky do psacích strojů, barvy vodové, blahopřání, bloky, brožury, celofán, periodika, tuš, číslovačky, děrovačky, desky, pleny papírové, dopisní papír, etikety, filtrační papír, fotografie, glóbusy, reprodukce, grafiky, gumy na mazání, hmota modelovací, houbičky, hrací karty, inkousty, kalendáře, kancelářské potřeby, kancelářské sponky, kapesníky papírové, kartóny, knihy, konfety, krajóny, křivítka, lepicí pásky, lepidla, lístky, malířské potřeby, mapy, napínačky, noviny, nože na papír, nožíky k vyškrabávání písma pro kancelářské účely, obálky, obaly, obtisky, ořezávátka, papír, papír toaletní, papírenské výrobky, ubrousky, ubrusy, pastelky, pečetící vosk, plakáty, plány, pohlednice, poštovní známky, potřeby na psaní, praporky, pravítka, prostírání stolní z papíru, psací stroje, pytlíky, razítka, ručníky papírové, rýsovací potřeby, sešity, sešívačky, skicáky, školní potřeby, štětce, těžítka, tiskopisy, tužky, učební pomůcky, folie na balení z plastických hmot, malířské válečky, zápisníky, zpěvníky; (20) bambus, boudy pro domácí zvířata, nábytek bytový a kancelářský, gauče, hmoždinky (nekovové), kádě, kolébky, koše, křesla, lavičky, lehátka skládací, lenošky, matrace, obrazové lišty a rámy, ošatky, pohovky, police, polštáře, ponky, postele, prádelníky, prkénka na maso, proutěné zboží, ratan, rukojeti na nářadí (nekovové), sláma pletená (s výjimkou rohoží), slamníky, stoličky a stoly, truhlářské umělecké výrobky, tyče záclonové, tyčky k rostlinám, žebříky, židle; (21) bandasky, cedníky, cestovní lahve, cukřenky, čajníky, čajové soupravy, ruční čisticí nástroje, dávkovače mýdla, dávkovače papírových ručníků, dávkovače toaletního papíru, demižony, klece pro domácí zvířata, drátěnky, džbánky, figurky z porcelánu, terakoty nebo skla, kuchyňské formy a formičky, formy na koláče, grily, hadry na čištění, hluboké mísy, houby mycí, hrnce, hrnčířské zboží, hřebeny, chladicí nádoby, prkénka a schránky na chléb, kartáče, kartáčky zubní, kastroly, kávové soupravy, kbelíky, kořenáče, koše na odpadky, kotlíky, kuchyňské nádobí, lisy na ovoce pro domácnost, s výjimkou elektrických, majolika, mísy, mixery ruční, mlýnky ruční, mopy, naběračky, nádoby kuchyňské, nádoby na smetí, nálevky, niť zubní, nočníky, obaly na mýdlo, otevíráky lahví, pánve, párátka, pasti na hmyz a hlodavce, pepřenky, plácačky na mouchy, plácačky na koberce, podnosy, porcelán, potřeby kuchyňské, potřeby toaletní, prádelní kolíky, prádelní sušáky, prkna žehlicí, krabice na jídlo, pudřenky, rozstřikovače na zalévání květin, rožně, rukavice pro domácnost, sběračky, servisy, sklo tabulové, slánky, smetáky, stojánky na párátka, struhadla, svícny, šálky, škopky, šlehače ruční, šrotovníky, štoudve, tácy papírové, talíře papírové, talíře, termosky, tlakové hrnce, utěrky, válečky na těsto, vaničky na praní, vědra, vykrajovátka na pečivo, výrobky z křišťálového skla, vývrtky, žejdlíky; (28) autíčka, automobilové modely, bazény (potřeby pro hru), biliardy, boby, boty na bruslení s bruslemi, bowling, boxerské rukavice, brusle, činky, stolní hry, sportovní nářadí, divadelní masky, draci, golfové vybavení, gymnastické zařízení, rybářské vybavení, hokejky, sportovní zboží, horolezecká výstroj, houpačky, kuželky, šachy, kuličky, hračky, hry, chrastítka, jízdní kola, kapsle, rogala, kolečkové brusle, koloběžky, loutky, náčiní pro lukostřelbu, lyže, lyže surfovací a vodní, maňásky, míče, náčiní rybářské, návnady, ozdoby na vánoční stromky, pálky, panenky, ploutve, puky, sportovní rukavice, sítě, skeatbordy, společenské hry, stojánky na vánoční stromky, stromky vánoční umělé, šachovnice, šipky, terče, vázání na lyže.

(730) **AHOLD Czech Republic, a.s.**, Slavíčkova 1a, Brno, Česká republika

(740) Ing. Jiří Poláček, Tichý & Poláček patentoprávní a známková kancelář, Dominikánská 6, Plzeň

---

(210) **O 170600**

(220) 16.08.2001

(320) 16.08.2001

(511) 32, 35

(540) **METROPOL**

(510) (32) nealkoholické nápoje, zejména nealkoholické mošty, ovocné a zeleninové šťávy, nektary a výtažky, nealkoholické aperitivy a koktejly, přírodní a šumivé minerální, stolní a pramenité vody, včetně vod ochucených, instantní a koncentrované nealkoholické nápoje, včetně nápojů energetických, dietické nápoje neléčebné, včetně nápojů vitaminizovaných a ionizovaných, přípravky na výrobu alkoholických a nealkoholických nápojů, např. prášky, granule, pastilky, koncentráty a sirupy, extrakty, výluhy a jiné přípravky k přípravě nealkoholických nápojů, vč. jejich příchutí; (35) zprostředkování prodeje a nákupu výrobků a služeb v oboru alkoholických a nealkoholických nápojů, inzertní a propagační činnost, včetně vydávání reklamních a náborových textů, organizování a pořádání propagačních a/nebo komerčních akcí a výstav, včetně přehlídek výrobků a služeb, obchodní marketing, direkt management, pomoc při řízení obchodní činnosti, obchodní zastupování tuzemských a zahraničních firem, dovozní a vývozní obchodní agentura, správa obchodních zájmů třetích osob, obchodní informační, konzultační a poradenské služby v daných komoditách.

(730) **Jarošek Vladislav**, Mutěnice 216, Česká republika
(740) Mgr. Machatová Marcela, patentový zástupce, DMH-patentová a známková kancelář, Pospíšilova 2, Praha 3

---

(210) **O 170636**
(220) 17.08.2001
(320) 17.08.2001
(511) 32, 33, 34
(540) **IGUANA**
(510) (32) nealkoholické nápoje přírodní, minerální, šumivé, perlivé, ovocné, zeleninové, bylinné, příkladně vody, mošty, sirupy, šťávy, džusy, výluhy, esence, koncentráty a extrakty k přípravě nealkoholických nápojů a ochucených vod, instantní nápoje, také ve formě prášku nebo krystalů, piva, míchané nealkoholické nápoje, energetické nápoje, míchané energetické nápoje, long drinks na bázi ovocných a zeleninových šťáv, kokteily nealkoholické; (33) alkoholické nápoje všeho druhu, příkladně vinné, ovocné, rostlinné, bylinné, zeleninové, obilné destiláty a lihoviny, vína révová, přírodní, šumivá, perlivá, likéry, tequily, alkoholické přípravky pro výrobu nápojů, koncentráty a extrakty k přípravě alkoholických nápojů, koktaily a aperitivy na bázi destilátů nebo vín, nápoje obsahující vína, long drinks, míchané alkoholické nápoje, míchané alkoholické nápoje s nealkoholickými nápoji, míchané nápoje s malým obsahem alkoholu, mléčné alkoholické nápoje; (34) tabák všeho druhu, cigarety, doutníky, dýmky, lulky, špičky, byliny na kouření, cigaretový papír, papír do dýmek, cigaretové filtry, cigaretová a doutníková pouzdra, dózy na tabák, stojany na dýmky, tabatěrky, krabičky na zápalky, držáky na zápalky, čističe dýmek, strojky na plnění cigaret, zapalovače, plyn do zapalovačů, zápalky, popelníky, ostatní tabákové výrobky a kuřácké potřeby.
(730) **CONFETTI DRINKS CZ s. r. o.**, Ruprechtická 1180/10, Liberec 1, Česká republika
(740) Strnad Václav Ing., Rychtářská 375/31, Liberec 14

---

(210) **O 170686**
(220) 20.08.2001
(320) 20.08.2001
(511) 16, 25, 26, 34
(540)

(510) (16) kancelářské potřeby (s výjimkou nábytku), bloky, notesy, diáře, kalendáře, plakáty, fotografie, pohlednice, letáky, sáčky papírové a z umělých hmot, reklamní tiskoviny, propagační materiály, propisovací tužky, kuličková pera, etikety, samolepky; (25) čepice, čepice s kšiltem, šály, šátky, kravaty, trička, mikiny, svetry; (26) odznaky (ne z drahých kovů), stuhy, knoflíky; (34) potřeby pro kuřáky, zapalovače, zápalky, popelníky.
(730) **BOSTIM, s.r.o.**, Kettnerova 2048/28, Praha 5 - Stodůlky, Česká republika
(740) Ing. Chlustina Jiří, UNIPATENT, J.Masaryka 43-47, Praha 2-Vinohrady

---

(210) **O 170687**
(220) 20.08.2001
(320) 20.08.2001
(511) 16, 25, 26, 34
(540)

(510) (16) kancelářské potřeby (s výjimkou nábytku), bloky, notesy, diáře, kalendáře, plakáty, fotografie, pohlednice, letáky, sáčky papírové a z umělých hmot, reklamní tiskoviny, propagační materiály, propisovací tužky, kuličková pera, etikety, samolepky; (25) čepice, čepice s kšiltem, šály, šátky, kravaty, trička, mikiny, svetry; (26) odznaky (ne z drahých kovů), stuhy, knoflíky; (34) potřeby pro kuřáky, zapalovače, zápalky, popelníky.
(730) **BOSTIM, s.r.o.**, Kettnerova 2048/28, Praha 5 - Stodůlky, Česká republika
(740) Ing. Chlustina Jiří, UNIPATENT, J.Masaryka 43-47, Praha 2-Vinohrady

---

(210) **O 170688**
(220) 20.08.2001
(320) 20.08.2001
(511) 16, 25, 26, 34
(540) 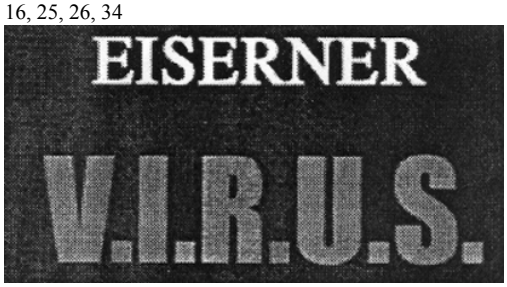

(510) (16) kancelářské potřeby (s výjimkou nábytku), bloky, notesy, diáře, kalendáře, plakáty, fotografie, pohlednice, letáky, sáčky papírové a z umělých hmot, reklamní tiskoviny, propagační materiály, propisovací tužky, kuličková pera, etikety, samolepky; (25) čepice, čepice s kšiltem, šály, šátky, kravaty, trička, mikiny, svetry; (26) odznaky (ne z drahých kovů), stuhy, knoflíky; (34) potřeby pro kuřáky, zapalovače, zápalky, popelníky.
(730) **BOSTIM, s.r.o.**, Kettnerova 2048/28, Praha 5 - Stodůlky, Česká republika
(740) Ing. Chlustina Jiří, UNIPATENT, J.Masaryka 43-47, Praha 2-Vinohrady

---

(210) **O 171065**
(220) 04.09.2001
(320) 04.09.2001
(511) 9, 35, 37, 38, 41, 42
(540)

(510) (9) počítačový hardware; (35) počítačové databáze - systemizace informací do počítačových databází; (37) montáž, údržba a opravy počítačového vybavení; (38) počítačová komunikace, komunikace pomocí počítačových terminálů; (41) pořádání a řízení pracovních setkání (školení); (42) počítačové programování, aktualizace počítačových programů, počítačové systémové analýzy, poradenství v oblasti počítačového hardware, tvorba software.
(590) Barevná

(730) **Notes CS a.s.**, Žirovnická 2389, Praha 10, Česká republika
(740) JUDr. Marek Pavlovský Ph.D., advokát, Plzeňská 4, Praha 5

---

(210) **O 171226**
(220) 07.09.2001
(320) 07.09.2001
(511) 1, 6, 7, 9, 17, 19, 35, 37, 38, 39, 40, 42
(540)

(510) (1) elektřina; (6) armatury a svorky pro vedení nn a vn, stožáry ocelové, spojovací materiál, ocelové součásti nn a vn; (7) energetická zařízení; (9) kabely a vodiče nn a vn, kabelové soubory nn a vn, spínací, jistící a ochranná zařízení, transformátory napětí a proudu, elektrická vedení, elektrické přístroje spadající do této tř., technické prostředky měření (měřidla), řídící zařízení pro provoz energetických děl, rozvaděče nízkého napětí, rozvaděče nn, trafostanice, rozpojovací a domovní jistící skříně, elektroměry; (17) elektrotechnická keramika; (19) stožáry betonové a dřevěné; (35) pronájem kancelářského zařízení, zpracování dat; (37) provádění staveb, jejich změn a odstraňování, výstavba, montáž, opravy a údržba energetických zařízení, výstavba a provoz energetických děl, montáž, údržba a servis telekomunikačních zařízení, instalace a opravy elektrických strojů a přístrojů, opravy a montáž měřidel, opravy silničních vozidel, provozování mycí linky, zámečnictví; (38) poskytování telekomunikačních služeb, pronájem optických vláken pro telekomunikaci; (39) distribuce elektřiny, silniční motorová doprava osobní, silniční motorová doprava nákladní, pronájem automobilů, provozování vodovodů a kanalizací, provozování lyžařských vleků; (40) výroba elektřiny, kovoobráběčství; (42) pronájem transformátorů, projektová činnost ve výstavbě, ubytovací služby, správa sítě, nestátní zdravotnické zařízení, projektování elektrických zařízení, tvorba software, pronájem počítačů, zkoušení kvality výrobků a ověřování jejich kvality - el. rozvodná zařízení a ochrana a pracovní pomůcky pro tato zařízení, zkoušení kvality technických prostředků měření, ověřování kvality transformátorových olejů, úřední měření, hostinská činnost, měření emisí.
(590) Barevná
(730) **JIHOMORAVSKÁ ENERGETIKA , a.s.**, Lidická 36, Brno, Česká republika

---

(210) **O 171227**
(220) 07.09.2001
(320) 07.09.2001
(511) 1, 6, 7, 9, 17, 19, 35, 37, 38, 39, 40, 42
(540)

(510) (1) elektřina; (6) armatury a svorky pro vedení nn a vn, stožáry ocelové, spojovací materiál, ocelové součásti nn a vn; (7) energetická zařízení; (9) kabely a vodiče nn a vn, kabelové soubory nn a vn, spínací, jistící a ochranná zařízení, transformátory napětí a proudu, elektrická vedení, elektrické přístroje spadající do této tř., technické prostředky měření (měřidla), řídící zařízení pro provoz energetických děl, rozvaděče nízkého napětí, trafostanice, rozpojovací a domovní jistící skříně, elektroměry; (17) elektrotechnická keramika, (19) stožáry betonové a dřevěné; (35) pronájem kancelářského zařízení, zpracování dat; (37) provádění staveb, jejich změn a odstraňování, výstavba, montáž, opravy a údržba energetických zařízení, výstavba a provoz energetických děl, montáž, údržba a servis telekomunikačních zařízení, instalace a opravy elektrických strojů a přístrojů, opravy a montáž měřidel, opravy silničních vozidel, provozování mycí linky, zámečnictví; (38) poskytování telekomunikačních služeb, pronájem optických vláken pro telekomunikaci; (39) distribuce elektřiny, silniční motorová doprava osobní, silniční motorová doprava nákladní, pronájem automobilů, provozování vodovodů a kanalizací, provozování lyžařských vleků; (40) výroba elektřiny, kovoobráběčství; (42) pronájem transformátorů, projektová činnost ve výstavbě, ubytovací služby, správa sítě, nestátní zdravotnické zařízení, projektování elektrických zařízení, tvorba software, pronájem počítačů, zkoušení kvality výrobků a ověřování jejich kvality - el. rozvodná zařízení a ochrana a pracovní pomůcky pro tato zařízení, zkoušení kvality technických prostředků měření, ověřování kvality transformátorových olejů, úřední měření, hostinská činnost, měření emisí.
(590) Barevná
(730) **JIHOMORAVSKÁ ENERGETIKA, a.s.**, Lidická 36, Brno, Česká republika

---

(210) **O 171274**
(220) 10.09.2001
(320) 10.09.2001
(511) 7, 24, 25, 37
(540) **ROTONA**
(510) (7) rotorové dopřádací stroje a náhradní díly k nim; (24) tkaniny, pleteniny a ostatní textilní výrobky; (25) oděvy, prádlo, pletené zboží, ponožky, punčochy; (37) servisní činnost pro rotorové dopřádací stroje.
(730) **RIETER CZ a.s.**, Čs. armády č.p.1181, Ústí nad Orlicí, Česká republika
(740) Ing. Musil Dobroslav, patentová kancelář, Cejl 38, Brno

---

(210) **O 171283**
(220) 10.09.2001
(320) 10.09.2001
(511) 5, 29, 30, 32, 40
(540)

(510) (5) nápoje a přípravky dietetické s léčebnými účinky; (29) mléko a nápoje mléčné nebo odvozené z mléka, mléčné výrobky, výrobky a látky odvozené z mléka, zvláště jogurty, kefíry, pomazánky, příkrmy a dezerty, poživatinky, potraviny konzervované, sušené a vařené; (30) nápoje připravované na základě kávy, kakaa nebo čokolády, kávovinové, kakaové a čokoládové příchuti, obilniny připravené pro osobní konzumaci; (32) nealkoholické nápoje, nápoje ze syrovátky, přípravky k přípravě nápojů, vody minerální a šumivé; (40) zpracování vedlejších produktů při výrobě mléka a poživatin.

(730) **Lounská mlékárna, s.r.o.**, Husova 1809, Louny, Česká republika
(740) Fischer Michael, FISCHER & PARTNER, Na Hrobci 5, Praha 2

---

(210) **O 171398**
(220) 11.09.2001
(320) 11.09.2001
(511) 5, 30
(540)

(510) (5) farmaceutické přípravky, dietetika pro lékařské účely; (30) potraviny doplňky, dietetika a přísady do potravin, které nejsou určené pro lékařské účely.
(590) Barevná
(730) **Boehringer Ingelheim International GmbH**, Binger Strasse 173, Ingelheim am Rhein, Německo
(740) JUDr. Korejzová Zdeňka, KOREJZOVÁ & SPOL. Advokátní a patentová kancelář, Spálená 29, Praha 1

---

(210) **O 171404**
(220) 11.09.2001
(320) 11.09.2001
(511) 35, 36
(540)

(510) (35) zajišťování demografických informací; (36) finanční služby, zejména zajišťování úvěrových informací.
(730) **TransUnion L.L.C.**, 555 West Adams Street, Chicago, Spojené státy americké, Illinois
(740) JUDr. Karel Čermák, advokát, Národní třída 32, Praha 1

---

(210) **O 171513**
(220) 13.09.2001
(320) 13.09.2001
(511) 33, 41
(540)

(510) (33) vína pocházející z moravského regionu a mikulovské oblasti; (41) presentace a ochutnávky vín.
(590) Barevná
(730) **Víno Mikulov a.s.**, Průmyslová oblast 1220, Mikulov, Česká republika
(740) Langrová Irena, Skrétova 48, Plzeň

---

(210) **O 171514**
(220) 13.09.2001
(320) 13.09.2001
(511) 33, 41
(540)

(510) (33) vína pocházející z moravského regionu a mikulovské oblasti; (41) presentace a ochutnávky vín.
(590) Barevná
(730) **Víno Mikulov a.s.**, Průmyslová oblast 1220, Mikulov, Česká republika
(740) Langrová Irena, Skrétova 48, Plzeň

---

(210) **O 171528**
(220) 13.09.2001
(320) 13.09.2001
(511) 3, 5, 29, 30, 32
(540) **AMINOMIX**

(510) (3) kosmetické bioinformační přípravky se širokospektrálním regeneračním účinkem sloužící k regeneraci a detoxikaci organismu, přípravky pro zpevňování a regeneraci nehtů i nehtového lůžka, krémy proti vráskám a zmírňující jejich tvorbu, parfumerie a parfémované regenerační krémy, masážní přípravky, specielní kosmetické přípravky s antioxidačními účinky, kosmetické přípravky s bioaktivním komplexem podporující vyhlazení jizev, vazelíny, nemedicinální krémy a roztoky pro sportovce, pro fitness centra i pro zeštíhlovací účely, krášlící kosmetické přípravky s imunostimulačními a omlazovacími účinky, ostatní nemedicinální toaletní a kosmetické přípravky spadající do tř.3; (5) bioinformační přípravky se širokospektrálním regeneračním účinkem sloužící k péči o tělo o pleť, obličej ve formě krémů, balzámů, olejů, gelů, pomád, roztoků všech druhů, emulzí i masek, výrobky vřídelní, lázeňsko-minerální, bahenní, z rašeliny, z léčivých rostlin, stromů a semen ve formě mastí, krémů, masážních gelů, roztoků a emulzí sloužící proti stárnutí pleti a/nebo k regeneraci a rekondici těla, rostlinné koupelové směsi, desinfekční, antiperspirační a antiseptické přípravky pro hygienické účely, medicinální bylinné sirupy, bylinné roztoky a bylinné čaje, posilující poživatiny s biologickými katalyzátory, diabetické a dietetické potravní doplňky k posílení imunity organismu a při rekonvalescenci - všechny výše uvedené výrobky s léčebnými účinky s výjimkou farmaceutických přípravků; (29) výživné přípravky na bázi rostlinných extraktů s obsahem aminokyselin, éterických olejů a/nebo biochemických katalyzátorů pro humánní použití, protein jako přísada do pokrmů, proteinové výrobky a přípravky pro výživu na bázi výtažků z živočichů, přípravky na bázi zahradních jedlých vláknin a jejich směsí pro konzumaci, želatina fortifikovaná přírodními pryskyřicemi, bylinnými extrakty a kalciem, želatinové výrobky, bílkovinné výrobky a ostatní energetické potraviny i přípravky pro zvláštní výživu ve všech formách spadající do tř. 29; (30) potravní polykompozitní bylinné extrakty obsahující aminokyseliny a/nebo sulfáty s kalciem a/nebo fortifikované vitaminy, bioinformační potravní přípravky k překonání zvýšené fyzické zátěže lidského organismu, regenerační potravní přípravky na bázi rostlinných pryskyřic a silic k doplnění kalcia lidskému organismu, výživné potravní doplňky,

posilující poživatiny bohaté na bílkoviny a aminokyseliny, specifické polykompozitní bioinformační přípravky se širokospektrálními regeneračními a výživnými účinky, rostlinné přípravky s antioxidačními účinky, nemedicinální potravinové doplňky rostlinného původu pro konzumaci ve formě sirupů, tobolek, prášků, práškových směsí, past, tabletek, kapslí, dražé, bonbónů, pastilek, cukrovinek, žvýkaček nebo jiných forem; (32) širokospektrální regenerační a výživové sirupy s obsahem sloučenin kalcia, nápoje, iontové, energetické a posilňující koncentráty k výrobě nealkoholických nápojů fortifikované stopovými prvky, s přídavkem vitaminů a s přírodními nebo minerálními extrakty, výtažky k výrobě lihuprostých nealkoholických nápojů, nenávykové sirupy k výživě a k regeneraci organismu a/nebo ke zvýšení výkonnosti.

(730) **ENERGY GROUP, a.s.**, Jeseniova 1151/55, Praha 3, Česká republika

(740) Fišerová Blanka, MIRA, V Kapslovně 11, Praha 3

---

(210) **O 171543**

(220) 14.09.2001

(320) 14.09.2001

(511) 21, 30, 35

(540)

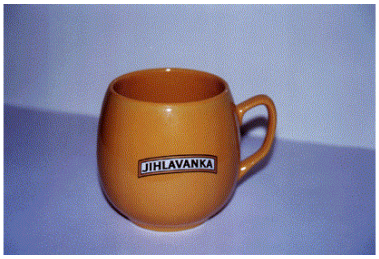

(554) Prostorová

(510) (21) reklamní předmět z keramiky; (30) káva, čaj, výrobky z kávy a čaje; (35) propagace.

(590) Barevná

(730) **Tchibo Praha, spol. s r.o.**, Pánovská 75, Jihlava, Česká republika

(740) JUDr. Winter Filip, advokátní kancelář Winter & spol., Palác Český Rozhlas, Vinohradská 12, Praha 2

---

(210) **O 171677**

(220) 19.09.2001

(320) 19.09.2001

(511) 9, 35, 41

(540) **Musica grata**

(510) (9) zvukové nosiče; (35) agentážní činnost - agentury umělecké; (41) koncertní a umělecká činnost, nahrávání zvukových a obrazových záznamů, vydávání zvukových nosičů.

(730) **Arner Milan**, nám. J. Machka 6, Praha 5, Česká republika

---

(210) **O 171878**

(220) 26.09.2001

(320) 26.09.2001

(511) 1, 11, 35, 37, 40, 41, 42

(540)

(510) (1) chemikálie pro úpravu vody; (11) zařízení pro zjištění zdravotní nezávadnosti pitné a užitkové vody, dávkovače dezinfekčních činidel pracujících bez elektrické energie; (35) zprostředkovatelská činnost v oblasti obchodu; (37) ochrana potrubí teplé a studené vody před korozí, čištění studen, vodojemů a bazénů, regenerace hydrogeologického podloží studen, instalace zařízení pro čištění a úpravu vody; (40) úprava pitné, užitkové a kotelní vody; (41) organizace a pořádání školení, konferencí a seminářů z oborů vodního hospodářství; (42) technické testování a analýzy vod, inženýrsko-poradenská, výzkumná činnost v oboru technologie vody.

(730) **Inform consult aqua, s. r. o.**, Květenská 415, Příbram II, Česká republika

(740) Ing. Karas Miroslav, Strakonická 352, Příbram V

---

(210) **O 172035**

(220) 30.11.2001

(320) 30.11.2001

(511) 35, 41

(540)

(510) (35) reklamní činnost, výstavy a veletrhy k reklamním a obchodním účelům; (41) konference, výstavy a veletrhy ke kulturním a vzdělávacím účelům.

(730) **PETROVMEDIA, s. r. o.**, Josefa Suka 31, Třebíč, Česká republika

---

(210) **O 172118**

(220) 04.10.2001

(320) 04.10.2001

(511) 29, 30

(540) **Bezva pauza**

(510) (29) instantní polévky, dehydrované polévky; (30) pizza, instantní jídla na bázi těstovin, zmrazená hotová jídla na bázi těstovin.

(730) **UNILEVER N. V.**, Weena 455, Rotterdam, Holandsko

(740) Mgr. Petra S. de Brantes, KOREJZOVÁ & SPOL. Advokátní a patentová kancelář, Spálená 29, Praha 1

---

(210) **O 172235**

(220) 09.10.2001

(320) 09.10.2001

(511) 42

(540) **HAPPY DAYS**

(510) (42) restaurační služby.

(730) **Tourism Travel Service s. r. o.**, Politických vězňů 14, Praha 1, Česká republika

---

(210) **O 172354**

(220) 11.10.2001

(320) 11.10.2001

(511) 9, 37, 42

(540)

(510) (9) přístroje pro záznam, převod a reprodukci zvuku nebo obrazu, přístroje pro měření, vážení, kontrolu a signalizaci, alarmy a jiné elektronické zabezpečovací systémy, pulty centrální ochrany, satelitní systémy, kamerové systémy,

elektronické požární signalizace, el. přístupové a docházkové systémy, přístroje pro zpracování informací, software, nosiče dat v elektronické podobě, přístroje spojové a telekomunikační techniky, optické přístroje, elektrosoučástky uvedené v této třídě, elektrické vodiče, součásti uvedených přístrojů; (37) montáž, údržba a servis vyhrazených elektrických zařízení, telekomunikačních zařízení, zabezpečovací techniky, revize a zkoušky vyhrazených elektrických zařízení; (42) projektování elektrických zařízení, poskytování technických služeb k ochraně majetku a osob.

(730) **Eurosys s. r. o.**, Jarošova 45, Litoměřice, Česká republika

(740) Ing. Střelák Jiří, Pařížská 17, Praha 1

---

(210) **O 172555**

(220) 16.10.2001

(320) 16.10.2001

(511) 9, 16, 35, 38, 41

(540)

FLÓRA
na zahradě

(510) (9) data, databáze a jiné informační produkty na elektronických, magnetických a optických nosičích všeho druhu a v elektronických, datových, informačních a telekomunikačních sítích všeho druhu, související software a hardware, nosiče dat spadající do tř. 9, zejm. diskety, CD romy, magnetické disky, optické disky, DVD apod., elektronické sítě, multimediální informační katalogy, periodika a knihy v elektronické podobě, nahraný software na CD a DVD discích a magnetických médiích, audiovizuální programy, audio programy, pohledy ilustrované se zvukovou nahrávkou, nahrané zvukové a zvukově obrazové záznamy, obaly na zvukové nosiče a videokazety; (16) papír, výrobky z papíru, periodické a neperiodické publikace, knihy, časopisy, brožury, fotografie, plakáty, pohledy, kalendáře, samolepky, obtisky, pexesa, hrací karty, papírové a umělohmotné tašky, tužky, pera a pastelky, papírové obaly všeho druhu, papírové ubrousky a ubrusy, papírové vlajky, informační a reklamní produkty v papírové formě, data a databáze obecně na papírových nosičích, písmena pro tiskárny, štočky, umělecké nebo ozdobné předměty z papíru; (35) zprostředkování reklamní, inzertní a propagační činnosti prostřednictvím jakéhokoliv média, prostřednictvím telefonní sítě nebo datové sítě nebo informační sítě, poskytování obchodních informací a jiných informačních produktů reklamního charakteru včetně tiskařských výrobků, on-line inzerce na datové komunikační síti, organizování výstav komerčních a reklamních; (38) šíření elektronických časopisů, elektronických periodik a knih v elektronické podobě prostřednictvím počítačové sítě, Internetu, pomocí satelitů ap., výměna a šíření zpráv a informací, služby zabezpečující audiovizuální komunikaci prostřednictvím informačních a telekomunikačních sítí, kupř. počítačové sítě Internet, satelitu apod.; (41) nakladatelství a vydavatelství periodických a neperiodických publikací v tištěné i elektronické podobě, zprostředkování výchovné a zábavní činnosti, zprostředkování kulturních a uměleckých akcí, setkání, soutěží, přednášek apod., organizování kulturních nebo vzdělávacích výstav, činnost knižních klubů, pořady pro rozhlasové a televizní vysílání, ediční činnost, publikační činnost, nahrávání nosičů zvukových nebo obrazově zvukových, půjčování nahraných zvukových a nebo obrazově zvukových záznamů.

(730) **B.D.S.-PRESS s. r. o.**, Na Florenci 7-9, Praha 1, Česká republika

(740) Ing. Vandělíková Jana, Bohemia Patent, Petrská 12, Praha 1

---

(210) **O 172557**

(220) 16.10.2001

(320) 16.10.2001

(511) 9, 16, 35, 38, 41

(540)

EMMA

(510) (9) data, databáze a jiné informační produkty na elektronických, magnetických a optických nosičích všeho druhu a v elektronických, datových, informačních a telekomunikačních sítích všeho druhu, související software a hardware, nosiče dat spadající do tř. 9, zejm. diskety, CD romy, magnetické disky, optické disky, DVD apod., elektronické sítě, multimediální informační katalogy, periodika a knihy v elektronické podobě, nahraný software na CD a DVD discích a magnetických médiích, audiovizuální programy, audio programy, pohledy ilustrované se zvukovou nahrávkou, nahrané zvukové a zvukově obrazové záznamy, obaly na zvukové nosiče a videokazety; (16) papír, výrobky z papíru, s výjimkou filtračních papírů v rámci této třídy, periodické a neperiodické publikace, knihy, časopisy, brožury, fotografie, plakáty, pohledy, kalendáře, samolepky, obtisky, pexesa, hrací karty, papírové a umělohmotné tašky, tužky, pera a pastelky, papírové obaly všeho druhu, papírové ubrousky a ubrusy, papírové vlajky, informační a reklamní produkty v papírové formě, data a databáze obecně na papírových nosičích, písmena pro tiskárny, štočky, umělecké nebo ozdobné předměty z papíru; (35) zprostředkování reklamní, inzertní a propagační činnosti prostřednictvím jakéhokoliv média, prostřednictvím telefonní sítě nebo datové sítě nebo informační sítě, poskytování obchodních informací a jiných informačních produktů reklamního charakteru včetně tiskařských výrobků, on-line inzerce na datové komunikační síti, organizování výstav komerčních a reklamních; (38) šíření elektronických časopisů, elektronických periodik a knih v elektronické podobě prostřednictvím počítačové sítě, Internetu, pomocí satelitů ap., výměna a šíření zpráv a informací, služby zabezpečující audiovizuální komunikaci prostřednictvím informačních a telekomunikačních sítí, kupř. počítačové sítě Internet, satelitu apod.; (41) nakladatelství a vydavatelství periodických a neperiodických publikací v tištěné i elektronické podobě, zprostředkování výchovné a zábavní činnosti, zprostředkování kulturních a uměleckých akcí, setkání, soutěží, přednášek apod., organizování kulturních nebo vzdělávacích výstav, činnost knižních klubů, pořady pro rozhlasové a televizní vysílání, ediční činnost, publikační činnost, nahrávání nosičů zvukových nebo obrazově zvukových, půjčování nahraných zvukových a nebo obrazově zvukových záznamů.

(730) **B.D.S.-PRESS s. r. o.**, Na Florenci 7-9, Praha 1, Česká republika

(740) Ing. Vandělíková Jana, Bohemia Patent, Petrská 12, Praha 1

---

(210) **O 172772**

(220) 18.10.2001

(320) 18.10.2001

(511) 12, 35, 39, 40

(540)

PROFI tuning

(510) (12) automobily (karoserie), automobily (sluneční clony),

automobily (skla na okna); (35) reklama (propagace), pronájem reklamních ploch, distribuce reklamních materiálů, reklamních textů a reklamních letáků, průzkum trhu, průzkum obchodní, průzkum veřejného mínění, obchodní reklama pro třetí osoby; (39) doprava automobilová; (40) tónování skla.

(730) **PROFI tuning, s. r. o.**, Rybníky II/247, Zlín, Česká republika

(740) JUDr. Křivánková Eva, advokátka, Okružní 4732, Zlín

---

(210) **O 172773**

(220) 18.10.2001

(320) 18.10.2001

(511) 9, 25, 28

(540)

(510) (9) brýle proti slunci, brýle, brýle sluneční, pouzdra na brýle; (25) oděvy koupací, nepromokavé, plážové, pletené, oděvy pro cyklisty, pro motoristy, tělocvičné, oděvy z kůže, oděvy z napodobeniny kůže, obuv gymnastická, koupací, lyžařská, plátěná, plážová, pro fotbal, sportovní obuv, obuv; (28) potřeby pro gymnastiku a sport, brusle kolečkové, brusle lední, hokejky.

(730) **OBOZ ZLÍN s. r. o.**, Rašínova 69, Zlín, Česká republika

(740) JUDr. Křivánková Eva, advokátka, Okružní 4732, Zlín

---

(210) **O 172905**

(220) 19.10.2001

(320) 19.10.2001

(511) 30

(540)

(510) (30) koření všeho druhu, cukrovinky, aromatické přípravky do potravin, bonbóny, bramborová moučka pro lidskou spotřebu, cukr, cukroví, čaj, čokoláda, čokoládové nápoje, čokoládové nápoje s mlékem, dorty, droždí, zpracované fazole a moučka z fazolí, glukóza pro výživu, hořčice a hořčicová moučka, pečivo, chléb, chuťové přísady, kakao, kakaové nápoje a kakaové nápoje s mlékem, kandys jako potrava, kapary, káva, kávové nápoje, kávové nápoje s mlékem, kávové náhražky rostlinného původu, kávové příchutě, kečup, konzervační sůl, kroupy pro lidskou spotřebu, krupice, kuchyňská sůl, kukuřičná mouka a přípravky z kukuřice, kurkuma jako potrava, kypřicí prášek, led, potravinářský lepek, těsta, majonéza, těstoviny, sladový cukr, látky na zjemnění masa pro domácnost, mateří kašička pro lidskou spotřebu (ne pro lékařské účely), med, melasa, melasový sirup, mentol do cukrovinek, mořská voda (na vaření), mouka všeho druhu a výrobky z mouky, přípravky z obilnin, müsli, přísady do nápojů jiné než esence, ocet, pečivo s masovou náplní, pojiva do uzenin, prášky na výrobu zmrzliny, přísady do zmrzlin (pojiva), pudinky, omáčky, rýže a výrobky z rýže, ságo, sedlina vaječná, sendviče, slad pro lidskou spotřebu, přírodní sladidla, suši, šerbet, škrob a škrobové výrobky jako potrava, šlehačka a přípravky na ztužení šlehačky, šťávy s výjimou dresinků, tapioka a tapioková mouka jako potrava, tresti do potravin nikoliv pro lékařské účely, vanilín (vanilková náhražka), zahušťovací přípravky na kuchyňské použití, zálivky (na ochucení), zmrzliny, žvýkačky ne pro lékařské účely.

(730) **Ed. Haas Austria GmbH**, Eduard-Haas-Strasse 25, Traun, Rakousko

(740) JUDr. Matějka Jan, Advokátní a patentová kancelář Čermák, Hořejš, Myslil, Národní 32, Praha 1

---

(210) **O 172965**

(220) 23.10.2001

(320) 23.10.2001

(511) 18, 24, 25, 40

(540) **NAVYS**

(510) (18) batohy, vaky, tašky; (24) tkaniny, pokrývky ložní a stolní, ložní prádlo, povlečení, ubrusy, záclony, umělecké a upomínkové předměty z textilu; (25) pánské, dámské a dětské oděvy jako kalhoty, košile, svetry, pulovry, mikiny, halenky, šaty, kostýmy, kabáty, prádlo, spodní prádlo, podprsenky, sportovní oblečení, dětské a kojenecké textilní zboží, pláště, kostýmy, zakázkové oděvy, šály, rukavice, ponožky, punčochové zboží, čepice, klobouky, kožené oděvy a rukavice, opasky, obuv; (40) strojové vyšívání.

(730) **NAVYS s.r.o.**, Na Samostatnosti 451, Bystřice pod Hostýnem, Česká republika

(740) Ing. Kučera Zdeněk, Padělky 548 (P.O.BOX 92), Slušovice

---

(210) **O 172967**

(220) 23.10.2001

(320) 23.10.2001

(511) 7

(540)

(510) (7) modelářské spalovací motory.

(590) Barevná

(730) **MVVS, spol. s r. o.**, tř. kpt. Jaroše 35, Brno, Česká republika

(740) Mgr. Marek Indra, advokát, Čechyňská 16, Brno

---

(210) **O 172971**

(220) 23.10.2001

(320) 23.10.2001

(511) 35, 38, 39, 40, 41, 42

(540) **www.naturprodukt.cz**

(510) (35) reklama (on line-) na počítačové komunikační síti, on-line inzerce, vyhledávání informací v počítačových souborech, pronájem reklamního času ve všech komunikačních médiích, poskytování obchodních informací a služeb pomocí internetu, zprostředkování internetového obchodu, komerční využití internetu v oblastech komerčních internetových médií a vyhledávacích služeb; (38) provozování počítačových sítí, služby poskytované elektronickými informačními tabulemi (telekomunikační služby), poskytování telekomunikačního připojení do světové počítačové sítě, služby zabezpečující

vstup do telekomunikačních sítí, telekonferenční služby, poskytování uživatelského přístupu do světové počítačové sítě, pronájem přístrojů pro přenos zpráv, služby zabezpečující audiovizuální komunikaci prostřednictvím informačních a telekomunikačních sítí, např. počítačové sítě Internet, satelitu, poskytování přístupu k Internetu, služby na Internetu, poskytování (on-line) počítačových her z počítačových sítí; (39) skladování údajů a dokumentů elektronicky uložených; (40) elektronická ediční činnost v malém (DTP služby), digitální tvorba obrazů na výstupních zařízeních; (41) vydávání (on-line) knih a časopisů v elektronické formě, poskytování elektronických publikací on-line (bez možnosti kopírování); (42) tvorba software a programů, programování, software-návrhy, převod a konverze počítačových programů a údajů (kromě fyzické konverzace), převod a konverzace údajů a dokumentů z fyzických médií na elektronická média, zhotovování kopií počítačových programů, tvorba a údržba počítačových stránek (WEB) pro zákazníky, hostování na počítačových stránkách (WEB), instalace počítačových programů, návrh počítačových systémů, programování internetových databázových systémů a internetových aplikací, konstrukce WWW prezentací a řešení WWW serverů, aktualizace počítačových programů, údržba počítačových programů, pronájem času na přístup do počítačových databází, elektronická grafická ediční činnost v malém (DTP služby), grafická digitální tvorba obrazů na výstupních zařízeních.

(730) **Naturprodukt CZ spol. s r. o.**, Na Viničkách 638, Šestajovice, Praha - východ, Česká republika

---

(210) **O 172974**
(220) 23.10.2001
(320) 23.10.2001
(511) 17, 19
(540) **GEOSYSTEM**

(510) (17) polotovary z plastických hmot, materiály těsnicí, ucpávací a izolační, zejména polystyrénové desky a bloky - vše v rámci této třídy; (19) stavební materiály nekovové, zejména polystyrénové konstrukční desky, tvarovky a bloky, neohebné trubky nekovové pro stavebnictví, asfalt, smola, přenosné konstrukce nekovové, nekovové pomníky.

(730) **DCD IDEAL spol. s r. o.**, Dynín 88, Dynín, Česká republika

(740) Ing. Jiří Sedlák, KUDRLIČKA & SEDLÁK, Advokátní, patentová a známková kancelář, Husova 16, České Budějovice

---

(210) **O 172975**
(220) 23.10.2001
(320) 23.10.2001
(511) 17, 19
(540) **POLYGEO**

(510) (17) polotovary z plastických hmot, materiály těsnicí, ucpávací a izolační, zejména polystyrénové desky a bloky - vše v rámci této třídy; (19) stavební materiály nekovové, zejména polystyrénové konstrukční desky, tvarovky a bloky, neohebné trubky nekovové pro stavebnictví, asfalt, smola, přenosné konstrukce nekovové, nekovové pomníky.

(730) **DCD IDEAL spol. s r.o.**, Dynín 88, Dynín, Česká republika

(740) Ing. Jiří Sedlák, KUDRLIČKA & SEDLÁK, Advokátní, patentová a známková kancelář, Husova 16, České Budějovice

---

(210) **O 172976**
(220) 23.10.2001
(320) 23.10.2001
(511) 17, 19
(540) **GEOFOAM**

(510) (17) polotovary z plastických hmot, materiály těsnicí, ucpávací a izolační, zejména polystyrénové desky a bloky - vše v rámci této třídy; (19) stavební materiály nekovové, zejména polystyrénové konstrukční desky, tvarovky a bloky, neohebné trubky nekovové pro stavebnictví, asfalt, smola, přenosné konstrukce nekovové, nekovové pomníky.

(730) **DCD IDEAL spol. s r. o.**, Dynín 88, Dynín, Česká republika

(740) Ing. Jiří Sedlák, KUDRLIČKA & SEDLÁK, Advokátní, patentová a známková kancelář, Husova 16, České Budějovice

---

(210) **O 173018**
(220) 24.10.2001
(320) 24.10.2001
(511) 9, 35, 41
(540) **Akademie informačních a komunikačních technologií**

(510) (9) aplikovaný hardware a software, počítače, pracovní stanice, periferní zařízení, produkty z oblasti informačních technologií pro domácnost a volný čas, software pro tvorbu a vývoj aplikací, aplikovaný software pro profesionální použití, aplikovaný software pro vzdělávání, domácnost a volný čas, mobilní zařízení informačních a komunikačních technologií, síťová a komunikační zařízení, ostatní produkty informačních a komunikačních technologií; (35) inzertní, reklamní a propagační činnost, marketing, veletrhy a výstavy pro komerční účely; (41) konference, semináře, vydavatelská a nakladatelská činnost, organizování soutěží.

(730) **FAIR AGENCY, spol. s r. o.**, Hlinky 112, Brno, Česká republika

(740) JUDr. Kyjovský Milan, advokát, Poštovská 8c, P.P.225, Brno

---

(210) **O 173019**
(220) 24.10.2001
(320) 24.10.2001
(511) 16, 25, 32, 33, 35
(540) **C. Y. P.**

(510) (16) propagační předměty, suvenýry a reklamní předměty z papíru, lepenky, reklamní tiskoviny, reklamní katalogy a sborníky, psací potřeby, kancelářské potřeby, kalendáře;(25) oděvy, reklamní oděvy; (32) piva, minerální vody, šumivé nápoje a jiné nápoje nealkoholické, nápoje a šťávy ovocné, sirupy a jiné přípravky k zhotovování nápojů; (33) alkoholické nápoje; (35) propagační činnost, reklama, pomoc při řízení obchodní činnosti, obchodní administrativa, kancelářské práce.

(730) **AKONT, spol. s r. o.**, Daliborova 7, Ostrava - Mariánské Hory, Česká republika

(740) JUDr. Kyjovský Milan, advokát, Poštovská 8c, P.P.225, Brno

---

(210) **O 173133**
(220) 26.10.2001
(320) 26.10.2001
(511) 38, 39, 42

(540)

(510) (38) telekomunikační služby, zejména elektronický přenos dat, obrazů a dokumentů přes počítačové terminály, služby elektronických sítí umožňující elektronické ukládání a opětovné získávání dat a dokumentů, elektronický přenos zpráv, datové a hlasové komunikace, služby elektronické pošty, faxový přenos; (39) počítačové objednávkové služby přes telefon a počítačové terminály; (42) počítačové služby, zejména pronájem přístupového času k počítačovým databázím jako jsou počítačové bulletiny a počítačové sítě, výzkumné a referenční materiály v oblastech obchodu, financí, zpráv, počasí, sportu, počítačů a počítačového softwaru, her, hudby, divadel, filmů, cestování, zábavy, nakupování, podpory počítačů, vzdělání, životního stylu, koníčků a všeobecných témat, počítačové datové služby poskytované prostřednictvím webové stránky a umožňující rešerše v databázích osob, konzultační služby v oblasti počítačů.

(730) **America Online, Inc.**, 22000 AOL Way, Dulles, Spojené státy americké, Virginia

(740) JUDr. Rott Vladimír, Rott, Růžička a Guttmann, patentová, známková a právní kancelář, Nad Štolou 12, Praha 7

---

(210) **O 173159**
(220) 29.10.2001
(320) 29.10.2001
(511) 9, 16, 38, 39, 41, 42
(540) **Ikar**

(510) (9) zvukové a zvukově obrazové záznamy a jejich rozmnoženiny na nosičích CD, CD-ROM, MC, MD, DVD, SACD a videokazety, aparáty a přístroje pro záznam, přenos a reprodukci zvuku nebo obrazu, zvuku a obrazu, přístroje fotografické, filmové a optické, přístroje a nástroje elektrické zařazené v této třídě, software na nosičích; (16) knihy, časopisy, noviny a jiné tiskoviny, hudebniny všeho druhu, knihařské výrobky, tiskárenské výrobky, potřeby pro knižní vazby, fotografie, učební a školní potřeby a pomůcky, obalové materiály, z plastických hmot, kancelářské potřeby, papírenské zboží, papír a výrobky z papíru, lepenka a kartonážní výrobky; (38) komunikační služby prostřednictvím sítí např. šíření časopisů, knih, periodik v elektronické podobě, zejména počítačovou nebo obdobnou sítí; (39) zasílatelství a zásilkový obchod, provozování skladů, silniční motorová nákladní doprava; (41) vydavatelská činnost, vydavatelství a nakladatelství pro knihy, noviny a časopisy a elektronické nosiče zvukových a zvukově obrazových záznamů a jejich rozmnoženiny; (42) tvorba software.

(730) **EUROMEDIA GROUP k. s.**, V Jámě 1, Praha 1, Česká republika

(740) JUDr. Anna Kokošková, advokát, Masarykovo nábřeží 12, Praha 1

---

(210) **O 173168**
(220) 29.10.2001
(320) 29.10.2001
(511) 25
(540) **SNOOP DOG**

(510) (25) oděvy, obuv, kloboučnické zboží - textil.

(730) **Ergin Tuncel**, Jana Želivského 8/1857, Praha 3, Česká republika

---

(210) **O 173170**
(220) 29.10.2001
(320) 29.10.2001
(511) 25
(540) **ALIEN**

(510) (25) oděvy, obuv, kloboučnické zboží - textil.

(730) **Ergin Tuncel**, Jana Želivského 8, Praha 3, Česká republika

---

(210) **O 173171**
(220) 29.10.2001
(320) 29.10.2001
(511) 25
(540) **DADA SUPREME**

(510) (25) oděvy, obuv, kloboučnické zboží - textil.

(730) **Ergin Tuncel**, Jana Želivského 8, Praha 3, Česká republika

---

(210) **O 173172**
(220) 29.10.2001
(320) 29.10.2001
(511) 25
(540) **SBM SIRBENNIMILES**

(510) (25) oděvy, obuv, kloboučnické zboží - textil.

(730) **Ergin Tuncel**, Jana Želivského 8, Praha 3, Česká republika

---

(210) **O 173173**
(220) 29.10.2001
(320) 29.10.2001
(511) 25
(540) **O.G.GEAR**

(510) (25) oděvy, obuv, kloboučnické zboží - textil.

(730) **Tuncel Ergin**, Jana Želivského 8, Praha 3, Česká republika

---

(210) **O 173215**
(220) 30.10.2001
(320) 30.07.2001
(511) 30, 35, 40
(540)

(510) (30) chléb, jemné pečivo, keksy, koláče, výrobky z mouky, pečivo, pizza, sendviče, strouhanka, suchary, dorty, zákusky, trvanlivé výrobky z mouky; (35) zprostředkování obchodu v oblasti pekařských a cukrářských výrobků a polotovarů, reklamní činnost; (40) pekařství a cukrářství.

(730) **NIPEK, a. s.**, Štúrova 74/138, Nitra, Slovenská republika

(740) Ing. Baumová Radmila, Nádražní 29, Žďár nad Sázavou

---

(210) **O 173263**
(220) 31.10.2001

(320) 31.10.2001
(511) 9, 16, 35, 36, 38
(540) **HVB Czech Republic Která banka vám opravdu rozumí?**
(510) (9) programy na zpracování dat; (16) tiskárenské výrobky, učební a vyučovací materiály s výjimkou přístrojů; (35) pomoc při řízení obchodní činnosti, obchodní administrativa; (36) finanční a peněžní služby, služby nemovitostní, finanční transakce prostřednictvím telekomunikačních sítí; (38) poskytování a přenos obrazu, textu a zvuku prostřednictvím počítačových sítí.
(730) **HVB Bank Czech Republic a. s.**, nám. Republiky 3a, č.p. 2090, Praha 1, Česká republika

---

(210) **O 173264**
(220) 31.10.2001
(320) 31.10.2001
(511) 9, 16, 35, 36, 38
(540) Která banka vám opravdu rozumí? HVB Czech Republic
(510) (9) programy na zpracování dat; (16) tiskárenské výrobky, učební a vyučovací materiály s výjimkou přístrojů; (35) pomoc při řízení obchodní činnosti, obchodní administrativa; (36) finanční a peněžní služby, služby nemovitostní, finanční transakce prostřednictvím telekomunikačních sítí; (38) poskytování a přenos obrazu, textu a zvuku prostřednictvím počítačových sítí.
(730) **HVB Bank Czech Republic a.s.**, nám. Republiky 3a, č.p. 2090, Praha 1, Česká republika

---

(210) **O 173277**
(220) 01.11.2001
(320) 01.11.2001
(511) 35, 36, 41, 42
(540) Rozum a Cit nadační fond pro opuštěné děti
(510) (35) reklamní a propagační činnost pro humánní a charitativní aktivity; (36) financování, elektronické převody finančních prostředků, investování finančních prostředků, organizování veřejné finanční sbírky; (41) pořádání kulturních, zábavných a společenských akcí, osvětová činnost; (42) poskytování humanitární a charitativní pomoci, podpora rozvoje občanské společnosti, podpora aktivit jejichž cílem je pomoc člověku v nouzi, zejména opuštěným, ohroženým dětem, pěstounským rodinám, podpora projektů humanitárního, sociálního, kulturního a jiného společensky prospěšného zaměření.
(730) **Nadační fond Rozum a Cit**, Seifertova 17, Praha 3, Česká republika
(740) JUDr. Babiš Peter, advokát, Vítězná 3, Praha 5

---

(210) **O 173284**
(220) 01.11.2001
(320) 01.11.2001
(511) 5, 30
(540) Perfect Balance
(510) (5) farmaceutické přípravky a léčiva, potravinové doplňky pro léčebné účely; (30) potravinové doplňky rostlinného původu pro neléčebné účely.
(730) **IVAX-CR a. s.**, Ostravská 29, Opava-Komárov, Česká republika
(740) JUDr. Rott Vladimír, Rott, Růžička a Guttmann, patentová, známková a právní kancelář, Nad Štolou 12, Praha 7

---

(210) **O 173306**
(220) 02.11.2001
(320) 02.11.2001
(511) 9, 16, 42
(540) **TRANSEN**
(510) (9) softwarový program na nosiči, překladový expertní systém, překladač, elektronický manuál; (16) papírový manuál, tiskoviny; (42) překlady textů cizích jazyků pomocí internetu, tvorba, vývoj, poradenství, konzultace, servis překladových softwarových programů.
(730) **POSY s. r. o.**, Dělnická 30, Praha 7, Česká republika
(740) Ing. Vlasta Sedláčková, Patentová, známková, grafická kancelář, Ke Kateřinkám 1393, Praha 4

---

(210) **O 173307**
(220) 02.11.2001
(320) 02.11.2001
(511) 9, 35, 42
(540) LeX DATA
(510) (9) výpočetní technika, software na nosičích, software jako programové vybavení počítačů; (35) marketingová činnost, reklamní činnost v obchodní činnosti, automatizované zpracování dat; (42) poskytování software - zejména tvorba, vývoj, poradenství a konzultace včetně servisu, pronájem, poradenská a projektová činnost v oblasti software, tvorba a úprava software, tvorba a údržba počítačových stránek.
(730) **IFEC s. r. o.**, Dělnická 30, Praha 7, Česká republika
(740) Ing. Vlasta Sedláčková, Patentová, známková, grafická kancelář, Ke Kateřinkám 1393, Praha 4

---

(210) **O 173375**
(220) 05.11.2001
(320) 05.11.2001
(511) 19, 37, 39
(540) BUILDING SP
(510) (19) betonové výrobky, suché maltové směsi; (37) provádění staveb včetně jejich změn, udržovacích prací na nich a jejich odstraňování; (39) silniční motorová doprava

nákladní a osobní.

(730) **BUILDING SP, spol. s r. o.**, Resslova 911, Sadská, Česká republika

---

(210) **O 173376**
(220) 05.11.2001
(320) 05.11.2001
(511) 42
(540) **VINÁRNA BLATNIČKA**
(510) (42) hostinská činnost, gastro služby, ubytovací služby.
(730) **Stanislav Hruška**, Blatnička č. 160, Česká republika

---

(210) **O 173457**
(220) 07.11.2001
(320) 07.11.2001
(511) 2, 6, 16, 17, 19, 37
(540)

(510) (2) barvy, nátěry, laky; (6) obecné kovy a jejich slitiny; (16) papír, lepenka a výrobky z těchto materiálů, tiskárenské výrobky, papírenské zboží, lepidla pro papírenství nebo domácnost, materiál pro umělce, štětce, plastické obaly v rámci třídy; (17) kaučuk, gutaperča, guma, asbest, slída, ohebné trubky nekovové; (19) stavební materiály nekovové, neohebné trubky nekovové pro stavebnictví, asfalt, smůla, přenosné konstrukce nekovové, nekovové pomníky; (37) stavebnictví, opravy, instalační služby.
(590) Barevná
(730) **IZOMAT a. s.**, Platnéřská 11, Praha 1, Česká republika

---

(210) **O 173458**
(220) 07.11.2001
(320) 07.11.2001
(511) 4, 9, 35, 37, 42
(540) **SPEEDPASS**
(510) (4) průmyslové oleje a tuky, mazadla, výrobky pro pohlcování, zavlažování a vázání prachu, paliva včetně benzínu a osvětlovací látky, svíčky, knoty; (9) přístroje a nástroje vědecké, námořní, geodetické, elektrické, fotografické, filmové, optické, přístroje pro vážení, měření, signalizaci, kontrolu (inspekci), záchranu a přístroje pro vyučování, přístroje pro záznam, převod, reprodukci zvuku nebo obrazu, magnetické nosiče zvukových záznamů, gramofonové desky, automatické distributory a mechanismy pro přístroje na mince, zapisovací pokladny, počítací stroje, přístroje pro zpracování informací a počítače, zejména elektronický hardware a software umožňující příjem, přenos a zpracování informací používaný pro autorizování operací, poskytování identifikací a ověřování údajů o jednotlivcích za účelem získání spotřebitelského profilu obsahujících preference služeb, plateb a odměňovacích programů a zpracování plateb a identifikaci operací, elektronická zařízení obsahující specifické informace používané k autorizaci operací, poskytování identifikací a ověřování údajů o jednotlivci za účelem získání zákaznického profilu obsahujících preference služeb plateb a odměňovacích programů a zpracování plateb a identifikaci operací; (35) propagační činnost, reklama, pomoc při řízení obchodní činnosti, obchodní administrativa, kancelářské práce, zejména obchodní služby, a to usnadnění autorizace, ověření identifikace, nebo shromažďování a kolaciování informací; (37) stavebnictví, opravy, instalační služby, zejména služby automobilových servisních služeb, služby automobilových myček; (42) obstarávání potravin a nápojů, služby poskytované v restauracích, kavárnách a snack-barech, dočasné ubytování, léčebná, hygienická a kosmetická péče, služby veterinářské a zemědělské, služby právní, vědecký a průmyslový výzkum, programování pro počítače.
(730) **ExxonMobil Oil Corporation a New York corporation**, 5959 Las Colinas Boulevard, Irving, Spojené státy americké, Texas
(740) JUDr. Matějka Jan, Advokátní a patentová kancelář Čermák, Hořejš, Myslil, Národní 32, Praha 1

---

(210) **O 173475**
(220) 08.11.2001
(320) 08.11.2001
(511) 16, 42
(540) **POHODA**
(510) (16) manuály a návody pro použití softwaru; (42) služby související se zaváděním a používáním softwaru.
(730) **Ing. Bína Jiří**, Bašteckého 2543/14, Praha 5, Česká republika

---

(210) **O 173476**
(220) 08.11.2001
(320) 08.11.2001
(511) 35, 41
(540)

(510) (35) propagační činnost, reklama, pomoc při řízení obchodní činnosti, obchodní administrativa, kancelářské práce; (41) zábava, sportovní a kulturní aktivity, výchova, vzdělání.
(590) Barevná
(730) **Pelcl Václav**, tř. Eduarda Beneše 1564, Hradec Králové, Česká republika

---

(210) **O 173479**
(220) 08.11.2001
(320) 08.11.2001
(511) 16, 35, 41, 42
(540)

(510) (16) reklamní a umělecké fotografie; (35) reklamní a propagační činnost; (41) vydavatelství; (42) grafická úprava tiskovin, příprava tiskovin a realizace fotografií.
(590) Barevná

(730) **Q STUDIO, s. r. o.**, Masarykova 153, Uherský Brod, Česká republika

---

(210) **O 173520**
(220) 08.11.2001
(320) 08.11.2001
(511) 31
(540)

STAR PRO

(510) (31) krmivo pro zvířata.
(730) **Texas Farm Products Holding Company**, 915 South Fredonia Street, Nacogdoches, Spojené státy americké, Texas
(740) Mgr. Pomaizlová Karin, advokátka, Na Příkopě 19, Praha 1

---

(210) **O 173521**
(220) 08.11.2001
(320) 08.11.2001
(511) 31
(540)

STARPRO

(510) (31) krmivo pro zvířata.
(730) **Texas Farm Products Holding Company**, 915 South Fredonia Street, Nacogdoches, Spojené státy americké, Texas
(740) Mgr. Pomaizlová Karin, advokátka, Na Příkopě 19, Praha 1

---

(210) **O 173568**
(220) 09.11.2001
(320) 09.11.2001
(511) 5, 31
(540)

(510) (5) veterinární přípravky a substance, přísady do krmiv pro zvířata, ptáky a ryby, dezinfekční přípravky, pesticidy, fungicidy, prášky, spreje a obojky, vše pro hubení blech a vše pro použití u zvířat, léčivé šampony a mycí prostředky, vše pro použití u zvířat, léčivé ústní vody pro zvířata, léčivé osvěžovače dechu pro zvířata; (31) zemědělské, zahradnické a lesnické výrobky, osiva a semena, vše zahrnuté ve třídě 31, živá zvířata, ptáci a ryby, krmiva pro zvířata, ptactvo a ryby a přípravky zahrnuté ve třídě 31 pro použití jako přísady do těchto krmiv, slad, sépiové kosti, jedlé kosti a tyčinky pro domácí zvířata, stelivo pro zvířata, čerstvé ovoce a čerstvá zelenina a přípravky z výše uvedeného zboží používané jako přísady do krmiv.
(590) Barevná
(730) **Master Foods, kom. spol.**, Pražská 320, Poříčí nad Sázavou, Česká republika
(740) Mgr. Petra S. de Brantes, KOREJZOVÁ & SPOL. Advokátní a patentová kancelář, Spálená 29, Praha 1

---

(210) **O 173573**
(220) 09.11.2001
(320) 09.11.2001
(511) 5, 31
(540)

(510) (5) veterinární přípravky a substance, přísady do krmiv pro zvířata, ptáky a ryby, dezinfekční přípravky, pesticidy, fungicidy, prášky, spreje a obojky, vše pro hubení blech a vše pro pro použití u zvířat, léčivé šampony a mycí prostředky, vše pro použití u zvířat, léčivé ústní vody pro zvířata, léčivé osvěžovače dechu pro zvířata; (31) zemědělské, zahradnické a lesnické výrobky, osiva a semena, vše zahrnuté ve třídě 31, živá zvířata, ptáci a ryby, krmiva pro zvířata, ptactvo a ryby a přípravky zahrnuté ve třídě 31 pro použití jako přísady do těchto krmiv, slad, sépiové kosti, jedlé kosti a tyčinky pro domácí zvířata, stelivo pro zvířata, čerstvé ovoce a čerstvá zelenina a přípravky z výše uvedeného zboží používané jako přísady do krmiv.
(590) Barevná
(730) **Master Foods, kom. spol.**, Pražská 320, Poříčí nad Sázavou, Česká republika
(740) Mgr. Petra S. de Brantes, KOREJZOVÁ & SPOL. Advokátní a patentová kancelář, Spálená 29, Praha 1

---

(210) **O 173575**
(220) 09.11.2001
(320) 09.11.2001
(511) 5, 31
(540)

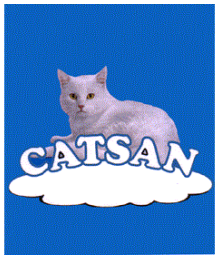

(510) (5) veterinární přípravky a substance, přísady do krmiv pro zvířata, ptáky a ryby, dezinfekční přípravky, pesticidy, fungicidy, prášky, spreje a obojky, vše pro hubení blech a vše pro pro použití u zvířat, léčivé šampony a mycí prostředky, vše pro použití u zvířat, léčivé ústní vody pro zvířata, léčivé osvěžovače dechu pro zvířata; (31) zemědělské, zahradnické a lesnické výrobky, osiva a semena, vše zahrnuté ve třídě 31, živá zvířata, ptáci a ryby, krmiva pro zvířata, ptactvo a ryby a přípravky zahrnuté ve třídě 31 pro použití jako přísady do těchto krmiv, slad, sépiové kosti, jedlé kosti a tyčinky pro domácí zvířata, stelivo pro zvířata, čerstvé ovoce a čerstvá zelenina a přípravky z výše uvedeného zboží používané jako přísady do krmiv.
(590) Barevná
(730) **Master Foods, kom. spol.**, Pražská 320, Poříčí nad Sázavou, Česká republika
(740) Mgr. Petra S. de Brantes, KOREJZOVÁ & SPOL. Advokátní a patentová kancelář, Spálená 29, Praha 1

---

(210) **O 173661**
(220) 12.11.2001
(320) 12.11.2001
(511) 5
(540)

GS Triomen

(510) (5) farmaceutické výrobky, a to dietetické látky a dietetické doplňky pro léčebné účely.
(730) **GREEN - SWAN PHARMACEUTICALS CR, a.s.**, Pod Višňovkou 27/1662, Praha 4, Česká republika
(740) Patentservis Praha a.s., Jivenská 1273/1, Praha 4

---

(210) **O 173662**
(220) 12.11.2001
(320) 14.05.2001
(511) 1, 3
(540)

(510) (1) chemikálie (včetně petrochemických a důlních chemikálií) pro použití v průmyslu a ve vědě, chemické produkty pro použití v průmyslu a/nebo pro použití ve výrobních procesech a postupech, umělé a syntetické pryskyřice (nezpracované), plastické hmoty pro průmyslové použití (nezpracované), plyny a plynné produkty, amoniak, rozpouštědla, chladicí prostředky, fenol, síra, kreozot pro průmyslové použití, alkoholy, kyseliny, olefiny, uhlík, uhlíkové sloučeniny a uhlíkové produkty obsažené v této třídě, uhlovodíky, flotační reagens, hnojiva statková, hnojiva strojená a jiné produkty pro použití v zemědělství a zahradnictví obsažené v této třídě, polymery pro použití v průmyslu, chemické přísady pro paliva a mazadla; (3) bělicí přípravky a jiné látky pro použití při praní, čisticí, lešticí, prací a abrazivní přípravky, mýdla, parfumerní zboží, vonné oleje, kosmetika, vodičky na vlasy, zubní pasty.
(730) **SASOL LIMITED**, 1 Sturdee Avenue, Rosebank, Johannesburg, Jihoafrická republika
(740) Patentservis Praha a.s., Jivenská 1273/1, Praha 4

---

(210) **O 173663**
(220) 12.11.2001
(320) 14.05.2001
(511) 1, 3
(540)

SASOL

(510) (1) chemikálie (včetně petrochemických a důlních chemikálií) pro použití v průmyslu a ve vědě, chemické produkty pro použití v průmyslu a/nebo pro použití ve výrobních procesech a postupech, umělé a syntetické pryskyřice (nezpracované), plastické hmoty pro průmyslové použití (nezpracované), plyny a plynné produkty, amoniak, rozpouštědla, chladicí prostředky, fenol, síra, kreozot pro průmyslové použití, alkoholy, kyseliny, olefiny, uhlík, uhlíkové sloučeniny a uhlíkové produkty obsažené v této třídě, uhlovodíky, flotační reagens, hnojiva statková, hnojiva strojená a jiné produkty pro použití v zemědělství a zahradnictví obsažené v této třídě, polymery pro použití v průmyslu, chemické přísady pro paliva a mazadla; (3) bělicí přípravky a jiné látky pro použití při praní, čisticí, lešticí, prací a abrazivní přípravky, mýdla, parfumerní zboží, vonné oleje, kosmetika, vodičky na vlasy, zubní pasty.
(730) **SASOL LIMITED**, 1 Sturdee Avenue, Rosebank, Johannesburg, Jihoafrická republika
(740) Patentservis Praha a.s., Jivenská 1273/1, Praha 4

---

(210) **O 173701**
(220) 13.11.2001
(320) 13.11.2001
(511) 18, 25
(540)

COPELLINI DONNA

(510) (18) kůže, imitace kůže, výrobky z těchto materiálů; (25) oděvy, obuv, kloboučnické zboží.
(590) Barevná
(730) **Oděvní podnik, a. s.**, Za drahou 2, Prostějov, Česká republika

---

(210) **O 173702**
(220) 13.11.2001
(320) 13.11.2001
(511) 14, 18, 25, 26, 35, 40
(540)

La Boutique de Claudette

(510) (14) vzácné kovy a jejich slitiny a výrobky z nich; (18) kůže, imitace kůže, výrobky z těchto materiálů; (25) oděvy, obuv, kloboučnické zboží; (26) krajky a výšivky, stuhy a tkaničky; (35) propagační činnost, reklama; (40) zpracování materiálů.
(590) Barevná
(730) **Oděvní podnik, a. s.**, Za drahou 2, Prostějov, Česká republika

---

(210) **O 173765**
(220) 14.11.2001
(320) 14.11.2001
(511) 37, 39, 42
(540)

DORA

(510) (37) úklidové služby; (39) převozy peněz; (42) ostraha majetku a osob.
(730) **B. A. DORA a. s.**, ul. Mikoláše Alše 2245, Most, Česká republika
(740) Ing. Chlustina Jiří, UNIPATENT, J.Masaryka 43-47, Praha 2-Vinohrady

---

(210) **O 173766**
(220) 14.11.2001
(320) 14.11.2001
(511) 37, 39, 42
(540)

DORA

(510) (37) úklidové služby; (39) převozy peněz; (42) ostraha majetku a osob.
(730) **B. A. DORA a. s.**, ul. Mikoláše Alše 2245, Most, Česká republika
(740) Ing. Chlustina Jiří, UNIPATENT, J.Masaryka 43-47, Praha 2-Vinohrady

---

(210) **O 173769**
(220) 14.11.2001
(320) 14.11.2001
(511) 36, 37, 39
(540)

(510) (36) nemovitosti - pronájem; (37) vozidla - opravy; (39) skladování, vozidla - pronájem.
(590) Barevná
(730) **TRANSPORTSERVIS Český Těšín, s. r. o.**, Jablunkovská 851/40, Český Těšín, Česká republika

---

(210) **O 173866**
(220) 19.11.2001
(320) 19.11.2001
(511) 35
(540)

(510) (35) zprostředkovatelská činnost v oblasti obchodu.
(590) Barevná
(730) **DONAUFARM s. r. o.**, Pobřežní 620/3, Praha 8 - Karlín, Česká republika
(740) JUDr. Soukupová Kateřina, Vodnická 394, Praha 4

---

(210) **O 173868**
(220) 19.11.2001
(320) 19.11.2001
(511) 16, 41
(540) **KŘÍŽEM KRÁŽEM**
(510) (16) časopisy; (41) nakladatelství, vydavatelství.
(730) **Polanský Karel**, Nad Lesním divadlem 1214, Praha 4, Česká republika

---

(210) **O 173949**
(220) 21.11.2001
(320) 21.11.2001
(511) 9
(540) **www.auto.cz**
(510) (9) internetový časopis, elektronické, zejména internetové soubory informací (webové stránky) z oblasti motorismu.
(730) **Anima Publishers, s. r. o.**, Přílucká 380, Zlín, Česká republika
(740) Ing. Görig Jan, SPUR a.s., tř. T.Bati 299, Zlín

---

(210) **O 173969**
(220) 21.11.2001
(320) 21.11.2001
(511) 9
(540) **ALLFUSION**
(510) (9) computerový software.
(730) **Computer Associates Think, Inc.**, One Computer Associates Plaza, Islandia, Spojené státy americké, New York
(740) Patentservis Praha a.s., Jivenská 1273/1, Praha 4

---

(210) **O 173973**
(220) 21.11.2001
(320) 21.11.2001
(511) 9
(540) **QUOTECONNECT**
(510) (9) počítačový software.
(730) **Computer Associates Think, Inc.**, One Computer Associates Plaza, Islandia, Spojené státy americké, New York
(740) Patentservis Praha a.s., Jivenská 1273/1, Praha 4

---

(210) **O 174001**
(220) 22.11.2001
(320) 22.11.2001
(511) 3, 16, 29, 30, 32, 33
(540) **ŠESTÁK**
(510) (3) přípravky pro bělení a jiné přípravky pro praní, přípravky pro čištění, leštění, odmašťování a broušení, mýdla, parfumerie, vonné oleje, kosmetika, vlasové vody, zubní pasty; (16) papír a výrobky z papíru, toaletní papír, hygienické ubrousky, utěrky a ručníky z papíru; (29) maso, ryby, drůbež a zvěřina, masové výtažky, ovoce a zelenina konzervované, sušené, mražené a zavařené, želatina, džemy, kompoty, vejce, mléko a mléčné výrobky, jedlé oleje a tuky, uzeniny; (30) káva, čaj, kakao, cukr, rýže, tapioka, kávové náhražky, med, sirup melasový, droždí pro kynutí , sůl, hořčice, ocet, omáčky k ochucení, koření, led pro osvěžení, mouka a výrobky z mouky, obilní přípravky, cukrovinky, zmrzlina, chléb, sušenky, ovocné krémy, ovocně-mléčné krémy, čokoláda a výrobky z čokolády, krémové prášky, kakaové nebo čokoládové nápoje, hotová jídla nebo polotovary na bázi surovin spadajících do této třídy, pomazánky, slané a sladké zákusky, sladké pečivo včetně dortů, náplně do pečiva, mražené výrobky ze surovin spadající do této třídy, výrobky z brambor pro vaření jako prášky, směsi nebo drti, pomazánky na chléb, suchary, jemné pečivo, těstoviny; (32) nealkoholické nápoje sycené i nesycené, včetně nápojů minerálních, šumivých a energetických, sirupy a jiné přípravky pro přípravu nápojů, včetně nápojů diabetických a dietetických, ovocné šťávy a nápoje z ovocných šťáv, stolní a minerální vody, nízkoalkoholické míchané nápoje; (33) alkoholické nápoje, lihoviny, likéry, vína včetně vín šumivých a perlivých, aperitivy, vína a likéry pro trávení.
(730) **ARDANAS s. r. o.**, Západní 81, Prostějov, Česká republika
(740) Ing. Soukup Petr, Patentová kancelář, Švédská 3, Olomouc

---

(210) **O 174044**
(220) 23.11.2001
(320) 23.11.2001
(511) 35, 37, 41, 42
(540)

(510) (35) zprostředkování v oblasti obchodu - měřící technika, televizní kabelové rozvody a optické sítě; (37) opravy a montáž měřidel pro elektroniku, instalace a opravy elektrických strojů a přístrojů; (41) pořádání odborných kurzů, školení a jiných vzdělávacích akcí včetně lektorské

činnosti; (42) testování, měření a analýzy v oblasti měřící techniky, televizních kabelů a rozvodů a optických sítí, provozování středisek kalibrační služby.

(730) **MIKROKOM, spol. s r.o.**, Pod vinicí 622/23, Praha 4 - Modřany, Česká republika

---

(210) **O 174060**
(220) 23.11.2001
(320) 23.11.2001
(511) 3, 29, 30
(540) **VILCACORA HEMANN**

(510) (3) mýdla, kosmetika, vlasové vody, zubní pasty, parfumerie, vonné oleje, šampony, krémy, gely; (29) ovoce a zelenina konzervované, sušené, zavařené; (30) káva, kakao, cukr, rýže, tapioka, ságo, kávové náhražky, mouka, přípravky z obilnin, med, koření.

(730) **HEMANN s. r. o.**, Okružní 1495, Frýdlant nad Ostravicí, Česká republika

---

(210) **O 174064**
(220) 23.11.2001
(320) 23.11.2001
(511) 5, 10
(540) **BOBI ABSORBA**

(510) (5) absorpční vložky, spodní prádlo, jako slipy a absorpční kalhotky, vložky do spodního prádla, vše pro hygienické a inkontinentní účely; (10) ochranné podložky na židle a postele.

(730) **Kimberly-Clark, a. s.**, IBC, Pobřežní 3, Praha 8, Česká republika

(740) JUDr. Rott Vladimír, Rott, Růžička a Guttmann, patentová, známková a právní kancelář, Nad Štolou 12, Praha 7

---

(210) **O 174068**
(220) 26.11.2001
(320) 26.11.2001
(511) 39, 41, 42
(540) **KLÍČ**

(510) (39) zprostředkování dopravy, poskytování a zprostředkování cestovních služeb, provozování cestovní kanceláře včetně služeb spojených s přepravou osob, zavazadel a nákladů, organizační zajišťování a pořádání tématických a pobytových poznávacích a odborných zájezdů, vodáckých pobytů, prázdninových pobytů, vzdělávacích a speciálních pobytů, pořádání a organizování incentivních akcí a outdoor trainingu, cestovní programy a informace, rezervace jízdenek, místenek apod., poskytování informací o jízdních řádech a tarifech, poskytování informací o dopravních cestách a způsobech dopravy, průvodcovské služby; (41) provozování tělovýchovných zařízení sloužící mj. k regeneraci a rekondici; (42) zprostředkování ubytování, ubytovací služby, včetně stravování, provozování penzionů, provozování restaurací, barů, kaváren, vináren, cukráren, bufetů a kiosků s občerstvením, zprostředkování ubytování, komplexní lázeňská a rehabilitační péče, činnost balneologických pracovišť, doprovod lázeňských hostů, provádění informační a poradenské činnosti zejména v oblasti turismu a lázeňství.

(730) **Cestovní kancelář Klíč, s. r. o.**, Havlíčkova ulice 7, Trutnov, Česká republika

(740) Ing. Vandělíková Jana, Bohemia Patent, Petrská 12, Praha 1

---

(210) **O 174069**
(220) 26.11.2001
(320) 26.11.2001
(511) 9
(540)

(510) (9) hardwarové prostředky výpočetní a spojové techniky, jejich prvky spojovací, rozváděcí a koncové, včetně terminálů a rozváděcích skříní, koaxiální kabely, konektory, propojovací jednotky, síťové adaptéry, nabíječky, nabíječky akumulátorů, časové spínače, kabely, audiokabely, prodlužovací přívody, antény a anténní příslušenství.

(730) **SOLID CZECH, spol. s r. o.**, Bukovina 21, Hradec Králové, Česká republika

(740) Ing. Vandělíková Jana, Bohemia Patent, Petrská 12, Praha 1

---

(210) **O 174093**
(220) 26.11.2001
(320) 26.11.2001
(511) 16, 35, 36
(540)

(510) (16) reklamní, inzertní, propagační, uživatelské a instruktážní materiály i tiskoviny; (35) marketing, zahraničně obchodní činnost, propagační, reklamní a inzertní služby prostřednictvím jakéhokoliv média včetně prostřednictvím telefonní, datové nebo informační sítě, merchandising, administrativní služby; (36) leasing movitých a nemovitých věcí, poradenství v oblasti financování, zprostředkovatelská a konzultační činnost v oblasti financí.

(590) Barevná

(730) **ČSOB Leasing, a.s.**, Roháčova 1148/63, Praha 3, Česká republika

(740) JUDr. Winter Filip, advokátní kancelář Winter & spol., Palác Český Rozhlas, Vinohradská 12, Praha 2

---

(210) **O 174137**
(220) 27.11.2001
(320) 27.11.2001
(511) 10
(540) **BIOWIN**

(510) (10) ortopedické zboží, lékařské přístroje a pomůcky, zejména ortopedické šrouby a příslušenství, a chirurgické nástroje používané společně s ortopedickými šrouby.

(730) **DePuy, Inc.**, 700 Orthopaedic Drive, Warsaw, Spojené státy americké, Indiana

(740) JUDr. Karel Čermák, advokát, Národní třída 32, Praha 1

---

(210) **O 174138**
(220) 27.11.2001
(320) 27.11.2001
(511) 10
(540) **OGEE**

(510) (10) lékařské pomůcky, zejména ortopedické implantáty kyčelních kloubů.

(730) **DePuy, Inc.**, 700 Orthopaedic Drive, Warsaw, Spojené státy americké, Indiana
(740) JUDr. Karel Čermák, advokát, Národní třída 32, Praha 1

---

(210) **O 174178**
(220) 28.11.2001
(320) 28.11.2001
(511) 3, 5, 16
(540) **PAVISTELLA**

(510) (3) bělící a jiné přípravky na praní a čištění prádla, šatů a kůže, namáčecí a předpírací přípravky, modřicí přípravky na prádlo a šaty, škrob na šaty, antistatické přípravky na použití v domácnosti, avivální přípravky, přípravky na odstraňování barev, odbarvovače, odrezovače, odlakovače, odstraňovače skvrn, glazovací přípravky na prádlo, změkčovací přípravky na prádlo, voňavé kapsy na prádlo, přípravky na čištění, leštění, odmašťování a broušení, lešticí pasty, leštidla na obuv, leštidla, konzervační prostředky a krémy na kůži, vosk na dlaždice, přípravky na čištění odpadních rour, přípravky na čištění oken, mýdla i toaletní, dezinfekční, dezodorační, medicinální, holicí i proti potu, kosmetické přípravky, kosmetické přípravky na zeštíhlení, kosmetické přípravky do koupelí i koupelové soli, kosmetické přípravky určené pro péči o pleť, kosmetické krémy, vlasové vodičky, přípravky na kadeření vlasů, toaletní přípravky, barvy a barviva na kosmetické a toaletní účely, pomády, vosk na vousy, pomády na kosmetické účely, laky na nehty, lesky, holicí přípravky, kolínské vody, čisticí mléka na kosmetické účely, přípravky na líčení, líčidla, přípravky na odstraňování líčidel, zkrášlovací masky, depilační a epilační přípravky, opalovací přípravky, detergenty s výjimkou detergentů na použití ve výrobním procesu, dezodoranty na osobní potřebu, kadidla, kamenec (antiseptikum), kosmetické taštičky, kosmetické potřeby, voňavkářské výrobky, toaletní vody, voňavky, éterické oleje, aromatické látky (esence), levandulová voda a olej, oleje na toaletní účely, přípravky na ostření, pemza, přípravky na čištění zubů a hygienu ústní dutiny, přípravky proti pocení, sanitární přípravky; (5) farmaceutické, zvěrolékařské a zdravotnické přípravky, výrobky dietetické a potraviny pro léčebné účely, potraviny pro děti, batolata a nemocné s léčebnými účinky, vitamínové přípravky, náplasti a obvazový materiál, vata a tampóny i absorpční, antiseptické, cupanina, hygienické vložky, hmoty na plombování zubů a zubní vosky, zubní abraziva, dezinfekční přípravky, antiseptické přípravky, čisticí přípravky pro lékařské účely, sterilizační přípravky, přípravky na ničení hmyzu, fungicidy, herbicidy, sanitární přípravky pro léčebné účely a osobní hygienu, dezodoranty s výjimkou na osobní potřebu, léčivé přípravky a soli do koupelí, léčivé přípravky na zuby, léčivé čaje a nápoje, přípravky proti pocení nohou; (16) papír, kartón, lepenka a výrobky z těchto materiálů, které nejsou zahrnuté v jiných třídách, papírnické výrobky a psací potřeby, dětské plínky z papíru, buničiny a nebo z celulózy, papírové ubrousky i jako prostírání, papírové ubrousky pro odstraňování make-upu, papírové ubrousky a utěrky, toaletní papír.
(730) **MADEL S. P. A.**, Via Evangelista Torricelli 3, Cotignola, Itálie
(740) Müller Václav, patentový zástupce, Filipova 2016, Praha 4

---

(210) **O 174228**
(220) 28.11.2001
(320) 28.11.2001
(511) 19, 35, 37
(540)

(510) (19) stavební materiály nekovového charakteru - beton, cement, tvárnice, střešní tašky, stavební plasty, stavební sklo, stavební dřevo; (35) zprostředkovatelská činnost v oblasti obchodu; (37) stavební činnost - provádění staveb včetně jejich změn, udržovacích prací na nich a jejich odstraňování, zámečnictví, specializovaná stavební činnost - pokládka a montáž plášťových těsnění a potrubí, zprostředkování ve stavebnictví, montáž, opravy, údržba, revize vyhrazených elektrických zařízení, rozvaděčů napětí.
(730) **MORYS s. r. o.**, Rudé armády 247, Paskov, Česká republika
(740) Ing. Střelák Jiří, Pařížská 17, Praha 1

---

(210) **O 174260**
(220) 29.11.2001
(320) 03.07.2001
(511) 16, 35, 38, 41
(540) **NAILPRO**

(510) (16) papír, lepenka (karton) a zboží z těchto materiálů, pokud je zařazené ve třídě 16, tiskoviny, materiál pro vázání knih, fotografie, psací potřeby, lepidla pro papír a kancelářské potřeby nebo domácnost, potřeby pro výtvarné umělce, štětce, psací stroje a kancelářský materiál (s výjimkou nábytku), učební a výukové materiály (s výjimkou přístrojů), obalový materiál z umělých hmot, pokud spadá do třídy 16, hrací karty, tisková písmena, štočky; (35) reklama, marketing, obchodní řízení, správa podniků, kancelářské práce; (38) telekomunikace, internetové služby, zejména přenos a předávání zpráv, obrazů, informací a dat všeho druhu; (41) vydávání a zveřejňování novin, časopisů, knih a informací také prostřednictvím internetu, organizace, pořádání a provádění učebních a výukových akcí, konferencí, zasedání a seminářů.
(730) **Creative Age Communications, Inc.**, 7628 Densmore Avenue, Van Nuys, Spojené státy americké, California
(740) JUDr. Matějka Jan, Advokátní a patentová kancelář Čermák, Hořejš, Myslil, Národní 32, Praha 1

---

(210) **O 174285**
(220) 29.11.2001
(320) 29.11.2001
(511) 6, 35, 39
(540)

(510) (6) bloky, předvalky (hutnické materiály) obecné kovy a jejich slitiny, spojovací materiál např. šrouby, šrouby spojovací, vruty (šrouby do dřeva), matice, matice šroubové, příchytky (hřebíky), skoby, podložky, klíny, těsnění kovová, čepy, drát hliníkový, dráty z obecných kovů, drátěné pletivo, háčky, hřebíky, kolíky, kovové přenosné konstrukce, stavební kování, nábytkové kování,

kovové kroužky, panty, závěsy, výztuhové profily, profilové konzole pro stavebnictví, ocelové profily válcované za studena, stavební materiály (kovové), řemeny (kovové vyztužovací materiály); (35) příprava elektronických pozvánek, kompilace, uspořádání a řízení informací ze vzdálených zdrojů, vše prostřednictvím elektronických komunikačních sítí, poskytování informací a jiných informačních produktů všeho druhu - informační kancelář komerčního charakteru, multimediálních informací, komerční využití Internetu v oblastech komerčních internetovských médií a vyhledávacích služeb, on-line inzerce, provozování sítě obchodů, obchodních středisek, apod., maloobchodní prodej z pojízdných prodejen, informační a poradenská činnost k obchodním účelům, předvádění zboží, propagace věrnostních karet a platebních karet při prodeji zboží; (39) doprava, přeprava a skladování, nákladní doprava vnitrostátní a mezinárodní, silniční motorová doprava, nákladní doprava kamionová, zprostředkování dopravy.

(590) Barevná

(730) **ALMS spol. s r.o.**, Brněnská 834, Modřice, Česká republika

(740) Ing. Vandělíková Jana, Bohemia Patent, Petrská 12, Praha 1

---

(210) **O 174286**

(220) 29.11.2001

(320) 29.11.2001

(511) 6, 35, 39

(540) **ALMS**

(510) (6) bloky, předvalky (hutnické materiály) obecné kovy a jejich slitiny, spojovací materiál např. šrouby, šrouby spojovací, vruty (šrouby do dřeva), matice, matice šroubové, příchytky (hřebíky), skoby, podložky, klíny, těsnění kovová, čepy, drát hliníkový, dráty z obecných kovů, drátěné pletivo, háčky, hřebíky, kolíky, kovové přenosné konstrukce, stavební kování, nábytkové kování, kovové kroužky, panty, závěsy, výztuhové profily, profilové konzole pro stavebnictví, ocelové profily válcované za studena, stavební materiály (kovové), řemeny (kovové vyztužovací materiály); (35) příprava elektronických pozvánek, kompilace, uspořádání a řízení informací ze vzdálených zdrojů, vše prostřednictvím elektronických komunikačních sítí, poskytování informací a jiných informačních produktů všeho druhu - informační kancelář komerčního charakteru, multimediálních informací, komerční využití Internetu v oblastech komerčních internetovských médií a vyhledávacích služeb, on-line inzerce, provozování sítě obchodů, obchodních středisek, apod., maloobchodní prodej z pojízdných prodejen, informační a poradenská činnost k obchodním účelům, předvádění zboží, propagace věrnostních karet a platebních karet při prodeji zboží; (39) doprava, přeprava a skladování, nákladní doprava vnitrostátní a mezinárodní, silniční motorová doprava, nákladní doprava kamionová, zprostředkování dopravy.

(730) **ALMS spol. s r.o.**, Brněnská 834, Modřice, Česká republika

(740) Ing. Vandělíková Jana, Bohemia Patent, Petrská 12, Praha 1

---

(210) **O 174401**

(220) 03.12.2001

(320) 03.12.2001

(511) 5, 29, 30, 32

(540) **SENIOR DRINK INFUSIA**

(510) (5) vitamínové a minerální doplňky stravy k léčebným účelům; (29) potravní doplněk pro zvláštní výživu živočišného původu; (30) potravní doplněk pro zvláštní výživu rostlinného původu; (32) šumivé a jiné nealkoholické nápoje, energetické nápoje, iontové nápoje.

(730) **Infusia, a. s. Hořátev**, Sadská, Česká republika

(740) Ing. Kleintová Eva, ČERVENKA, KLEINTOVÁ, TURKOVÁ Patentová, známková a advokátní kancelář, Husinecká 11a, Praha 3

---

(210) **O 174424**

(220) 04.12.2001

(320) 04.12.2001

(511) 35, 38, 42

(540) **LUJA dealer**

(510) (35) provádění rešerší, vyhledávání, indexování, spojování a uspořádání dat pro Internet, elektronické komunikační sítě a elektronické databáze, příprava elektronických pozvánek, kompilace, uspořádání a řízení informací ze vzdálených zdrojů, vše prostřednictvím elektronických komunikačních sítí, poskytování informací, multimediálních informací a jiných informačních produktů reklamního a obchodního charakteru, informační kancelář komerčního charakteru, komerční využití Internetu v oblastech komerčních internetovských médií a vyhledávacích služeb, on-line inzerce, prezentace uživatelů na stránkách World Wide Web v počítačové síti Internet, systemizace informací do počítačových databází, provozování sítě obchodů, obchodních středisek, marketů, supermarketů, apod., maloobchodní prodej z pojízdných prodejen, řízení obchodní činnosti sítě obchodů a poskytování pomoci při provozu obchodní činnosti, propagační, reklamní a inzertní činnost, zprostředkování obchodních kontaktů, provádění obchodních operací, informační a poradenská činnost v oblasti obchodu, předvádění zboží, propagace věrnostních karet a platebních karet při prodeji zboží, vyhodnocení obchodu a průzkum trhu; (38) služby zabezpečující audiovizuální komunikaci prostřednictvím informačních a telekomunikačních sítí, kupř. počítačové sítě Internet, satelitu apod., rozšiřování, zveřejňování a přenos informací prostřednictvím informačních a telekomunikačních prostředků a sítí, satelitů ap., šíření elektronických časopisů, elektronických periodik a knih v elektronické podobě prostřednictvím počítačové sítě, pomocí satelitů, on-line chat room/chatové služby (diskusní skupiny na internetu), poskytování přístupu k on-line službám, služby webových portálů, skupinové/konferenční komunikační služby, všechny prováděné prostřednictvím elektronických komunikačních sítí; (42) provozování Internetových stránek, internetové vývěskové služby, poskytování vyhledávacích nástrojů pro vyhledávání na Internetu.

(730) **Jaroslav BUREŠ - LUJA DEALER**, Šmilovského 2/1430, Praha 2, Česká republika

(740) Ing. Vandělíková Jana, Bohemia Patent, Petrská 12, Praha 1

---

(210) **O 174428**

(220) 04.12.2001

(320) 04.12.2001

(511) 9, 37, 41, 42

(540) **BEA**

(510) (9) počítačové softwarové programy; (37) instalace počítačového hardware, údržba počítačového hardware; (41) zajišťování vzdělávacích seminářů a vyučovacích kurzů týkajících se užívání a údržby software; (42) počítačové služby, zejména konzultace a aktualizace počítačového software, instalace počítačového software,

tvorba a vývoj počítačového software pro jiné osoby, údržba počítačového software, poradenské služby při tvorbě počítačových systémů, technické služby při odstraňování chyb hardwaru a softwaru prostřednictvím telefonu, e-mailu, osobně a prostřednictvím on-line.

(730) **BEA Systems, Inc.**, 2315 North First Street, San Jose, Spojené státy americké, California

(740) Patentservis Praha a.s., Jivenská 1273/1, Praha 4

---

(210) **O 174516**

(220) 06.12.2001

(320) 06.12.2001

(511) 32, 33

(540) **JACKPOT**

(510) (32) piva, minerální vody, šumivé nápoje a jiné nápoje nealkoholické, nápoje a šťávy ovocné, sirupy a jiné přípravky k zhotovování nápojů; (33) alkoholické nápoje (s výjimkou piv).

(730) **UNITED BRANDS, s. r. o.**, Petýrkova 3/1955, Praha 4, Česká republika

(740) JUDr. Růžička Michal, CSc., Rott, Růžička a Guttmann, patentová, známková a právní kancelář, Nad Štolou 12, Praha 7

---

(210) **O 174517**

(220) 06.12.2001

(320) 06.12.2001

(511) 7

(540) StraPack

(510) (7) balicí stroje.

(730) **Strapack Corporation**, 1-2-17, Higashishinbashi, Minato-ku, Tokyo, Japonsko

(740) JUDr. Rott Vladimír, Rott, Růžička a Guttmann, patentová, známková a právní kancelář, Nad Štolou 12, Praha 7

---

(210) **O 174548**

(220) 07.12.2001

(320) 07.12.2001

(511) 35, 41

(540) KEY PRODUCTION

(510) (35) propagační činnost a reklama, zprostředkování obchodních služeb; (41) kompletní organizování sportovních a kulturních akcí, produkční činnost v oblasti kultury.

(730) **Key production spol. s r. o.**, Krásova č. p. 706, Praha 3 - Žižkov, Česká republika

(740) JUDr. Miroslav Svoboda, Hradešínská 4, Praha 10

---

(210) **O 174590**

(220) 10.12.2001

(320) 10.12.2001

(511) 9, 35, 36, 39

(540) goboards INTERNATIONAL

(510) (9) svítivé a mechanické reklamní tabule, desky a panely; (35) nájem svítivých a mechanických reklamních tabulí, desek a panelů; (36) leasing svítivých a mechanických reklamních tabulí, desek a panelů; (39) distribuce svítivých a mechanických reklamních tabulí, desek a panelů.

(590) Barevná

(730) **GoBoards International S.A.**, Ermou str. 100, 14452 Metamorfosi, Attica, Řecko

(740) Patentservis Praha a.s., Jivenská 1273/1, Praha 4

---

(210) **O 174635**

(220) 11.12.2001

(320) 11.06.2001

(511) 1

(540) **NDB**

(510) (1) chemikálie, jmenovitě fenolové a fosfátové antioxidanty pro objemné a speciální použití při další výrobě plastů.

(730) **PABU Services, Inc.**, 300 Delaware Avenue, Suite 1269, Wilmington, Spojené státy americké, Delaware

(740) JUDr. Petr Kalenský, Společná advokátní kancelář Všetečka Zelený Švorčík Kalenský a Partneři, Hálkova 2, Praha 2

---

(210) **O 174644**

(220) 11.12.2001

(320) 11.12.2001

(511) 6, 9, 16, 20, 35, 40, 41, 42

(540) GRAST

(510) (6) firemní identifikační štíty kovové, informační a orientační systémy kovové (tabule, štíty, apod.); (9) software, hardware, informační a orientační systémy (elektronické tabule); (16) razítka, razítkové štočky; (20) firemní štíty, informační a orientační systémy nekovové (tabule, štíty, apod.); (35) agenturní činnost v reklamě a propagaci, reprografické služby - kopírování nebo rozmnožování dokumentů a dokladů, letáků, apod., pronájem reklamních ploch; (40) zhotovování kroužkové vazby publikací, laminování, gravírování laserem do různých materiálů (kov, plast, dřevo, guma, kůže, sklo), gravírování CNC technologií do různých materiálů (kov, plast, dřevo), gravírování na reklamní a dárkové předměty; (41) školení v oblasti software, nakladatelství a vydavatelství; (42) DTP služby (Desk Top Publishing) - počítačové zpracování grafických návrhů, grafické návrhy, přípravy grafických podkladů pro tisk, návrhy logotypů, sazba textů na počítači, scanování, servis počítačů - opravy, údržba a péče o software.

(730) **GRAST s. r. o.**, Nám. Sítná 3113, Kladno, Česká republika

---

(210) **O 174676**

(220) 12.12.2001

(320) 12.12.2001

(511) 2, 6, 7, 11, 17, 19, 20, 36, 37, 39, 40, 42
(540)

(510) (2) barvy, nátěry, laky, ochranné prostředky proti korozi a proti deteriorizaci dřeva, barviva, mořidla, přírodní pryskyřice v surovém stavu, kovy lístkové a práškové pro malíře, dekoratéry a umělce; (6) obecné kovy a jejich slitiny, kovové stavební materiály, kabely a kovové dráty neelektrické, zámečnické a klempířské výrobky kovové, kovové formy, kovové nádoby, nádrže a tanky stabilní všech velikostí na kapaliny a plyny, tlakové i beztlaké, zásobníky kovové na sypné nebo vytékání schopné materiály, vyjma zařízení tvořící součást nádob pro dávkování nebo výdej jejich obsahu, kovové potrubní rozvody, kovové konstrukce, haly, kovové trubky, roury a hadice, řetězy, ocelové kuličky, hřebíky, šrouby a ostatní spojovací materiál kovový; (7) stroje s mechanickým pohonem, obráběcí stroje, lisovací a pěchovací stroje, vrtací stroje, zemní vrtací stroje, řezací stroje, jejich součásti a příslušenství, nádrže a tanky na kapaliny a plyny - součásti výrobních zařízení, tlaková průmyslová zařízení, čerpadla, čerpací stanice na kapaliny a plyny, dmychadla, vyjma zařízení pneumatických pro potrubní dopravu, drticí zařízení, drtiče, zdvihací zařízení, hevery, jeřáby a jeřábové dráhy, lisy, míchačky maltových a/nebo betonových směsí, manipulátory, dopravníky, zařízení pro potrubní dopravu sypných nebo vytékání schopných materiálů, zvedací mechanismy jako vrátky a navijáky, elektrické stroje, motory a pohony, jejich součásti a příslušenství, převodní nebo pohonné mechanismy, setrvačníky, převodovky čelní, šnekové, kuželové, planetové, harmonické i speciální, mechanické variátory, motory spadající do této třídy, ložiska, hřídele, spojky, ozubená kola, ozubená soukolí, stojany strojů, válce pro stroje, tlumiče jako součásti strojů, hnací řemeny, hnací řetězy, maznice; (11) přístroje a zařízení pro osvětlení, topení, výrobu páry, pro vaření, přístroje a zařízení chladicí, pro sušení, ventilaci, distribuci vody a zařízení zdravotní, zejména elektrické ohřívače vody, ohřívače elektrické pro domácnost i pro průmysl, přístroje a zařízení pro rozvod a regulaci průtoku tekutin, kapalin i plynů včetně vody, jejich součásti a příslušenství včetně beztlakých i tlakových filtrů a ventilů uzavíracích, tlakových, redukčních, přepouštěcích, výtlačných, průtokových, obtokových, plnicích, přerušovacích, škrticích, jednosměrných i logických, jakož i uzávěrů; (17) kaučuk, gutaperča, guma, asbest, slída, výrobky a polotovary z těchto materiálů, pokud nejsou obsaženy v jiných třídách, výrobky a polotovary z plastických hmot, jako například fólie, tabule, desky a tyče, jakož i spojovací prostředky rozebiratelného i nerozebiratelného spojení, těsnicí materiály, ucpávky a izolace tepelné, elektrické nebo zvukové, ohebné nekovové trubky a hadice, bezpečnostní nárazové absorbery; (19) stavební materiály nekovové, včetně polozpracovaného řeziva, například na trámy, prkna, dřevěné panely, překližky, panely betonové, cihly, tvárnice a dlaždice, střešní krytina, zejména střešní tašky, skleněné cihly, přírodní kámen, umělý kámen, cement, vápno, malta, sádra, štěrk, kameninové a cementové roury, stavební materiál pro stavbu cest, asfalt, smůla, živice, neohebné trubky nekovové pro stavebnictví, přenosné konstrukce nekovové, přenosné domy, kamenné pomníky, krby, stavební sklo, skleněné kostky a dlaždice; (20) nábytek včetně kovového a kempingového nábytku, broušená skla a zrcadla, rámy, výrobky ze dřeva, korku, třtiny, vrbového proutí, rohoviny, kosti, slonoviny, z kostic, želvoviny, jantaru, perleti, mořské pěny, buničiny, pokud nejsou zahrnuty v jiných třídách, výrobky z náhražek těchto materiálů včetně výrobků z plastických hmot, pokud nejsou zařazeny v jiných třídách, například zámečnické výrobky nekovové, domovní schránky ani kovové ani zděné, ložní potřeby, matrace, žíněnky, podhlavníky apod.; (36) správa pozemků, budov a bytů, bytových i nebytových prostor, zprostředkovávání obchodů s nemovitostmi a hypotékami, správa majetku, nákup, prodej a pronájem pozemků, budov a bytů, bytových i nebytových prostor, zprostředkovatelská činnost v této oblasti; (37) stavebnictví, opravy, instalační služby, řízení staveb technologických celků, technický dozor pro montáže technologických celků, jakož i montážní, servisní a opravárenská činnost v souvisejících uvedených oborech, provozování čerpacích stanic s palivy a mazivy, zprostředkovatelská činnost v této oblasti, zámečnické služby; (39) doprava, přepravování a skladování zboží, zejména nákladní silniční motorová doprava, zprostředkování dopravy, pronájem vozidel, garáží, parkovišť a skladů, zprostředkovatelská činnost v této oblasti; (40) kovoobráběčství, zprostředkovatelská a poradenská činnost a služby v této oblasti; (42) projektová, konstrukční a inženýrská činnost v investiční výstavbě v oblasti stavebnictví, strojírenství a elektrotechniky, zejména pro ekologická zařízení a stavby, poradenské služby v této oblasti, inženýrsko technická činnost v oblasti tvorby a poskytování software, technické poradenství a vypracování posudků, pronájem zařízení pro zpracování dat, pronájem strojů, spadající do této třídy, hostinské, restaurační, hotelové a jiné služby pro hosty včetně rezervace ubytování, provozování kempů, lázní a saun, zprostředkovatelská a poradenská činnost a služby v této oblasti.

(730) **VADAS, spol. s r. o.**, U Červeného mlýna 1, Brno, Česká republika
(740) Ing. Dohnal Jiří, patentový zástupce, Nedbalova 29, Brno

---

(210) **O 174677**
(220) 12.12.2001
(320) 12.12.2001
(511) 3, 5, 20
(540)

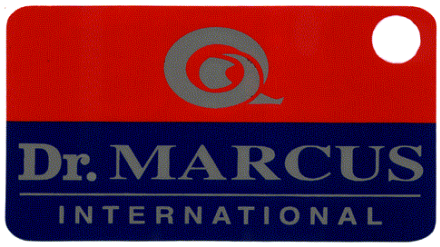

(510) (3) autokosmetické přípravky ve formě past, disperzí, roztoků, gelů, sprejů, apod.; (5) osvěžovače vzduchu všeho druhu zejména pro automobily, dezodorační prostředky a přípravky pro použití v automobilech; (20) obaly a schránky z plastických hmot pro osvěžovače vzduchu a autokosmetické přípravky, obaly a schránky pro dezodorační přípravky umisťované v automobilech.
(590) Barevná
(730) **Marek Figiel - Dr. Marcus Polska**, Aleja wojska Polskiego 2c, Kalisz, Polsko
(740) Ing. Mareš Zdeněk, patentový zástupce, Staré Čivice 173, Pardubice

---

(210) **O 174698**
(220) 12.12.2001
(320) 12.12.2001
(511) 35, 36, 37, 39

(540)

(510) (35) reklamní činnost, vedení účetnictví, činnost ekonomických a organizačních poradců, činnost účetních poradců, zprostředkovatelská činnost v oblasti obchodu, pronájem kancelářských strojů a zařízení, pronájem reklamních ploch; (36) realitní činnost (realitní kancelář), pronájem bytů, pronájem nemovitostí, kanceláří a obchodních prostor, správa nemovitostí; (37) údržba nemovitostí; (39) pronájem mrazících boxů, pronájem skladovacích kontejnerů, pronájem garáží, pronájem parkovacích ploch, pronájem skladišť, skladování zboží a manipulace s nákladem.

(730) **AMÁDEUS REAL, a. s.**, Dlouhá tř. 13, Praha 1, Česká republika

---

(210) **O 174763**
(220) 13.12.2001
(320) 13.12.2001
(511) 7, 9
(540)

(510) (7) pneumatické a hydraulické válce a rotační jednotky, pneumatické ventily a hydraulické rozvaděče, prvky vakuové techniky - části strojů, prvky pro úpravu a řízení tlakového vzduchu, prvky pro konstrukci tlakových obvodů,tlakové spínače - části strojů; (9) teplotní čidla (snímače).

(590) Barevná

(730) **IMI International s. r. o.**, Podjavorinské 1596, Praha 4, Česká republika

(740) JUDr. Košta Karel, Mírové náměstí 22, Ústí nad Orlicí

---

(210) **O 174768**
(220) 13.12.2001
(320) 13.12.2001
(511) 7, 8, 9, 35, 37, 40, 42
(540)

(510) (7) stroje, elektrické stroje točivé, tvářecí a obráběcí stroje a jejich součásti a příslušenství, stroje na ozubení, brusky, frézky, odjehlovací stroje; (8) ruční nářadí a nástroje; (9) přístroje a nástroje pro vážení, měření, signalizaci a kontrolu, výrobky a zařízení kontrolní, měřicí, řídicí a regulační techniky, software, programové vybavení pro obráběcí stroje, pro přístroje a nástroje k měření, vážení a signalizaci; (35) zprostředkovatelská činnost v oblasti obchodu; (37) servis, instalace a opravy přístrojů pro vážení, měření a signalizaci, opravy strojů s mechanickým pohonem, služby servisní a opravárenské pro výrobky uvedené ve tř. 7 včetně jejich příslušenství; (40) zpracování a úprava materiálu; (42) inženýrské, konstrukční a projekční práce v oborech strojů, v oblasti měření a kalibrace, vývoj software.

(730) **Strojírny Čelákovice spol. s r. o.**, Masarykova 212, Praha - východ, Česká republika

(740) Ing. Jaromír Přikryl, Patentová a známková kancelář, Včelín 1161, Hulín

---

(210) **O 174769**
(220) 13.12.2001
(320) 13.12.2001
(511) 6, 35, 37, 40, 42
(540)

(510) (6) kovové výrobky, zámečnické výrobky, kovové potřeby zámečnické, kovové stavební materiály, kovové stavební materiály přenosné, kovové trubky, kovové zábradlové a plotové trubky, kovové ozdobné prvky pro oplocení, vrata, zábradlí, mříže, kovové ozdobné doplňky, kovová vrata, brány, ploty, mříže, jiné kovové výrobky spadající do tř. 6; (35) zprostředkovatelské služby v oblasti obchodu; (37) opravárenské a údržbářské služby v oblasti kovů, zámečnictví; (40) kovoobrábění, kovářství, umělecké kovářství; (42) konstrukční a projekční práce v oblasti zámečnictví a uměleckého kovářství.

(730) **Strojírny Čelákovice spol. s r. o.**, Masarykova 212, Praha - východ, Česká republika

(740) Ing. Jaromír Přikryl, Patentová a známková kancelář, Včelín 1161, Hulín

---

(210) **O 174844**
(220) 17.12.2001
(320) 17.12.2001
(511) 7, 9, 11, 37
(540)

(510) (7) kuchyňské elektrické roboty, kuchyňské stroje, elektrické prací stroje, pračky /prádlo/, pračky na praní a barvení, pračky uváděné do chodu vhozením mince; (9) aparáty pro záznam, převod, reprodukci zvuku nebo obrazu, televize, videopřehrávače, DVD přehrávače, rádiomagnetofóny, CD přehrávače, přístroje fotografické a filmové; (11) lednice, mrazáky, sporáky, mikrovlnné trouby, fritovací hrnce, přístroje pro osvětlení a topení, sušičky; (37) instalace a opravy elektrických strojů a přístrojů.

(730) **Proněk Luboš**, Velká okružní 2, Duchcov, Česká republika

(740) Mgr. Bedrna Michal, Puškinovo nám. 14, Praha 6

---

(210) **O 174851**
(220) 17.12.2001
(320) 17.12.2001
(511) 30, 32
(540)

(510) (30) cukrovinky všeho druhu, spadající do této třídy, např. bonbóny, čokoláda, fondány, keksy, krekry (slané pečivo), oplatky, vafle, pastilky, pralinky, sušenky, tabletky, ovocné želé, ovocné komprimáty, lízátka, mandlové

cukrovinky, arašídové cukrovinky, marcipán, perníky, müsli, popcorn, pudinky, suchary, piškoty, křupky, žvýkačky, vánoční kolekce, čokoládové nápoje, čokoládové nápoje s mlékem, kakaové nápoje, přísady do nápojů, jiné než esence, glukóza pro výživu, přírodní sladidla, krupice, zmrzlina, sirup melasový; (32) nealkoholické nápoje, přípravky na výrobu likéru, přípravky na výrobu nápojů, nápojové směsi a prášky, příchutě na výrobu nápojů, minerální vody, mošty, nápoje iontová, nealkoholické šťávy, nealkoholické výtažky z ovoce, ovocné šťávy, zeleninové šťávy, sirupy na výrobu nápojů, sirupy pro limonády, soda, šumivá nápoje, tablety na přípravu šumivých nápojů.

(730) **Vinceová Marcela**, Karola Šmidkeho 1823/9, Ostrava - Poruba, Česká republika

---

(210) **O 174866**
(220) 17.12.2001
(320) 17.12.2001
(511) 9, 35, 42
(540)

SYCONIX

(510) (9) software na nosičích; (35) automatizované zpracování dat, obchodní a podnikatelské informace, počítačové databáze (překlad informací do počítačové databáze), systematizace informací do počítačových databází, vedení kartoték v počítači, kopírování nebo rozmnožování dokumentů; (42) tvorba software, poradenství v oblasti software, počítačové programování, aktualizace počítačových programů, instalace počítačových programů, kopírování počítačových programů, tvorba počítačových systémů, počítačové systémové analýzy.

(730) **SYCONIX, spol. s r. o.**, Freyova 12, Praha 9, Česká republika

---

(210) **O 174867**
(220) 17.12.2001
(320) 17.12.2001
(511) 9, 35, 42
(540)

(510) (9) software na nosičích; (35) automatizované zpracování dat, obchodní a podnikatelské informace, počítačové databáze (překlad informací do počítačové databáze), systematizace informací do počítačových databází, vedení kartoték v počítači, kopírování nebo rozmnožování dokumentů; (42) tvorba software, poradenství v oblasti software, počítačové programování, aktualizace počítačových programů, instalace počítačových programů, kopírování počítačových programů, tvorba počítačových systémů, počítačové systémové analýzy.

(730) **SYCONIX, spol. s r. o.**, Freyova 12, Praha 9, Česká republika

---

(210) **O 175037**
(220) 19.12.2001
(320) 19.12.2001
(511) 5, 30, 32
(540)

CORPOSAN

(510) (5) tablety pro farmaceutické účely, tablety vykuřovací, bylinné extrakty (léčivé); (30) tablety (cukrovinky); (32) tablety na přípravu šumivých nápojů.

(730) **Vácha Petr**, Lidická, Česká Třebová, Česká republika

(740) Müller Václav, patentový zástupce, Filipova 2016, Praha 4

---

(210) **O 175063**
(220) 19.12.2001
(320) 19.12.2001
(511) 25
(540)

(510) (25) obuv, oděvy, kloboučnické zboží.

(730) **Shan Yong Qing**, Branická 79, Praha 4, Česká republika

---

(210) **O 175138**
(220) 21.12.2001
(320) 21.12.2001
(511) 29, 30, 42
(540)

JO'S BAR & GARÁŽ

(510) (29) vývary, polévky, drůbež, ryby, maso, uzeniny, saláty, sýry, zvěřina, hranolky, nakládaná zelenina, sušené a vařené ovoce a zelenina, masové, rybí a zeleninové konzervy; (30) cukrovinky, cukroví, dorty, housky, chléb, koláče, nudle, palačinky, pečivo, pizzy, popcorn, rohlíky, sendviče, bagety, sušenky, špagety, těstoviny, zmrzlina, chlebíčky, chuťové přísady, lahůdky; (42) rychlé občerstvení, bar, bufet, jídelna, kavárna, cukrárna, pronájem prodejní automaty, restaurace včetně samoobslužných, zásobování, gastronomie, stravovací zařízení, hostinská činnost.

(730) **Kolesár Štěpán**, Grafická 33/1100, Praha 5, Česká republika

(740) Ing. Kratochvíl Václav, Šachta, Zmeškal & partneři, Radlická 28/663, Praha 5

---

(210) **O 175238**
(220) 31.12.2001
(320) 31.12.2001
(511) 12, 35, 39, 41
(540)

(510) (12) jachty, (35) reklamní činnost, zprostředkování obchodních záležitostí; (39) provozování cestovní kanceláře, pronájem lodí; (41) pořádání odborných kurzů, školení a jiných vzdělávacích akcí včetně lektorské činnosti, půjčování sportovního nářadí.

(590) Barevná

(730) **VELA YACHTING, s. r. o.**, Nad Vodovodem 2, Praha 10, Česká republika

---

(210) **O 175241**
(220) 31.12.2001
(320) 31.12.2001

(511) 35
(540)

(510) (35) reklamní činnost.
(730) **B & GMC CZ, a. s.**, Jateční 231/7, Praha 7, Česká republika

---

(210) **O 175312**
(220) 04.01.2002
(320) 04.01.2002
(511) 35, 36, 37, 42
(540)

(510) (35) činnost organizačního a ekonomického poradce v oblastech stavebnictví, investičních záměrů, zakládání a řízení obchodních společností, obchodu a služeb; (36) investorská činnost ve stavebnictví; (37) provádění staveb, jejich změn a odstraňování staveb; (42) tvorba, vývoj, úpravy a aktualizace software, pronájem software, projektová činnost ve výstavbě, inženýrská činnost ve stavebnictví.
(730) **CZ STAVEBNÍ HOLDING, a. s.**, Štrossova 277, Pardubice, Česká republika
(740) JUDr. Rott Vladimír, JUDr Růžička Michal CSc., Rott, Růžička a Guttmann, patentová, známková a právní kancelář, Nad Štolou 12, Praha 7

---

(210) **O 175313**
(220) 04.01.2002
(320) 04.01.2002
(511) 35, 36, 37, 42
(540)

(510) (35) činnost organizačního a ekonomického poradce v oblastech stavebnictví, investičních záměrů, zakládání a řízení obchodních společností, obchodu a služeb; (36) investorská činnost ve stavebnictví; (37) provádění staveb, jejich změn a odstraňování staveb; (42) tvorba, vývoj, úpravy a aktualizace software, pronájem software, projektová činnost ve výstavbě, inženýrská činnost ve stavebnictví.
(730) **CZ STAVEBNÍ HOLDING, a. s**, Štrossova 277, Pardubice, Česká republika
(740) JUDr. Rott Vladimír, JUDr Růžička Michal CSc., Rott, Růžička a Guttmann, patentová, známková a právní kancelář, Nad Štolou 12, Praha 7

---

(210) **O 175342**
(220) 07.01.2002
(320) 07.01.2002
(511) 43
(540)

(510) (43) degustace vín.
(730) **Paul Joseph De Leeuw III**, Umělecká 6/588, Praha 7, Česká republika
(740) Mgr. Jaroš Zbyšek, advokát, Advokátní kancelář Jaroš - Fojtíková, Zelený pruh 95/97, Praha 4

---

(210) **O 175426**
(220) 10.01.2002
(320) 10.01.2002
(511) 6, 7, 20, 21, 36, 37, 39, 40, 42
(540)

(510) (6) obecné kovy a jejich slitiny, směsi obecných kovů nebo slitin v práškové či granulované formě pro použití ve slévárenství/hutnictví, netvářené nebo zčásti tvářené, výrobky z obecných kovů k použití ve slévárenství/hutnictví, výrobky sléváren, kováren, lisoven, odlitky a lité výrobky ze železných i neželezných obecných kovů a jejich libovolných slitin, kotvy, kovadliny, zvony, stavební materiál z litého kovu, zámečnické výrobky z litého kovu, roury, tvarovky a trubní spojky z litého kovu, nedobytné pokladny a schránky z litého kovu, odlitky a lité výrobky stavebního charakteru vč. odlitků a litých výrobků pro stavební konstrukce, jakož i pro stroje, kovové krby, pomníky, mříže stojany, sloupy, upomínkové, nábytkové a dekorativní předměty z kovů a jejich slitin i v kombinaci s nekovovými materiály a jiné výrobky z litého kovu, které nejsou obsaženy v jiných třídách, slévárenská jádra, modelová a slévárenská zařízení všeho druhu, např. formy duté kovové, formy duté pro slévárny, kovové formy k výrobě výrobků z plastických hmot, formy kovové pro gumu (kaučuk), kovové formy prázdné pro slévárny, kovové potahy odlévacích forem, tryskací kuličky, kokily, kovový šrot, zámečnické výrobky a spojovací materiál, šrouby, hřebíkářské a železářské zboží, drobné kovové nářadí včetně jiných kovových výrobků, nedobytné pokladny a schránky ocelové, ocelové kuličky, kovové konstrukce, ocelové svařence, kovová okna a dveře, žaluzie kovové, pletivo, klempířské výrobky; (7) stroje na zpracováni kovů, zejména licí a formovací stroje pro slévárny, formy, licí pánve, lisovací a střižné nástroje jako součást strojů, třídicí stroje, strojní součásti všeho druhu z litého kovu a slitin všeho druhu, stroje pro válcovny, slévárny, kovárny a zemědělství, obráběcí stroje, stroje a zařízení pro zpracování pryže a plastů, motory a části motorů všech druhů, nikoliv pro pozemní vozidla, ostatní nástroje poháněné elektrickým motorem nebo jiným mechanickým pohonem zařazené v této třídě, veškerá zařízení pro oblast ochrany životního prostředí; (20) slévárenské modely ze dřeva, syntetických pryskyřic a plastických hmot, nábytek z litého kovu a slitin, nábytkové součásti a příslušenství z litého kovu a slitin;

(21) drobné nářadí a přenosné nádoby k domácím a kuchyňským účelům, jako kuchyňské nádobí, vše z litého kovu a slitin; (36) leasing výrobních strojů, zařízení a nářadí, zejména strojů tvářecích a obráběcích, pronájem nemovitostí; (37) montáž, opravy a údržba pecí, kamen, sušáren (vypalovacích, a tavících pecí), žáruvzdorných vyzdívek a konstrukcí, údržba a opravy kogeneračních jednotek, pánví, strojů, přístrojů a nástrojů používaných ve slévárenství/hutnictví, opravárenství v oblasti kovoobrábění, opravy kovových výrobků, zejména odlitků, opravy, stavebnictví, výstavba a rekonstrukce objektů, zvláště průmyslových staveb, montáž a údržba konstrukcí, provádění demoličních prací, služby opravářské a údržbářské pro dieselové motory a motory pístové poháněné plynem, obstarávání servisních služeb ve všech uvedených oborech; (39) dopravní, přepravní a skladovací činnosti, spedice, zprostředkování v oblasti baleni, dopravy a skladování zboží, přeskupování výrobků pro třetí osoby, provozování garáží; (40) slévání, rafinace a odlévání železných a neželezných obecných kovů všeho druhu a jejich slitin všeho druhu, kovoobrábění, veškeré povrchové úpravy kovových výrobků, včetně leptání, pískování, broušení, lakování, tváření a sváření materiálů, zpracování a nakládání s odpady všeho druhu, zejména kovovými, spalování odpadů; (42) analyzování problémů souvisejících s technologiemi ve slévárenství/hutnictví, poradenské služby vztahující se ke všemu výše uvedenému, projekční a inženýrská činnost v oblasti výstavby a provozu investičních a technologických celků, expertízy a znalecké posudky v oboru slévárenství/hutnictví, stavebnictví a stavební ekonomie, pronájem průmyslových robotů.

(730) **HSS, a. s.**, Cintlovka 535, Hořovice, Česká republika
(740) Voda Karel, Bolzanova 13, Brno

---

(210) **O 175440**
(220) 10.01.2002
(320) 10.01.2002
(511) 11
(540) **CLIP LIGHT**

(510) (11) elektrické lampičky (girlandy) pro vánoční stromky a vánoční výzdobu, elektrické lampičky (girlandy) pro světelnou výzdobu.
(730) **CITY ILLUMINATIONS s. r. o.**, Kostelní 1859, Aš, Česká republika

---

(210) **O 175634**
(220) 17.01.2002
(320) 17.01.2002
(511) 35, 36, 37, 40, 42
(540)

(510) (35) propagace, reklama, pomoc při obch. činnosti, kancelářské práce; (36) služby nemovitostní - správa nemovitosti, služby tichého společníka; (37) stavebnictví, opravy, instalační služby, stavební úpravy čistících systémů odpadních vod; (40) zpracování materiálů - biodegradace, nakládání s odpady, sanační práce, poradenství v nakládání s odpady; (42) vědecké a technologické služby a s nimi spojený výzkum a návrhy, geologický průzkum a zpracování jeho výsledků, vypracování analýzy rizik, odebírání půdních, resp. horninových a vodních vzorků.
(590) Barevná
(730) **PROTE, spol. s r. o.**, Nad hradním potokem 109/23, Praha 6, Česká republika

---

(210) **O 175824**
(220) 24.01.2002
(320) 24.01.2002
(511) 6, 40
(540) **SAZAVA**

(510) (6) kovové stavební materiály; (40) zpracování a úprava kovových a nekovových materiálů.
(730) **Vlček, spol. s r. o.**, Kotíkovská 84/74, Plzeň, Česká republika
(740) JUDr. Kupka Miroslav, patentový zástupce, Spalova 2261, Rakovník

---

(210) **O 175877**
(220) 25.01.2002
(320) 25.01.2002
(511) 31, 39, 44
(540) **LARIX**

(510) (31) rašeliny, mulče a jiné materiály na přikrytí povrchu půdy; (39) silniční doprava nákladní; (44) služby v oblasti zahradní architektury a designu.
(730) **LARIX - zahradnické a sadovnické služby, s. r. o.**, Havlíčkova 27, Blansko, Česká republika
(740) RNDr. Zdeňka Halaxová, TETRAPAT, Univerzitní 7, vila Primavesi, Olomouc

---

(210) **O 175895**
(220) 25.01.2002
(320) 25.01.2002
(511) 16, 35, 42
(540)

(510) (16) jídelní lístky; (35) poradenství v obchodní činnosti, reklama, zprostředkování reklamy; (42) zprostředkování umisťění internetových prezentací na internetový server, zprostředkování vytváření domén a www stránek.
(730) **Ing. Jana Žídková**, Nedbalova 2350/8, Ostrava - Moravská Ostrava, Česká republika
(740) Ing. Musil Dobroslav, patentová kancelář, Cejl 38, Brno

---

(210) **O 176005**
(220) 28.01.2002
(320) 28.01.2002
(511) 29, 40
(540) **ANNA**

(510) (29) potraviny živočišného původu, maso, ryby, drůbež, zvěřina, droby, vnitřnosti, dršťky, drůbež (neživá), huspeniny, játra, játrová paštika, jelito, krvavá tlačenka, masné a uzenářské výrobky, klobásy, salámy, párky, konzervy masové, konzervované maso, masné a uzenářské konzervy, masové extrakty, masové šťávy (omáčky), masové omáčky, slanina, uzeniny, vepřové maso, škvarky a škvařírenské výrobky, masné výrobky z drůbeže, šunka, slanina; (40) řeznictví a uzenářství, zejména porážka a bourání zvířat, zpracování masa a masných výrobků, uvedených ve tř. 29, konzervování potravin, zejména tepelná úprava a mražení, též uzení, zpracování kůží a kostí.

(730) **Ing. Josef Piller - Podřipské řeznictví a uzenářství**, Karlovo náměstí 86, Roudnice nad Labem, Česká republika
(740) Ing. Vandělíková Jana, Bohemia Patent, Petrská 12, Praha 1

---

(210) **O 176053**
(220) 29.01.2002
(320) 29.01.2002
(511) 35, 41, 42
(540) **IMT**
(510) (35) inzertní, reklamní a propagační činnost, poskytování pomoci při provozu obchodu včetně zprostředkování obchodních a souvisejících obchodně personálních záležitostí, organizování výstav a veletrhů k reklamním a obchodním účelům, organizování módních přehlídek k obchodním účelům, jakož i pro informace o módě, technické zabezpečení výstav a výstavních ploch, odborné poradenství, vztahující se k organizování výstav a veletrhů, správa obchodních zájmů třetích osob, vypracování statistických přehledů, poradenství v oblasti organizace a ekonomiky podnikání, marketing, průzkum a analýzy trhů, činnost a služby v oblasti aranžérství výstavních ploch, výstavních expozic, jakož i výstavních exponátů k reklamním a obchodním účelům, pronájem kancelářských strojů a zařízení, distribuce zboží k reklamním účelům, rozmnožování dokumentů; (41) činnost vyučovací, výchovná, vzdělávací a zábavní včetně pořádání specializačních doškolovacích kurzů, sympozií a konferencí, doprovodné výstavy, provozování pracovně diskusního a zájmového klubu, organizování výstav a veletrhů ke vzdělávacím, kulturním, výchovným a zábavním účelům, organizování společensko-kulturních akcí, pořádání zábavních soutěží, organizování soutěží o oceňování nejlepších exponátů, jakož i nejlepších expozic, odborné poradenství vztahující se k organizování výstav a veletrhů, organizování módních přehlídek pro výchovné, vzdělávací, kulturní a zábavní účely kromě módních přehlídek pro reklamní účely, nakladatelská a vydavatelská činnost, provozování galerií; (42) informace o módě, inženýrsko-technická činnost v oblasti tvorby software.
(730) **Veletrhy Brno, a. s.**, Výstaviště 1, Brno, Česká republika
(740) Ing. Dohnal Jiří, patentový zástupce, Nedbalova 29, Brno

---

(210) **O 176054**
(220) 29.01.2002
(320) 29.01.2002
(511) 35, 41, 42
(540) **ZLATÁ MEDAILE IMT**
(510) (35) inzertní, reklamní a propagační činnost, poskytování pomoci při provozu obchodu včetně zprostředkování obchodních a souvisejících obchodně personálních záležitostí, organizování výstav a veletrhů k reklamním a obchodním účelům, organizování módních přehlídek k obchodním účelům, jakož i pro informace o módě, technické zabezpečení výstav a výstavních ploch, odborné poradenství, vztahující se k organizování výstav a veletrhů, správa obchodních zájmů třetích osob, vypracování statistických přehledů, poradenství v oblasti organizace a ekonomiky podnikání, marketing, průzkum a analýzy trhů, činnost a služby v oblasti aranžérství výstavních ploch, výstavních expozic, jakož i výstavních exponátů k reklamním a obchodním účelům, pronájem kancelářských strojů a zařízení, distribuce zboží k reklamním účelům, rozmnožování dokumentů; (41) činnost vyučovací, výchovná, vzdělávací a zábavní včetně pořádání specializačních doškolovacích kurzů, sympozií a konferencí, doprovodné výstavy, provozování pracovně diskusního a zájmového klubu, organizování výstav a veletrhů ke vzdělávacím, kulturním, výchovným a zábavním účelům, organizování společensko-kulturních akcí, pořádání zábavních soutěží, organizování soutěží o oceňování nejlepších exponátů, jakož i nejlepších expozic, odborné poradenství vztahující se k organizování výstav a veletrhů, organizování módních přehlídek pro výchovné, vzdělávací, kulturní a zábavní účely kromě módních přehlídek pro reklamní účely, nakladatelská a vydavatelská činnost, provozování galerií; (42) informace o módě, inženýrsko-technická činnost v oblasti tvorby software.
(730) **Veletrhy Brno, a. s.**, Výstaviště 1, Brno, Česká republika
(740) Ing. Dohnal Jiří, patentový zástupce, Nedbalova 29, Brno

---

(210) **O 176116**
(220) 30.01.2002
(320) 30.01.2002
(511) 29
(540)

(510) (29) mléko a mléčné výrobky.
(590) Barevná
(730) **Jihočeské mlékárny, a. s**, Rudolfovská 83, České Budějovice, Česká republika
(740) JUDr. Junek Václav, advokát, Tovární 14, České Budějovice

---

(210) **O 176148**
(220) 30.01.2002
(320) 30.01.2002
(511) 35, 41, 44
(540) **SQ academy**
(510) (35) zprostředkování činnosti v oblasti obchodu; (41) výchova, vzdělání, školení v oblastech, uvedených ve třídě 44; (44) služby manikérské, modeláží nehtů, kosmetické, pedikérské, vizážistické, kadeřnické.
(730) **Fendrych Jiří**, Hybešova 41, Boskovice, Česká republika

---

(210) **O 176182**
(220) 31.01.2002
(320) 31.01.2002
(511) 9, 35, 41
(540) **Crosscheck**
(510) (9) data, databáze a jiné informační produkty na magnetických, elektronických a optických nosičích, související software a hardware, nosiče dat všeho druhu spadající do tř. 9, zvukové a obrazové záznamy na optických, magnetických a magnetooptických nosičích, zejména záznamy z oblasti informací a výuky cizích jazyků, software ve spojení s překladatelskou činností a tlumočením, dabbingem a překlady videokazet, nahraný software na CD a DVD discích a magnetických médiích, audio, video a DTP studia; (35) poskytování obchodních a komerčních informací a jiných informačních produktů týkající se obchodu a reklamy, komerční informační kancelář, systemizace informací do počítačových databází

(součást služby komerční informační kanceláře), zpracování textů; (41) vzdělávací služby v oblasti překladatelské a tlumočnické, zejména organizování kongresů, konferencí, sympozií, školení, přednášek, kurzů, tiskových konferencí, výstavních akcí, zábavných, sportovních a kulturních aktivit s využitím cizích jazyků, zajišťování a organizace profesního vzdělávání tlumočníků a překladatelů, výuka jazyků, zajištění konferencí na klíč, nahrávání nosičů zvukových nebo obrazově zvukových, převádění médií do elektronické podoby a jejich šíření, služby jazykově organizační, překladatelské a tlumočnické, včetně tlumočení s výjezdem do zahraničí, tlumočení simultánní, doprovodné, konsekutivní, tlumočení po telefonu, služby soudních tlumočníků, pořizování oficiálních překladů a překladů notářsky ověřených, dabbing a překlady videokazet, služby poradenské ve spojení s užitím cizích jazyků, zajištění tlumočnické techniky.

(730) **IDIOMA, s.r.o.**, Radlická 2, Praha 5, Česká republika

(740) Ing. Vandělíková Jana, Bohemia Patent, Petrská 12, Praha 1

---

(210) **O 176315**

(220) 01.02.2002

(320) 01.02.2002

(511) 12, 35, 39

(540) **KOPRCAR**

(510) (12) pozemní vozidla všeho druhu, jejich součástí a příslušenství a náhradní díly spadající do této třídy; osobní automobily, nákladní automobily a jejich strukturní součásti zařazené ve tř. 12, karoserie, podvozky, kapoty, kostry, blatníky, střechy, nárazníky, dveře, pneumatiky, návěsy všeho druhu, autobusy, mikrobusy, dodávková vozidla (nákladní automobily, kryté), dodávková vozidla (minivany), vozidla s pohonem na čtyři kola, víceúčelové automobily, autokary a vozidla pro volný čas; (35) administrativní práce, pomoc při řízení obchodní činnosti a odborné obchodní poradenství, marketing; (39) autopůjčovna, včetně rezervace aut do zahraničí a pronájmu motorových vozidel, doprava pozemní autobusová, automobilová - osobní i nákladní, včetně jejího zprostředkování, přeprava osob, zavazadel a nákladů, včetně skladování, poskytování průvodcovských služeb.

(730) **Jan Koprnický**, Náměstí Republiky 993/7, Neratovice, Česká republika

(740) Ing. Vandělíková Jana, Bohemia Patent, Petrská 12, Praha 1

---

(210) **O 176391**

(220) 05.02.2002

(320) 05.02.2002

(511) 29, 30, 35

(540)

(510) (29) potravinové doplňky a potraviny pro zvláštní účely zejména živočišného původu obsahující vitamíny a minerály; (30) potravinové doplňky a potraviny pro zvláštní účely zejména rostlinného původu obsahující vitamíny a minerály; (35) propagační činnost, pomoc při řízení obchodní činnosti.

(730) **New Image International, s. r. o.**, Nové Kestřany 8, Strakonice, Česká republika

---

(210) **O 176392**

(220) 05.02.2002

(320) 05.02.2002

(511) 35, 36, 39, 41, 42, 43, 44

(540)

(510) (35) obstaravatelská a zprostředkovatelská činnost v oblasti obchodu, exportu a importu, pomoc při řízení velkoobchodní a maloobchodní činnosti firem, obcbodní administrativa, kancelářské práce, obchodně zastupitelská činnost v oblasti obchodu, propagační, reklamní a inzertní činnost a služby spojené s provozováním obchodní činnosti, poskytování informací a informačních produktů v oblasti ekonomiky a obchodu, obchodní, podnikové a podnikatelské poradenství, marketingová činnost a obchodní management, automatizované zpracování dat, činnost organizačních, ekonomických a účetních poradců, vedení účetnictví, pořádání výstav, veletrhů, přehlídek a dalších prezentačních akcí pro obchodní a reklamní účely, kopírování a rozmnožování dokladů a dokumentů; (36) poradenské a konzultační služby v oblasti peněžnictví, finančnictví a pojišťovnictví, služby v oblasti podnikání s realitami a nemovitostmi, správa a pronájem nemovitostí, poradenská a konzultační činnost v oblasti správy nemovitostí; (39) pronájem a půjčování automobilů a autobusů, pronájem a provozování garáží a parkovacích ploch, služby řidičů, zprostředkovatelská činnost v oblasti dopravy, skladování zboží a pronájem skladů; (41) pořádání, organizace, zprostředkování a zajišťování služeb spojených s pořádáním kulturních, sportovních, turistických, výchovných, vzdělávacích, zábavných a společenských akcí, zejména prostřednictvím Internetu, pořádání odborných kurzů, seminářů, školení, konferencí a jiných vzdělávacích akcí, včetně lektorské činnosti, výuka jazyků, překladatelská a tlumočnická činnost, provozování tělovýchovných a sportovních zařízení a zařízení sloužících k regeneraci a rekondici lidí, zpravodajství; (42) vyhledávací služby, služby spojené s technickým zajištěním a vybavením výstav a výstavních ploch; (43) ubytovací služby, služby spojené s rezervací a poskytováním přechodného ubytování v hotelech, motelech a penzionech; (44) masérské služby a provozování solárií.

(730) **TESCO, spol. s r. o., společnost softwarových a obchodních služeb**, Jeremenkova 1142/42, Olomouc, Česká republika

---

(210) **O 176447**

(220) 06.02.2002

(320) 28.08.2001

(511) 12

(540) **Zoom-Zoom**

(510) (12) automobily, jejich části, zařízení, vybavení a příslušenství, motory pro pozemní vozidla, závěsné systémy pro pozemní vozidla, tlumiče a tlumicí pružiny pro závěsné systémy pozemních vozidel, hnací hřídele pro pozemní vozidla, ložiska a opěry kol pro pozemní vozidla, hřídelové spojky/spřáhla pro pozemní vozidla, převody pro pozemní vozidla, brzdy pro pozemní vozidla, střídavé

motory pro pozemní vozidla, stejnosměrné motory pro pozemní vozidla, zabezpečovací poplašná zařízení (alarmy) pro pozemní vozidla.

(730) **Mazda Motor Corporation**, 3-1, Shinchi, Fuchu-cho, Aki-gun, Hiroshima, Japonsko

(740) Patentservis Praha a.s., Jivenská 1273/1, Praha 4

---

(210) **O 176451**

(220) 06.02.2002

(320) 06.02.2002

(511) 9, 37, 40

(540) **ELUS**

(510) (9) rozvaděče napětí a jejich součásti, elektrosoučástky spadající do této třídy, elektrické vodiče - kabely, přístroje pro měření, kontrolu a signalizaci, přístroje pro záznam, převod a reprodukci zvuku nebo obrazu, přístroje pro zpracování informací a součásti uvedených zařízení; (37) montáž, opravy, údržba, revize vyhrazených elektrických zařízení, stavební činnost; (40) zpracování a úprava materiálů, povrchová úprava plasty nebo kovy.

(730) **ELUS spol. s r. o.**, Librantice, Česká republika

(740) Ing. Střelák Jiří, Pařížská 17, Praha 1

---

(210) **O 176597**

(220) 11.02.2002

(320) 11.02.2002

(511) 9, 16, 35, 38, 41

(540) **SEDMILHÁŘI**

(510) (9) nahrané a nenahrané nosiče zvuku a obrazu, zejména audiokazety, videokazety, magnetofonové pásky, gramofonové desky, kompaktní disky, audiovizuální díla na nosičích; (16) propagační tiskoviny, zejména katalogy, prospekty, plakáty, kalendáře, fotografie, knihy, časopisy, periodické a neperiodické tiskoviny, tiskárenské výrobky, tiskárenské potřeby, potřeby pro knižní vazby, papírenské zboží, lepidla pro papírenské zboží nebo domácnost, štětce, poznámkové bloky, penály, štočky, těžítka, tužky, papír, lepenka a výrobky z těchto materiálů, které nejsou zařazeny do jiných tříd, fotografie, učební pomůcky s výjimkou aparátů; (35) reklamní a propagační činnost prostřednictvím jakéhokoliv média, prostřednictvím telefonní sítě nebo datové sítě nebo informační sítě, inzertní činnost, zprostředkovatelská činnost v oblastech uvedených v této třídě; (38) provozování rozhlasového vysílání, šíření a výměna informací prostřednictvím počítačových a telekomunikačních sítí včetně internetu; (41) činnost vyučovací, vzdělávací a zábavná, vydavatelská a nakladatelská, pořádání soutěží - hudebních, pořádání koncertů, živá kulturní vystoupení, tvorba rozhlasových programů.

(730) **Frekvence 1, a. s.**, Wenzigova 4/1872, Praha 2, Česká republika

---

(210) **O 176649**

(220) 12.02.2002

(320) 12.02.2002

(511) 9, 37

(540) **MARY**

(510) (9) krycí zorníky - ochranné fólie do svářečských kukel, brýlí a štítů; (37) klempířství, zámečnictví.

(730) **Rudolf Maštálko**, Lipová 625, Rychnov u Jablonce nad Nisou, Česká republika

---

(210) **O 176650**

(220) 12.02.2002

(320) 12.02.2002

(511) 5, 32

(540)

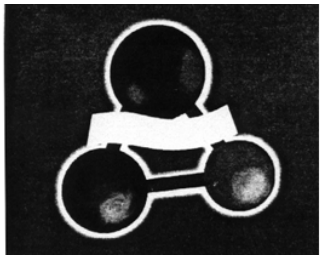

(510) (5) výživové doplňky pro léčebné účely zejména nápoje a přípravky pro výrobu nápojů s vitamínovými minerálními a dietetickými doplňky; (32) minerální vody, sodovky a ostatní nealkoholické nápoje, sirupy, prášky a jiné přípravky pro výrobu nápojů, ovocné džusy a ovocné nápoje.

(730) **Kraft Foods Holdings, Inc.**, Three Lakes Drive, Northfield, Spojené státy americké, Illinois

(740) JUDr. Otakar Švorčík, Společná advokátní kancelář Všetečka Zelený Švorčík Kalenský a partneři, Hálkova 2, Praha 2

---

(210) **O 176651**

(220) 12.02.2002

(320) 12.02.2002

(511) 5, 32

(540)

(510) (5) výživové doplňky pro léčebné účely zejména nápoje a přípravky pro výrobu nápojů s vitamínovými minerálními a dietetickými doplňky; (32) minerální vody, sodovky a ostatní nealkoholické nápoje, sirupy, prášky a jiné přípravky pro výrobu nápojů, ovocné džusy a ovocné nápoje.

(730) **Kraft Foods Holdings, Inc.**, Three Lakes Drive, Northfield, Spojené státy americké, Illinois

(740) JUDr. Otakar Švorčík, Společná advokátní kancelář Všetečka Zelený Švorčík Kalenský a partneři, Hálkova 2, Praha 2

---

(210) **O 176652**

(220) 12.02.2002

(320) 12.02.2002

(511) 5, 32

(540)

(510) (5) výživové doplňky pro léčebné účely zejména nápoje a přípravky pro výrobu nápojů s vitamínovými minerálními a dietetickými doplňky; (32) minerální vody, sodovky a ostatní nealkoholické nápoje, sirupy, prášky a jiné přípravky pro výrobu nápojů, ovocné džusy a ovocné nápoje.

(730) **Kraft Foods Holdings, Inc.**, Three Lakes Drive, Northfield, Spojené státy americké, Illinois
(740) JUDr. Otakar Švorčík, Společná advokátní kancelář Všetečka Zelený Švorčík Kalenský a partneři, Hálkova 2, Praha 2

---

(210) **O 176654**
(220) 12.02.2002
(320) 12.02.2002
(511) 43
(540)

(510) (43) služba zajišťující stravování a nápoje.
(730) **Neumann David**, Jeseniova 29, Praha 3, Česká republika

---

(210) **O 176667**
(220) 13.02.2002
(320) 13.02.2002
(511) 19
(540) **TOPLINE**
(510) (19) cementové desky, osvětlovací dlažba, betonové tvárnice s povrchem z přírodního kamene, dlažba s výjimkou kovové, dlaždice s výjimkou kovových, nekovové stavební konstrukce, nekovové prefabrikáty, nosníky s výjimkou kovových, palisády s výjimkou kovových, tvarovky, stropní desky.
(730) **PREMAC, spol. s r. o.**, U Hlavního nádraží 3, Jihlava, Česká republika
(740) Ing. František Kania, Mendlovo nám. 1a, Brno

---

(210) **O 176668**
(220) 13.02.2002
(320) 13.02.2002
(511) 19
(540) **TOPSTONE**
(510) (19) cementové desky, osvětlovací dlažba, betonové tvárnice s povrchem z přírodního kamene, dlažba s výjimkou kovové, dlaždice s výjimkou kovových, nekovové stavební konstrukce, nekovové prefabrikáty, nosníky s výjimkou kovových, palisády s výjimkou kovových, tvarovky, stropní desky.
(730) **PREMAC, spol. s r. o.**, U Hlavního nádraží 3, Jihlava, Česká republika
(740) Ing. František Kania, Mendlovo nám. 1a, Brno

---

(210) **O 176725**
(220) 14.02.2002
(320) 14.02.2002
(511) 29
(540) **KLEOPATRA**
(510) (29) ořechy zpracované.
(730) **POEX Velké Meziříčí, a. s.**, Františkov 261/14, Velké Meziříčí, Česká republika

---

(210) **O 176742**
(220) 14.02.2002
(320) 14.02.2002
(511) 29
(540)

(510) (29) smažené bramborové lupínky a tyčinky.
(590) Barevná
(730) **INTERSNACK a. s.**, Choustník 164 okr. Tábor, Česká republika
(740) JUDr. Rott Vladimír, JUDr Růžička Michal CSc., Rott, Růžička a Guttmann, patentová, známková a právní kancelář, Nad Štolou 12, Praha 7

---

(210) **O 176757**
(220) 15.02.2002
(320) 15.02.2002
(511) 13, 28
(540)

(510) (13) zábavná pyrotechnika, petardy; (28) kapsle nárazové jako hračky, kapsle do dětských pistolí.
(590) Barevná
(730) **Ivo Skutka**, Kaštanová 125, Brno, Česká republika
(740) Ing. Malůšek Jiří, Mendlovo nám. 1a, Brno

---

(210) **O 176781**
(220) 15.02.2002
(320) 15.02.2002
(511) 5
(540) **BAUSCH & LOMB LOTEREX**
(510) (5) oční léčiva.
(730) **BAUCH & LOMB PHARMACEUTICALS, INC.**, 8500 Hidden River Parkway, Tampa, Spojené státy americké, Florida
(740) JUDr. Pavel Zelený, advokát, Společná advokátní kancelář Všetečka, Zelený, Švorčík, Kalenský a partneři, Hálkova 2, Praha 2

---

(210) **O 176798**
(220) 18.02.2002
(320) 18.02.2002
(511) 9, 35, 37, 38, 41, 42
(540)

(510) (9) elektronické komunikační ústředny, digitální ústředny, analogové ústředny, telekomunikační síťové zdroje, IP a širokopásmové spínače, směrovače, telekomunikační síťové zdroje, kontrolní, vyhodnocovací a ochranné systémy a zařízení, elektronická účtovací zařízení pro

telekomunikační sítě, záznamová a reprodukční zařízení, informační a datové produkty na magnetických, elektronických a optických nosičích, datové elektronické sítě, audiovizuální nosiče záznamů, nosiče CD-R, CD-ROM a DVD, počítačové vybavení a hardware, analogové a digitální karty, magnetické, optické a čipové karty, čtecí zařízení čárových kódů a mikroelektronických záznamů, počítačové modemy, telefonní sítě, produkty linkové signalizace, elektronický portál, elektronické diáře a záznamníky, hlasové schránky, hardware pro inteligentní sítě, koncentrátory, připojovače signalizací; (35) zprostředkování v oblasti obchodu, ekonomické konzultace a poradenství, využití internetu ke komerčním účelům, obchodní administrativa a kancelářské práce; (37) montáž, instalace, opravy a údržba telekomunikačních zařízení a systémů, rekonstrukce a obnova telekomunikačních sítí, instalace a opravy elektrických a elektronických strojů a přístrojů, opravy a údržba počítačů a příslušenství; (38) provoz telekomunikačních a datových sítí, provoz internetového serveru, zabezpečení přenosu dat a informací prostřednictvím telekomunikačních sítí a internetu, komunikace pomocí terminálů, přenos dat a informací prostřednictvím satelitů, rozhlasového a televizního signálu, GPS systémy, služby konverze přenosového protokolu, formátu a kódu, služby hlasové schránky, přenos textových zpráv, zabezpečení provozu a management telekomunikačních a datových sítí; (41) nahrávání audiovizuálních nosičů, půjčování nahraných zvukových a obrazových záznamů, tvorba a šíření audiovizuálních děl, vzdělávací a výchovná činnost; (42) tvorba software, programování počítačů, údržba počítačových technologií, pronájem přístupu k databázím, technické a odborné studie v oblasti počítačových a informačních technologií a telekomunikačních systémů, základní a aplikovaný výzkum, projektová činnost v oblasti telekomunikací, tvorba autorských děl v oblasti software, projektování elektrických a elektronických zařízení, strojů a přístrojů, inženýrské a servisní služby v oblasti investiční elektroniky, služby v oblasti průmyslového využití telekomunikačních technologií.

(730) **STROM telecom, spol. s r. o.**, Michelská 60, Praha 4, Česká republika

(740) Jíra Vladimír, patentový zástupce, Kovanecká 2112/18, Praha 9

---

(210) **O 176823**

(220) 18.02.2002

(320) 18.02.2002

(511) 30

(540) **TIROLL**

(510) (30) čokoládové cukrovinky, tabulková čokoláda, čokoládové dezerty, nečokoládové cukrovinky, cukrovinky bez cukru, zejména bonbóny, oplatky a sušenky, trvanlivé pečivo, zejména sušenky a oplatky, nápoje připravované na základě kávy, kakaa nebo čokolády, kávové, kakaové a čokoládové nápoje instantní, nápoje na bázi čaje, nápoje na bázi čaje instantní.

(730) **WISSA, spol. s r. o.**, U Rakovky 1207, Praha 4 - Kunratice, Česká republika

(740) Ing. Chlustina Jiří, UNIPATENT, J.Masaryka 43-47, Praha 2-Vinohrady

---

(210) **O 176876**

(220) 20.02.2002

(320) 20.02.2002

(511) 16, 36, 41

(540)

(510) (16) tištěné publikace z oblasti finančních analýz či jako systémová podpora této oblasti; (36) finanční služby, zejména finanční analýzy, investiční management, management v oblasti kaucí, záruk, garancí a společných financí; (41) vzdělávací služby, zejména pořádání, zajišťování a vedení kurzů, workshopů, seminářů a konferencí v oblasti finančních analýz a distribuce studijních materiálů v souvislosti s výše uvedenými službami ve tř. 41, agenturní služby související s kulturou a vzděláváním, zejména podpora zájmů o finanční analýzy, podpora zajišťování a rozvíjení standardů profesionálního chování a praktik k zajištění jednoty výkonů v oblasti finančních analýz, udržování a rozvíjení etických kódů v této oblasti, zajišťování a rozvoj úrovně standardů v oblasti výchovy a vzdělávání, obecné vedení výchovy a vzdělávání v této oblasti.

(730) **Association for Investment Management and Research (a corporation of Virginia)**, 560 Ray C. Hunt Drive, Charlottesville, Spojené státy americké, Virginia

(740) Patentservis Praha a.s., Jivenská 1273/1, Praha 4

---

(210) **O 176877**

(220) 20.02.2002

(320) 20.02.2002

(511) 16, 36, 41

(540) **CFA CHARTERED FINANCIAL ANALYST**

(510) (16) tištěné publikace z oblasti finančních analýz či jako systémová podpora této oblasti; (36) finanční služby, zejména finanční analýzy, investiční management, management v oblasti kaucí, záruk, garancí a společných financí; (41) vzdělávací služby, zejména pořádání, zajišťování a vedení kurzů, workshopů, seminářů a konferencí v oblasti finančních analýz a distribuce studijních materiálů v souvislosti s výše uvedenými službami ve tř. 41, agenturní služby související s kulturou a vzděláváním, zejména podpora zájmů o finanční analýzy, podpora zajišťování a rozvíjení standardů profesionálního chování a praktik k zajištění jednoty výkonů v oblasti finančních analýz, udržování a rozvíjení etických kódů v této oblasti, zajišťování a rozvoj úrovně standardů v oblasti výchovy a vzdělávání, obecné vedení výchovy a vzdělávání v této oblasti.

(730) **Association for Investment Management and Research (a corporation of Virginia)**, 560 Ray C. Hunt Drive, Charlottesville, Spojené státy americké, Virginia

(740) Patentservis Praha a.s., Jivenská 1273/1, Praha 4

---

(210) **O 177004**

(220) 21.02.2002

(320) 21.02.2002

(511) 12

(540)

(510) (12) vozidla, pozemní dopravní prostředky, pneumatiky všeho druhu, duše, litá kola, disky, náhradní díly, součásti automobilů.
(730) **Görges Stanislav**, Kyjevská 108, Plzeň, Česká republika

---

(210) **O 177006**
(220) 21.02.2002
(320) 21.02.2002
(511) 33
(540)

(510) (33) alkoholické nápoje kromě piva.
(590) Barevná
(730) **RŽ VÍNO spol. s r. o.**, U vily 463, Zaječí, Česká republika

---

(210) **O 177010**
(220) 21.02.2002
(320) 21.02.2002
(511) 20, 24, 35
(540)

(510) (20) nábytek všeho druhu pro interiéry i exteriéry, matrace, podhlavníky; (24) nábytkové tkaniny, potahy na nábytek z textilních materiálů, potahy na matrace; (35) obchodní a zprostředkovatelské služby vztahující se k výrobkům ve výše uvedených třídách 20 a 24.
(730) **Jícha Oldřich Ing., CSc.**, Sluneční 40, Jihlava, Česká republika
(740) Toningerová Daniela, patentový zástupce, Kamenická 3, Praha 7

---

(210) **O 177016**
(220) 21.02.2002
(320) 21.02.2002
(511) 35
(540)

CASUCCI

(510) (35) reklama, propagační činnost.
(730) **SENZA MAX s. r. o.**, Podhorská 78, Jablonec nad Nisou, Česká republika

---

(210) **O 177039**
(220) 22.02.2002
(320) 22.02.2002
(511) 9, 41
(540)

STARLINE

(510) (9) automatické distributory a mechanismy pro přístroje a mince, přístroje určené k zábavě; (41) služby, jejichž hlavním cílem jsou zábavy.
(730) **DERBY SPORT - TIP, spol. s r. o.**, Kvítková 4323, Zlín, Česká republika

---

(210) **O 177065**
(220) 22.02.2002
(320) 22.02.2002
(511) 8
(540)

CRAZY BRAID

(510) (8) přístroje na zaplétání copů a kadeření vlasů.
(730) **YELLOW BLUE, s. r. o.**, Václavské nám. 66, Praha 1, Česká republika
(740) Patentservis Praha a.s., Jivenská 1273/1, Praha 4

---

(210) **O 177089**
(220) 25.02.2002
(320) 25.02.2002
(511) 16, 35, 40, 41
(540)

(510) (16) papír a výrobky z papíru a lepenky, reklamní, propagační a užitkové výrobky z papíru, např. etikety, podnosy pro rychlé občerstvení, utěrky, ubrusy, ubrousky, ručníky, tiskoviny, periodické i neperiodické publikace, informační, reklamní a propagační letáky, plakáty, prospekty, pohlednice, mapy, průvodce, dopisní obálky, přání, novoročenky, kalendáře, samolepky, obtisky, vystřihovánky, omalovánky, kartičky, balící papír, papírové tašky, sešity, skicáky, tiskárenské a kartonážní výrobky, jako jsou deníčky, diáře, památníky, kroniky, knižní desky, krabice, krabičky na cukrovinky či drobné dárky, obalové folie a obaly z papíru, kartonu a plastických hmot; (35) kopírování a rozmnožování dokumentů a fotografií, vydávání, zveřejňování, rozšiřování a publikování reklamních, propagačních a inzertních textů a materiálů; (40) tiskařská a polygrafická výroba, knihtisk, vazby publikací, knihařství, ofsetový tisk, sítotisk, litografický tisk, potisk reklamních předmětů a textilu, fotosazba; (41) nakladatelská a vydavatelská činnost v oblasti periodických a neperiodických publikací.
(730) **Miloslav Kyjevský**, Schweitzerova 58, Olomouc, Česká republika
(740) Ing. Soukup Petr, Patentová kancelář, Švédská 3, Olomouc

---

(210) **O 177090**
(220) 25.02.2002
(320) 25.02.2002
(511) 1, 17, 40
(540)

SORB-EX

(510) (1) sorpční prostředky na odstraňování cizorodých látek v prostředí, ropné látky; (17) kaučuk, guma, gumová drť, moučka a výrobky z nich spadající do této třídy; (40) zpracování gumových odpadů, recyklační technologie jako je ekologické recyklování ojetých pneumatik, zpracování, likvidace, recyklace odpadu, dekontaminace vod a zemin, sorpce ropných látek a dalších tekutin.

(730) **MONTSTAV CZ s.r.o.**, Záhořanského 3, Praha 2, Česká republika

---

(210) **O 177097**
(220) 25.02.2002
(320) 25.02.2002
(511) 29, 30, 31
(540) **ZBOJNICKÁ SMĚS**
(510) (29) ovoce a zelenina konzervované a sušené, mléko a mléčné výrobky, zpracovaná jádra ořechů, oleje a tuky jedlé; (30) káva, kakao, cukr, rýže, kukuřice, mouka a přípravky z obilovin, pečivo, cukrovinky, med, sirup melasový; (31) přírodní jádra ořechů.
(730) **POEX Velké Meziříčí, a. s.**, Františkov 261/14, Velké Meziříčí, Česká republika

---

(210) **O 177099**
(220) 25.02.2002
(320) 25.02.2002
(511) 29, 30, 31
(540) **KNÍŽECÍ SMĚS**
(510) (29) ovoce a zelenina konzervované a sušené, mléko a mléčné výrobky, zpracovaná jádra ořechů, oleje a tuky jedlé; (30) káva, kakao, cukr, rýže, kukuřice, mouka a přípravky z obilovin, pečivo, cukrovinky, med, sirup melasový; (31) přírodní jádra ořechů.
(730) **POEX Velké Meziříčí, a. s.**, Františkov 261/14, Velké Meziříčí, Česká republika

---

(210) **O 177100**
(220) 25.02.2002
(320) 25.02.2002
(511) 29, 30, 31
(540) **CÍSAŘSKÁ SMĚS**
(510) (29) ovoce a zelenina konzervované a sušené, mléko a mléčné výrobky, zpracovaná jádra ořechů, oleje a tuky jedlé; (30) káva, kakao, cukr, rýže, kukuřice, mouka a přípravky z obilovin, pečivo, cukrovinky, med, sirup melasový; (31) přírodní jádra ořechů.
(730) **POEX Velké Meziříčí, a. s.**, Františkov 261/14, Velké Meziříčí, Česká republika

---

(210) **O 177101**
(220) 25.02.2002
(320) 25.02.2002
(511) 29, 30, 31
(540) **KRÁLOVSKÁ SMĚS**
(510) (29) ovoce a zelenina konzervované a sušené, mléko a mléčné výrobky, zpracovaná jádra ořechů, oleje a tuky jedlé; (30) káva, kakao, cukr, rýže, kukuřice, mouka a přípravky z obilovin, pečivo, cukrovinky, med, sirup melasový; (31) přírodní jádra ořechů.
(730) **POEX Velké Meziříčí, a. s.**, Františkov 261/14, Velké Meziříčí, Česká republika

---

(210) **O 177153**
(220) 27.02.2002
(320) 27.02.2002
(511) 6, 8, 11, 17, 19, 37
(540) STAVO plastik s.r.o.
(510) (6) kovové stavební materiály, kovové trubky; (8) nářadí a nástroje s ručním pohonem; (11) přístroje pro osvětlení, topení, ventilaci, rozvod vody a sanitární zařízení; (17) polotovary z plastických hmot, materiály těsnící, ucpávací a izolační, ohebné trubky nekovové; (19) stavební materiály nekovové, neohebné trubky nekovové pro stavebnictví; (37) stavebnictví, opravy, instalační služby.
(730) **Stavo plastik, s.r.o.**, Doudlevecká 28, Plzeň, Česká republika
(740) Mgr. Škvainová Milada, advokát, Rooseveltova 8, Plzeň

---

(210) **O 177213**
(220) 28.02.2002
(320) 28.02.2002
(511) 2
(540) **TELURIN KOD**
(510) (2) ochranný nátěr na dřevěné výrobky proti deteriorizaci.
(730) **TELURIA spol. s r. o.**, Skrchov 1, Česká republika

---

(210) **O 177214**
(220) 28.02.2002
(320) 28.02.2002
(511) 9, 35, 42
(540) Future engineering
(510) (9) software; (35) automatizované zpracování dat - služby které zahrnují záznam, zpracování, systemizaci písemných sdělení a záznamů, vedení účetnictví, pomoc při řízení obchodní činnosti, kancelářské práce, poradenství v obchodní činnosti, činnost ekonomických a organizačních poradců, činnost účetních poradců; (42) návrh, programování a vývoj počítačového software, implementace software, poradenství v oblasti implementace software a Systému managementu jakosti.
(590) Barevná
(730) **FUTURE Engineering, a. s.**, Šumavská 15, Brno, Česká republika

---

(210) **O 177216**
(220) 28.02.2002
(320) 28.02.2002
(511) 16, 21, 25
(540) **Zlínský kraj ... kouzlo rozmanitosti**
(510) (16) fotografie, papírenské zboží (např. informační brožury, pozvánky, blahopřání, mapy...), kancelářské výrobky; (21) sklo, porcelán; (25) oděvy.
(730) **Zlínský kraj**, tř. T. Bati 3792, Zlín, Česká republika

---

(210) **O 177254**
(220) 28.02.2002
(320) 28.02.2002

(511) 16, 32, 33
(540)

(510) (16) tiskoviny, časopisy, periodika a knihy, fotografie; (32) minerální vody, šumivé nápoje a jiné nealkoholické nápoje, ovocné nápoje a šťávy, sirupy a jiné přípravky ke zhotovování nápojů; (33) alkoholické nápoje (kromě piv).
(590) Barevná
(730) **Bohemia Sekt, Českomoravská vinařská akciová společnost**, Smetanova 220, Starý Plzenec, Česká republika
(740) JUDr. Kříž Jan, advokát, Advokátní kancelář Kříž a Bělina, Dlouhá 13, Praha 1

---

(210) **O 177255**
(220) 28.02.2002
(320) 28.02.2002
(511) 16, 32, 33
(540)

(510) (16) tiskoviny, časopisy, periodika a knihy, fotografie; (32) minerální vody, šumivé nápoje a jiné nealkoholické nápoje, ovocné nápoje a šťávy, sirupy a jiné přípravky ke zhotovování nápojů; (33) alkoholické nápoje (kromě piv).
(590) Barevná
(730) **Bohemia Sekt, Českomoravská vinařská akciová společnost**, Smetanova 220, Starý Plzenec, Česká republika
(740) JUDr. Kříž Jan, advokát, Advokátní kancelář Kříž a Bělina, Dlouhá 13, Praha 1

---

(210) **O 177256**
(220) 28.02.2002
(320) 28.02.2002
(511) 16, 32, 33
(540)

(510) (16) tiskoviny, časopisy, periodika a knihy, fotografie; (32) minerální vody, šumivé nápoje a jiné nealkoholické nápoje, ovocné nápoje a šťávy, sirupy a jiné přípravky ke zhotovování nápojů; (33) alkoholické nápoje (kromě piv).
(590) Barevná
(730) **Bohemia Sekt, Českomoravská vinařská akciová společnost**, Smetanova 220, Starý Plzenec, Česká republika
(740) JUDr. Kříž Jan, advokát, Advokátní kancelář Kříž a Bělina, Dlouhá 13, Praha 1

---

(210) **O 177292**
(220) 01.03.2002
(320) 01.03.2002
(511) 31
(540) **EAT WELL FEEL WELL**
(510) (31) krmiva pro zvířata a potrava pro domácí zvířata.
(730) **Maple Leaf Foods Inc.**, 30 St. Clair Avenue West, Toronto, Ontario, Kanada
(740) Patentservis Praha a.s., Jivenská 1273/1, Praha 4

---

(210) **O 177302**
(220) 01.03.2002
(320) 01.03.2002
(511) 31
(540)

(510) (31) krmiva pro zvířata.
(730) **TENESCO, spol.s r.o.**, Mělnická 114, Libiš, Česká republika

---

(210) **O 177303**
(220) 01.03.2002
(320) 01.03.2002
(511) 31
(540)

(510) (31) krmiva pro zvířata.
(730) **TENESCO, spol.s r.o.**, Mělnická 114, Libiš, Česká republika

---

(210) **O 177305**
(220) 01.03.2002
(320) 01.03.2002
(511) 19, 37, 42
(540)

(510) (19) stavební materiály nekovové, zejména betonové a cementové stavební prvky, tvárnice a tvarovky, dlaždice, obkládačky, překlady, cement, vápno, pojiva pro stavební účely, malty, sádra, štěrk, kameninové a cementové roury, střešní krytina nekovová, dřevo (trámy, prkna, hranoly), řezivo polozpracované, dřevěné stavebně-truhlářské a tesařské výrobky, velkoplošné materiály ze dřeva, stavební

plastové výrobky, stavební sklo, kámen, cihly, písek, vápno, nekovové stavební panely, omítky, obklady, nekovové podlahy, dlažba; (37) inženýrsko-technická činnost ve stavebnictví, poradensko-konzultační činnost v oblasti stavebnictví; (42) projektová činnost ve stavebnictví, zajišťování odborných posudků a expertiz v oblasti stavebnictví.

(730) **TANEX, akciová společnost**, Za tratí 9750, Třebechovice pod Orebem, Česká republika

(740) Ing. Vandělíková Jana, Bohemia Patent, Petrská 12, Praha 1

---

(210) **O 177306**
(220) 01.03.2002
(320) 01.03.2002
(511) 5, 29, 30
(540)

PIKANT FIX

(510) (5) bylinné a léčivé čaje, léčivé byliny a rostliny, doplňky potravy k léčebným účelům, posilující přípravky k léčebným účelům, škrob pro dietetické nebo farmaceutické účely, vitamínové přípravky, potraviny pro děti k léčebným účelům; (29) vývary, konzervované bylinky, rajčatový protlak, kořeněné tuky; (30) koření, směsi koření, kořenící směsi, kořenící drogy, polévkové koření, kořenící výrobky zvyšující výživnou hodnotu, aromatické přípravky do potravin, hořčicová moučka, kari koření, konzervační sůl, kuchyňská sůl, kvasnice, látka na zjemnění masa, nové koření, paprika jako koření, příchutě do pečiva a do potravin, pepř, skořice, šafrán, tresti do potravin, vanilka, zahušťovací přípravky na kuchyňské použití, zálivky, zázvor, sladidla.

(730) **Dr. Oetker, spol. s r.o.**, Americká 2335, Kladno - Kročehlavy, Česká republika

(740) Ing. Kratochvíl Václav, Šachta, Zmeškal & partneři, Radlická 28/663, Praha 5

---

(210) **O 177323**
(220) 04.03.2002
(320) 04.03.2002
(511) 24, 27, 42
(540)

BERCLON

(510) (24) tkaniny a textilní výrobky, zejména bavlněné tkaniny, např. samety, bavlněné zboží, potištěné či nikoliv, též barvené, tkané nebo bělené, záclonovina, košilové látky, stolní a ložní prádlo, zejména pokrývky, ubrusy a ubrousky, přikrývky a přehozy, ručníky, nástěnné čalouny, kanava na vyšívání a tapiserie, ochranné potahy, zejména na nábytek, textilní tapety, netkané textilie; (27) výrobky určené ke krytí nebo obložení podlah nebo stěn, podlahové krytiny všeho druhu, zejména linoleum a výrobky z linolea, podlahové potahy z kaučuku nebo z plastické hmoty, obklady podlah tepelně a/nebo zvukové izolační, koberce, zejména vlněné a zvláště pak dvojitě tkané, též s moderními, orientálními a jemnými vzory, rohože, gumové koberce, koberce z gutaperči a korku, koberce a rohože neklouzající pro koupelny a sprchy, běhouny, předložky, koberečky, též do automobilů, podložky pod koberce, zejména protiskluzové, rákosové rohože, rohožky ke dveřím, čalouny a koberce nástěnné jiné než textilní, plastické folie ve formě tapet na obklady stěn, tapety nahrazující nástěnné malby, umělé trávníky; (42) odborné poradenství, s výjimkou obchodního, zejména v oblasti podlahářství.

(730) **AGNELLA ČR, s.r.o.**, Houskova 1213, Roudnice nad Labem, Česká republika

(740) Pacl Václav, patentový zástupce, Okrajová 4a, Havířov - Podlesí

---

(210) **O 177343**
(220) 04.03.2002
(320) 04.03.2002
(511) 34
(540)

REGAL FINE

(510) (34) tabák zpracovaný nebo nezpracovaný, tabákové výrobky, přípravky ke kouření prodávané samostatně nebo smíchané s tabákem, nikoli pro lékařské nebo léčivé účely, potřeby pro kuřáky zařazené do tř. 34.

(730) **Imperial Tobacco Limited**, P.O.Box 244, Southville, Bristol, Velká Británie

(740) JUDr. Korejzová Zdeňka, KOREJZOVÁ & SPOL. Advokátní a patentová kancelář, Spálená 29, Praha 1

---

(210) **O 177346**
(220) 04.03.2002
(320) 04.03.2002
(511) 4, 35, 39, 40
(540)

EMERAN

(510) (4) tuhá paliva - uhlí; (35) reklamní a marketingová činnost, zprostředkovatelská činnost v oblasti obchodu; (39) dopravní služby - zasilatelství, doprava odpadu, paliv; (40) podnikání v oblasti nakládání s odpady, zpracování odpadů.

(730) **Emeran 1860, s. r. o.**, Moskevská 1/14, Most, Česká republika

(740) Ing. Střelák Jiří, Pařížská 17, Praha 1

---

(210) **O 177377**
(220) 05.03.2002
(320) 05.03.2002
(511) 29, 30
(540)

POTĚŠENÍ K NEZMĚŘENÍ

(510) (29) konzervovaná, mražená, sušená nebo vařená zelenina, ovoce a brambory, náplně nebo směsi pro přípravu jídel, hotová jídla nebo polotovary a pomazánky na chléb zhotovené především ze shora uvedených produktů, sušené zeleninové natě, čerstvé, mražené nebo konzervované maso, ryby, drůbež a zvěřina, mořské ryby a korýši, náplně a směsi pro přípravu jídel, hotová jídla nebo polotovary a pomazánky na chléb, zhotovené především z uvedených produktů, polévky, mléko, mléčné výrobky, zejména máslo, sýry, smetana, jogurty, tvaroh, podmáslí, kefír, mléko srážené sýřidlem, náplně nebo směsi pro přípravu jídel, hotová jídla nebo polotovary a pomazánky na chléb zhotovené především z uvedených produktů, mléčné nápoje, marmelády, džemy, nakládaná zelenina, jedlé oleje a tuky, náplně nebo směsi pro přípravu jídel, hotová jídla nebo polotovary a pomazánky na chléb, zhotovené především z uvedených produktů, hotové potraviny vyrobené z bílkovinných látek jako přísady do jídel ve formě kousků, v texturované nebo práškové formě, omáčky, potraviny vyrobené ze zboží v této třídě, krémy; (30) mouka, obiloviny, obilné výrobky pro lidskou výživu, rýže, rýže ve varných sáčcích, předvařená nebo dehydrovaná rýže, těstoviny, pomazánky na chléb, hotová jídla nebo polotovary, slané a sladké zákusky a malá občerstvení mezi jídly, vše zhotovené především z uvedených produktů, případně doplněné brambory, masem,

rybami, drůbeží, zeleninou a kořením, čaj, káva, kávové náhražky, kakao, čokoláda na pití, uvedené výrobky také ve formě extraktů (tekutých nebo sušených), jako nápoje, nápoje v obalech a pro prodej v automatech, náplně pro pečivo a cukrářské zboží a náplně do dortů, vše zhotovené především z uvedených produktů, sirup z melasy, cukr, med, omáčky, salátové dresingy, cukrovinky bez léčebných účinků, zmrzliny, zmrzlinové krémy, zmrzlinové výrobky, mražené cukrovinky, chléb, sladké pečivo včetně dortů, sušenky a suchary, pečivo a cukrářské zboží, sladkosti, dezerty, čokoláda, kusové výrobky z čokolády, občerstvení vyrobené z výrobků zahrnutých ve tř. 30, potraviny vyrobené z výrobků zahrnutých v této třídě, kořeněné omáčky k namáčení kousků jídla.

(730) **Mars Incorporated**, 6885 Elm Street, Mc Lean, Spojené státy americké, Virginia

(740) Mgr. Petra S. de Brantes, KOREJZOVÁ & SPOL. Advokátní a patentová kancelář, Spálená 29, Praha 1

---

(210) **O 177403**

(220) 06.03.2002

(320) 06.03.2002

(511) 3, 5

(540) **FANGO**

(510) (3) tělový osvěžovač (dezodorant pro osobní potřebu); (5) antibakteriální přípravky.

(730) **HLUBNA chemické výrobní družstvo v Brně**, Zábrdovická 10, Brno, Česká republika

---

(210) **O 177415**

(220) 06.03.2002

(320) 06.03.2002

(511) 9, 18, 25, 39

(540)

(510) (9) příslušenství k mobilním telefonům, zejména antény, baterie, kryty, pouzdra, hands free soupravy; (18) kůže a imitace kůže, výrobky z nich, zejména kufry, brašny, kabelky, batohy, složky, peněženky, klíčenky, pouzdra, řemeny, řemínky, pásky, postroje a veškeré sedlářské výrobky; (25) oblečení a oděvy všeho druhu, zejména pánské, dámské a dětské prádlo, společenské, sportovní, sezónní a pracovní oblečení a oděvy, čepice, šály, šátky, vázanky, opasky; (39) distribuce GSM a jejich příslušenství.

(730) **Jan Walica**, Růžová 578, Třinec, Česká republika

(740) JUDr. Kupka Miroslav, patentový zástupce, Spalova 2261, Rakovník

---

(210) **O 177433**

(220) 06.03.2002

(320) 06.03.2002

(511) 20, 28, 35, 37

(540)

(510) (20) výrobky ze dřeva, umělecká díla a sošky ze dřeva, bedny nekovové, stolní desky, stojany na deštníky, dřevěné rolety, cívky ze dřeva, dřezy, dvířka k nábytku, skříňky na hračky, kancelářský nábytek, držáky na kartáče, kartotéky, stojany na klobouky, kolébky, kolečka k nábytku a postelím nekovová, kolíčky nekovové, komody, konzole na záclony a závěsy, pásy z korku, násady nekovové, nekovové koše, matrace, nástěnné ozdoby, palety, nekovové schody, kování na dveře, okna a postele nekovové, lavičky, lišty na rámy obrazů, nábytek a části nábytku ze dřeva, zrcadla a zástěny, žebříky ze dřeva nebo umělých hmot; (28) hry, hračky a potřeby na hraní ze dřeva; (35) zprostředkovatelská a obstaravatelská činnost v oblasti obchodu a služeb, odborné obchodní poradenství, průzkum trhu, předvádění zboží, propagace; (37) truhlářství, restaurování a údržba nábytku, servisní a opravárenská činnost související s výše uvedenými obory.

(590) Barevná

(730) **CELLUTEC, a. s.**, Olomoucká 774, Svitavy - Jevíčko, Česká republika

(740) Ing. Kratochvíl Václav, Šachta, Zmeškal & partneři, Radlická 28/663, Praha 5

---

(210) **O 177445**

(220) 06.03.2002

(320) 06.03.2002

(511) 29, 30

(540) **Bohemia Go Snack**

(510) (29) bramborové lupínky včetně smažených bramborových lupínků a tyčinek; (30) výrobky z bramborového těsta a obilného těsta, slané pečivo, slané tyčinky, křupky, extrudované výrobky.

(730) **INTERSNACK a. s.**, Choustník 164, Choustník, Česká republika

(740) JUDr. Rott Vladimír, JUDr Růžička Michal CSc., Rott, Růžička a Guttmann, patentová, známková a právní kancelář, Nad Štolou 12, Praha 7

---

(210) **O 177446**

(220) 06.03.2002

(320) 06.03.2002

(511) 29, 30

(540) **Bohemia Go Chips**

(510) (29) bramborové lupínky včetně smažených bramborových lupínků a tyčinek; (30) výrobky z bramborového těsta a obilného těsta, slané pečivo, slané tyčinky, křupky, extrudované výrobky.

(730) **INTERSNACK a. s.**, Choustník 164, Choustník, Česká republika

(740) JUDr. Rott Vladimír, JUDr Růžička Michal CSc., Rott, Růžička a Guttmann, patentová, známková a právní kancelář, Nad Štolou 12, Praha 7

---

(210) **O 177449**

(220) 06.03.2002

(320) 06.03.2002

(511) 29, 30

(540) **Chio Go Snack**

(510) (29) bramborové lupínky včetně smažených bramborových lupínků a tyčinek; (30) výrobky z bramborového těsta a obilného těsta, slané pečivo, křupky, extrudované výrobky.

(730) **INTERSNACK, a.s.**, Choustník 164, Choustník, Česká republika

(740) JUDr. Rott Vladimír, JUDr Růžička Michal CSc., Rott, Růžička a Guttmann, patentová, známková a právní kancelář, Nad Štolou 12, Praha 7

---

(210) **O 177450**

(220) 06.03.2002

(320) 06.03.2002
(511) 29, 30
(540) **Chio Go Chips**
(510) (29) bramborové lupínky včetně smažených bramborových lupínků a tyčinek; (30) výrobky z bramborového těsta a obilného těsta, slané pečivo, křupky, extrudované výrobky.
(730) **INTERSNACK, a.s.**, Choustník 164, Choustník, Česká republika
(740) JUDr. Rott Vladimír, JUDr Růžička Michal CSc., Rott, Růžička a Guttmann, patentová, známková a právní kancelář, Nad Štolou 12, Praha 7

---

(210) **O 177463**
(220) 07.03.2002
(320) 07.03.2002
(511) 9, 11
(540) **FOOTMARK**
(510) (9) elektrické akumulátory, elektrické baterie, baterie na zapalování, elektrické články, galvanické články, solární články, monočlánky, nabíječe baterií; (11) kapesní svítilny.
(730) **ATCentrum s. r. o.**, Oblá 83, Brno, Česká republika

---

(210) **O 177464**
(220) 07.03.2002
(320) 07.03.2002
(511) 32, 33
(540) **SLOVIGNAC**
(510) (32) nealkoholické nápoje, ovocné a zeleninové šťávy i sycené, sirupy a jiné přípravky ke zhotovování nápojů; (33) alkoholické nápoje s výjimkou piv.
(730) **Likérka Dolany a. s.**, Zámecká 55, Dolany, Česká republika
(740) RNDr. Zdeňka Halaxová, TETRAPAT, Univerzitní 7, vila Primavesi, Olomouc

---

(210) **O 177465**
(220) 07.03.2002
(320) 07.03.2002
(511) 3
(540) **NAMAČ**
(510) (3) předepírací a prací prostředky, přípravky pro bělení prádla, mýdla a mýdlové prostředky pro oživení a zjasnění tkanin, změkčovače tkanin.
(730) **TATRACHEMA, výrobné družstvo**, Bulharská 40, Trnava, Slovenská republika
(740) RNDr. Zdeňka Halaxová, TETRAPAT, Univerzitní 7, vila Primavesi, Olomouc

---

(210) **O 177467**
(220) 07.03.2002
(320) 07.03.2002
(511) 12, 39, 41
(540)

(510) (12) železniční lokomotiva a vagony; (39) provozování zahradní železnice; (41) zábava, pobavení, kulturní aktivity.
(590) Barevná
(730) **Karel Váňa**, Střížov 101, Drahanovice, Česká republika
(740) RNDr. Zdeňka Halaxová, TETRAPAT, Univerzitní 7, vila Primavesi, Olomouc

---

(210) **O 177468**
(220) 07.03.2002
(320) 07.03.2002
(511) 9, 32, 37
(540)

(510) (9) nápojové a prodejní automaty; (32) směsi na přípravu nápojů v automatech; (37) servisní, poradenské a opravárenské služby spojené s nápojovými a prodejními automaty.
(590) Barevná
(730) **PAVIGO, s. r. o.**, Vančurova 13, Brno - Židenice, Česká republika
(740) RNDr. Zdeňka Halaxová, TETRAPAT, Univerzitní 7, vila Primavesi, Olomouc

---

(210) **O 177481**
(220) 07.03.2002
(320) 07.03.2002
(511) 29, 30, 32
(540) **McCAIN**
(510) (29) mražené francouzské smažené brambory, různé mražené výrobky z brambor, sušené bramborové granule a plátky, instantní bramborové vločky, mražená zelenina, zejména hrášek, mrkev, kadeřávek, brokolice, růžičková kapusta, fazole, zelené fazole, kukuřice, květák, špenát, tykev, dýně, okra a různorodá míchaná zelenina, mražená předvařená zelenina, mražená předsmažená zelenina, cibulové kroužky, mražené ovoce, zejména jahody a borůvky, sýry a předsmažené sýrové výrobky, mořské produkty, drůbež, mražená hotová jídla; (30) lasagne a těstoviny, pizzy, chlebíčky a obložené chleby, mražené pizzy s různými náplněmi, mražené dezerty a pekařské zboží, zejména taštičky a šátečky, koláče, koláče z třeného těsta, ovocné koláče, koblihy, croissanty s ovocnou náplní, pudinky, koláčky, sušenky, jemné pečivo, waffle; (32) mražené ovocné džusy, ovocné nápoje a šťávy, nealkoholické nápoje, ledové čaje.
(730) **McCain Foods Limited**, 107 Main Street, Florenceville, New Brunswick E7L 1B2, Kanada
(740) JUDr. Miloš Všetečka, advokát, Společná advokátní kancelář Všetečka Zelený Švorčík Kalenský a partneři, Hálkova 2, Praha 2

---

(210) **O 177482**
(220) 07.03.2002
(320) 07.03.2002
(511) 29, 30, 32
(540)

(510) (29) mražené francouzské smažené brambory, různé mražené výrobky z brambor, sušené bramborové granule a plátky, instantní bramborové vločky, mražená zelenina, zejména hrášek, mrkev, kadeřávek, brokolice, růžičková kapusta, fazole, zelené fazole, kukuřice, květák, špenát, tykev, dýně, okra a různorodá míchaná zelenina, mražená předvařená zelenina, mražená předsmažená zelenina, cibulové kroužky, mražené ovoce, zejména jahody a borůvky, sýry a předsmažené sýrové výrobky, mořské produkty, drůbež, mražená hotová jídla; (30) lasagne a těstoviny, pizzy, chlebíčky a obložené chleby, mražené pizzy s různými náplněmi, mražené dezerty a pekařské zboží, zejména taštičky a šátečky, koláče, koláče z třeného těsta, ovocné koláče, koblihy, croissanty s ovocnou náplní, pudinky, koláčky, sušenky, jemné pečivo, waffle; (32) mražené ovocné džusy, ovocné nápoje a šťávy, nealkoholické nápoje, ledové čaje.

(730) **McCain Foods Limited**, 107 Main Street, Florenceville, New Brunswick E7L 1B2, Kanada

(740) JUDr. Miloš Všetečka, advokát, Společná advokátní kancelář Všetečka Zelený Švorčík Kalenský a partneři, Hálkova 2, Praha 2

---

(210) **O 177486**

(220) 07.03.2002

(320) 07.03.2002

(511) 7, 37, 42

(540) **VODOVRTY**

(510) (7) čerpadla na vodu, čerpací zařízení pro dopravu vody z vodních zdrojů a studní, příslušenství a náhradní díly k vodním čerpadlům a zařízením; (37) těžba podzemních vod, vrtání studní, opravy a údržba zařízení pro získávání vody, instalatérské práce související s rozvodem vody pro průmysl a domácnosti, výstavba a čištění studní; (42) vyhledávání vodních pramenů a podzemních vod, odborná pomoc a průzkum zaměřený na vodní zdroje, rekognoskace terénu.

(730) **Bedřich Veselý**, Ladova 195/58, Mariánské Lázně, Česká republika

(740) Jíra Vladimír, patentový zástupce, Kovanecká 2112/18, Praha 9

---

(210) **O 177487**

(220) 07.03.2002

(320) 07.03.2002

(511) 9, 11, 20, 35, 37, 42

(540)

(510) (9) výrobky spotřební elektroniky,zejména rozhlasové a televizní přijímače, magnetofony, gramofony, CD přehrávače, hudební skříně, reprosoustavy, video-rekordéry ,videopřehrávače; (11) ledničky, chladicí a mrazicí boxy, sušicí zařízení pro domácnost, ventilační a klimatizační jednotky pro domácnost, zvlhčovače vzduchu, topná zařízení a tělesa pro domácnost, elektrické a plynové vařiče a sporáky, varné konvice a varné nádobí, fritézy, remosky, mikrovlnné trouby a trouby elektrické, elektricky vyhřívané podušky, polštáře a přikrývky; (20) nábytek a nábytkové díly, nábytek dřevěný a kovový, kancelářský nábytek, dětský nábytek, nábytek ratanový a proutěný, campingový nábytek a nábytek skládací a přenosný, nábytek skleněný, matrace, podušky, podhlavníky a ložní potřeby, nábytkové sestavy, rámy, zrcadla a součásti zrcadel, zahradní nábytek, kuchyňské linky, díly pro kuchyňské linky, kancelářské židle a křesla, nábytek z náhražkových materiálů, poličky, bytové doplňky; (35) zprostředkování v oblasti obchodu, obchodní administrativa, obchodní poradenství, propagace a reklama v oblasti nábytku a bytových interiérů; (37) opravy, renovace a montáž nábytku a nábytkového příslušenství, montáž nábytkových sestav, montáž bytových interiérů; (42) poradenská činnost v oblasti bytových interiérů, návrhy bytových interiérů a nábytkových sestav, služby bytového architekta,tvorba nábytkového designu.

(730) **Miloslav Říha - NÁBYTEK ŘÍHA**, Na štěpnici 1827/50, Praha 8, Česká republika

(740) Jíra Vladimír, patentový zástupce, Kovanecká 2112/18, Praha 9

---

(210) **O 177511**

(220) 08.03.2002

(320) 08.03.2002

(511) 29

(540) **SNÍLEK**

(510) (29) mléko, mléčné výrobky, sýr, mléčné dezerty a moučníky.

(730) **BONGRAIN S.A.**, 42 rue Rieussec, Viroflay, Francie

(740) Ing. František Kania, Mendlovo nám. 1a, Brno

---

(210) **O 177512**

(220) 08.03.2002

(320) 08.03.2002

(511) 9, 35, 37, 42

(540)

(510) (9) přístroje a zařízení elektrická, zejména rozvaděče, jističe, automatické a časové vypínače, elektrická spínací a přepínací zařízení, přístroje ke zjišťování závad v izolaci elektrického vedení, přístroje k měření a regulaci, elektronické přístroje a zařízení, zejména elektronická ochranná zařízení, zvláště pak přepěťové ochrany, elektroinstalační materiál, elektrické vodiče, zejména kabely, spojky a pojistky elektrického vedení, přístroje na dálkové ovládání, přístroje na kontrolu tepla, poplašné přístroje, zkušební přístroje, programové vybavení počítačů (hotové programy nebo zhotovené na zakázku), soupravy pro instalaci software, soupravy pro aplikaci k předávání zpráv serverům a manažerům; (35) zprostředkovatelské služby v oblasti obchodu, též prostřednictvím internetu, vedení obchodů, poskytování informací komerčního charakteru, poradenství a poskytování pomoci při řízení obchodní činnosti, předvádění zboží; (37) elektroinstalace, montáž, opravy vyhrazených elektrických zařízení, montáž a demontáž s technickým dozorem, revize, zkoušky včetně závěrečných zkoušek funkčnosti vyhrazených elektrických zařízení a vypracování výchozích elektrorevizí, údržba, servis (garanční i pogaranční) a opravy elektrických strojů, přístrojů a zařízení (studených, pouze řídící proces i teplých zkoušek, včetně spuštění technologií), přípravné práce pro stavby, instalace a servis elektrických strojů a přístrojů, montáž, demontáž, revize, zkoušky, údržba, servis a opravy

elektrických strojů, přístrojů a zařízení těžebního, chemického, potravinářského a zpracovatelského průmyslu, papíren a celulózek, objektů občanské vybavenosti, průmyslových podniků, ekologických staveb včetně čistíren odpadních vod, elektroinstalace v oblasti bytového fondu, technologický silnoproud, instalace systémů měření a regulace základní i vyšší úrovně včetně optimalizačních systémů, montáž, zkoušky, revize, opravy a servis vyhrazených elektrických zařízení a rozvaděčů VN a NN, odrušování elektrických přístrojů, montáž, údržba a opravy elektronických zařízení a počítačového vybavení (hardware), instalace a opravy poplašných systémů proti vloupání; (42) projektování elektrických zařízení, odborné poradenství zejména v oblasti elektrotechniky, inženýrská činnost v investiční výstavbě, vypracovávání technických posudků, dozor a technická inspekce, inženýrské práce, znalecké posudky a expertizy, konstruktérské a projekční činnosti zejména ve výstavbě, technické poradenství a vypracovávání posudků, měření okamžitého mechanického napětí, instalace, údržba a opravy počítačového vybavení (software), tvorba a správa webových stránek, tvorba programového vybavení, tvorba multimediálních aplikací, poskytování informací a jiných informačních produktů v oblasti výpočetní techniky.

(590) Barevná

(730) **REPOS TECHNIK, s.r.o.**, Vítkovická 1708/17, Ostrava 1, Česká republika

(740) Pacl Václav, patentový zástupce, Okrajová 4a, Havířov - Podlesí

---

(210) **O 177513**

(220) 08.03.2002

(320) 08.03.2002

(511) 7, 12, 37, 39, 42

(540)

SPEI VÝFUKY

(510) (7) výfuky; (12) katalyzátory pro motorová vozidla, ozdobné koncovky na motorová vozidla; (37) autoopravárenství; (39) doprava; (42) poradenská činnost v oblasti výfuky a katalyzátory.

(730) **SPEI VÝFUKY, s.r.o.**, Na Vyhlídce 814/17, Praha 9, Česká republika

---

(210) **O 177514**

(220) 08.03.2002

(320) 08.03.2002

(511) 27, 35, 37

(540)

KOBERCE TREND

(510) (27) koberce, rohožky, rohože, linoleum a jiné obklady podlah (podlahové krytiny) spadající do této třídy; (35) inzertní, reklamní a propagační činnost, marketing a pomoc při řízení obchodní činnosti; (37) stavebnictví, opravy a instalační služby, zejména pokládka a čištění koberců.

(590) Barevná

(730) **LIMEX ČR, s.r.o.**, Vídeňská 744/2, Praha 4, Česká republika

(740) JUDr. Košťál Petr, advokát, Advokátní kancelář JUDr. Petr Košťál & JUDr. Irena Smítková, Milínská 166, Příbram III

---

(210) **O 177518**

(220) 08.03.2002

(320) 08.03.2002

(511) 16, 41

(540)

(510) (16) tiskoviny a publikace; (41) veřejné scénické předvádění dramatických či jiných děl výkonnými umělci a výchova mladých umělců, realizování pohostinských představení pro jiné pořadatele v tuzemsku i v zahraničí, vydavatelská činnost, vydávání tiskovin a publikací.

(730) **Jan Schmid**, Terronská 74, Praha 6 Bubeneč, Česká republika

---

(210) **O 177523**

(220) 08.03.2002

(320) 08.03.2002

(511) 33

(540)

RENACIMIENTO

(510) (33) brandy.

(730) **ENGEL OVERSEAS LTD.**, Offshore Centre, Third Floor, 35 Barrack Road, P.O.Box 1777, Belize City, Belize

(740) JUDr. Pavel Zelený, advokát, Společná advokátní kancelář Všetečka, Zelený, Švorčík, Kalenský a partneři, Hálkova 2, Praha 2

---

(210) **O 177524**

(220) 08.03.2002

(320) 08.03.2002

(511) 6

(540)

ALYN

(510) (6) formy ze slitin kovů prodávané převážně k další výrobě.

(730) **Société pour les Transports de l' Industrie Nucléaire S.A.**, 11- Ilbis rue Christophe Colomb, Paris, Francie

(740) JUDr. Petr Kalenský, Společná advokátní kancelář Všetečka Zelený Švorčík Kalenský a Partneři, Hálkova 2, Praha 2

---

(210) **O 177525**

(220) 08.03.2002

(320) 08.03.2002

(511) 6

(540)

BORALYN

(510) (6) formy ze slitin kovů.
(730) **Société pour les Transports de l' Industrie Nucléaire S.A.**, 11- Ilbis rue Christophe Colomb, Paris, Francie
(740) JUDr. Petr Kalenský, Společná advokátní kancelář Všetečka Zelený Švorčík Kalenský a Partneři, Hálkova 2, Praha 2

---

(210) **O 177526**
(220) 08.03.2002
(320) 08.03.2002
(511) 6
(540) **CERALYN**
(510) (6) formy ze slitin kovů.
(730) **Société pour les Transports de l' Industrie Nucléaire S.A.**, 11- Ilbis rue Christophe Colomb, Paris, Francie
(740) JUDr. Petr Kalenský, Společná advokátní kancelář Všetečka Zelený Švorčík Kalenský a Partneři, Hálkova 2, Praha 2

---

(210) **O 177633**
(220) 11.03.2002
(320) 11.03.2002
(511) 30, 35, 43
(540)

(510) (30) cukrovinky; (35) dovozní a vývozní činnost v oblasti obchodu, propagační činnost, reklama; (43) restaurace (strava).
(730) **Bronislav Danel**, Rokytno 166, Sezemice, Česká republika

---

(210) **O 177634**
(220) 11.03.2002
(320) 11.03.2002
(511) 35, 41
(540) **GeoForum**
(510) (35) poradenská činnost v oblasti výpočetní techniky, systemizace informací do počítačových databází, zpracování textů, dodavatelské služby pro třetí osoby, obchodní nebo podnikatelské informace; (41) vzdělávací služby v oblasti počítačových programů, organizování a vedení seminářů, školení, vzdělávacích akcí, konferencí, organizování vzdělávacích výstav, organizování soutěží, klubových setkání, pořádání a řízení pracovních setkání, pořádání audiovizuálních představení.
(730) **Intergraph ČR, spol. s r.o.**, Podbabská 1014/20, Praha 6, Česká republika
(740) Ing. Vandělíková Jana, Bohemia Patent, Petrská 12, Praha 1

---

(210) **O 177638**
(220) 11.03.2002
(320) 11.03.2002
(511) 41
(540)

(510) (41) služby výchovy a zábavy, zejména organizování, plánování, inzerování a pořádání hudebních sympozií, představení a koncertů pro děti konaných v České republice, zejména v Praze.
(730) **Blue Heart Tours, Inc.**, 6125 Stegen Drive, Alexandria, Spojené státy americké, Virginia
(740) Mgr. Petra Korejzová, KOREJZOVÁ & SPOL. Advokátní a patentová kancelář, Spálená 29, Praha 1

---

(210) **O 177663**
(220) 12.03.2002
(320) 12.03.2002
(511) 19, 37, 39, 40
(540) **GYPSTREND**
(510) (19) stavební materiály nekovové, zejména sádra, sádrové výrobky, sádrovec, přírodní drcený sádrovec; (37) hornická činnost, otvírka, příprava a dobývání povrchovým způsobem, zřizování, zajišťování a likvidace důlních děl a lomů, zřizování a provozování odvalů, výsypek a odkališť při výše uvedených činnostech, zámečnictví, zemní práce, provádění staveb, jejich změn a odstraňování; (39) silniční motorová doprava nákladní, podnikání v oblasti nakládání s odpady (v oblasti dopravy), provozování dráhy a drážní dopravy; (40) úprava a zušlechťování nerostů (zpracování) prováděné v souvislosti s jejich dobýváním.
(730) **GYPSTREND s.r.o. Kobeřice**, Kobeřice, Česká republika

---

(210) **O 177700**
(220) 13.03.2002
(320) 13.03.2002
(511) 5, 29, 35
(540) **BIOGENA - MŠENSKÁ KOUPEL**
(510) (5) výrobky pro farmaceutické a léčebné účely, zdravotní prevenci a rekondici, zejména koupele z bylin, ovoce, zeleniny a jiných přírodních produktů, například kůry a kořeny, včetně jejich směsí a přídavnými vitamíny a fytoterapeutiky, povzbuzující přípravky z bylin, ovoce a jiných přírodních produktů s léčebnými účinky, například výluhy, výtažky, farmaceutické odvary, šťávy a léčebné roztoky; (29) sušené, konzervované, vařené a zpracované ovoce, zelenina, byliny a jiné přírodní produkty, například kůry a kořeny, včetně jejich směsí; (35) zprostředkovatelská, reklamní, propagační a inzertní činnost v oboru nákupu a prodeje výrobků pro léčebné a farmaceutické účely, zdravotní prevenci a rekondici, informační servis a obchodní poradenství v daných oborech, distribuce zboží a propagačních tiskovin k reklamním účelům, organizování a pořádání komerčních výstav, přehlídek zboží a propagačních akcí, obchodní management a průzkum trhu, pomoc při řízení obchodní činnosti, obchodní zastupování tuzemských a zahraničních firem, dovozní a vývozní agentura.
(730) **BIOGENA CB, spol. s r.o.**, J.A.Komenského 369, Ševětín, Česká republika
(740) Machatová Marcela Mgr., Pospíšilova 2, Praha 3

---

(210) **O 177703**
(220) 13.03.2002
(320) 13.03.2002
(511) 9, 16, 25, 41
(540) **c.k. Vorel tým**
(510) (9) nahrané a nenahrané nosiče informací všeho druhu jako disky, diskety, CD ROMY, pásky nahrané i nenahrané nosiče zvuku a nebo obrazu, software, elektronické publikace a záznamy všeho druhu šířené pomocí počítačových a jiných odborných sítí; (16) periodické a neperiodické tiskoviny všeho druhu, výrobky z papíru, časopisy, brožury, vstupenky, tiskárenské výrobky, papírenské výrobky, drobné kancelářské a psací potřeby, fotografie; (25) oděvy; (41) umělecké agentury, provozování hudební a hudebně zábavné činnosti.
(730) **Ing. Jiří Vorlický**, S. K. Neumanna 1901/35, Praha 8 - Libeň, Česká republika

---

(210) **O 177742**
(220) 13.03.2002
(320) 13.03.2002
(511) 5
(540) GS Gondro 400 ZDRAVÉ KLOUBY NEBOLÍ
(510) (5) farmaceutické výrobky, a to dietetické látky a dietetické doplňky pro léčebné účely, minerálně-vitamínový doplněk výživy pro lidi a pro zvířata s obsahem přírodních látek rostlinného a živočišného původu pro léčebné účely.
(730) **GREEN - SWAN PHARMACEUTICALS CR, a.s.**, Pod Višňovkou 27/1662, Praha 4, Česká republika
(740) Patentservis Praha a.s., Jivenská 1273/1, Praha 4

---

(210) **O 177743**
(220) 13.03.2002
(320) 13.03.2002
(511) 5
(540) GS Chondro 400 ZDRAVÉ KLOUBY NEBOLÍ
(510) (5) farmaceutické výrobky, a to dietetické látky a dietetické doplňky pro léčebné účely, minerálně-vitamínový doplněk výživy pro lidi a pro zvířata s obsahem přírodních látek rostlinného a živočišného původu pro léčebné účely.
(730) **GREEN - SWAN PHARMACEUTICALS CR, a.s.**, Pod Višňovkou 27/1662, Praha 4, Česká republika
(740) Patentservis Praha a.s., Jivenská 1273/1, Praha 4

---

(210) **O 177744**
(220) 13.03.2002
(320) 13.03.2002
(511) 36
(540) WORLDCASH
(510) (36) bankovní a peněžní převody a s tím související služby, služby týkající se oběživa, směnárenské služby, vydávání a vyplácení cestovních šeků, služby související s převodem peněz, proplácení osobních šeků, služby týkající se kreditních karet.
(730) **Chequepoint Franchise Corporation**, Edificio Banco do Brasil, Calle Elvira Mendez 10, Panama City, Panama
(740) JUDr. Korejzová Zdeňka, KOREJZOVÁ & SPOL. Advokátní a patentová kancelář, Spálená 29, Praha 1

---

(210) **O 177750**
(220) 13.03.2002
(320) 13.03.2002
(511) 18, 25, 26
(540) GEES
(510) (18) kožené výrobky, imitace kůže a výrobky z nich, zejména tašky, kufry, cestovní zavazadla, baťohy, peněženky, kabelky, kožené, jeans a pletené kabelky, tašky, deštníky; (25) textilní výrobky zejména oděvy pánské a dámské, módní doplňky z textilu, obuv, sportovní oděvy, sportovní obuv a jeans výrobky - kalhoty, sukně, kraťasy, šaty, plavky, spodní prádlo, vesty, bundy, kabáty, saka a boty, pletené výrobky - kalhoty, sukně, bundy, trika, saka, svetry, kraťasy, šaty, ponožky, čepice, šaty, rukavice, halenky, ostatní pánské a dámské oblečení - blůzky, košile, opasky, pásky, šátky, přehozy, pláště, kostýmy, tílka, topy, kožené výrobky - kalhoty, sukně, kraťasy, šaty, plavky, spodní prádlo, obuv a její veškeré módní kožené doplňky, imitace a napodobeniny kůže - kalhoty, sukně, kraťasy, plavky a spodní prádlo, obuv, sportovní oděvy, kabáty, saka, bundy, pláště a veškeré doplňky z nich; (26) galanterie - sponky, háčky na oděvy, poutka na oděvy, knoflíky, zipy, patenty, odznaky, etikety, tkaničky, gumičky, řetízky, oděvní doplňky na obuv, výšivky, špendlíky (vyjma šperků).
(730) **Gees, s.r.o.**, Sladkovského 994, Pardubice, Česká republika

---

(210) **O 177764**
(220) 14.03.2002
(320) 14.03.2002
(511) 35, 41
(540) KATALOG obchodní sítě, služeb a organizací
(510) (35) inzertní, reklamní a propagační činnost všeho druhu, informace, informační, reklamní, inzertní a propagační služby a činnost prostřednictvím jakékoli média i prostřednictvím telefonní sítě, datové sítě, informační sítě nebo prostřednictvím internetu, on-line inzerce, vydávání reklamních, náborových a inzertních textů, zprostředkovatelské služby v oblasti obchodu; (41) vydávání knih, novin a časopisů.
(730) **KAMELOT PRESS, s.r.o.**, Palackého třída 82, Brno, Česká republika

---

(210) **O 177775**
(220) 14.03.2002
(320) 14.03.2002
(511) 14, 25, 40, 42
(540)

(510) (14) bižuterie, šperky; (25) oděvy a oděvní doplňky spadající do této třídy; (40) zakázková výroba oděvů, malování na textil; (42) návrhy oděvů, design, grafické návrhy.
(730) **Eva Velechovská**, Dvořákova 22, Žatec, Česká republika

---

(210) **O 177783**
(220) 14.03.2002
(320) 14.03.2002
(511) 5, 29, 32
(540) **ManaSlim**

(510) (5) nutraceutika, mikrobiotika, probiotika, prebiotika a doplňky stravy pro humánní speciální výživu a léčebné účely ve formě tekuté, granulované, práškové, tablet, kapslí a čípků, diabetické, bezlepkové, bezcholesterolové výrobky a výrobky pro redukční diety fortifikované vitaminy, minerálními a stopovými prvky, léčivými bylinami nebo jejich extrakty určené pro speciální výživu a léčebné účely; (29) mléčné nápoje v tekutém, sušeném i granulovaném stavu doplněné probiotickými, prebiotickými nebo symbiotickými preparáty, vitaminy, minerálními látkami, stopovými prvky, ovocem, zeleninou, léčivými bylinami a jejich extrakty, sušená zelenina, ovoce, rosoly, zavařeniny, želé, byliny ve formě drcené, mleté nebo extraktů doplněné vitaminy, minerálními látkami, stopovými prvky, bioflavonoidními látkami, probiotickými bakteriemi; (32) šumivé nápoje, instantní nápoje a jiné nealkoholické nápoje v tekuté, granulované, práškové nebo tabletové formě.
(730) **Goldim, s r.o.**, V Zápolí 1163/32, Praha 4, Česká republika

---

(210) **O 177785**
(220) 14.03.2002
(320) 14.03.2002
(511) 32
(540)

(510) (32) nealkoholické nápoje a přípravky pro výrobu těchto nápojů, minerální vody a šumivé nápoje, ovocné šťávy, sirupy a koncentráty pro výrobu nealkoholických nápojů, zázvorová piva, limonády.
(730) **Schweppes International Limited**, 25 Berkeley Square, London, Velká Británie
(740) JUDr. Matějka Jan, Advokátní a patentová kancelář Čermák, Hořejš, Myslil, Národní 32, Praha 1

---

(210) **O 177786**
(220) 14.03.2002
(320) 14.03.2002
(511) 5
(540) **SOLSENSIA**

(510) (5) výrobky farmaceutické, veterinářské a hygienické, diabetické přípravky pro léčebné účely, potraviny pro batolata, náplasti, obvazový materiál, materiály pro plombování zubů a pro zubní otisky, dezinfekční přípravky, výrobky pro hubení škodlivých zvířat, fungicidy, herbicidy.
(730) **MERCK & CO., Inc a New Jersey Corporation**, One Merck Drive, P.O.Box 100, Whitehouse Station, Spojené státy americké, New Jersey
(740) JUDr. Matějka Jan, Advokátní a patentová kancelář Čermák, Hořejš, Myslil, Národní 32, Praha 1

---

(210) **O 177789**
(220) 14.03.2002
(320) 14.03.2002
(511) 3
(540) **TIDAL WAVE**

(510) (3) přípravky pro bělení a jiné prací prostředky, přípravky pro čištění, leštění, odmašťování a broušení, mýdla, parfumerie, vonné oleje, kosmetika, vlasové vody (lotions), zubní pasty, výrobky osobní hygieny a péče, zejména deodoranty a antiperspiranty.
(730) **COLGATE - PALMOLIVE Company, A Delaware Corporation**, 300 Park Avenue, New York, Spojené státy americké, New York
(740) JUDr. Traplová Jarmila, Advokátní a patentová kancelář Traplová, Hakr, Kubát, Přístavní 24, Praha 7

---

(210) **O 177790**
(220) 14.03.2002
(320) 18.09.2001
(511) 3
(540) **SATIN BOUQUET**

(510) (3) výrobky osobní hygieny a péče, zejména výrobky pro péči o podpaží včetně deodorantů a antiperspirantů.
(730) **COLGATE - PALMOLIVE Company, A Delaware Corporation**, 300 Park Avenue, New York, Spojené státy americké, New York
(740) JUDr. Traplová Jarmila, Advokátní a patentová kancelář Traplová, Hakr, Kubát, Přístavní 24, Praha 7

---

(210) **O 177816**
(220) 15.03.2002
(320) 15.03.2002
(511) 28, 40, 42
(540)

(510) (28) hračky, modely a jejich součásti; (40) laminování, lisování plastů; (42) průmyslový design, návrhy hraček a modelů.
(730) **Ludvík Novotný**, U háje 1658, Roztoky u Prahy, Česká republika

---

(210) **O 177817**
(220) 15.03.2002
(320) 15.03.2002
(511) 28, 40, 42

(540)

(510) (28) hračky, modely a jejich součásti; (40) laminování, lisování plastů; (42) průmyslový design, návrhy hraček a modelů.
(730) **Novotný Ludvík**, U háje 1658, Roztoky u Prahy, Česká republika

---

(210) **O 177826**
(220) 15.03.2002
(320) 15.03.2002
(511) 6, 17, 20
(540)

(510) (6) kovové potrubí; (17) tepelné, vodotěsné a hlukové izolace polyuretanovou pěnou, ve stavebnictví, v chemickém a potravinářském průmyslu, izolace plochých střech, kolmých stěn a podhledů, izolace potrubí, dvouplášťových nádrží, chladících boxů, panelů, těsnění pro potrubí; (20) dekorační předměty z polyuretanu, kulisy, filmové a divadelní dekorace.
(590) Barevná
(730) **PUR IZOLACE s. r. o.**, Křižíkova 3, Litoměřice, Česká republika

---

(210) **O 177836**
(220) 18.03.2002
(320) 18.03.2002
(511) 5, 10
(540)

(510) (5) stomatologické materiály pro plombování zubů a pro zubní otisky; (10) stomatologické nástroje a přístroje, stomatologická křesla, lékařský nábytek, dentální protetika.
(730) **Jiří Fischer**, Na Žižkově 634, Liberec 6, Česká republika

---

(210) **O 177837**
(220) 18.03.2002
(320) 18.03.2002
(511) 25, 40, 42
(540)

(510) (25) oděvy, kloboučnické zboží; (40) zakázkové krejčovství, barvení látek; (42) návrhy oděvů, tapiserií.
(730) **Vlasta Hoďová**, Zálešná XI/1273, Zlín, Česká republika

---

(210) **O 177838**
(220) 18.03.2002
(320) 18.03.2002
(511) 29, 31, 35, 39, 40, 43
(540)

(510) (29) maso a masné výrobky, droby, vnitřnosti, dršťky, drůbež neživá, uzeniny jako klobásy, salámy, párky, konzervy masové, rybí, ryby a potraviny z ryb, zařazené do této třídy, kořýši, sumýši a měkkýši, zařazení do této třídy, výtažky a vývary masové, zvěřina; (31) živá zvířata včetně drůbeže, živé ryby, živí měkkýši, sumýši a kořýši včetně ústřic; (35) zprostředkování obchodních záležitostí a služeb; (39) silniční doprava, osobní doprava, skladování, chladírenství, mrazírenství; (40) konzervování potravin, uzení potravin, zejm. masa, porážka zvířat; (43) jídelny a závodní jídelny, ubytovací služby.
(730) **Masokombinát Klatovy a. s.**, Koldínova 672/II, Klatovy, Česká republika
(740) JUDr. Jaromír Tichý, Tichý & Poláček patentoprávní a známková kancelář, Dominikánská 6, Plzeň

---

(210) **O 177840**
(220) 18.03.2002
(320) 18.03.2002
(511) 5, 32, 33
(540)

BIG6

(510) (5) diabetické a dietetické nápoje pro léčebné účely, přírodní pramenité a kojenecké vody pro léčebné účely; (32) nealkoholické nápoje sycené i nesycené, včetně nápojů minerálních, šumivých, iontových a energetických, sirupy, koncentráty a jiné přípravky pro přípravu nápojů, ovocné a zeleninové šťávy, mošty, ovocné nektary a nápoje z ovocných šťáv, stolní, minerální a přírodní pramenité vody, diabetické a dietetické nápoje neléčebné, kojenecké vody neléčebné; (33) alkoholické nápoje, zejména likéry, destiláty, lihoviny, vinné nápoje, aperitivy, vína, vína a likéry pro trávení, nízkoalkoholické míchané nápoje, bowle a jiné alkoholické nápoje obsahující ovoce.
(730) **Ing. Jaroslav Dostalík**, Čechova 1604, Otrokovice, Česká republika
(740) Ing. Soukup Petr, Patentová kancelář, Švédská 3, Olomouc

---

(210) **O 177903**
(220) 19.03.2002
(320) 19.03.2002
(511) 11, 19, 35, 37
(540)

BAZÉNY FONTÁNY
JAN KUNEŠ

(510) (11) filtrační zařízení a další zařízení pro úpravu vody, zařízení topná, osvětlovací, větrací, čeřící, klimatizační, zařízení pro rozvod páry, sanitární technika všeho druhu, fontány; (19) bazény zařazené do této třídy, obklady, dlažby; (35) zprostředkovatelská a obstaravatelská činnost v oblasti obchodu, reklama, propagace marketing; (37) montáž, servis a opravy bazénů, fontán a bazénové techniky všeho druhu.
(730) **Jan Kuneš**, Na Hvězdárně 393, Velká Chuchle, Česká republika
(740) Ing. Jupa Francis, patentový zástupce, Měchenická 4, Praha 4

---

(210) **O 178038**
(220) 20.03.2002
(320) 20.03.2002
(511) 31
(540)

(510) (31) krmiva suchá pro zvířata.
(590) Barevná
(730) **Sano - Moderní výživa zvířat spol. s r. o.**, Npor. O. Bartoška 15, Domažlice, Česká republika
(740) Mgr. Fořt Vojtěch, advokát, Npor. O. Bartoška 15, Domažlice

---

(210) **O 178043**
(220) 20.03.2002
(320) 20.03.2002
(511) 29, 32
(540)

(510) (29) mléko a mléčné výrobky, zejména jogurty, smetana, máslo, tvaroh, sýry, šlehačka, mléčné nápoje, ochucené mléko, kysané mléčné nápoje, kondenzované mléko, mléko v prášku, zmrzlina v prášku a ostatní práškové směsi vyrobené zejména z mléka, masové a uzenářské výrobky z masa, ryby, konzervované ryby a rybí výrobky, včetně mražených, kuřata, včetně mražených a výrobků z kuřat, zvěřina, konzervované, sušené a tepelně zpracované ovoce a zelenina, rosoly, džemy, marmelády, ovocné zavařeniny, ovocné protlaky, jedlé oleje, jedlé tuky, vejce; (32) ovocné nápoje a ovocné šťávy, sirupy, a jiné přípravky na výrobu nápojů a jiné nealkoholické nápoje.
(730) **MILSY a. s.**, Partizánska 224/B, Bánovce nad Bebravou, Slovenská republika
(740) Müller Václav, patentový zástupce, Filipova 2016, Praha 4

---

(210) **O 178044**
(220) 20.03.2002
(320) 20.03.2002
(511) 29, 32
(540)

(510) (29) mléko a mléčné výrobky, zejména jogurty, smetana, máslo, tvaroh, sýry, šlehačka, mléčné nápoje, ochucené mléko, kysané mléčné nápoje, kondenzované mléko, mléko v prášku, zmrzlina v prášku a ostatní práškové směsi vyrobené zejména z mléka, masové a uzenářské výrobky z masa, ryby, konzervované ryby a rybí výrobky, včetně mražených, kuřata, včetně mražených a výrobků z kuřat, zvěřina, konzervované, sušené a tepelně zpracované ovoce a zelenina, rosoly, džemy, marmelády, ovocné zavařeniny, ovocné protlaky, jedlé oleje, jedlé tuky, vejce; (32) ovocné nápoje a ovocné šťávy, sirupy, a jiné přípravky na výrobu nápojů a jiné nealkoholické nápoje.
(590) Barevná
(730) **MILSY a. s.**, Partizánska 224/B, Bánovce nad Bebravou, Slovenská republika
(740) Müller Václav, patentový zástupce, Filipova 2016, Praha 4

---

(210) **O 178069**
(220) 21.03.2002
(320) 21.03.2002
(511) 35, 36, 37, 38, 39, 40, 42
(540)

(510) (35) zajišťování obchodu s elektřinou; (36) podpora investic použití elektřiny, pomoc při financování; (37) opravy a montáž měřidel, instalace a opravy elektronických zařízení, montáž, opravy a revize vyhrazených elektrických zařízení, kontrola a přezkušování osobních ochranných a pracovních pomůcek, elektrického ručního nářadí a spotřebičů, provádění kontrol technologických zařízení, pronájem a drobné opravy kontrolní měřicí a zkušební techniky; (38) poskytování telekomunikačních služeb; (39) distribuce elektřiny včetně provozování distribuční soustavy; (40) výroba elektřiny; (42) autorské dozory montážních prací, odborná pomoc s uváděním energetických zařízení do provozu, zajištění provozu nebo technická podpora provozu zařízení 110 kV a VN v majetku zákazníka, kontrola a kalibrace kontrolní měřicí a zkušební techniky, projektování elektrických zařízení, energetických a pozemních staveb, zpracování energetických studií pro územní plánování, termovize a diagnostika energetických zařízení, poradenství, zajištění odborných konzultací a posudků v oblasti užití energií, měření parametrů sítě a kvality elektřiny.
(730) **Severočeská energetika, a. s.**, Teplická 874/8, Děčín, Česká republika

---

(210) **O 178071**
(220) 21.03.2002
(320) 21.03.2002
(511) 9, 16, 41

(540)

(510) (9) filmy zvukové, hrané i kreslené, zejména televizní filmy; (16) papírové nosiče informací, zejména tiskoviny všeho druhu, papírové reklamní předměty; (41) filmová produkce (natáčení filmů), filmové ateliery, půjčování filmů, kulturní, vzdělávací, výchovná a zábavní činnost.

(730) **HROCH s. r. o.**, Kroftova 379/7, Praha 5, Česká republika

(740) JUDr. Aleš Zábrš, advokát a patentový zástupce, Na Beránce 2, Praha 6

---

(210) **O 178073**

(220) 21.03.2002

(320) 21.03.2002

(511) 18, 25, 35

(540) **AMARANTO**

(510) (18) kůže, imitace kůže, kufry, zavazadla, deštníky, slunečníky a hole; (25) oděvy, obuv a kloboučnické zboží všeho druhu, zejména oděvy, obuv a kloboučnické zboží pro mládež a sport; (35) poskytování pomoci při provozu obchodu, obstaravatelská a zprostředkovatelská činnost v oblasti obchodu, inzertní a reklamní činnost, obchodní administrativa.

(730) **FRANCE - TCHECOSLOVAQUIE spol. s r. o.**, Hubičkova 1112/3, Praha 4, Česká republika

(740) JUDr. Aleš Zábrš, advokát a patentový zástupce, Na Beránce 2, Praha 6

---

(210) **O 178074**

(220) 21.03.2002

(320) 21.03.2002

(511) 18, 25, 35

(540) **STEET ONE**

(510) (18) kůže, imitace kůže, kufry, zavazadla, deštníky, slunečníky a hole; (25) oděvy, obuv a kloboučnické zboží všeho druhu, zejména oděvy, obuv a kloboučnické zboží pro mládež a sport; (35) poskytování pomoci při provozu obchodu, obstaravatelská a zprostředkovatelská činnost v oblasti obchodu, inzertní a reklamní činnost, obchodní administrativa.

(730) **FRANCE - TCHECOSLOVAQUIE spol. s r. o.**, Hubičkova 1112/3, Praha 4, Česká republika

(740) JUDr. Aleš Zábrš, advokát a patentový zástupce, Na Beránce 2, Praha 6

---

(210) **O 178075**

(220) 21.03.2002

(320) 21.03.2002

(511) 18, 25, 35

(540) **IDPOT**

(510) (18) kůže, imitace kůže, kufry, zavazadla, deštníky, slunečníky a hole; (25) oděvy, obuv a kloboučnické zboží všeho druhu, zejména oděvy, obuv a kloboučnické zboží pro mládež a sport; (35) poskytování pomoci při provozu obchodu, obstaravatelská a zprostředkovatelská činnost v oblasti obchodu, inzertní a reklamní činnost, obchodní administrativa.

(730) **FRANCE - TCHECOSLOVAQUIE spol. s r. o.**, Hubičkova 1112/3, Praha 4, Česká republika

(740) JUDr. Aleš Zábrš, advokát a patentový zástupce, Na Beránce 2, Praha 6

---

(210) **O 178076**

(220) 21.03.2002

(320) 21.03.2002

(511) 18, 25, 35

(540) **AREOPOSTALE**

(510) (18) kůže, imitace kůže, kufry, zavazadla, deštníky, slunečníky a hole; (25) oděvy, obuv a kloboučnické zboží všeho druhu, zejména oděvy, obuv a kloboučnické zboží pro mládež a sport; (35) poskytování pomoci při provozu obchodu, obstaravatelská a zprostředkovatelská činnost v oblasti obchodu, inzertní a reklamní činnost, obchodní administrativa.

(730) **FRANCE - TCHECOSLOVAQUIE spol. s r. o.**, Hubičkova 1112/3, Praha 4, Česká republika

(740) JUDr. Aleš Zábrš, advokát a patentový zástupce, Na Beránce 2, Praha 6

---

(210) **O 178077**

(220) 21.03.2002

(320) 21.03.2002

(511) 18, 25, 35

(540) **NO RESPECT**

(510) (18) kůže, imitace kůže, kufry, zavazadla, deštníky, slunečníky a hole; (25) oděvy, obuv a kloboučnické zboží všeho druhu, zejména oděvy, obuv a kloboučnické zboží pro mládež a sport; (35) poskytování pomoci při provozu obchodu, obstaravatelská a zprostředkovatelská činnost v oblasti obchodu, inzertní a reklamní činnost, obchodní administrativa.

(730) **FRANCE - TCHECOSLOVAQUIE spol. s r. o.**, Hubičkova 1112/3, Praha 4, Česká republika

(740) JUDr. Aleš Zábrš, advokát a patentový zástupce, Na Beránce 2, Praha 6

---

(210) **O 178079**

(220) 21.03.2002

(320) 21.03.2002

(511) 18, 25, 35

(540) **TREW'S**

(510) (18) kůže, imitace kůže, kufry, zavazadla, deštníky, slunečníky a hole; (25) oděvy, obuv a kloboučnické zboží všeho druhu, zejména oděvy, obuv a kloboučnické zboží pro mládež a sport; (35) poskytování pomoci při provozu obchodu, obstaravatelská a zprostředkovatelská činnost v oblasti obchodu, inzertní a reklamní činnost, obchodní administrativa.

(730) **FRANCE - TCHECOSLOVAQUIE spol. s r. o.**, Hubičkova 1112/3, Praha 4, Česká republika

(740) JUDr. Aleš Zábrš, advokát a patentový zástupce, Na Beránce 2, Praha 6

---

(210) **O 178080**

(220) 21.03.2002

(320) 21.03.2002

(511) 18, 25, 35

(540) **EDOS LINE**

(510) (18) kůže, imitace kůže, kufry, zavazadla, deštníky, slunečníky a hole; (25) oděvy, obuv a kloboučnické zboží všeho druhu, zejména oděvy, obuv a kloboučnické zboží pro mládež a sport; (35) poskytování pomoci při provozu

obchodu, obstaravatelská a zprostředkovatelská činnost v oblasti obchodu, inzertní a reklamní činnost, obchodní administrativa.

(730) **FRANCE - TCHECOSLOVAQUIE spol. s r. o.**, Hubičkova 1112/3, Praha 4, Česká republika

(740) JUDr. Aleš Zábrš, advokát a patentový zástupce, Na Beránce 2, Praha 6

---

(210) **O 178081**

(220) 21.03.2002

(320) 21.03.2002

(511) 18, 25, 35

(540) **CONWELL**

(510) (18) kůže, imitace kůže, kufry, zavazadla, deštníky, slunečníky a hole; (25) oděvy, obuv a kloboučnické zboží všeho druhu, zejména oděvy, obuv a kloboučnické zboží pro mládež a sport; (35) poskytování pomoci při provozu obchodu, obstaravatelská a zprostředkovatelská činnost v oblasti obchodu, inzertní a reklamní činnost, obchodní administrativa.

(730) **FRANCE - TCHECOSLOVAQUIE spol. s r. o.**, Hubičkova 1112/3, Praha 4, Česká republika

(740) JUDr. Aleš Zábrš, advokát a patentový zástupce, Na Beránce 2, Praha 6

---

(210) **O 178082**

(220) 21.03.2002

(320) 21.03.2002

(511) 18, 25, 35

(540) **GOOOD JEAN**

(510) (18) kůže, imitace kůže, kufry, zavazadla, deštníky, slunečníky a hole; (25) oděvy, obuv a kloboučnické zboží všeho druhu, zejména oděvy, obuv a kloboučnické zboží pro mládež a sport; (35) poskytování pomoci při provozu obchodu, obstaravatelská a zprostředkovatelská činnost v oblasti obchodu, inzertní a reklamní činnost, obchodní administrativa.

(730) **FRANCE - TCHECOSLOVAQUIE spol. s r. o.**, Hubičkova 1112/3, Praha 4, Česká republika

(740) JUDr. Aleš Zábrš, advokát a patentový zástupce, Na Beránce 2, Praha 6

---

(210) **O 178083**

(220) 21.03.2002

(320) 21.03.2002

(511) 18, 25, 35

(540) **DECATLON**

(510) (18) kůže, imitace kůže, kufry, zavazadla, deštníky, slunečníky a hole; (25) oděvy, obuv a kloboučnické zboží všeho druhu, zejména oděvy, obuv a kloboučnické zboží pro mládež a sport; (35) poskytování pomoci při provozu obchodu, obstaravatelská a zprostředkovatelská činnost v oblasti obchodu, inzertní a reklamní činnost, obchodní administrativa.

(730) **FRANCE - TCHECOSLOVAQUIE spol. s r. o.**, Hubičkova 1112/3, Praha 4, Česká republika

(740) JUDr. Aleš Zábrš, advokát a patentový zástupce, Na Beránce 2, Praha 6

---

(210) **O 178084**

(220) 21.03.2002

(320) 21.03.2002

(511) 18, 25, 35

(540) **CRAZY WORLD**

(510) (18) kůže, imitace kůže, kufry, zavazadla, deštníky, slunečníky a hole; (25) oděvy, obuv a kloboučnické zboží všeho druhu, zejména oděvy, obuv a kloboučnické zboží pro mládež a sport; (35) poskytování pomoci při provozu obchodu, obstaravatelská a zprostředkovatelská činnost v oblasti obchodu, inzertní a reklamní činnost, obchodní administrativa.

(730) **FRANCE - TCHECOSLOVAQUIE spol. s r. o.**, Hubičkova 1112/3, Praha 4, Česká republika

(740) JUDr. Aleš Zábrš, advokát a patentový zástupce, Na Beránce 2, Praha 6

---

(210) **O 178086**

(220) 21.03.2002

(320) 21.03.2002

(511) 18, 25, 35

(540) **MC GORDON**

(510) (18) kůže, imitace kůže, kufry, zavazadla, deštníky, slunečníky a hole; (25) oděvy, obuv a kloboučnické zboží všeho druhu, zejména oděvy, obuv a kloboučnické zboží pro mládež a sport; (35) poskytování pomoci při provozu obchodu, obstaravatelská a zprostředkovatelská činnost v oblasti obchodu, inzertní a reklamní činnost, obchodní administrativa.

(730) **FRANCE - TCHECOSLOVAQUIE spol. s r. o.**, Hubičkova 1112/3, Praha 4, Česká republika

(740) JUDr. Aleš Zábrš, advokát a patentový zástupce, Na Beránce 2, Praha 6

---

(210) **O 178087**

(220) 21.03.2002

(320) 21.03.2002

(511) 18, 25, 35

(540) **PINK SODA**

(510) (18) kůže, imitace kůže, kufry, zavazadla, deštníky, slunečníky a hole; (25) oděvy, obuv a kloboučnické zboží všeho druhu, zejména oděvy, obuv a kloboučnické zboží pro mládež a sport; (35) poskytování pomoci při provozu obchodu, obstaravatelská a zprostředkovatelská činnost v oblasti obchodu, inzertní a reklamní činnost, obchodní administrativa.

(730) **FRANCE - TCHECOSLOVAQUIE spol. s r. o.**, Hubičkova 1112/3, Praha 4, Česká republika

(740) JUDr. Aleš Zábrš, advokát a patentový zástupce, Na Beránce 2, Praha 6

---

(210) **O 178090**

(220) 21.03.2002

(320) 21.03.2002

(511) 31

(540) **SUPERVIT**

(510) (31) krmivo pro zvířata, přípravky krmných aditiv, krmné přísady a krmné směsi pro výživu zvířat.

(730) **BIOFAKTORY PRAHA, s. r. o.**, Na Chvalce 2049, Praha 9, Česká republika

(740) JUDr. Špaňhelová Milada, advokátka, Advokátní kancelář, Vraného 252, Řevnice

---

(210) **O 178092**

(220) 21.03.2002

(320) 21.03.2002

(511) 3, 5, 10

(540) **ALTANA PHARMA**

(510) (3) přípravky pro bělení a jiné prací prostředky, přípravky pro čištění, leštění, odmašťování a broušení, mýdla, parfumerie, vonné oleje, kosmetika, vlasové vody

(lotions), přípravky na čištění zubů a pro ústní hygienu; (5) farmaceutické a veterinární přípravky, hygienické výrobky pro léčebné účely, dietetické přípravky pro léčebné účely, potraviny pro batolata, náplasti, obvazový materiál, materiály pro plombování zubů a pro zubní otisky, dezinfekční přípravky, výrobky pro hubení živočišných škůdců, fungicidy, herbicidy; (10) přístroje a nástroje chirurgické, lékařské, zubní a veterinární, umělé údy, oči a zuby, ortopedické potřeby, materiál na sešívání ran.

(730) **ALTANA Pharma AG**, Byk-Gulden-Str. 2, Konstanz, Německo

(740) JUDr. Korejzová Zdeňka, KOREJZOVÁ & SPOL. Advokátní a patentová kancelář, Spálená 29, Praha 1

---

(210) **O 178095**
(220) 21.03.2002
(320) 21.03.2002
(511) 9, 37, 42
(540)

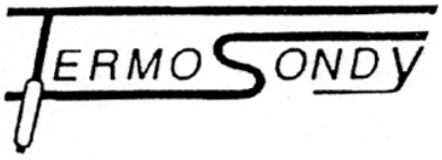

(510) (9) měřící a odběrové vzorkovací sondy, teplotní sondy a snímače, měřící a zkušební nástroje a přístroje, měřící systémy; (37) kontrola měřících přístrojů, snímačů a sond; (42) zkoušení materiálů, provádění chemických rozborů, odběr vzorků, kalibrování měřících přístrojů, snímačů a sond.

(730) **TERMOSONDY Kladno, s. r. o.**, Dělnická 81, Kladno, Česká republika

(740) Ing. Belfín Vladimír, P.O.Box 117, Kladno

---

(210) **O 178096**
(220) 21.03.2002
(320) 21.03.2002
(511) 35, 38, 41
(540)

(510) (35) propagování cizího zboží a služeb umisťováním reklamy a propagačního předvádění v televizi přístupné přes kabelové televizní přenosy, přes přímé satelitní vysílání a přes pozemní drátové a bezdrátové distribuční systémy; (38) televizní vysílání a služby televizních přenosů poskytované prostřednictvím kabelových, satelitních a pozemních drátových a bezdrátových distribučních systémů; (41) produkce, současné zveřejňování a distribuce výchovných, sportovních, kulturních, zpravodajských a zábavných televizních programů.

(730) **Videoserpel, Ltd.**, Baarerstrasse 135, Zug, Švýcarsko

(740) Patentservis Praha a.s., Jivenská 1273/1, Praha 4

---

(210) **O 178101**
(220) 21.03.2002
(320) 21.03.2002
(511) 9, 35, 41, 42
(540)

(510) (9) softwarové výrobky; (35) přeskupování různých výrobků (kromě jejich přepravy) pro třetí osoby za účelem umožnit spotřebiteli, aby si tyto výrobky mohl pohodlně prohlížet a nakupovat; (41) školící činnost v oblasti výpočetní a kancelářské techniky; (42) vývoj software, poradenská činnost v oblasti výpočetní a kancelářské techniky.

(730) **CLEVERLANCE s.r.o.**, Na Zámecké 8/410, Praha 4, Česká republika

---

(210) **O 178162**
(220) 22.03.2002
(320) 22.03.2002
(511) 18, 25, 35
(540)

MOTO

(510) (18) kůže, imitace kůže, kufry, zavazadla, deštníky, slunečníky a hole; (25) kloboučnické zboží všeho druhu, zejména kloboučnické zboží pro mládež a sport; (35) poskytování pomoci při provozu obchodu, obstaravatelská činnost a zprostředkovatelská činnost v oblasti obchodu, inzertní a reklamní činnost, obchodní administrativa.

(730) **FRANCE-TCHECOSLOVAQUIE spol. s r. o.**, Hubičkova 1112/3, Praha 4, Česká republika

(740) JUDr. Aleš Zábrš, advokát a patentový zástupce, Na Beránce 2, Praha 6

---

(210) **O 178163**
(220) 22.03.2002
(320) 22.03.2002
(511) 18, 25, 35
(540)

MACK

(510) (18) kůže, imitace kůže, kufry, zavazadla, deštníky, slunečníky a hole; (25) oděvy, obuv a kloboučnické zboží všeho druhu, zejména oděvy, obuv a kloboučnické zboží pro mládež a sport; (35) poskytování pomoci při provozu obchodu, obstaravatelská činnost a zprostředkovatelská činnost v oblasti obchodu, inzertní a reklamní činnost, obchodní administrativa.

(730) **FRANCE - TCHECOSLOVAQUIE spol. s r. o.**, Hubičkova 1112/3, Praha 4, Česká republika

(740) JUDr. Aleš Zábrš, advokát a patentový zástupce, Na Beránce 2, Praha 6

---

(210) **O 178178**
(220) 25.03.2002
(320) 25.03.2002
(511) 16, 29, 31, 35, 39, 40, 41, 44
(540)

(510) (16) papír a výrobky z papíru, zejména tiskoviny periodické i neperiodické, letáky, prospekty, ceníky, katalogy, vizitky; (29) ryby neživé, čerstvé, konzervované a jinak zpracované, potravinářské výrobky z ryb, rybí pokrmy; (31) živé ryby tržní, násadové, generační, živé rybí plůdky; (35) obchodně - poradenské a

zprostředkovatelské služby v oblasti chovu a prodeje ryb, marketingové služby; (39) silniční motorová doprava nákladní, zejména přeprava ryb; (40) zpracování sladkovodních ryb a drůbeže; (41) sportovní rybolov, lov ryb na udici; (44) zarybňování vodních nádrží násadovými rybami a provádění hospodářské těžby v těchto nádržích, využívání rybníků, speciálních rybochovných zařízení a jiných vodních ploch k produkci plůdků, násadových, tržních a generačních ryb.

(730) **RYBÁŘSTVÍ Třeboň, a. s.**, Rybářská 801, Třeboň, Česká republika

(740) Ing. Jiří Sedlák, KUDRLIČKA & SEDLÁK, Advokátní, patentová a známková kancelář, Husova 16, České Budějovice

---

(210) **O 178198**

(220) 25.03.2002

(320) 25.03.2002

(511) 1, 2, 4

(540)

NÁTĚROVÉ HMOTY HRADEC KRÁLOVÉ

(510) (1) rozpouštědla pro barvy, laky a fermeže, zjasňující chemické přípravky pro barvy a laky, aceton, odmašťovače pro výrobní procesy; (2) ředidla pro barvy a laky, barvy a laky, nátěry na střešní krytiny; (4) podpalovače, oleje jako palivo, zejména oleje do lampiček na svícení, benzín.

(730) **Nátěrové hmoty, spol. s r. o.**, U Fotochemy 448, Hradec Králové, Česká republika

---

(210) **O 178203**

(220) 25.03.2002

(320) 25.03.2002

(511) 5

(540)

BioCalth

(510) (5) doplňky kalcia, železa, zinku, chromu a vitamín C.

(730) **JUNENG INDUSTRY CO., LTD.**, Floor 27, Building A, Cyber Tower No. 2, Zhongguancun South Avenue, Haidian District, Beijing, Švýcarsko

(740) JUDr. Korejzová Zdeňka, KOREJZOVÁ & SPOL. Advokátní a patentová kancelář, Spálená 29, Praha 1

---

(210) **O 178205**

(220) 25.03.2002

(320) 01.10.2001

(511) 34

(540)

CUBERO

(510) (34) doutníky, krátké doutníky, tabák, tabák pro balení cigaret spotřebitelem, dýmkový tabák, tabákové výrobky, cigarety, kuřácké potřeby, zapalovače, zápalky.

(730) **B. V. Schimmelpenninck Sigarenfabrieken v/h Geurts en van Schuppen**, NUDE 28, Wageningen, Holandsko

(740) JUDr. Traplová Jarmila, Advokátní a patentová kancelář Traplová, Hakr, Kubát, Přístavní 24, Praha 7

---

(210) **O 178206**

(220) 25.03.2002

(320) 25.03.2002

(511) 3, 25, 41

(540)

FEER

(510) (3) přípravky prací a bělicí, čisticí, lešticí, odmašťovací, mýdlo, výrobky kosmetické, voňavkářské včetně éterických olejů, dámská a pánská kosmetika, zubní pasty a prášky, ústní vody, tekutá mýdla, sprchové gely, pěny do koupele, tělová mléka, toaletní vody, parfémy, deodoranty, tuhé deodoranty, pudry, vodička na vlasy, barvy na vlasy, odbarvovače, šampony, kondicionery, laky na vlasy, pleťové krémy, pleťové masky, pleťové vody, přípravky dekorativní kosmetiky, masážní, regenerační a opalovací krémy, pleťové masky, rtěnky, laky na nehty, odlakovače na nehty; (25) oděvy, prádlo, saka, kalhoty, svetry, košile, obleky, sukně, pláště, kostýmy, blůzy, trička, mikiny, cvičební úbory, spodní prádlo, oděvní doplňky, kravaty, motýlky, šály, šátky, rukavice, klobouky, čepice, čepice se štítkem, barety, čelenky, ponožky, podkolenky, šle, šátky, turistické oděvy, pracovní oděvy, oděvy pro volný čas, zejména pro sport, obuv, střevíce, trepky, kloboučnické zboží; (41) služby klubu zdraví - pořádání přednášek a kursů v oblasti zdraví, krásy, zdravé výživy a zdravého životního stylu.

(730) **Edwin Ozimek**, Koněvova 5/607, Praha 3, Česká republika

(740) Dipl. Ing. Jiří Chlustina, Unipatent, Jana Masaryka 43-47, Praha 2

---

(210) **O 178207**

(220) 25.03.2002

(320) 25.03.2002

(511) 1, 2, 7, 8, 9, 17, 19

(540)

ráj FASÁD & BAREV

(510) (1) chemické výrobky pro průmyslové a vědecké účely, pro fotografii, zemědělství, zahradnictví, lesnictví, umělé pryskyřice, plastické hmoty v surovém stavu (v prášku, pastách, v tekutém stavu), půdní hnojiva přírodní a umělá, prostředky pro kalení, pro svařování, pro konzervaci potravin, třísloviny, průmyslová pojidla a lepidla, alkalické a alkalickozemité kovy, bauxit, hasební prostředky a hasicí látky; (2) barvy, laky, fermeže pro průmyslové a umělecké textilní barvy, disperzní barvy, přípravky k barvení potravin a nápojů, barviva, antikorozivní a penetrační nátěry, barvířské přípravky, mořidla, přírodní pryskyřice, kovy lístkové a práškové pro malíře a dekoratéry; (7) stroje a obráběcí stroje (s výjimkou těch, které jsou zahrnuty ve tř. 9-12 a 16), stavební stroje, motory, soukolí a hnací řemeny, zemědělské stroje a líhně, maznice části strojů, elektrotechnická zařízení a přístroje pro domácnost (drtiče, mixery stroje, mlýnky), elektromechanická zařízení pro domácí účely určené k čištění, jako vysavače prachu a stroje a přístroje k leštění parket; (8) ruční nástroje zastávající funkci nářadí v příslušných oborech, zejména stavební nářadí, nožířské výrobky včetně nožířských výrobků z drahých kovů, břitvy a holicí elektrické strojky, vidličky a lžíce včetně z drahých kovů, zbraně sečné a bodné, strojky na stříhání vlasů neelektrické; (9) přístroje a nástroje vědecké, námořní, geodetické, fotografické, filmové, optické, přístroje pro

vážení, měření, signalizaci, kontrolu (inspekci), záchranu a přístroje, pro vyučování, přístroje a nástroje pro vedení, přepínání, přeměnu, akumulaci, regulaci nebo řízení elektrického proudu, měřidla, přístroje pro záznam, převod, reprodukci zvuku nebo obrazu, magnetické nosiče zvukových záznamů, gramofonové desky, automatické distributory a mechanismy pro přístroje a mince, zapisovací pokladny, počítací stroje, přístroje pro zpracování informací a počítače, hasicí přístroje; (17) gutaperča, guma, balata, náhražky těchto hmot, polotovary z plastických hmot (fólie, desky, tyče), materiály těsnicí, ucpávací a izolační, azbest, slída a výrobky z asbestu a slídy, hadice nekovové, izolační nátěry, zateplovací systémy; (19) mozaikové stěrky, začišťovací lišty nekovové, spojovací materiál nekovový, stavební materiály nekovové včetně polozpracovaného řeziva (trámy, prkna, dřevěné panely), překližka, skleněné cihly, dlaždice apod., přírodní a umělý kámen, cement, vápno, malta, sádra, štěrk, omítkové směsi, zdicí malty, podlahové směsi, dlažbová, obkladová a zateplovací pojidla a lepidla, neohebné trubky nekovové pro stavebnictví, výrobky pro stavbu cest, asfalt, smůla, přenosné konstrukce nekovové, nekovové pomníky, plastová okna, posuvná nekovová okna, tabulové sklo pro stavby.

(730) **MBT Stavební hmoty s. r. o.**, K Májovu 1244, Chrudim, Česká republika

(740) Dipl. Ing. Jiří Chlustina, Unipatent, Jana Masaryka 43-47, Praha 2

---

(210) **O 178208**

(220) 25.03.2002

(320) 25.03.2002

(511) 1, 2, 7, 8, 9, 17, 19

(540)

(510) (1) chemické výrobky pro průmyslové a vědecké účely, pro fotografii, zemědělství, zahradnictví, lesnictví, umělé pryskyřice, plastické hmoty v surovém stavu (v prášku, pastách, v tekutém stavu), půdní hnojiva přírodní a umělá, prostředky pro kalení, pro svařování, pro konzervaci potravin, třísloviny, průmyslová pojidla a lepidla, alkalické a alkalickozemité kovy, bauxit, hasební prostředky a hasicí látky; (2) barvy, laky, fermeže pro průmyslové a umělecké textilní barvy, disperzní barvy, přípravky k barvení potravin a nápojů, barviva, antikorozivní a penetrační nátěry, barvířské přípravky, mořidla, přírodní pryskyřice, kovy lístkové a práškové pro malíře a dekoratéry; (7) stroje a obráběcí stroje (s výjimkou těch, které jsou zahrnuty ve tř. 9-12 a 16), stavební stroje, motory, soukolí a hnací řemeny, zemědělské stroje a líhně, maznice části strojů, elektrotechnická zařízení a přístroje pro domácnost (drtiče, mixery stroje, mlýnky), elektromechanická zařízení pro domácí účely určené k čištění, jako vysavače prachu a stroje a přístroje k leštění parket; (8) ruční nástroje zastávající funkci nářadí v příslušných oborech, zejména stavební nářadí, nožířské výrobky včetně nožířských výrobků z drahých kovů, břitvy a holicí elektrické strojky, vidličky a lžíce včetně z drahých kovů, zbraně sečné a bodné, strojky na stříhání vlasů neelektrické; (9) přístroje a nástroje vědecké, námořní, geodetické, fotografické, filmové, optické, přístroje pro vážení, měření, signalizaci, kontrolu (inspekci), záchranu a přístroje, pro vyučování, přístroje a nástroje pro vedení, přepínání, přeměnu, akumulaci, regulaci nebo řízení elektrického proudu, měřidla, přístroje pro záznam, převod, reprodukci zvuku nebo obrazu, magnetické nosiče zvukových záznamů, gramofonové desky, automatické distributory a mechanismy pro přístroje a mince, zapisovací pokladny, počítací stroje, přístroje pro zpracování informací a počítače, hasicí přístroje; (17) gutaperča, guma, balata, náhražky těchto hmot, polotovary z plastických hmot (fólie, desky, tyče), materiály těsnicí, ucpávací a izolační, azbest, slída a výrobky z asbestu a slídy, hadice nekovové, izolační nátěry, zateplovací systémy; (19) mozaikové stěrky, začišťovací lišty nekovové, spojovací materiál nekovový, stavební materiály nekovové včetně polozpracovaného řeziva (trámy, prkna, dřevěné panely), překližka, skleněné cihly, dlaždice apod., přírodní a umělý kámen, cement, vápno, malta, sádra, štěrk, omítkové směsi, zdicí malty, podlahové směsi, dlažbová, obkladová a zateplovací pojidla a lepidla, neohebné trubky nekovové pro stavebnictví, výrobky pro stavbu cest, asfalt, smůla, přenosné konstrukce nekovové, nekovové pomníky, plastová okna, posuvná nekovová okna, tabulové sklo pro stavby.

(590) Barevná

(730) **MBT Stavební hmoty s. r. o.**, K Májovu 1244, Chrudim, Česká republika

(740) Dipl. Ing. Jiří Chlustina, Unipatent, Jana Masaryka 43-47, Praha 2

---

(210) **O 178209**

(220) 25.03.2002

(320) 25.03.2002

(511) 41

(540)

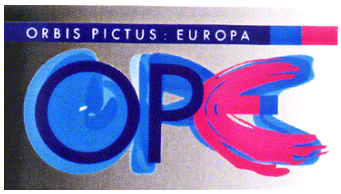

(510) (41) pořádání a organizování kulturních a společenských akcí, pořádání výstav ke kulturním účelům.

(590) Barevná

(730) **Lubomír Pešek**, Husova 257, Příbram, Česká republika

---

(210) **O 178211**

(220) 25.03.2002

(320) 25.03.2002

(511) 35, 37, 42

(540)

(510) (35) pomoc při řízení obchodní činnosti; (37) instalace a opravy výpočetní techniky; (42) tvorba software.

(730) **Aldor s. r. o.**, Krokova 9/778, Praha 2, Česká republika

---

(210) **O 178212**

(220) 25.03.2002

(320) 25.03.2002

(511) 35, 37, 42

(540)

ALDOR
OŽIVUJEME KVALITU

(510) (35) pomoc při řízení obchodní činnosti; (37) instalace a opravy výpočetní techniky; (42) tvorba software.
(730) **Aldor s. r. o.**, Krokova 9/778, Praha 2, Česká republika

---

(210) **O 178213**
(220) 25.03.2002
(320) 25.03.2002
(511) 35, 37, 42
(540)

ALDOR
OŽIVUJEME KVALITU

(510) (35) pomoc při řízení obchodní činnosti; (37) instalace a opravy výpočetní techniky; (42) tvorba software.
(730) **Aldor s. r. o.**, Krokova 9/778, Praha 2, Česká republika

---

(210) **O 178252**
(220) 26.03.2002
(320) 26.03.2002
(511) 7, 9, 40
(540)

EPM

(510) (7) tvářecí a obráběcí nástroje mechanické, formy, přípravky - vše části strojů; (9) spínací přístroje nízkého napětí, stykače, tepelná nadproudá relé, spouštěče motorů, rozváděče nn, usměrňovače, nabíječe, elektrické měniče, řídící software pro zařízení nn; (40) zpracování a úprava výrobků z plastických hmot, zejména metodou vstřikování a lisování.
(730) **Elektropřístroj, spol. s r. o.**, Mezi Vodami 1955, Praha 4 - Modřany, Česká republika

---

(210) **O 178292**
(220) 27.03.2002
(320) 27.03.2002
(511) 30
(540)

COMPLIMENT

(510) (30) čokoláda, čokoládové bonbóny, cukrovinky (ne na lékařské použití), sušenky, koláče, oplatky, cukrářské pečivo, zmrzlina, zmrzlinové cukrovinky.
(730) **Cadbury Limited**, P.O.Box 12, Bournville, Birmingham, Velká Británie
(740) JUDr. Karel Čermák, advokát, Národní třída 32, Praha 1

---

(210) **O 178293**
(220) 27.03.2002
(320) 27.03.2002
(511) 9, 41

(540)

UNIVERSAL
UNIVERSAL MUSIC

(510) (9) aparáty a přístroje vědecké, námořní, geodezické, elektrické (spadající do tř. 9), fotografické, filmové, optické, přístroje pro vážení, měření, signalizaci, kontrolu (inspekci), záchranu a přístroje učební, aparáty pro záznam, převod, reprodukci zvuku nebo obrazu, magnetické suporty zvukových záznamů, gramofonové desky, automatické distributory a mechanismy na mince, zapisovací pokladny (záznam), kalkulační stroje, přístroje pro zpracování informací a počítače, hasicí přístroje; (41) výchova, školení (formace), zábava, sportovní a kulturní aktivity.
(730) **Universal City Studios, Inc. a Delaware Corporation**, 100 Universal City Plaza, Universal City, Spojené státy americké, California
(740) JUDr. Matějka Jan, Advokátní a patentová kancelář Čermák, Hořejš, Myslil, Národní 32, Praha 1

---

(210) **O 178295**
(220) 27.03.2002
(320) 27.03.2002
(511) 9, 41
(540)

BILLY BLANKS' TAE BO

(510) (9) nahraná média, zejména předem nahrané videopásky, kompaktní disky, digitální audiodisky a videodisky, DVD, interaktivní kompaktní disky a software a zvukové nahrávky s aerobikem, instrukcemi ke cvičení, instrukcemi k bojovým uměním, hudbou, informacemi o kontrole váhy, zdraví, dietách, výživě a osobní motivaci; (41) vzdělávací služby, zejména kurzy, semináře, konference a workshopy v oboru motivační výuky, aerobiku, cvičení, bojových umění, diet, cvičení a výživy.
(730) **BG STAR PRODUCTIONS, INC**, 14708 Ventura Boulevard, Sherman Oaks, Spojené státy americké, California
(740) JUDr. Karel Čermák, advokát, Národní třída 32, Praha 1

---

(210) **O 178296**
(220) 27.03.2002
(320) 25.02.2002
(511) 6, 7, 8
(540)

KAMAX Fastener Solutions Worldwide

(510) (6) opracované výlisky a díly z kovu vyrobené tvářením za tepla či za studena jako polotovary pro výrobu strojů, nářadí, vozidel nebo letadel, díly se závity z kovu jako polotovary, opracované výlisky a díly z kovu vyrobené tvářením za tepla či za studena jako hotové výrobky, spojovací díly pro výrobu strojů, nářadí, vozidel a letadel a díly se závity z kovu jako hotové výrobky (pokud jsou obsaženy v této třídě), zejména šrouby, matice, svorníky, nýty; (7) stroje, strojní přístroje, ruční nářadí a strojní nářadí pro opracování a zpracování výlisků a tvářených dílů nebo pro testování výlisků a tvářených dílů, zejména hydraulické lisy; (8) ruční nářadí pro opracování a zpracování výlisků a tvářených dílů nebo pro testování výlisků a tvářených dílů.

(730) **KAMAX-Werke Rudolf Kellermann GmbH & Co. KG**, Petershütter Allee 29, Osterode am Harz, Německo
(740) JUDr. Karel Čermák, advokát, Národní třída 32, Praha 1

---

(210) **O 178297**
(220) 27.03.2002
(320) 27.03.2002
(511) 9, 42
(540) ECS ELITEGROUP
(510) (9) elektronické vývěsky, počítačové displeje z tekutých krystalů, počítačové klávesnice, diskové jednotky, počítačové paměti, střediskové počítače, mikroprocesory, počítačové myši, počítačové snímače souřadnic, osobní počítače, kryty a obaly na počítače, notebooky, příruční počítače, přenosné počítače, energeticky nezávislé paměti, výměnné pevné disky, počítačové terminály, magnetické disky a kompaktní disky s nahranými počítačovými programy, osobní digitální asistenti, počítačová rozhraní, digitální fotoaparáty, televize s obrazovkami z tekutých krystalů, mobilní telefony, videotelefony, internetové telefony, set-top boxy, deska s plošnými spoji, základní desky, baterie; (42) služby výroby, navrhování, údržby, testování, analýzy a poradenské služby vztahující se k počítačovým systémům a programům, služby počítačového programování a počítačového zpracování dat a pronájmu počítačů.
(730) **Elitegroup Computer Systems Co., Ltd.**, 19F., No.2, Lane 150, Sec.5, Hsin Yi Road, Taipei, Taiwan
(740) JUDr. Karel Čermák, advokát, Národní třída 32, Praha 1

---

(210) **O 178342**
(220) 28.03.2002
(320) 28.03.2002
(511) 9, 16, 35, 38
(540) XML2EDI
(510) (9) software, hardware, zejména počítače, tiskárny, sítě, modemy, karty a všechny jejich součásti a příslušenství ze tř. 9, optické přístroje, přístroje a nástroje k měření, signalizování a pro účely kontrolní, stroje pro záznam, přenos a regulaci zvuku nebo obrazu, nosiče magnetických záznamů, zvukové disky, vybavení pro zpracování informací a pro počítače, všechny výrobky z oblasti telekomunikací, telekomunikační zařízení; (16) uživatelské příručky k programovému vybavení pro počítače i jiná literatura z oblasti výpočetní techniky; (35) obchodní poradenství v oblasti eletronického obchodování, automatizované zpracování dat; (38) telekomunikační služby, zřizování a provoz telekomunikačních sítí, poradenské služby v oblasti telekomunikací.
(730) **EDITEL CZ, a.s.**, Pod pramenem 3, Praha 4, Česká republika

---

(210) **O 178353**
(220) 28.03.2002
(320) 28.03.2002
(511) 39, 41
(540) Ladův kraj
(510) (39) organizování cest; (41) vzdělávání, zábava, sportovní a kulturní aktivity.
(730) **Svazek obcí "Ladův kraj"**, Masarykovo nám. 83, Říčany, Česká republika

---

(210) **O 178377**
(220) 28.03.2002
(320) 28.03.2002
(511) 3
(540)

(510) (3) kosmetické výrobky.
(730) **Ivan Píša**, Pražská 122, Žebrák, Česká republika

---

(210) **O 178410**
(220) 29.03.2002
(320) 29.03.2002
(511) 29
(540)

(510) (29) polévky.
(730) **VITANA, a. s.**, Mělnická 133, Byšice, Česká republika

---

(210) **O 178411**
(220) 29.03.2002
(320) 29.03.2002
(511) 29
(540)

(510) (29) polévky.
(730) **VITANA, a. s.**, Mělnická 133, Byšice, Česká republika

---

(210) **O 178415**
(220) 29.03.2002
(320) 29.03.2002
(511) 16, 28, 41
(540) DÉČKO
(510) (16) tiskoviny všeho druhu, noviny, časopisy, periodika, knihy, papírenské zboží; (28) hry, hračky; (41) výchovná, vzdělávací a zábavná činnost, sportovní a kulturní aktivity.
(730) **RINGIER ČR a. s.**, Domažlická 11, Praha 3, Česká republika

---

(210) **O 178416**
(220) 29.03.2002
(320) 29.03.2002
(511) 16, 28, 35, 38, 41
(540) ÁBÍČKO
(510) (16) tiskoviny všeho druhu, noviny, časopisy, periodika, knihy, papírenské zboží; (28) hry, hračky; (35) inzertní a reklamní činnost; (38) přenos zpráv prostřednictvím počítačů; (41) výchovná, vzdělávací a zábavná činnost, sportovní a kulturní aktivity.

(730) **RINGIER ČR a. s.**, Domažlická 11, Praha 3, Česká republika

---

(210) **O 178452**
(220) 29.03.2002
(320) 29.03.2002
(511) 6, 9, 17, 19, 37, 40
(540) **RWA SYSTEMY**
(510) (6) kovové stavební materiály, kovové stavební konstrukce (materiály) přenosné; (9) přístroje a nástroje vědecké, námořní, geodetické, fotografické, filmové, optické, přístroje pro vážení, měření, signalizaci, kontrolu (inspekci), záchranu a přístroje pro vyučování, přístroje a nástroje pro vedení, přepínání , přeměnu, akumulaci, regulaci nebo řízení elektrického proudu; (17) polotovary z plastických hmot, materiály těsnicí, ucpávací a izolační; (19) stavební materiály nekovové, přenosné konstrukce nekovové; (37) stavebnictví, opravy, instalační služby; (40) zpracování materiálů.
(730) **SUK, spol. s r. o.**, K Louži 10/829, Praha 10, Česká republika

---

(210) **O 178511**
(220) 03.04.2002
(320) 03.04.2002
(511) 7
(540) **KORTEC**
(510) (7) zařízení na tvarování plastů včetně tvarování vstřikováním.
(730) **Kortec Inc.**, Cumings Center 1280, Beverly, Spojené státy americké, Massachusetts
(740) JUDr. Karel Čermák, advokát, Národní třída 32, Praha 1

---

(210) **O 178525**
(220) 04.04.2002
(320) 04.04.2002
(511) 7, 12
(540) **THERMOBACK**
(510) (7) příslušenství spalovacích motorů (s výjimkou motorů dopravních prostředků); (12) příslušenství spalovacích motorů pro dopravní prostředky.
(730) **Josef Šmoldas**, Krčmaň 126, Olomouc, Česká republika
(740) Ing. Soukup Petr, Patentová kancelář, Švédská 3, Olomouc

---

(210) **O 178532**
(220) 04.04.2002
(320) 04.04.2002
(511) 42
(540)

(510) (42) grafický design - grafické práce a kreslířské práce, grafické návrhy nebo grafické úpravy textů, zhotovení technických výkresů, tvorba a obnova internetových stránek.
(730) **Martin Kup**, Boženy Němcové 774, Uherské Hradiště, Česká republika

---

(210) **O 178533**
(220) 04.04.2002
(320) 04.04.2002
(511) 9, 35, 42, 44
(540)

(510) (9) software jako zboží; (35) pomoc při řízení obchodní činnosti; (42) průmyslové analýzy a výzkum, návrh a vývoj počítačového hardwaru a softwaru; (44) zemědělské, zahradnické a lesnické služby.
(730) **LESPROJEKT Kroměříž, s.r.o.**, Kotojedská 1044, Kroměříž, Česká republika

---

(210) **O 178536**
(220) 04.04.2002
(320) 04.04.2002
(511) 30
(540)

(510) (30) káva, čaj, kakao, cukr, rýže, tapioka, ságo, kávové náhražky, mouka a přípravky z obilnin, chléb, pečivo, cukrovinky, zmrzlina, med, droždí, prášky do těsta, koření, led pro osvěžení.
(590) Barevná
(730) **EMCO, spol. s r.o.**, Žirovnická 2389, Praha 10, Česká republika

---

(210) **O 178537**
(220) 04.04.2002
(320) 04.04.2002
(511) 30
(540)

(510) (30) káva, čaj, kakao, cukr, rýže, tapioka, ságo, kávové náhražky, mouka a přípravky z obilnin, chléb, pečivo, cukrovinky, zmrzlina, med, droždí, prášky do těsta, koření, led pro osvěžení.
(590) Barevná
(730) **EMCO, spol. s r.o.**, Žirovnická 2389, Praha 10, Česká republika

---

(210) **O 178582**
(220) 05.04.2002
(320) 05.04.2002
(511) 35, 39, 44
(540) **WELCOME ABOARD**
(510) (35) zprostředkovatelské služby v oblasti obchodu, služby při řízení obchodního podniku, obchodní poradenství, obchodní služby na internetu, marketingové studie, služby

využívající logistiky při vyhledávání, zpracování a přenášení dat; (39) distribuce výrobků a zprostředkovatelská činnost v oblasti distribuce pracovních oděvů a obuvi, osobních ochranných pomůcek proti úrazu a chladu, poskytování konzultací v oblasti logistiky, archivace dat; (44) odborné poradenství v oblasti bezpečnosti a ochrany zdraví při práci.

(730) **COMERCIO ZLÍN, spol. s r.o.**, Tečovice 82, Zlín 4, Česká republika

(740) Ing. Jaromír Přikryl, Patentová a známková kancelář, Včelín 1161, Hulín

---

(210) **O 178583**

(220) 05.04.2002

(320) 05.04.2002

(511) 35, 39, 44

(540)

welcome ABOARD

(510) (35) zprostředkovatelské služby v oblasti obchodu, služby při řízení obchodního podniku, obchodní poradenství, obchodní služby na internetu, marketingové studie, služby využívající logistiky při vyhledávání, zpracování a přenášení dat; (39) distribuce výrobků a zprostředkovatelská činnost v oblasti distribuce pracovních oděvů a obuvi, osobních ochranných pomůcek proti úrazu a chladu, poskytování konzultací v oblasti logistiky, archivace dat; (44) odborné poradenství v oblasti bezpečnosti a ochrany zdraví při práci.

(730) **COMERCIO ZLÍN, spol. s r.o.**, Tečovice 82, Zlín 4, Česká republika

(740) Ing. Jaromír Přikryl, Patentová a známková kancelář, Včelín 1161, Hulín

---

(210) **O 178590**

(220) 05.04.2002

(320) 05.04.2002

(511) 41

(540)

US BSP U.S. Business School

(510) (41) výchova a vzdělávání.

(590) Barevná

(730) **U.S. Business School Praha**, José Martího 2, Praha 6, Česká republika

---

(210) **O 178624**

(220) 08.04.2002

(320) 08.04.2002

(511) 32, 33, 35

(540)

DRAČÍ KREV

(510) (32) piva, minerální vody, šumivé nápoje a jiné nápoje nealkoholické, nápoje a šťávy ovocné, sirupy a jiné přípravky ke zhotovování nápojů; (33) víno, lihoviny, likéry, alkoholické nápoje /kromě piv/; (35) zprostředkovatelská činnost v oblasti obchodu.

(730) **DRAGON CZ, s.r.o.**, Výhon 18, Brno, Česká republika

---

(210) **O 178625**

(220) 08.04.2002

(320) 08.04.2002

(511) 32, 33, 35

(540)

DRAČÍ KREV

(510) (32) piva, minerální vody, šumivé nápoje a jiné nápoje nealkoholické, nápoje a šťávy ovocné, sirupy a jiné přípravky ke zhotovování nápojů; (33) víno, lihoviny, likéry, alkoholické nápoje /kromě piv/; (35) zprostředkovatelská činnost v oblasti obchodu.

(730) **DRAGON CZ, s.r.o.**, Výhon 18, Brno, Česká republika

---

(210) **O 178627**

(220) 08.04.2002

(320) 08.04.2002

(511) 29, 35, 40

(540)

HAM 1913

(510) (29) čerstvé, konzervované, mražené maso, ryby drůbež, zvěřina, masové výtažky, masové výrobky, zejména uzeniny, balené masové zboží, masové konzervy, masové pomazánky a paštiky, masové polotovary; (35) zprostředkovatelská činnost v oblasti obchodu; (40) porážka a zpracování jatečních zvířat, konzervování a uzení masa a masových výrobků.

(730) **Hanácký masokombinát Olomouc, a.s.**, Hamerská 624/19, Olomouc - Holice, Česká republika

(740) Ing. Soukup Petr, Patentová kancelář, Švédská 3, Olomouc

---

(210) **O 178628**

(220) 08.04.2002

(320) 08.04.2002

(511) 6, 17, 27, 35

(540)

GMS

(510) (6) armatury, spoje, spojky a rychlospojky k potrubí a hadicím vyrobené z kovů a jejich slitin; (17) polotovary a výrobky z kompaktní a expandované pryže, pryžové hadice a opletené hadice všeho druhu, armované hadice,

zejména hadice tlakové, sací, tlakovací a odsávací, příslušenství k hadicím, jako nekovové hadicové spony, hadicové spojky a rychlospojky, nekovové hadicové armatury a koncovky, vytlačované profily a těsnění z technické pryže; (27) podlahové krytiny z pryže a umělých hmot, zejména PVC; (35) zprostředkovatelská činnost v oblasti obchodu s výrobky uvedenými ve tř. 6, 17 a 27.

(730) **Milan Stejskal**, Vančurova 149, Lanškroun, Česká republika

(740) Ing. Soukup Petr, Patentová kancelář, Švédská 3, Olomouc

---

(210) **O 178630**

(220) 08.04.2002

(320) 08.04.2002

(511) 9, 35, 38, 41

(540) **Krainosti**

(510) (9) veškeré nosiče informací v rozsahu třídy 9; (35) reklamní a propagační akce, např. výstavy pro obchodní účely; (38) televizní vysílání; (41) výchovná a zábavní činnost, televizní pořad.

(730) **FTV PREMIÉRA, spol. s r.o.**, Na Žertvách 24/132, Praha 8, Česká republika

(740) Ing. Jupa Francis, patentový zástupce, Měchenická 4, Praha 4

---

(210) **O 178631**

(220) 08.04.2002

(320) 08.04.2002

(511) 43

(540)

(510) (43) služby zajišťující stravování a nápoje, hostinská činnost, provoz restaurace, kavárny, vinárny apod., služby zajišťující dočasné ubytování.

(730) **Petr Doležal**, Jánského 2248/33, Praha 5, Česká republika

(740) Ing. Jupa Francis, patentový zástupce, Měchenická 4, Praha 4

---

(210) **O 178633**

(220) 08.04.2002

(320) 08.04.2002

(511) 9, 35, 41

(540) **MYSTERY GUEST**

(510) (9) data, databáze a jiné informační produkty na magnetických nosičích a v elektronických datových informačních a telekomunikačních sítích, nosiče dat, multimediální aplikace, elektronické publikace a učební texty; (35) odborné služby v oblasti obchodu a podnikání, zejména pomoc při řízení obchodní a podnikatelské činnosti, marketing a marketingové studie, průzkum, kontrola a analýza obchodní a podnikatelské činnosti, ekonomická a personální prognostika, obchodní a podnikatelské informace, zpracování a vyhodnocování statistických údajů a informací, včetně organizace průzkumu veřejného mínění, oceňování a odhady v oblasti obchodu, zajišťování prezentace výrobků a služeb, například pořádání obchodních přehlídek, výstav výrobků a služeb, vydávání reklamních a náborových tiskovin a letáků, rozšiřování reklamních materiálů a vzorků výrobků zákazníkům, odborné informační, konzultační a poradenské služby v oblasti obchodování a podnikání; (41) zprostředkovatelská činnost v oblasti odborné výchovy, zejména organizace a pořádání odborných kurzů, seminářů, konferencí, přednášek a instruktáží, včetně školení, vydávání a zajišťování odborných publikací a textů na tištěných, magnetických a elektronických nosičích, odborná ediční a publikační činnost, odborné informační, konzultační a poradenské služby a daných oborech.

(730) **Relative, s.r.o.**, Truhlářská 4, Praha 1, Česká republika

(740) Mgr. Machatová Marcela, patentový zástupce, DMH-patentová a známková kancelář, Pospíšilova 2, Praha 3

---

(210) **O 178634**

(220) 08.04.2002

(320) 08.04.2002

(511) 9, 35, 41

(540)

(510) (9) data, databáze a jiné informační produkty na magnetických nosičích a v elektronických datových informačních a telekomunikačních sítích, nosiče dat, multimediální aplikace, elektronické publikace a učební texty; (35) odborné služby v oblasti obchodu a podnikání, zejména pomoc při řízení obchodní a podnikatelské činnosti, marketing a marketingové studie, průzkum, kontrola a analýza obchodní a podnikatelské činnosti, ekonomická a personální prognostika, obchodní a podnikatelské informace, zpracování a vyhodnocování statistických údajů a informací, včetně organizace průzkumu veřejného mínění, oceňování a odhady v oblasti obchodu, zajišťování prezentace výrobků a služeb, například pořádání obchodních přehlídek, výstav výrobků a služeb, vydávání reklamních a náborových tiskovin a letáků, rozšiřování reklamních materiálů a vzorků výrobků zákazníkům, odborné informační, konzultační a poradenské služby v oblasti obchodování a podnikání; (41) zprostředkovatelská činnost v oblasti odborné výchovy, zejména organizace a pořádání odborných kurzů, seminářů, konferencí, přednášek a instruktáží, včetně školení, vydávání a zajišťování odborných publikací a textů na tištěných, magnetických a elektronických nosičích, odborná ediční a publikační činnost, odborné informační, konzultační a poradenské služby a daných oborech.

(730) **Relative, s.r.o.**, Truhlářská 4, Praha 1, Česká republika

(740) Mgr. Machatová Marcela, patentový zástupce, DMH-patentová a známková kancelář, Pospíšilova 2, Praha 3

---

(210) **O 178654**

(220) 08.04.2002

(320) 08.04.2002

(511) 12

(540) **KUBISTAR**

(510) (12) automobily, vagóny, nákladní vozidla, dodávková vozidla, vidlicové vysokozdvižné vozíky, tahače, traktory a jiná užitková vozidla, konstrukční a ostatní díly všech těchto vozidel zahrnuté v této třídě.

(730) **NISSAN JIDOSHA KABUSHIKI KAISHA**, No. 2 Takaracho, Kanagawa-ku, Yokohama-shi, Kanagawa-ken, Japonsko

(740) JUDr. Rott Vladimír, Rott, Růžička a Guttmann, patentová, známková a právní kancelář, Nad Štolou 12, Praha 7

---

(210) **O 178656**
(220) 08.04.2002
(320) 08.04.2002
(511) 32, 33
(540) **EL TEQUITO**
(510) (32) piva, minerální vody, šumivé nápoje a jiné nápoje nealkoholické, nápoje a šťávy ovocné, sirupy a jiné přípravky k zhotovování nápojů; (33) alkoholické nápoje (s výjimkou piv).
(730) **UNITED BRANDS, s. r. o.**, Petýrkova 3/1955, Praha 4, Česká republika
(740) JUDr. Růžička Michal, CSc., Rott, Růžička a Guttmann, patentová, známková a právní kancelář, Nad Štolou 12, Praha 7

---

(210) **O 178724**
(220) 10.04.2002
(320) 10.04.2002
(511) 42
(540) FIALA, PROFOUS, MAISNER & SPOL. advokátní kancelář
(510) (42) poskytování právních služeb.
(730) **Tomáš Machurek**, V Jámě 1, Praha 1, Česká republika

---

(210) **O 178757**
(220) 11.04.2002
(320) 11.04.2002
(511) 29, 30
(540) **VITAMAX**
(510) (29) polévky, instantní polévky, přípravky na výrobu polévek, masové extrakty, zeleninové extrakty, instantní omáčky, mražené výrobky ze zeleniny nebo ovoce; (30) instantní nudle, svačinová jídla s nudlemi, svačinová jídla obsahující těstoviny nebo z větší části bez těstovin.
(730) **INTERNUKO s.r.o.**, Pionýrů 839, Frýdek-Místek, Česká republika
(740) RNDr. Zdeňka Halaxová, TETRAPAT, Univerzitní 7, vila Primavesi, Olomouc

---

(210) **O 178758**
(220) 11.04.2002
(320) 11.04.2002
(511) 9, 41, 42
(540) Tornado
(510) (9) nosiče záznamů, videokazety, audiokazety, laserové optické disky, CD a DVD disky, programové vybavení pro počítače, elektronické databáze a databázové produkty, informace a záznamy v elektronické podobě, multimediální aplikace a multimediální nebo informační katalogy v elektronické podobě, elektronické časopisy, periodika a knihy, digitalizované statické, audio a video předlohy; (41) organizování a provádění odborných, vzdělávacích a výchovných akcí, kurzů, seminářů, konferencí, kongresů, konzultační, lektorská a školící činnost v oblasti elektronických databází, Internetu a software; (42) poradenská činnost v oblasti výpočetní techniky pro přenos informací, programátorská činnost, tvorba a poskytování interaktivních a grafických programů, tvorba multimediálních aplikací, programových projektů, informačních databází.
(590) Barevná
(730) **AiP Beroun s.r.o.**, U Stadionu 157, Beroun, Česká republika
(740) RNDr. Zdeňka Halaxová, TETRAPAT, Univerzitní 7, vila Primavesi, Olomouc

---

(210) **O 178760**
(220) 11.04.2002
(320) 11.04.2002
(511) 33
(540) **GOLDEN EYES**
(510) (33) alkoholické nápoje s výjimkou piva.
(730) **Likérka Dolany, a.s.**, Zámecká 55, Dolany, Česká republika
(740) RNDr. Zdeňka Halaxová, TETRAPAT, Univerzitní 7, vila Primavesi, Olomouc

---

(210) **O 178763**
(220) 11.04.2002
(320) 11.04.2002
(511) 16, 35, 41
(540) **"Konečně pondělí"**
(510) (16) časopisy, noviny; (35) reklama; (41) pořádání výukových programů.
(730) **D-MEDIA, s.r.o.**, Na Florenci 19, Praha 1, Česká republika

---

(210) **O 178766**
(220) 11.04.2002
(320) 11.04.2002
(511) 35, 43
(540) KOLKOVNA
(510) (35) zprostředkování obchodní činnosti; (43) hostinská činnost, služby zajišťující stravování a nápoje.
(730) **Bohemia Appetit, s.r.o.**, Volutová 2521, Praha 5, Česká republika
(740) Ing. Vlasta Sedláčková, Patentová, známková, grafická kancelář, Ke Kateřinkám 1393, Praha 4

---

(210) **O 178768**
(220) 11.04.2002
(320) 11.04.2002
(511) 7, 8, 9, 35, 37
(540) **PILANA**
(510) (7) stroje, zejména stroje na řezání, obráběcí stroje, stroje na ostření, stroje na broušení, stroje na hoblování, nože do těchto strojů, pily a jejich části jako součást strojů, pily strojní; (8) nářadí všeho druhu, včetně ručních nástrojů, zejména pily a jejich části jako ruční nářadí, pilové listy, pájedla neelektrická, nože všeho druhu, zejména průmyslové a hoblovací nože, pilníky; (9) elektrické stroje a zařízení pro úpravu materiálů, zejména dřeva a kovů, elektrická pájedla; (35) inzertní, reklamní a propagační činnost, poskytování pomoci při provozu obchodu, zprostředkovatelská a obstaravatelská činnost v oblasti obchodu, zejména v oblasti strojů, nástrojů a přístrojů na obrábění dřeva a kovů; (37) servisní činnost v oblasti strojů, nástrojů a přístrojů na obrábění kovů a dřeva.

(730) **PILANA TOOLS, a.s.**, Nádražní 804, Hulín, Česká republika
(740) JUDr. Aleš Zábrš, advokát a patentový zástupce, Na Beránce 2, Praha 6

---

(210) **O 178771**
(220) 11.04.2002
(320) 11.04.2002
(511) 5
(540) **REFRESH ENDURA**
(510) (5) oční mazadla.
(730) **Allergan, Inc.**, 2525 Dupont Drive, Irvine, Spojené státy americké, California
(740) JUDr. Matějka Jan, Advokátní a patentová kancelář Čermák, Hořejš, Myslil, Národní 32, Praha 1

---

(210) **O 178772**
(220) 11.04.2002
(320) 11.04.2002
(511) 35, 36, 41
(540) **Motto: NEVER GIVE UP!**
(510) (35) propagační činnost, zejména při výchově a vzdělávání mladých lidí, žáků, studentů a ostatní mládeže v České republice, při podpoře mezinárodní výměny studentů, při podpoře, udržování a rozvoji podnikatelského a životního odkazu rodiny Pivečkových ve Slavičíně, při podpoře ochrany přírody a životního prostředí, při podpoře a pomoci v oblasti kultury a pomoci obecně prospěšným cílům, pořádání výstav k reklamním účelům, činnost reklamní a inzertní; (36) pronájem nemovitostí, organizování veřejných sbírek; (41) výchovná, zábavní, školicí, sportovní a kulturní činnost, organizace společenských, sportovních, turistických, ekologických a kulturních akcí a slavností, organizování přednášek, kurzů, školení, tombol, kvizů, loterií, pořádání veřejných produkcí, provoz kulturních a klubových zařízení, nakladatelská a vydavatelská činnost.
(730) **Nadace Jana Pivečky**, Horní náměstí 111, Slavičín, Česká republika
(740) Müller Václav, patentový zástupce, Filipova 2016, Praha 4

---

(210) **O 178773**
(220) 11.04.2002
(320) 11.04.2002
(511) 35, 36, 41
(540)

(510) (35) propagační činnost, zejména při výchově a vzdělávání mladých lidí, žáků, studentů a ostatní mládeže v České republice, při podpoře mezinárodní výměny studentů, při podpoře, udržování a rozvoji podnikatelského a životního odkazu rodiny Pivečkových ve Slavičíně, při podpoře ochrany přírody a životního prostředí, při podpoře a pomoci v oblasti kultury a pomoci obecně prospěšným cílům, pořádání výstav k reklamním účelům, činnost reklamní a inzertní; (36) pronájem nemovitostí; (41) výchovná, zábavní, školicí, sportovní a kulturní činnost, jako organizace společenských, sportovních, turistických, ekologických a kulturních akcí a slavností, organizování přednášek, kurzů, školení, tombol, kvizů, loterií, veřejných sbírek, pořádání veřejných produkcí, provoz kulturních a klubových zařízení, nakladatelská a vydavatelská činnost.
(730) **Nadace Jana Pivečky**, Horní náměstí 111, Slavičín, Česká republika
(740) Müller Václav, patentový zástupce, Filipova 2016, Praha 4

---

(210) **O 178774**
(220) 11.04.2002
(320) 11.04.2002
(511) 35, 36, 41
(540)

(510) (35) propagační činnost, zejména při výchově a vzdělávání mladých lidí, žáků, studentů a ostatní mládeže v České republice, při podpoře mezinárodní výměny studentů, při podpoře, udržování a rozvoji podnikatelského a životního odkazu rodiny Pivečkových ve Slavičíně, při podpoře ochrany přírody a životního prostředí, při podpoře a pomoci v oblasti kultury a pomoci obecně prospěšným cílům, pořádání výstav k reklamním účelům, činnost reklamní a inzertní; (36) pronájem nemovitostí, organizování veřejných sbírek; (41) výchovná, zábavní, školicí, sportovní a kulturní činnost, jako organizace společenských, sportovních, turistických, ekologických a kulturních akcí a slavností, organizování přednášek, kurzů, školení, tombol, kvizů, loterií, pořádání veřejných produkcí, provoz kulturních a klubových zařízení, nakladatelská a vydavatelská činnost.
(730) **Nadace Jana Pivečky**, Horní náměstí 111, Slavičín, Česká republika
(740) Müller Václav, patentový zástupce, Filipova 2016, Praha 4

---

(210) **O 178785**
(220) 11.04.2002
(320) 11.04.2002
(511) 1, 16, 19, 37, 42
(540) **GYMCOL**
(510) (1) lepidla a tmely, zejména sekundová lepidla kyanokrylátová, epoxydová lepidla a tmely, kontaktní tmely polychlorprenové, emulzní lepidla, silikonová lepidla, rozpouštědlová lepidla, dispersní lepidla, tavná lepidla, náplně do lepicích pistolí; (16) lepidla, lepidla papírenského zboží, sekundová lepidla; (19) stavební směsi, betonové směsi, omítkové směsi, penetrační nátěry, příměsi do stavebních směsí; (37) aplikace stavebních, nátěrových, omítkových a izolačních směsí; (42) poradenská činnost k výše uvedeným výrobkům.
(730) **METRUM, s.r.o.**, Kokory 18, Česká republika
(740) Ing. Kučera Zdeněk, Padělky 548 (P.O.BOX 92), Slušovice

---

(210) **O 178797**
(220) 11.04.2002
(320) 11.04.2002
(511) 35, 41, 44
(540) **ACE Consulting**
(510) (35) poradenství v personalistice, výběrová řízení v

personalistice, zprostředkování obchodních záležitostí; (41) kurzy a školení v oblasti personalistiky; (44) psychologické poradenství.
(590) Barevná
(730) **ACE Consulting, s.r.o.**, Michalská 1, Praha 1, Česká republika

---

(210) **O 178820**
(220) 12.04.2002
(320) 12.04.2002
(511) 1, 16
(540)

(510) (1) nebělená sulfitová buničina; (16) tiskové a balící papíry.
(730) **Jihočeské papírny, a.s., Větřní**, Větřní č.2, Česká republika
(740) Patentservis Praha a.s., Jivenská 1273/1, Praha 4

---

(210) **O 178821**
(220) 12.04.2002
(320) 12.04.2002
(511) 1, 16
(540)

(510) (1) nebělená sulfitová buničina; (16) tiskové a balící papíry.
(730) **Jihočeské papírny, a.s., Větřní**, Větřní č.2, Česká republika
(740) Patentservis Praha a.s., Jivenská 1273/1, Praha 4

---

(210) **O 178822**
(220) 12.04.2002
(320) 12.04.2002
(511) 1, 16
(540)

(510) (1) nebělená sulfitová buničina; (16) tiskové a balící papíry.
(590) Barevná
(730) **Jihočeské papírny, a.s., Větřní**, Větřní č.2, Česká republika
(740) Patentservis Praha a.s., Jivenská 1273/1, Praha 4

---

(210) **O 178823**
(220) 12.04.2002
(320) 12.04.2002
(511) 1, 16
(540)

(510) (1) nebělená sulfitová buničina; (16) tiskové a balící papíry.
(590) Barevná
(730) **Jihočeské papírny, a.s., Větřní**, Větřní č.2, Česká republika
(740) Patentservis Praha a.s., Jivenská 1273/1, Praha 4

---

(210) **O 178830**
(220) 12.04.2002
(320) 12.04.2002
(511) 41
(540) **sumako team**
(510) (41) pořádání kulturních a vzdělávacích akcí, organizace tanečních večerů, pořádání sportovních akcí (turistických pochodů, cyklistických výletů, závodů amatérských cyklistů), pořádání lyžařských výcvikových kursů pro mládež, pořádání sportovních akcí během prázdnin a víkendů, pořádání dětských táborů, organizování sportovních soutěží (soutěže motokár, motocyklů), pořádání fotbalových a tenisových utkání, pořádání golfových turnajů, organizace soutěží v jachtingu, plavání a potápění, organizace relaxačních programů, pořádání odborných přednášek pro mládež na aktuální témata, pořádání kursů cizích jazyků.
(730) **sumako team**, Lidická 1010, Unhošť, Česká republika
(740) Dipl. Ing. Jiří Chlustina, Unipatent, Jana Masaryka 43-47, Praha 2

---

(210) **O 178831**
(220) 12.04.2002
(320) 12.04.2002
(511) 3, 4, 12
(540) **CORPIM**
(510) (3) autokosmetika, tj. přípravky pro mytí, čištění a leštění vozidel a jejích součástí, Přípravky pro odstraňování barev; (4) mazací oleje a tuky, aditiva do motorových paliv, motorový olej; (12) vozidla všeho druhu, zejména osobní a nákladní automobily a ostatní motorová vozidla včetně autodílů, příslušenství, částí karoserií, pneumatik, duší, motory vozidel včetně součástí, zabezpečovací signalizační a poplašná zařízení pro vozidla, skla pro vozidla, sněhové a protismykové řetězy, přívěsy, přívěsné vozíky, obytné přívěsy a tažná zařízení pro vozidla.
(730) **CORPIM, a.s.**, Sousedská 9, Plzeň, Česká republika
(740) Ing. Novotný Karel, Terronská 21, Praha 6

---

(210) **O 178865**
(220) 15.04.2002
(320) 15.04.2002
(511) 16, 18, 35

(540)

(510) (16) fotografie, kalendáře, časopisy, knihy, pohlednice, papírové zboží; (18) tašky nákupní, cestovní, náprsní, plážové apod.; (35) reklamní, inzertní a propagační činnost, rozšiřování reklamních materiálů, pronájem reklamních ploch, rozšiřování vzorků zboží za reklamním účelem, publikování a vydávání reklamních textů.
(590) Barevná
(730) **BELASTAN, s.r.o.**, Babákova 2160/22, Praha 4, Česká republika

---

(210) **O 178869**
(220) 15.04.2002
(320) 15.04.2002
(511) 1, 2
(540) **LEAR**
(510) (1) chemické výrobky určené pro průmysl, vědu, zemědělství, zahradnictví, lepidla pro průmysl, umělé pryskyřice, plastické hmoty v surovém stavu, hnojiva pro půdu; (2) přírodní pryskyřice v surovém stavu, barvy, nátěry, laky, barviva, mořidla.
(730) **LEAR, a.s.**, Pod sídlištěm 3, Brno, Česká republika
(740) Ing. Střelák Jiří, Pařížská 17, Praha 1

---

(210) **O 178870**
(220) 15.04.2002
(320) 15.04.2002
(511) 25, 28
(540)

(510) (25) oděvy a obuv; (28) sportovní náčiní a potřeby spadající do této třídy.
(730) **RAVELTIK, s.r.o.**, Kolšov 170, Sudkov, okr. Šumperk, Česká republika
(740) Ing. Střelák Jiří, Pařížská 17, Praha 1

---

(210) **O 178871**
(220) 15.04.2002
(320) 15.04.2002
(511) 35, 41, 42
(540)

(510) (35) poskytování informačních služeb a provozování informačního systému v oblasti potravinářského průmyslu obchodního, ekonomického a organizačního charakteru, hromadné zpracovávání dat, administrativní služby, propagační služby, činnost organizačních a ekonomických poradců, obchodně-organizační služby, zprostředkování v oblasti obchodu; (41) vydavatelská činnost; (42) poradenské služby technického zaměření a analytická činnost v oblasti potravinářského průmyslu.
(730) **Potravinářská komora České republiky. Federace výrobců potravin, nápojů a zpracovatelů zemědělské produkce**, Kozí 4, Praha 1, Česká republika
(740) Ing. Střelák Jiří, Pařížská 17, Praha 1

---

(210) **O 178873**
(220) 15.04.2002
(320) 15.04.2002
(511) 9, 35, 36, 38, 41
(540)

(510) (9) nosiče zvukových nebo zvukově obrazových záznamů nahrané a nenahrané, nosiče magnetických záznamů nahrané a nenahrané, videokazety nahrané a nenahrané, audiokazety nahrané a nenahrané, CD disky, programové vybavení pro počítače a software, exponované filmy, zvuková, audiovizuální díla na jakémkoli nosiči spadající do této třídy; (35) reklamní, inzertní a propagační činnost a poskytování pomoci při řízení a provozu obchodu, public relations, obchodní nebo podnikatelské poradenství, účetnictví, personální poradenství, poradenství v obchodní činnosti, poskytování pomoci při řízení obchodních nebo průmyslových podniků, příprava a vyhotovení přiznání daní, příprava mezd a výplatních listin; (36) finanční konzultační služby; (38) výměna zpráv, šíření a výměna informací, komunikace s výjimkou televizního vysílání; (41) nakladatelství a vydavatelství, nahrávání nosičů zvukových nebo zvukových a obrazových, agenturní činnost v oblasti kultury, zprostředkování v oblasti kultury, šíření a tvorba audiovizuálních děl, TV produkce, filmová produkce, půjčování zvukových a zvukově obrazových záznamů, výchovná a zábavní činnost, příprava, tvorba, distribuce a realizace jakýchkoli televizních a rozhlasových programů a filmů, vědecká, vzdělávací a publikační činnost.
(590) Barevná
(730) **Česká produkční 2000, a.s.**, Na Příkopě 12, Praha 1, Česká republika
(740) JUDr. Fráňa Pavel, advokát, Advokátní kancelář Hartmann, Jelínek, Vališ, Vych a partneři, Sokolovská 49, Praha 8

---

(210) **O 178899**
(220) 16.04.2002
(320) 16.04.2002
(511) 16, 35, 41, 42
(540) **BOAT BRNO**
(510) (16) papír, lepenka a výrobky z těchto materiálů, které nejsou zařazeny do jiných tříd, tiskárenské výrobky, tiskoviny, časopisy, periodika, knihy, potřeby pro knižní vazby, papírenské zboží, fotografie, folie, kalendáře, katalogy, prospekty, plakáty, pohlednice, mapy, obálky, obaly, obaly na spisy, desky, desky na dokumenty, dopisní papír, držáky na psací potřeby, etikety kromě textilních, samolepky, vlajky, papír balicí, papírové ubrousky, psací potřeby, psací podložky, psací soupravy, lepidla pro papírenství nebo domácnost, materiál pro umělce, štětce, psací stroje a kancelářské potřeby s výjimkou nábytku, kancelářské pořadače, učební a školní potřeby a pomůcky s výjimkou přístrojů, plastické obaly, které nejsou zařazeny do jiných tříd; (35) organizování výstav a veletrhů k reklamním a obchodním účelům, organizování módních přehlídek k obchodním účelům, správa obchodních zájmů třetích osob, vypracování statistických přehledů,

poradenství v oblasti organizace a ekonomiky podnikání, marketing, průzkum a analýzy trhů, činnost a služby v oblasti aranžérství výstavních ploch, výstavních expozic, jakož i výstavních exponátů k reklamním a obchodním účelům, pronájem kancelářských strojů a zařízení, distribuce zboží k reklamním účelům, rozmnožování dokumentů; (41) činnost vyučovací, výchovná, vzdělávací a zábavní včetně pořádání specializačních doškolovacích kurzů, sympozií a konferencí, doprovodné výstavy, provozování pracovně diskusního a zájmového klubu, organizování výstav a veletrhů ke vzdělávacím, kulturním, výchovným a zábavním účelům, organizování společensko-kulturních akcí, pořádání zábavních soutěží, organizování soutěží o oceňování nejlepších exponátů, jakož i nejlepších exposic, odborné poradenství, vztahující se k organizování výstav a veletrhů, organizování módních přehlídek pro výchovné, vzdělávací, kulturní a zábavní účely, kromě módních přehlídek pro reklamní účely, nakladatelská a vydavatelská činnost, provozování galerií, informace o módě; (42) inženýrsko-technická činnost v oblasti tvorby software.

(730) **Veletrhy Brno, a.s.**, Výstaviště 1, Brno, Česká republika

(740) Ing. Dohnal Jiří, patentový zástupce, Nedbalova 29, Brno

---

(210) **O 178908**

(220) 16.04.2002

(320) 16.04.2002

(511) 35, 40, 42

(540)

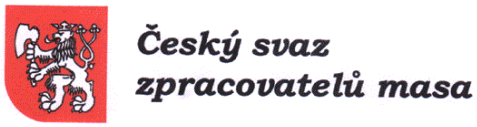

(510) (35) inzertní a reklamní činnost, poskytování pomoci při výkonu hospodářské činnosti, zajišťování odborných služeb v oblasti obchodního poradenství; (40) odborná poradenská činnost v oblasti zpracování masa; (42) právní služby (ochrana zájmů členů ČSZM), vydávání certifikátů o výrobcích členů ČSZM.

(590) Barevná

(730) **Český svaz zpracovatelů masa**, Libušská 319, Praha 4 - Písnice, Česká republika

(740) Patentservis Praha a.s., Jivenská 1273/1, Praha 4

---

(210) **O 178937**

(220) 16.04.2002

(320) 16.04.2002

(511) 6, 7, 9, 11, 20, 21

(540)

(510) (6) nádoby (jako obal) kovové, věšáky, kovové háčky, držadla (kovová); (7) elektrické mlýnky (pro domácnost), elektrické otvírače plechovek, vysavače prachu; (9) elektrické dveřní zvonky, elektrická zařízení na vábení a ničení hmyzu, elektrické zásuvky, elektricky vyhřívané vlasové natáčky; (11) koupelnové armatury, dřezy, elektrické kávovary filtrační, elektrické lampy, fritézy elektrické (fritovací hrnce), kapesní svítilny elektrické, klimatizační zařízení, kohoutky, kotle, koupací vany, ventilátory, ventilátory (jako součásti větracích zařízení), vlasové sušiče, vanové příslušenství, vytápěcí tělesa; (20) nábytek (kovový), zrcadla; (21) kartáčky zubní elektrické, misky na mýdlo, potřeby toaletní, pouzdra na mýdlo, štětky na čištění záchodů.

(590) Barevná

(730) **Xu Cheng yi**, Radimovická 1416/8, Praha 4, Česká republika

---

(210) **O 178941**

(220) 17.04.2002

(320) 14.05.2002

(511) 21

(540)

(510) (21) svícny víceramenné, kromě svícnů z drahých kovů, výrobky z křišťálového skla.

(590) Barevná

(730) **Bydžov s.r.o.**, V Ráji 1311, Nový Bydžov, Česká republika

---

(210) **O 178968**

(220) 17.04.2002

(320) 17.04.2002

(511) 20, 24, 25

(540)

HYDROMAX

(510) (20) polštáře, matrace, spací pytle a pelíšky pro domácí zvířátka, vše vyrobeno z prachového peří a umělých vláken; (24) ložní prádlo, zejména prošívané pokrývky, izolované přikrývky na postele, peřiny, přehozy na postele a postýlky, přikrývky do postýlek a deky, vše vyrobeno z prachového peří a umělých vláken; (25) oděvy, zejména izolované oděvy na ven, a to pláště a vesty, rukavice, rukavice palčáky, kloboučnické zboží a obuv, vše vyrobeno z prachového peří a syntetických vláken.

(730) **Albany International Corp.**, 1373 Broadway, Albany, Spojené státy americké, New York

(740) JUDr. Matějka Jan, Advokátní a patentová kancelář Čermák, Hořejš, Myslil, Národní 32, Praha 1

---

(210) **O 178970**

(220) 17.04.2002

(320) 17.04.2002

(511) 3

(540)

(510) (3) přípravky pro bělení a jiné prací prostředky, přípravky pro čištění, leštění, odmašťování a broušení, zubní pasty, výrobky osobní hygieny, zejména kusová mýdla, tělové šampóny, sprchové a koupelové výrobky jako jsou sprchové gely, oleje do koupele a koupelové pěny, tekutá mýdla, tělové oleje, pleťové vody (lotions), oleje a krémy, vlasové přípravky zejména šampóny, kondicionéry, vlasové vody, kosmetika, éterické oleje a parfumerie.

(730) **COLGATE - PALMOLIVE Company**, 300 Park Avenue, New York, Spojené státy americké, New York
(740) JUDr. Traplová Jarmila, Advokátní a patentová kancelář Traplová, Hakr, Kubát, Přístavní 24, Praha 7

---

(210) **O 178972**
(220) 17.04.2002
(320) 17.04.2002
(511) 5
(540) **dialuna**
(510) (5) čokoládové cukrovinky, pečivo - veškeré výrobky vhodné pro diabetiky.
(730) **LUNA Poděbrady, s.r.o.**, Palackého 75, Žiželice nad Cidlinou, Česká republika

---

(210) **O 179008**
(220) 18.04.2002
(320) 18.04.2002
(511) 5, 10
(540)

(510) (5) přípravky pro péči o kontaktní čočky, zejména roztoky a tablety pro dezinfikaci, čištění, zvlhčování, změkčování, impregnování, skladování a/nebo oplachování kontaktních čoček, sady pro ošetření očí zahrnující zvlhčující roztoky, gázy, aplikátory, oční obvazy, chrániče a hypoalergenické pásky ve tř. 5; (10) phacoemulsifikační přístroje používané při operacích očních zákalů a části těchto přístrojů, implantáty nitroočních čoček a zařízení pro jejich zavedení, chirurgické nitě, nože, žiletky, jehly, aspirační a irigační náustky a hadičky, lékařské oční podložky, chrániče (štítky) a podnosy, soupravy nádob, drenážních vaků a rukavic všeho druhu pro lékařské účely ve tř. 10.
(730) **Advanced Medical Optics, Inc. a Delaware corporation**, 2525 Dupont Drive, Irvine, Spojené státy americké, California
(740) JUDr. Matějka Jan, Advokátní a patentová kancelář Čermák, Hořejš, Myslil, Národní 32, Praha 1

---

(210) **O 179059**
(220) 19.04.2002
(320) 19.04.2002
(511) 10
(540) **MICROFILL**
(510) (10) lékařské diagnostické přístroje pro anakýzu tělesných tekutin, lékařské přístroje pro lancetování, kazety obsahující reakční činidla.
(730) **BAYER CORPORATION**, 100 Bayer Road, Pittsburgh, Spojené státy americké, Pennsylvania
(740) JUDr. Pavel Zelený, advokát, Společná advokátní kancelář Všetečka, Zelený, Švorčík, Kalenský a partneři, Hálkova 2, Praha 2

---

(210) **O 179060**
(220) 19.04.2002
(320) 19.04.2002
(511) 10
(540) **CONTOUR**
(510) (10) lékařské diagnostické přístroje pro analýzu tělesných tekutin, lékařské přístroje pro lancetování, kazety obsahující reakční činidla.
(730) **BAYER CORPORATION**, 100 Bayer Road, Pittsburgh, Spojené státy americké, Pennsylvania
(740) JUDr. Pavel Zelený, advokát, Společná advokátní kancelář Všetečka, Zelený, Švorčík, Kalenský a partneři, Hálkova 2, Praha 2

---

(210) **O 179061**
(220) 19.04.2002
(320) 19.04.2002
(511) 9, 41, 42
(540)

(510) (9) počítačový software, zejména počítačové programy pro operační systémy, správu systémů, správu počítačové komunikace, počítačový software pro použití v měření výkonnosti, aplikace pro benchmarking a plánování kapacity používané v oblasti počítačových sítí, počítačový software pro usnadnění on-line komerčních transakcí, zejména software pro provádění ověřování transakcí s kreditními kartami a jiných typů bezhotovostních transakcí prostřednictvím globální počítačové sítě, počítačový software pro použití ve vývoji, úpravě, ladění, řešení problémů a vylepšování výkonu kompilací softwaru, profilování a simulace softwaru jinými, počítačový software a počítačový hardware pro hostitelské a vestavěné mikroprocesorové systémy pro použití ve vývoji, úpravě, ladění, řešení problémů a vylepšení výkonnosti kompilací softwaru, profilování a simulace softwaru jinými, zabudovaný hardware počítačových systémů, hardware počítačových systémů pro práci v reálném čase a počítačový software pro použití jako operační systém a pro použití při řízení zabudovaných počítačových zařízení v reálném čase, zabudovaný software aplikačního programového rozhraní, softwarová sada nástrojů pro počítače, obsahující knihovnu aplikačních komponent pro použití při vývoji počítačových programových aplikací, instrukční příručky pro veškeré výše uvedené prodávané s ním jako celek; (41) vzdělávací služby, zejména trénování jiných v používání, údržbě, aktualizaci, konfiguraci, instalaci, podpoře a programování počítačového softwaru, testování, analýza a vyhodnocování dovedností a způsobilosti jiných pro účely certifikace, poskytování vzdělávacích služeb prostřednictvím globální počítačové sítě; (42) vývoj pro jiné v oblasti počítačů, vývoj počítačového softwaru pro jiné, údržba počítačového softwaru, aktualizace počítačového softwaru, konzultace k počítačům, konzultace k počítačovému softwaru, služby diagnostiky počítačů, služby diagnostiky počítačového softwaru, analýza počítačových systémů, instalace, údržba, aktualizace počítačového softwaru, služby podpory pro počítačový software, instalace, údržba, aktualizace konfigurace, programování, správa systému, a podpora počítačového softwaru a hardwaru doručovaná prostřednictvím globální počítačové sítě, měření výkonnosti, služby benchmarkingu a plánování kapacit pro počítačové sítě doručované prostřednictvím globální počítačové sítě, poskytování informací o počítačovém hardwaru, softwaru a vývoj softwaru, programovací techniky a techniky ladění prostřednictvím globální

počítačové, sítě.

(730) **Red Hat, Inc.**, 1801 Varsity Drive, Raleigh, Spojené státy americké, South Carolina

(740) JUDr. Petr Kalenský, Společná advokátní kancelář Všetečka Zelený Švorčík Kalenský a Partneři, Hálkova 2, Praha 2

---

(210) **O 179062**

(220) 19.04.2002

(320) 19.04.2002

(511) 9, 41, 42

(540) **RED HAT**

(510) (9) počítačový software, zejména počítačové programy pro operační systémy, správu systémů, správu počítačové komunikace, počítačový software pro použití v měření výkonnosti, aplikace pro benchmarking a plánování kapacity používané v oblasti počítačových sítí, počítačový software pro usnadnění on-line komerčních transakcí, zejména software pro provádění ověřování transakcí s kreditními kartami a jiných typů bezhotovostních transakcí prostřednictvím globální počítačové sítě, počítačový software pro použití ve vývoji, úpravě, ladění, řešení problémů a vylepšování výkonu kompilací softwaru, profilování a simulace softwaru jinými, počítačový software a počítačový hardware pro hostitelské a vestavěné mikroprocesorové systémy pro použití ve vývoji, úpravě, ladění, řešení problémů a vylepšení výkonnosti kompilací softwaru, profilování a simulace softwaru jinými, zabudovaný hardware počítačových systémů, hardware počítačových systémů pro práci v reálném čase a počítačový software pro použití jako operační systém a pro použití při řízení zabudovaných počítačových zařízení v reálném čase, zabudovaný software aplikačního programového rozhraní, softwarová sada nástrojů pro počítače, obsahující knihovnu aplikačních komponent pro použití při vývoji počítačových programových aplikací, instrukční příručky pro veškeré výše uvedené prodávané s ním jako celek; (41) vzdělávací služby, zejména trénování jiných v používání, údržbě, aktualizaci, konfiguraci, instalaci, podpoře a programování počítačového softwaru, testování, analýza a vyhodnocování dovedností a způsobilosti jiných pro účely certifikace, poskytování vzdělávacích služeb prostřednictvím globální počítačové sítě; (42) vývoj pro jiné v oblasti počítačů, vývoj počítačového softwaru pro jiné, údržba počítačového softwaru, aktualizace počítačového softwaru, konzultace k počítačům, konzultace k počítačovému softwaru, služby diagnostiky počítačů, služby diagnostiky počítačového softwaru, analýza počítačových systémů, instalace, údržba, aktualizace počítačového softwaru, služby podpory pro počítačový software, instalace, údržba, aktualizace konfigurace, programování, správa systému, a podpora počítačového softwaru a hardwaru doručovaná prostřednictvím globální počítačové sítě, měření výkonnosti, služby benchmarkingu a plánování kapacit pro počítačové sítě doručované prostřednictvím globální počítačové sítě, poskytování informací o počítačovém hardwaru, softwaru a vývoj softwaru, programovací techniky a techniky ladění prostřednictvím globální počítačové, sítě.

(730) **Red Hat, Inc.**, 1801 Varsity Drive, Raleigh, Spojené státy americké, South Carolina

(740) JUDr. Petr Kalenský, Společná advokátní kancelář Všetečka Zelený Švorčík Kalenský a Partneři, Hálkova 2, Praha 2

---

(210) **O 179066**

(220) 19.04.2002

(320) 19.04.2002

(511) 37, 39

(540) **TEDA**

(510) (37) pronájem stavebních strojů a zařízení, pronájem bagrů a rypadel, půjčování silničních zametacích strojů; (39) kamionová nákladní doprava, pronájem nákladních vozidel a kamiónů, služby v dopravě a přepravě, dopravci, doprava a skladování odpadu, spedice, zprostředkování dopravy.

(730) **Vladimír Teplý**, Plk. B. Petroviče 86, Dobříš, Česká republika

---

(210) **O 179071**

(220) 22.04.2002

(320) 22.04.2002

(511) 39

(540) **LIDO**

(510) (39) zařizování a organizování cest prostřednictvím cestovních kanceláří včetně služeb spojených s touto činností v rámci této třídy.

(730) **Libuše Doležalová**, Rýznerova 880, Roztoky, Česká republika

---

(210) **O 179072**

(220) 22.04.2002

(320) 22.04.2002

(511) 41

(540) PLAVÁČCI DĚTSKÝ PLAVECKÝ KLUB

(510) (41) pořádání odborných kurzů, školení a jiných vzdělávacích akcí včetně lektorské činnosti, poskytování tělovýchovných služeb.

(730) **Irena Hercíková**, K Šafránce 505, Praha 9, Česká republika

---

(210) **O 179073**

(220) 22.04.2002

(320) 22.04.2002

(511) 30

(540) HOŘICKÉ TRUBIČKY

(510) (30) sušenky, oplatky, suchary, jemné pečivo, dorty, cukrovinky, cukrářské výrobky, všechny tyto výrobky obyčejné a/nebo s polevou a/nebo plněné a/nebo kořeněné, zejména slané a sladké vaflové výrobky - vaničky, košíčky,

dortové oplatky, trubičky prázdné i plněné a další oplatkové doplňky pro cukrárenskou výrobu, výrobky povzbuzující chuť k jídlu slané nebo sladké, obsahující pekařské nebo piškotové těsto nebo těsto na jemné pečivo, koláče, koláčky a jídla zhotovená z koláčového (dortového) těsta nebo obsahující koláčové (dortové) těsto, ovocné koláče, těstoviny ochucené nebo neochucené a/nebo plněné, obilní vločky a jiné obilné výrobky a přípravky určené k lidské výživě, müsli.

(730) **Pravé hořické trubičky, s. r. o.**, Libonice 67, Hořice, Česká republika

(740) Ing. Soukup Petr, Patentová kancelář, Švédská 3, Olomouc

---

(210) **O 179107**

(220) 22.04.2002

(320) 22.04.2002

(511) 39, 41, 43

(540)

(510) (39) organizování cest, exkurzí, doprovázení turistů, organizování zájezdů, prohlídek, organizování okružních plaveb, výletů, doprava turistů, turistické kanceláře s výjimkou kanceláří poskytujících hotelové rezervace; (41) organizování a vedení konferencí, organizování a vedení kongresů, organizování a vedení seminářů, organizování a vedení sympozií, organizování kulturních či vzdělávacích výstav, organizování soutěží (vzdělávacích a kulturních), organizování sportovních soutěží, pořádání a řízení pracovních setkání (školení); (43) hotelové služby, hotely - rezervace, poskytování přechodného ubytování, provoz hotelového ubytování, přechodné ubytování - rezervace, penziony, penziony - rezervace.

(590) Barevná

(730) **Sebel Organisation s.r.o.**, Okoř 23, Česká republika

---

(210) **O 179145**

(220) 23.04.2002

(320) 23.04.2002

(511) 2, 27

(540)

(510) (2) barvy, nátěry, laky; (27) tapety na stěny (sklovláknité).

(590) Barevná

(730) **Eckstein Barvy s.r.o.**, Jinonická 80, Praha 5, Česká republika

---

(210) **O 179148**

(220) 23.04.2002

(320) 31.10.2001

(511) 9, 16, 36

(540)

(510) (9) počítačový software a počítačové programy, počítačové software a publikace v elektronicky nebo strojově čitelné formě, elektronické publikace, počítačové software a publikace v elektronické formě poskytované on-line z databází nebo ze služeb zajišťovaných internetem (včetně webových stránek), počítačové software umožňující vyhledávání dat, počítačové software usnadňující elektronické komunikace, bankovní karty, kreditní karty, šekové karty, platební karty, věrnostní karty všechny nesoucí strojově čitelná data, stroje k elektronickému přenosu finančních prostředků, peněžní automaty a přístroje, počítačové hardware a software vše pro uskutečňování finančních transakcí a žádostí o finanční informace; (16) tiskoviny, brožury, letáky, tištěné formuláře, návody, mapy, tabulky, kalendáře, schémata, plakáty, zápisníky, desky a slohy z papíru nebo z umělých hmot, kreditní karty, bankovní karty, platební karty, debetní karty, věrnostní karty, šekové karty, šeky, šekové knížky, kancelářské potřeby, kancelářské pomůcky, školící a výukové materiály; (36) finanční služby, peněžní styky, služby v pojišťovnictví, služby realitních kanceláří, počítačové finanční informace, elektronické bankovní a zprostředkovatelské služby, telefonické bankovní služby, finanční poradenství a informace prováděné on-line z vybavení umožňované internetem (včetně webových stránek), internetové bankovní služby, domácí bankovní služby, elektronické bankovní služby, finanční poradenské a informační služby opatřované elektronickými prostředky, finanční řízení, analýzy, plánování a výzkum, opatřování a shromažďování peněz, služby spojené s kreditními kartami a kredity, kreditní informační služby, služby kreditní a makléřské agentury, služby při pojistných výpočtech, služby spojené s bankovními kartami, kreditními kartami, debetními kartami a kartami pro elektronické platby, služby spojené se spořícími účty a spořitelnami, služby spojené se spořením a investováním, hypoteční služby, uspořádání, zajišťování a financování půjček, hypoték a záruk, podnikové finance, investiční řízení, daňové poradenství, poradenství v oblasti daní z příjmu a daní, obchodování se zahraniční měnou, osobní finanční plánování, podnikové finanční plánování, finanční posouzení a oceňování, spravování finančních záležitostí, správa majetku, bankovní služby, služby při peněžní směně, transferu, příkazech a převodech, penzijní služby, makléřství akcií a cenných papírů, obchod a distribuce, služby při majetkových investicích, služby spojené s platebním řízením, šekový clearing, služby při řízení finančních prostředků, převody finančních prostředků, přijímání a udržování vkladů, služby spojené s ručením, služby při řízení finančního portfolia, služby běžných účtů, služby poradenské a konzultační vztahující se ke všem výše uvedeným službám.

(590) Barevná

(730) **First State Investments(UK Holdings) Limited**, 3rd Floor, 30 Cannon Street, London, Velká Británie

(740) Patentservis Praha a.s., Jivenská 1273/1, Praha 4

---

(210) **O 179167**

(220) 24.04.2002

(320) 24.04.2002

(511) 16, 25, 28, 35

(540)

(510) (16) nosiče informací, zejména tiskoviny, plakáty, letáky, papír a výrobky z papíru, papírnické zboží, učební a školní potřeby a pomůcky, kartonážní výrobky; (25) oděvy, obuv, kloboučnické zboží; (28) hry v rámci této třídy, hrací karty, hračky všeho druhu, tělocvičné a sportovní potřeby; (35) inzertní, reklamní a propagační činnost, obstaravatelská a zprostředkovatelská činnost v oblasti obchodu, poskytování pomoci při provozu obchodu, obchodní výstavy, marketing, kancelářské práce.

(730) **Šůla Vladimír ing.**, Na Rybníčku 948, Unhošť, Česká republika

(740) JUDr. Aleš Zábrš, advokát a patentový zástupce, Na Beránce 2, Praha 6

---

(210) **O 179168**

(220) 24.04.2002

(320) 24.04.2002

(511) 2, 17, 19

(540) **STŘECHUSPRAV**

(510) (2) barvy, nátěry, laky; (17) materiály těsnicí, ucpávkové, izolační; (19) stavební materiály nekovové.

(730) **BETOSAN s. r. o.**, Na Dolinách 28, Praha 4, Česká republika

---

(210) **O 179172**

(220) 24.04.2002

(320) 24.04.2002

(511) 35, 38, 41

(540)

(510) (35) obchodní nebo podnikatelský průzkum, služby, poradenství v obchodní činnosti, obchodní nebo podnikatelský průzkum, styky s veřejností (Public relations), průzkum trhu, průzkum veřejného mínění; (38) posílání zpráv, informační kanceláře; (41) organizování soutěží (vzdělávacích nebo zábavných), vydávání textů s výjimkou reklamních nebo náborových,organizování a vedení konferencí, organizování vzdělávacích nebo kulturních výstav, organizování a vedení seminářů, organizování a vedení sympozií, pořádání a řízení pracovních setkání (školení), elektronické publikování (DTP), zpravodajské služby.

(730) **DONATH - BURSON - MASTELLER, s. r. o.**, Václavské nám. 21, Praha 1, Česká republika

---

(210) **O 179175**

(220) 24.04.2002

(320) 24.04.2002

(511) 9, 16, 20

(540)

(510) (9) výherní a hrací automaty, elektronická a mechanická zařízení pro rozměnění papírových bankovek na mince nebo žetony, zařízení pro kumulovanou výhru z výherních a hracích automatů (jackpot), automatické distributory a mechanismy pro přístroje a mince; (16) papír, lepenka a výrobky z těchto materiálů, papírenské zboží, papírové a plastické obaly; (20) nábytek, zejména speciální nábytek pro casina a herny, čalounické výrobky pro nábytek.

(730) **TAAR s. r. o.**, Nám. T. G. M. 116, Veselí nad Lužnicí, Česká republika

(740) Ing. Jiří Sedlák, KUDRLIČKA & SEDLÁK, Advokátní, patentová a známková kancelář, Husova 16, České Budějovice

---

(210) **O 179176**

(220) 24.04.2002

(320) 24.04.2002

(511) 29, 31, 40

(540)

(510) (29) maso a masné výrobky, droby, vnitřnosti, drůbež, neživá, uzeniny jako klobásy, salámy, párky, konzervy masové, rybí, ryby a potraviny z ryb, zařazené do této třídy, koryši, sumýši a měkkýši, zařazení do této třídy, výtažky a vývary masové, zvěřina; (31) živá zvířata včetně drůbeže; (40) konzervování potravin, uzení potravin, zejména masa, porážka zvířat.

(730) **Jatky Plzeň a. s.**, Jateční 47, Plzeň, Česká republika

(740) JUDr. Tichý Jaromír, Tichý a Poláček, patentoví zástupci, Dominikánská 6, Plzeň

---

(210) **O 179211**

(220) 24.04.2002

(320) 24.04.2002

(511) 5

(540) **BUSILVEX**

(510) (5) farmaceutické přípravky používané při transplantaci kostní dřeně.

(730) **Orphan Medical, Inc. a Minnesota corporation**, 13911 Ridgedale Drive, Suite 250, Minnetonka, Spojené státy americké, Minnesota

(740) JUDr. Matějka Jan, Čermák, Hořejš, Vrba - advokátní a patentová kancelář, Národní 32, Praha 1

---

(210) **O 179217**

(220) 24.04.2002

(320) 24.04.2002

(511) 9, 14, 16, 18, 21, 25, 28, 34, 35, 41

(540)

(510) (9) videodisky a zvukové audiovizuální nahrávky jako CD nosiče, DVD nosiče, magnetické pásky; (14) odznaky, diplomy, medaile a poháry z drahých kovů nebo duble; (16) tiskoviny všeho druhu jako noviny, časopisy, studijní a konferenční materiály, sborníky, sylaby, reklamní tiskoviny, knihy, kalendáře, diáře, kancelářské potřeby - v rámci této třídy; (18) deštníky, slunečníky, tašky ruční, tašky náprsní, klíčenky, zavazadla; (21) nádobí keramické, kovové, plechové, skleněné; (25) trička, pokrývky hlavy, sportovní oblečení; (28) sportovní potřeby jako gymnastické náčiní, brusle, lyže, potřeby pro golf, rybářské náčiní, tenisové potřeby, surfy, kola jízdní nehybná cvičná nebo určená pro trénink; (34) tabák a kuřácké potřeby, zápalky; (35) vydávání reklamních, propagačních, náborových, inzertních tiskovin, reklamní, propagační a inzertní činnost; (41) vydávání periodických i neperiodických tiskovin naučných, zábavných, školicí, vyučovací a vzdělávací programy.
(730) **Jana Zoulová - TOP**, Jaselská 7/285, Praha 6, Česká republika
(740) Ing. Čmejla Vladimír, patentový zástupce, Rašínovo nábř. 54, Praha 2

---

(210) **O 179218**
(220) 24.04.2002
(320) 24.04.2002
(511) 9, 14, 16, 18, 21, 25, 28, 35, 41
(540) SKYLINE INTERNATIONAL

(510) (9) videodisky a zvukové audiovizuální nahrávky jako CD nosiče, DVD nosiče, magnetické pásky apod. (14) odznaky, diplomy, medaile a poháry z drahých kovů nebo duble; (16) tiskoviny všeho druhu jako noviny časopisy, studijní a konferenční materiály, sborníky, sylaby, reklamní tiskoviny, knihy, kalendáře, diáře, kancelářské potřeby - v rámci této třídy; (18) deštníky, slunečníky, tašky ruční, tašky náprsní, klíčenky, zavazadla; (21) nádobí keramické, kovové, plechové, skleněné; (25) trička, pokrývky hlavy, sportovní oblečení; (28) sportovní potřeby jako gymnastické náčiní, brusle, lyže, potřeby pro golf, rybářské náčiní, tenisové potřeby, surfy, kola jízdní nehybná cvičná nebo určená pro trénink; (35) vydávání reklamních, propagačních, náborových, inzertních tiskovin, reklamní, propagační a inzertní činnost; (41) vydávání periodických i neperiodických tiskovin naučných, zábavných, školicí, vyučovací a vzdělávací programy.
(730) **Jana Zoulová - TOP**, Jaselská 7/285, Praha 6, Česká republika
(740) Ing. Čmejla Vladimír, patentový zástupce, Rašínovo nábř. 54, Praha 2

---

(210) **O 179219**
(220) 24.04.2002
(320) 24.04.2002
(511) 18, 24, 25, 28, 34, 35
(540)

(510) (18) tašky ruční, tašky náprsní, deštníky, slunečníky, zavazadla; (24) ložní prádlo; (25) sportovní oblečení jako trička, košile, kalhoty, pokrývky hlavy, ponožky rukavice, společenské obleky, všechny druhy obuvi; (28) hračky, sportovní potřeby jako gymnastické náčiní, brusle, lyže, potřeby pro golf, rybářské náčiní, tenisové potřeby, surfy, kola jízdní nehybná cvičná nebo určená pro trénink; (34) tabák a kuřácké potřeby, zápalky; (35) reklamní, propagační a inzertní činnost.
(730) **Jana Zoulová - TOP**, Jaselská 7/285, Praha 6, Česká republika
(740) Ing. Čmejla Vladimír, patentový zástupce, Rašínovo nábř. 54, Praha 2

---

(210) **O 179253**
(220) 25.04.2002
(320) 25.04.2002
(511) 10
(540) **FRC**

(510) (10) ortopedické výrobky, zejména materiály pro tvorbu sádrových obvazů, dlah a korzetů, sádrové obvazy, bandáže a obvazy.
(730) **DePuy, Inc.**, 700 Orthopaedic Drive, Warsaw, Spojené státy americké, Indiana
(740) JUDr. Čermák Karel, Čermák, Hořejš, Vrba - advokátní a patentová kancelář, Národní 32, Praha 1

---

(210) **O 179254**
(220) 25.04.2002
(320) 25.04.2002
(511) 10
(540) **ACCLAIM**

(510) (10) ortopedické implantáty, zejména protetické implantáty lokte.
(730) **DePuy, Inc., a Delaware Corporation**, 700 Orthopaedic Drive, Warsaw, Spojené státy americké, Indiana
(740) JUDr. Čermák Karel, Čermák, Hořejš, Vrba - advokátní a patentová kancelář, Národní 32, Praha 1

---

(210) **O 179255**
(220) 25.04.2002
(320) 25.04.2002
(511) 10
(540) **NEUFLEX**

(510) (10) lékařské zařízení a nástroje, zejména implantáty prstů a součáti a příslušenství téhož a chirurgické nástroje pro použití při ortopedických procedurách.
(730) **DePuy, Inc.**, 700 Orthopaedic Drive, Warsaw, Spojené státy americké, Indiana
(740) JUDr. Čermák Karel, Čermák, Hořejš, Vrba - advokátní a patentová kancelář, Národní 32, Praha 1

---

(210) **O 179306**
(220) 26.04.2002
(320) 26.04.2002
(511) 35, 41, 43, 44, 45
(540)

(510) (35) správa hotelu; (41) překladatelské služby, provozování výstav, provozování galerie ne k obchodním

účelům - kupř. vystavování výtvarných děl; (43) vedení hotelu, hotelové služby a ubytovací služby, včetně stravování, provozování restaurací, barů, kaváren, vináren, cukráren, bufetů a kiosků s občerstvením, příprava jídla a dodávky jídla též pro hosty, pořádání hostin, pension, prodejní automaty rychlého občerstvení, provoz cestovní kanceláře - rezervace a ubytování; (44) služby kadeřnické, holičské a salony krásy, péče léčebná, hygienická a kosmetická.

(590) Barevná

(730) **TEHNOART - 99, s.r.o.**, Hřiměždice 26, Česká republika

(740) Ing. Vandělíková Jana, Bohemia Patent, Petrská 12, Praha 1

---

(210) **O 179310**

(220) 26.04.2002

(320) 26.04.2002

(511) 1, 3, 5

(540)

(510) (1) chemické výrobky pro průmyslové a vědecké účely, pro fotografii, zemědělství, zahradnictví, lesnictví, umělé pryskyřice, plastické hmoty v surovém stavu (v prášku, pastách, v tekutém stavu), půdní hnojiva přírodní a umělá, prostředky pro kalení, pro svařování, pro konzervaci potravin, třísloviny, průmyslová pojidla, rtuť, antimon, alkalické a alkalickozemité kovy, bauxit, hasební prostředky a hasicí látky; (3) prací prostředky, přípravky bělicí, čisticí, leštící, odmašťovací, čisticí prostředky na WC, výrobky kosmetické, voňavkářské, výrobky pro péči o tělo, pleť a vlasy, zubní pasty a prášky, ústní vody; (5) dezinfekční prostředky, osvěžovače vzduchu, náplně do osvěžovačů, vonné prostředky na WC, WC-gely, WC-deodoranty, prostředky k hubení živočišných škůdců, insekticidy, repelenty.

(590) Barevná

(730) **Pavlína Bomsdorfová - Bostim plus**, Kettnerova 2048/28, Praha 5, Česká republika

(740) Dipl. Ing. Jiří Chlustina, Unipatent, Jana Masaryka 43-47, Praha 2

---

(210) **O 179313**

(220) 26.04.2002

(320) 26.04.2002

(511) 9, 16, 18, 28, 35

(540)

(510) (9) úhloměry, přístroje pro vyučování; (16) papírenské zboží, lepidla pro kancelář a domácnost, materiál pro umělce, štětce, kancelářské potřeby, učební a vyučovací potřeby, plastické obaly; (18) kůže, imitace kůže, výrobky z těchto materiálů, kufry a zavazadla; (28) hry, hračky; (35) propagační činnost, reklama.

(730) **Office line BOUÉ, spol. s r.o.**, Služeb 6/609, Praha 10 - Malešice, Česká republika

---

(210) **O 179402**

(220) 30.04.2002

(320) 30.04.2002

(511) 41

(540)

(510) (41) vydavatelská činnost.

(730) **ŘEHÁKOVÁ Daniela, Mgr.**, Krátká 34, Praha 10, Česká republika

---

(210) **O 179403**

(220) 30.04.2002

(320) 30.04.2002

(511) 29

(540)

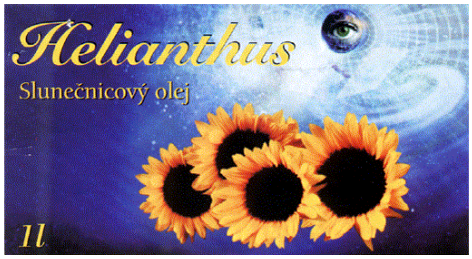

(510) (29) olej jedlý, zejména slunečnicový.

(590) Barevná

(730) **Helianthus s. r. o.**, Mikulov - Mušlov 4063/7, Česká republika

(740) Ing. Kania František, Patentová kancelář Kania, Sedlák, Smola, Mendlovo nám. 1a, Brno

---

(210) **O 179404**

(220) 30.04.2002

(320) 30.04.2002

(511) 29

(540)

(510) (29) rostlinný olej jedlý.

(590) Barevná

(730) **Helianthus s. r. o.**, Mikulov - Mušlov 4063/7, Česká republika

(740) Ing. Kania František, Patentová kancelář Kania, Sedlák, Smola, Mendlovo nám. 1a, Brno

---

(210) **O 179421**

(220) 30.04.2002

(320) 30.04.2002

(511) 35, 37, 42

(540)

(510) (35) vyhledávání dat v počítačových souborech pro třetí

osoby; (37) informace o opravách, montáž, údržba a opravy počítačového vybavení; (42) počítačové programování, obnova počítačových dat, poradenské služby v oblasti počítačového hardwaru,tvorba softwaru, převod dat a počítačových programů (ne fyzicky).
(730) **Vojtěch Kavan**, Glinkova 1952/4, Praha, Česká republika

---

(210) **O 179430**
(220) 02.05.2002
(320) 02.05.2002
(511) 15
(540)

(510) (15) hudební nástroje a příslušenství k nim.
(730) **Stammar Cz, spol. s r.o.**, Šilingrova 23, Břeclav, Česká republika

---

(210) **O 179492**
(220) 03.05.2002
(320) 03.05.2002
(511) 25
(540)

(510) (25) oděvní a textilní výrobky ve třídě 25.
(730) **HONG FANG "CZ" GROUP s.r.o.**, Breitcetlova 883, Praha 9, Česká republika

---

(210) **O 179495**
(220) 03.05.2002
(320) 03.05.2002
(511) 25, 40
(540)

SATI & SATI
LUXURY SWISS ACCESSORIES

(510) (25) punčochové zboží, jako ponožky, punčochy, punčochové kalhoty, podkolenky apod.; (40) úpravy příze, jako barvení, mercerace, bělení, hygienické úpravy, měkčení, antistatické úpravy apod.
(730) **LONKA Příbor, a.s.,**, ul.9.května 1162, Příbor, Česká republika
(740) Ing. Michálek Zdeněk, Francouzská 1186, Kopřivnice

---

(210) **O 179496**
(220) 03.05.2002
(320) 03.05.2002
(511) 25, 40
(540)

(510) (25) punčochové zboží, jako ponožky, punčochy, punčochové kalhoty, podkolenky apod.; (40) úpravy příze, jako barvení, mercerace, bělení, hygienické úpravy, měkčení, antistatické úpravy apod.
(730) **LONKA Příbor, a.s.,**, ul.9.května 1162, Příbor, Česká republika
(740) Ing. Michálek Zdeněk, Francouzská 1186, Kopřivnice

---

(210) **O 179497**
(220) 03.05.2002
(320) 03.05.2002
(511) 25, 40
(540)

LONKA

(510) (25) punčochové zboží, jako ponožky, punčochy, punčochové kalhoty, podkolenky apod.; (40) úpravy příze, jako barvení, mercerace, bělení, hygienické úpravy, měkčení, antistatické úpravy apod.
(730) **LONKA Příbor, a.s.,**, ul.9.května 1162, Příbor, Česká republika
(740) Ing. Michálek Zdeněk, Francouzská 1186, Kopřivnice

---

(210) **O 179527**
(220) 06.05.2002
(320) 06.05.2002
(511) 9, 37
(540)

(510) (9) elektroinstalační materiál zařazený do této třídy; (37) elektroinstalace, opravy v oblasti elektroinstalací.
(590) Barevná
(730) **Jiří Hartman**, Tyršova 143, Česká Skalice, Česká republika

---

(210) **O 179529**
(220) 06.05.2002
(320) 06.05.2002
(511) 12, 35, 37, 39
(540)

(510) (12) pozemní dopravní prostředky, motorová vozidla a jejich součásti zařazené do tř. 12; (35) reklamní a propagační činnosti; (37) opravy, servis a montáž dopravních prostředků, motorových vozidel, karoserií apod., provoz čerpacích stanic s palivy a mazivy; (39) dopravní a přepravní činnosti a služby s tím související,

přeprava osob a zboží, skladování, poskytování dopravních informací, provoz drah pro dopravní prostředky.
(590) Barevná
(730) **Dopravní podnik města Olomouce, a.s.**, Koželužská 1, Olomouc, Česká republika

---

(210) **O 179530**
(220) 06.05.2002
(320) 06.05.2002
(511) 6, 9, 20
(540)

(510) (6) zámečnické výrobky kovové, zámky (kovové knoflíky, západky, pružiny), zámky k vozidlům kovové, zámky pružinové, zámky visací, zámky všeho druhu, kombinační, zapuštěné, pružinové, bezpečnostní, kromě zámků elektrických, kovové západky zámků, pružinové zámky, pružiny zámků; (9) zámky elektrické; (20) zámky k vozidlům nekovové, zámky všeho druhu, kombinační, zapuštěné, pružinové, bezpečnostní, kromě zámků elektrických, nekovové.
(730) **A mazi, s.r.o.**, Dolní Čermná č.p. 34, Česká republika
(740) Josef Majetič, Na Výsluní 845, Lanškroun

---

(210) **O 179555**
(220) 06.05.2002
(320) 06.05.2002
(511) 16, 35
(540)

(510) (16) papírové krabice, papírové obaly a obaly zařazené v této třídě; (35) zprostředkování v oblasti obchodu.
(590) Barevná
(730) **Ing. Zdenek Stojánek - LITOBAL**, Husova 482, Moravské Budějovice, Česká republika

---

(210) **O 179602**
(220) 07.05.2002
(320) 07.05.2002
(511) 30
(540) **HONEY BEARS**
(510) (30) cukrovinky, zejména bonbony (kandované), ovocné (gumové), čokoládové, nugátové a marcipánové výrobky.
(730) **Park Lane Confectionery, s.r.o.**, Rychvaldská 360, Petřvald u Karviné, Česká republika
(740) JUDr. Miloš Všetečka, advokát, Společná advokátní kancelář Všetečka Zelený Švorčík Kalenský a partneři, Hálkova 2, Praha 2

---

(210) **O 179641**
(220) 09.05.2002
(320) 09.05.2002
(511) 16, 35
(540) **GOLEMPRESS**
(510) (16) noviny obsahující informace o podnikatelských subjektech, výrobcích a službách a reklamu těchto podnikatelských subjektů, jejich výrobků a služeb; (35) propagace a reklama podnikatelských subjektů, jejich výrobků a služeb.
(730) **GOLEM GROUP s.r.o.**, Družstevní 597, ZK Letohrad s.r.o., Letohrad, Česká republika
(740) JUDr. Ladislav Hostýnek, Komenského 160, Ústí nad Orlicí

---

(210) **O 179643**
(220) 09.05.2002
(320) 09.05.2002
(511) 29
(540)

(510) (29) mléčné výrobky, sýry.
(730) **Ing. Břetislav Trousil**, Brožíkova 431, Pardubice, Česká republika

---

(210) **O 179663**
(220) 09.05.2002
(320) 09.05.2002
(511) 9, 16, 35, 36, 38, 39, 41, 43, 44
(540)

(510) (9) nosiče informací všeho druhu v rozsahu třídy 9, zejména obrazu a/nebo zvuku, elektronické publikace; (16) nosiče informací všeho druhu v rozsahu třídy 16, zejména tiskoviny, letáky, brožury, katalogy, vstupenky, ozdobné výrobky z papíru; (35) dražby; (36) směnárenské služby; (38) šíření informací prostřednictvím veřejných datových sítí, např. prstřednictvím Internetu; (39) služby cestovní kaceláře v rozsahu tř. 39; (41) výchovná a zábavní činnost, vzdělávání v oblasti lidských zdrojů, jazyková výuka, překladatelské a tlumočnické služby; (43) ubytovací služby, pohostinské služby, služby cestovní kanceláře, např. zajištění ubytování, rezervace hotelových pokojů; (44) poskytování veškeré lázeňské péče, např. preventivní, léčebné, rehabilitační a rekondiční, poskytování odborných zdravotnických služeb, masérské služby, psychologické poradenství a diagnostika, správa a využívání přírodních léčivých zdrojů, včetně jejich ochrany.
(730) **Klinika CLT, spol. s r.o.**, Laubeho náměstí č. 2, Teplice, Česká republika
(740) Ing. Reichel Pavel, Lopatecká 14, Praha 4

---

(210) **O 179664**
(220) 09.05.2002
(320) 09.05.2002
(511) 9, 16, 35, 36, 38, 39, 41, 43, 44

(540)

(510) (9) nosiče informací všeho druhu v rozsahu třídy 9, zejména obrazu a/nebo zvuku, elektronické publikace; (16) nosiče informací všeho druhu v rozsahu třídy 16, zejména tiskoviny, letáky, brožury, katalogy, vstupenky, ozdobné výrobky z papíru; (35) dražby; (36) směnárenské služby; (38) šíření informací prostřednictvím veřejných datových sítí, např. prstřednictvím Internetu; (39) služby cestovní kaceláře v rozsahu tř. 39; (41) výchovná a zábavní činnost, vzdělávání v oblasti lidských zdrojů, jazyková výuka, překladatelské a tlumočnické služby; (43) ubytovací služby, pohostinské služby, služby cestovní kanceláře, např. zajištění ubytování, rezervace hotelových pokojů; (44) poskytování veškeré lázeňské péče, např. preventivní, léčebné, rehabilitační a rekondiční, poskytování odborných zdravotnických služeb, masérské služby, psychologické poradenství a diagnostika, správa a využívání přírodních léčivých zdrojů, včetně jejich ochrany.
(590) Barevná
(730) **Klinika CLT, spol. s r.o.**, Laubeho náměstí č. 2, Teplice, Česká republika
(740) Ing. Reichel Pavel, Lopatecká 14, Praha 4

---

(210) **O 179671**
(220) 10.05.2002
(320) 10.05.2002
(511) 39, 41, 43, 44
(540) **ENERGOTOUR**
(510) (39) rezervace (cestování-), organizování cest, zájezdů, příležitostná doprava osob, zejm. turistů, doprovázení turistů, organizování výletů, prohlídek, exkurzí, pronájem garáží v souvislosti s ubytováním hostů, parkovací služby pro automobily, pronajímání plavidel, plavby výletními loděmi včetně okružních, služby turistům při přepravě; (41) služby sportovních táborů, kempů, provoz golfových hřišť, tělovýchovný výcvik, provozování tělovýchovných a sportovních zařízení a zařízení pro regeneraci a rekondici, provozování heren a kasin, služby pro oddech (rekreace),půjčování lodí a loděk včetně nafukovacích, potřeb pro hry a sporty, zejm, ve volné přírodě apod., pořádání zábavních a vědomostních soutěží, organizování a vedení kurzů, školení, seminářů a pracovních setkání včetně lektorské činnosti; (43) automaty (rychlé občerstvení), barové služby, bufety, jídelny, kavárny, restaurace včetně samoobslužných, hotelové služby včetně rezervací ubytování, provozování kempů, motelů, penzionů, turistické noclehárny, prázdninové tábory, poskytování přechodného ubytování, půjčování tábornického vybavení a vybavení pro rekreanty jako stanů, židlí, stolů, nádobí, zejm, ve volné přírodě apod., zásobování; (44) masáže, zotavovny, sanatoria.
(730) **Západočeská energetika, a.s.**, Guldenerova 19, Plzeň, Česká republika
(740) JUDr. Jaromír Tichý, Tichý & Poláček patentoprávní a známková kancelář, Dominikánská 6, Plzeň

---

(210) **O 179673**
(220) 10.05.2002
(320) 10.05.2002
(511) 41
(540)

(510) (41) provozování sportovního zařízení.
(590) Barevná
(730) **Palác Syner, a.s.**, Rumunská 655/9, Liberec 4, Česká republika

---

(210) **O 179674**
(220) 10.05.2002
(320) 10.05.2002
(511) 35, 41, 44
(540)

(510) (35) obchodní a podnikatelské informace, poradenství obchodní a podnikatelské, poradenství manažerské, poradenství v oblasti personalistiky a zprostředkování těchto služeb; (41) služby vzdělávání a školení a zprostředkování těchto služeb; (44) poradenství psychologické, včetně poradenství v oblasti sebepoznání a komunikace.
(730) **PaedDr. Vlastimil Orlita**, U Lesa 1624/47, Ostrava - Hrabůvka, Česká republika
(740) Ing. Rylková Iva, Polská 1525, Ostrava-Poruba

---

(210) **O 179675**
(220) 10.05.2002
(320) 10.05.2002
(511) 29, 30, 31, 43
(540)

(510) (29) maso, ryby, drůbež, zvěřina, masné výrobky, masové výtažky, zejména maso, droby, kosti a kůže hovězí, vepřové, skopové, telecí a jehněčí, sádlo a slanina, salámy měkké, trvanlivé, vařené, dušené, uzené a koňské, uzená masa; (30) soli, hořčice, koření; (31) výrobky zemědělské, zrní, živá zvířata, krmivo pro zvířata; (43) jídelny a bufety, restaurace.
(730) **Masný průmysl - Krásno, spol. s r.o.**, Třída T. Bati 4, Zlín, Česká republika
(740) JUDr. Hořínková Miroslava, advokátka, Masarykova 753, areál a.s. DEZA, Valašské Meziříčí

---

(210) **O 179680**
(220) 10.05.2002
(320) 10.05.2002
(511) 5, 29, 32

(540)

ISOmilka

(510) (5) doplňky zdravé výživy, vitamínové a posilující výživné přípravky a nápoje, dietetické potraviny a nápoje, odtučňovací nápoje, včetně instantních, potraviny a nápoje k léčebným účelům, preventivní prostředky a přípravky, dietetické, energetické a posilující tyčinky, vše určeno pro léčebné účely; (29) mléčné výrobky jako např. jogurty a ostatní výrobky z mléka, dietetické přípravky na bázi mléka, přípravky na bázi mléka určené pro dobrou kondici a štíhlou linii; (32) nealkoholické občerstvující, posilující a energetická nápoje, přípravky pro přípravu nápojů včetně instantních, sirupy a koncentráty, limonády.

(730) **ISOline, s.r.o.**, Humpolecká 1566, Havlíčkův Brod, Česká republika

(740) Ing. Novotný Jaroslav, Římská 45, Praha 2

---

(210) **O 179682**

(220) 10.05.2002

(320) 10.05.2002

(511) 5, 29, 32

(540)

MAXI line

(510) (5) doplňky zdravé výživy, vitamínové a posilující výživné přípravky a nápoje, dietetické potraviny a nápoje, odtučňovací nápoje, včetně instantních, potraviny a nápoje k léčebným účelům, preventivní prostředky a přípravky, dietetické, energetické a posilující tyčinky, vše určeno pro léčebné účely; (29) mléčné výrobky jako např. jogurty a ostatní výrobky z mléka, dietetické přípravky na bázi mléka, přípravky na bázi mléka určené pro dobrou kondici a štíhlou linii; (32) nealkoholické občerstvující, posilující a energetická nápoje, přípravky pro přípravu nápojů včetně instantních, sirupy a koncentráty, limonády.

(730) **ISOline s.r.o.**, Humpolecká 1566, Havlíčkův Brod, Česká republika

(740) Ing. Novotný Jaroslav, Římská 45, Praha 2

---

(210) **O 179686**

(220) 10.05.2002

(320) 10.05.2002

(511) 16, 35, 41

(540) **Mezinárodní hudební festival Janáčkovy Hukvaldy**

(510) (16) brožury, propagační materiály; (35) propagační činnost; (41) kulturní aktivity, pořádání koncertů, pořádání Mezinárodního festivalu Janáčkovy Hukvaldy, pořádání kulturních akcí a koncertů na hradě Hukvaldy.

(730) **Fond Janáčkovy Hukvaldy**, Čs. Legií 12, Ostrava, Česká republika

---

(210) **O 179687**

(220) 10.05.2002

(320) 10.05.2002

(511) 1, 2, 3

(540)

BALAKRYL tónování na počkání

(510) (1) chemické výrobky pro průmysl, umělé pryskyřice v surovém stavu, plastické hmoty v surovém stavu, plastické hmoty v prášku, pastách, ve stavu tekutém, v emulzích, disperzích a granulích pro průmysl, prostředky pro kalení a letování kovů, přípravky pro svařování kovů, pojidla pro slévárny, na dlaždice a do betonu, silikáty, lepidla pro průmysl, malířské tmely a tmely na opravu rozbitých předmětů, želatina pro průmyslové účely, výrobky chemické všeobecného charakteru, odmašťovací přípravky pro průmysl; (2) barvy, laky, nátěry, nátěrové hmoty a pomocné přípravky, pojidla, tmely pro vyrovnávání nerovných povrchů při povrchových úpravách včetně sklenářských, fermež, ředidla, tónovací pasty a suroviny pro tyto výrobky, tiskové barvy, tiskařské barvy a pasty, latexové barvy, mořidla, potravinářská barviva, pryskyřice přírodní v surovém stavu, malířské barvy, barvy na látky, pigmenty anorganické a organické, pigmentové pasty pro různé použití, barvy práškové a plniva, nástřikové hmoty na omítky, na vláknité, třískové a sádrokartonové desky, kovy lístkové a práškové pro malíře a dekoratéry, tiskaře a umělce, barvy silikátové, ochranné nátěry proti korozi a zkáze dřeva; (3) přípravky pro bělení, čištění, leštění, odmašťování a broušení, barviva toaletní, na praní a pro kosmetické přípravky, prostředky na odstraňování barev, nátěrů nebo laků.

(730) **BARVY TEBAS, s.r.o.**, Poděbradská 195/7, Praha 9, Česká republika

---

(210) **O 179688**

(220) 10.05.2002

(320) 10.05.2002

(511) 1, 2, 3

(540)

BALAKRYL

(510) (1) chemické výrobky pro průmysl, umělé pryskyřice v surovém stavu, plastické hmoty v surovém stavu, plastické hmoty v prášku, pastách, ve stavu tekutém, v emulzích, disperzích a granulích pro průmysl, prostředky pro kalení a letování kovů, přípravky pro svařování kovů, pojidla pro slévárny, na dlaždice a do betonu, silikáty, lepidla pro průmysl, malířské tmely a tmely na opravu rozbitých předmětů, želatina pro průmyslové účely, výrobky chemické všeobecného charakteru, odmašťovací přípravky pro průmysl; (2) barvy, laky, nátěry, nátěrové hmoty a pomocné přípravky, pojidla, tmely pro vyrovnávání nerovných povrchů při povrchových úpravách včetně sklenářských, fermež, ředidla, tónovací pasty a suroviny pro tyto výrobky, tiskové barvy, tiskařské barvy a pasty, latexové barvy, mořidla, potravinářská barviva, pryskyřice přírodní v surovém stavu, malířské barvy, barvy na látky, pigmenty anorganické a organické, pigmentové pasty pro různé použití, barvy práškové a plniva, nástřikové hmoty na omítky, na vláknité, třískové a sádrokartonové desky, kovy lístkové a práškové pro malíře a dekoratéry, tiskaře a umělce, barvy silikátové, ochranné nátěry proti korozi a

zkáze dřeva; (3) přípravky pro bělení, čištění, leštění, odmašťování a broušení, barviva toaletní, na praní a pro kosmetické přípravky, prostředky na odstraňování barev, nátěrů nebo laků.

(730) **BARVY TEBAS, s.r.o.**, Poděbradská 195/7, Praha 9, Česká republika

---

(210) **O 179689**
(220) 10.05.2002
(320) 10.05.2002
(511) 1, 2, 3
(540)

(510) (1) chemické výrobky pro průmysl, umělé pryskyřice v surovém stavu, plastické hmoty v surovém stavu, plastické hmoty v prášku, pastách, ve stavu tekutém, v emulzích, disperzích a granulích pro průmysl, prostředky pro kalení a letování kovů, přípravky pro svařování kovů, pojidla pro slévárny, na dlaždice a do betonu, silikáty, lepidla pro průmysl, malířské tmely a tmely na opravu rozbitých předmětů, želatina pro průmyslové účely, výrobky chemické všeobecného charakteru, odmašťovací přípravky pro průmysl; (2) barvy, laky, nátěry, nátěrové hmoty a pomocné přípravky, pojidla, tmely pro vyrovnávání nerovných povrchů při povrchových úpravách včetně sklenářských, fermež, ředidla, tónovací pasty a suroviny pro tyto výrobky, tiskové barvy, tiskařské barvy a pasty, latexové barvy, mořidla, potravinářská barviva, pryskyřice přírodní v surovém stavu, malířské barvy, barvy na látky, pigmenty anorganické a organické, pigmentové pasty pro různé použití, barvy práškové a plniva, nástřikové hmoty na omítky, na vláknité, třískové a sádrokartonové desky, kovy lístkové a práškové pro malíře a dekoratéry, tiskaře a umělce, barvy silikátové, ochranné nátěry proti korozi a zkáze dřeva; (3) přípravky pro bělení, čištění, leštění, odmašťování a broušení, barviva toaletní, na praní a pro kosmetické přípravky, prostředky na odstraňování barev, nátěrů nebo laků.

(730) **BARVY TEBAS, s.r.o.**, Poděbradská 195/7, Praha 9, Česká republika

---

(210) **O 179690**
(220) 10.05.2002
(320) 04.04.2002
(511) 1
(540)

SAIBILIZE

(510) (1) chemické výrobky určené pro průmysl, hmotnostní činidla anebo příchuťové emulzní stabilizátory jako potravinářská anebo kosmetická aditiva.

(730) **Eastman Chemical Company**, 100 North Eastman Road, Kingsport, Spojené státy americké, Tennessee

(740) Patentservis Praha a.s., Jivenská 1273/1, Praha 4

---

(210) **O 179691**
(220) 10.05.2002
(320) 10.05.2002
(511) 29, 31, 37, 39, 44
(540)

(510) (29) maso a výrobky z něj, jedlé oleje a tuky, mléko a výrobky z něj; (31) výrobky zemědělské, zahradnické a lesní, krmivo pro zvířata, krmné směsi a přísady pro zvířata - premixy, živá zvířata, osivo, rostliny, čerstvé ovoce a zelenina; (37) opravy zemědělských strojů, práce zemními stroji, opravy truhlářské a kovářské; (39) nákladní autodoprava; (44) zemědělské, zahradnické a lesnické služby.

(730) **Jamenská a.s.**, Jamné nad Orlicí č.p. 289, Jamné nad Orlicí, Česká republika

(740) Ing. Střelák Jiří, Pařížská 17, Praha 1

---

(210) **O 179693**
(220) 10.05.2002
(320) 10.05.2002
(511) 7, 12, 37
(540)

(510) (7) zemědělské stroje a jejich součásti, stavební stroje a jejich součásti; (12) pozemní dopravní prostředky, motorová vozidla a jejich součásti pro tuto třídu; (37) servis a opravy motorových vozidel, zemědělských a stavebních strojů.

(730) **P & L, spol. s r.o.**, Biskupice 206, Biskupice u Luhačovic, Česká republika

(740) Ing. Střelák Jiří, Pařížská 17, Praha 1

---

(210) **O 179697**
(220) 10.05.2002
(320) 06.03.2002
(511) 3
(540)

COLGATE SIMPLY WHITE

(510) (3) přípravky pro bělení a jiné prací prostředky, přípravky pro čištění, leštění, odmašťování a broušení, mýdla, parfumerie, vonné oleje, kosmetika, vlasové vody (lotions), prostředky na čištění zubů, zubní pasty a ústní vody.

(730) **COLGATE - PALMOLIVE Company, A. Delaware Corporation**, 300 Park Avenue, New York, Spojené státy americké, New York

(740) JUDr. Traplová Jarmila, Advokátní a patentová kancelář Traplová, Hakr, Kubát, Přístavní 24, Praha 7

---

(210) **O 179711**
(220) 10.05.2002
(320) 10.05.2002
(511) 32
(540)

RELAXÍK

(510) (32) přípravky nebo příchutě na výrobu nápojů,

koncentráty a sirupy k výrobě nápojů, ovocné nebo zeleninové šťávy a džusy a sirupy, nealkoholické nápoje, nealkoholické nápoje obohacené vitamíny nebo minerály, iontové a energetické nápoje nealkoholické, proteinové nealkoholické nápoje, dietní nápoje, želatinové nápoje, tablety a prášky na přípravu šumivých nealkoholických nápojů, ovocné nebo zeleninové nealkoholické nápoje, nealkoholické nápoje s příchutí ovoce nebo zeleniny, minerální vody, pramenité vody, sodová voda, voda, šumivé nealkoholické nápoje, míchané nápoje nealkoholické, rajčatová šťáva jako nápoj, aperitivy nealkoholické.

(730) **WALMARK, a.s.**, Oldřichovice 44, Třinec, Česká republika

(740) Lukajová Dana, patentový zástupce, Advokátní a patentová kancelář Vyskočil, Krošlák a spol., Petrská 12, Praha 1

---

(210) **O 179763**

(220) 14.05.2002

(320) 14.05.2002

(511) 18, 25

(540)

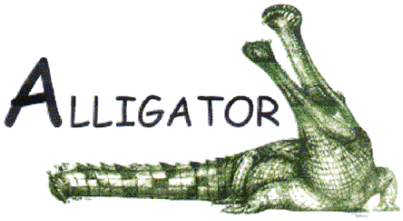

(510) (18) tašky školní (aktovky), tašky plážové, tašky na kolečkách, tašky cestovní (kož. gal.), tašky (nákupní), tašky náprsní, kufry cestovní, kufry diplomatické, kufry, kufříky na toal. potřeby, peněženky; (25) kování na obuv, boty šněrovací, bundy sportovní, bundy sportovní s kapucí (s kožešinou nebo plyšovou vložkou), čepice, čepice se štítkem, kabáty krátké, kabáty (svrchní), kalhoty, klobouky, kombinézy (oděvy), konfekce, kostýmy, obleky, košile, kožešiny (oděvy), kravaty, lyžařská obuv, oblečení, kombinézy pracovní, obuv, obuv plážová, obuv plátěná, oděvy koupací, oděvy pro motoristy, opasky, pánské plavky, pantofle, pásky ke kalhotám, pláštěnky, plavky, plavky dámské, podprsenky, pokrývky hlavy, ponožky, punčocháče, punčochy, pyžama, rukavice, saka, sandály, sukně, svetry, svrchní kabáty, šály, šály na krk, šaty dámské, tílka, košilky, trička, vesty, živůtky, živůtky (krátké kabáty), župany.

(590) Barevná

(730) **CHENG YI XU**, Radimovická 1416/8, Praha 4 - Chodov, Česká republika

---

(210) **O 179766**

(220) 14.05.2002

(320) 14.11.2001

(511) 41

(540) **CONSIDER IT SOLVED**

(510) (41) školení týkající se užívání a provozování průmyslového a obchodního strojního vybavení a zařízení, služby zábavy a vzdělávací služby v podobě kulturních akcí - vše ve třídě 41.

(730) **Emerson Electric CO. Missouri Corporation**, 8000 West Florissant Avenue, St.Louis, Spojené státy americké, Missouri

(740) JUDr. Karel Čermák, advokát, Národní třída 32, Praha 1

---

(210) **O 179786**

(220) 15.05.2002

(320) 15.05.2002

(511) 5, 32, 33

(540) **KAMIKAZE**

(510) (5) diabetické a dietetické nápoje pro léčebné účely, přírodní pramenité a kojenecké vody pro léčebné účely; (32) nealkoholické nápoje sycené i nesycené, včetně nápojů minerálních, šumivých, iontových a energetických, sirupy, koncentráty a jiné přípravky pro přípravu nápojů, ovocné a zeleninové šťávy, mošty, ovocné nektary a nápoje z ovocných šťáv, stolní, minerální a přírodní pramenité vody, diabetické a dietetické nápoje neléčebné, kojenecké vody neléčebné; (33) alkoholické nápoje, zejména likéry, destiláty, lihoviny, vinné nápoje, aperitivy, vína, vína a likéry pro trávení, nízkoalkoholické míchané nápoje, bowle a jiné alkoholické nápoje obsahující ovoce.

(730) **Ing. Jaroslav Dostalík**, Čechova 1604, Otrokovice, Česká republika

(740) Ing. Soukup Petr, Patentová kancelář, Švédská 3, Olomouc

---

(210) **O 179808**

(220) 15.05.2002

(320) 15.05.2002

(511) 35, 36, 41

(540)

(510) (35) propagační činnost, reklama, pomoc při řízení obchodní činnosti, obchodní administrativa, kancelářské práce; (36) pojištění, služby finanční, služby peněžní, služby nemovitostní; (41) výchova, vzdělávání, zábava, sportovní a kulturní aktivity.

(730) **ČESKÁ LOTERIE, a.s.**, Rázusova 31, Brno, Česká republika

---

(210) **O 179809**

(220) 15.05.2002

(320) 15.05.2002

(511) 16, 35, 41

(540)

(510) (16) papír a výrobky z papíru, tiskoviny, časopisy, periodika, knihy, knihařské výrobky, fotografie, kalendáře, pohlednice, plakáty, prospekty, plastové obaly nezařazené v jiných třídách, papírové obaly, psací potřeby, potřeby pro umělce v jiné třídě neuvedené; (35) reklamní, inzertní a propagační činnost; (41) výchovná a zábavná činnost, agenturní činnost v oblasti kultury, nakladatelství a vydavatelství.

(590) Barevná

(730) **Hlavní město PRAHA**, Mariánské náměstí 2/2, Praha 1, Česká republika

(740) Mgr. Alena Ježková, Mariánské nám. 2/2, Praha 1

---

(210) **O 179814**

(220) 15.05.2002

(320) 15.05.2002

(511) 5, 29, 30
(540) **ANDANTE - I POHODA MÁ SVŮJ RYTMUS**
(510) (5) cukrovinky a pečivářské výrobky s posilňujícím a podpůrným léčivým účinkem (dietetické pečivo, suchary, sušenky, piškoty, obilné přípravky, bonbóny, pastilky apod.); (29) konzervované, sušené a vařené ovoce, rosoly, zavařeniny, ovocné želé, želatina, zpracované ořechy a arašídy; (30) trvanlivé, polotrvanlivé a jemné pečivo, čokoládové a nečokoládové cukrovinky, bonbóny a cukrátka, čokoláda, fondán, karamely, potravinářský kandys, keksy, koláče, krekry, lízátka, oplatky, perníky, medovníky, biskvity, suchary, sušenky, piškoty, vánoční kolekce a jiné cukrovinky na zdobení vánočních stromečků, pralinky, sladká dřeva, mandlové cukrovinky, marcipán, vafle, trubičky, dezerty, komprimáty, želé, neapolitánky, pastilky, tyčinky, kakao a výrobky z kakaa spadající do této třídy, výrobky z medu, melasy, obilné přípravky, žvýkačky, dia výrobky shora uvedených druhů.
(730) **I. D. C. Holding, a. s.**, Drieňová 3, Bratislava, Česká republika
(740) Turková Jana, Červenka, Kleintová, Turková, patentová a známková kancelář, Husinecká 11a, Praha 3

---

(210) **O 179815**
(220) 15.05.2002
(320) 15.05.2002
(511) 5, 29, 30
(540) **ANDANTE - CHUŤ POROZUMĚNÍ**
(510) (5) cukrovinky a pečivářské výrobky s posilňujícím a podpůrným léčivým účinkem (dietetické pečivo, suchary, sušenky, piškoty, obilné přípravky, bonbóny, pastilky apod.); (29) konzervované, sušené a vařené ovoce, rosoly, zavařeniny, ovocné želé, želatina, zpracované ořechy a arašídy; (30) trvanlivé, polotrvanlivé a jemné pečivo, čokoládové a nečokoládové cukrovinky, bonbóny a cukrátka, čokoláda, fondán, karamely, potravinářský kandys, keksy, koláče, krekry, lízátka, oplatky, perníky, medovníky, biskvity, suchary, sušenky, piškoty, vánoční kolekce a jiné cukrovinky na zdobení vánočních stromečků, pralinky, sladká dřeva, mandlové cukrovinky, marcipán, vafle, trubičky, dezerty, komprimáty, želé, neapolitánky, pastilky, tyčinky, kakao a výrobky z kakaa spadající do této třídy, výrobky z medu, melasy, obilné přípravky, žvýkačky, dia výrobky shora uvedených druhů.
(730) **I. D. C. Holding, a. s.**, Drieňová 3, Bratislava, Česká republika
(740) Turková Jana, Červenka, Kleintová, Turková, patentová a známková kancelář, Husinecká 11a, Praha 3

---

(210) **O 179816**
(220) 15.05.2002
(320) 15.05.2002
(511) 5, 29, 30
(540) **SEDITA - CHUŤ, KTERÁ TĚ POTĚŠÍ**
(510) (5) cukrovinky a pečivářské výrobky s posilňujícím a podpůrným léčivým účinkem (dietetické pečivo, suchary, sušenky, piškoty, obilné přípravky, bonbóny, pastilky apod.); (29) konzervované, sušené a vařené ovoce, rosoly, zavařeniny, ovocné želé, želatina, zpracované ořechy a arašídy; (30) trvanlivé, polotrvanlivé a jemné pečivo, čokoládové a nečokoládové cukrovinky, bonbóny a cukrátka, čokoláda, fondán, karamely, potravinářský kandys, keksy, koláče, krekry, lízátka, oplatky, perníky, medovníky, biskvity, suchary, sušenky, piškoty, vánoční kolekce a jiné cukrovinky na zdobení vánočních stromečků, pralinky, sladká dřeva, mandlové cukrovinky, marcipán, vafle, trubičky, dezerty, komprimáty, želé, neapolitánky, pastilky, tyčinky, kakao a výrobky z kakaa spadající do této třídy, výrobky z medu, melasy, obilné přípravky, žvýkačky, dia výrobky shora uvedených druhů.
(730) **I. D. C. Holding, a. s.**, Drieňová 3, Bratislava, Česká republika
(740) Turková Jana, Červenka, Kleintová, Turková, patentová a známková kancelář, Husinecká 11a, Praha 3

---

(210) **O 179817**
(220) 15.05.2002
(320) 15.05.2002
(511) 3, 9, 16
(540)

(510) (3) čisticí prostředky; (9) přístroje pro zpracování informací a počítače včetně jejich součástí a příslušenství, podložky, stojany, držáky a ramena k výpočetní a kancelářské technice, boxy, pouzdra a schránky na datová média, ostatní potřeby, doplňky a příslušenství pro výpočetní a kancelářskou techniku, reproduktory, sluchátka a mikrofony; (16) tiskárenské výrobky, papírenské zboží a kancelářské potřeby, plastické obaly.
(730) **MICROSIL s.r.o.**, Na Trubách 2173, Písek, Česká republika

---

(210) **O 179923**
(220) 20.05.2002
(320) 20.05.2002
(511) 19, 37
(540)

(510) (19) stavební materiály nekovové; (37) stavebnictví.
(590) Barevná
(730) **Cement Hranice, akciová společnost**, Bělotínská 288, Hranice I - Město, Česká republika

---

(210) **O 179948**
(220) 20.05.2002
(320) 20.05.2002
(511) 34
(540)

(510) (34) cigaretový tabák, lulkový a dýmkový tabák.
(730) **DÝMKA s.r.o.**, Vladimírská 2453, Louny, Česká republika

---

(210) **O 179991**
(220) 21.05.2002
(320) 21.05.2002
(511) 9, 35, 37, 42
(540)

(510) (9) počítačový, výukový, informační software, programy operačních systémů, informace a záznamy na nosičích pro elektronické čtení dat, elektronické publikace, zařízení pro zpracovaní dat, přístroje a nástroje pro zpětné vyhledávání, uchovávání, vkládání, vybírání, zpracování, zobrazování a přenos dat nebo informací, počítačový hardware a mikroprogramové vybavení, modemy, vizuální zobrazovací jednotky, kazety a cívky pro použití v souvislosti s veškerým shora uvedeným zbožím, tiskárny, monitory, terminály, klávesnice, základní desky, spojovací děrné štítky, napájecí zdroje, diskety, CD disky, nosiče zvukových nahrávek, výukové filmy, floppy mechaniky, pevné disky, části a příslušenství k veškerému výše uvedenému zboží ve třídě 9, přístroje pro bezdrátovou sdělovací techniku včetně telekomunikačních a dalších slaboproudých zařízení a systémů, počítačových sítí a satelitních systémů; (35) zprostředkovatelská, konzultační a poradenská činnost v oblasti obchodu, reklama, propagace, inzerce a poskytování obchodních informací prostřednictvím všech druhu médií, marketing; (37) instalace, opravy, servis elektronických zařízení uvedených ve tř.9; (42) návrh a vývoj v oblasti počítačového hardwaru, softwaru a počítačové techniky, pronájem a poradenství počítačového hardware a software, aktualizace počítačových programů a poskytování dalších služeb v oblasti výpočetní techniky jako např. správa a návrh počítačových sítí.
(590) Barevná
(730) **MONIMA, s.r.o.**, Školská 24/691, Praha 1, Česká republika
(740) Ing. Jupa Francis, patentový zástupce, Měchenická 4, Praha 4

---

(210) **O 179992**
(220) 21.05.2002
(320) 21.05.2002
(511) 5, 10, 35
(540) **TENY**
(510) (5) výrobky dietetické, pro léčebné účely, potraviny pro děti, batolata a nemocné, potravinové přípravky a doplňky všeho druhu, jako posilující poživatiny, vitamínové přípravky, poživatiny pro doplnění redukčních diet nebo přípravků pro hubnutí, vše s léčebnými účinky, přípravky s léčebnými účinky obsahující biochemické katalyzátory, zejména pro fyzicky aktivní osoby, rekonvalescenty a nemocné, vše výše uvedené určené k léčebným účelům, desinfekční prostředky, WC deodoranty, WC osvěžovače, WC gely, prostředky k ničení plevele a k hubení živočišných škůdců, přípravky zvěrolékařské, diabetické přípravky pro léčebné účely; (10) masážní přístroje, ortopedické bandáže a pásy, břišní korzety, inhalátory, kýlní pásy, korzety, insuflátory, masážní rukavice, pokrývky vytápěné elektricky, protézy, roušky chirurgické, punčochy na křečové žíly, tlakoměry a tonometry na měření krevního tlaku, přístroje a nástroje chirurgické, lékařské, zubolékařské, zvěrolékařské, včetně speciálního nábytku pro tyto obory, erotické pomůcky, jako vibrátory, apod.; (35) pořádání výstav k obchodním a reklamním účelům, činnost reklamní a inzertní, průzkum a analýzy trhů, rozmnožování dokumentů, distribuce zboží k reklamním účelům, aranžérství- aranžování výkladů, marketing, automatizované zpracování dat.
(730) **Tena a.s.**, K Nádraží 19, Praha 9 - Satalice, Česká republika
(740) Müller Václav, patentový zástupce, Filipova 2016, Praha 4

---

(210) **O 179994**
(220) 21.05.2002
(320) 21.05.2002
(511) 7, 8, 9
(540) **GLUMATIC**
(510) (7) stroje a obráběcí stroje; (8) nářadí a nástroje (ručně ovládané); (9) přístroje a nástroje, vědecké, námořní, geodetické, fotografické, filmové, optické, přístroje pro vážení, měření, signalizaci, kontrolu (inspekci), záchranu a přístroje pro vyučování, přístroje a nástroje pro vedení, přepínání, přeměnu, akumulaci, regulaci nebo řízení elektrického proudu, přístroje pro záznam, převod, reprodukci zvuku nebo obrazu, magnetické nosiče zvukových záznamů, gramofonové desky, automatické distributory a mechanismy pro přístroje a mince, zapisovací pokladny, počítací stroje, přístroje pro zpracování informací a počítače, hasící přístroje.
(730) **UES Europa Ost s. r. o.**, U Remízku 1216, Hořovice, Česká republika

---

(210) **O 179995**
(220) 21.05.2002
(320) 21.05.2002
(511) 30
(540)

(510) (30) cukrovinky, oplatky, sušenky.
(730) **ASENA s.r.o.**, Úvoz 1, Praha 1, Česká republika

---

(210) **O 180045**
(220) 22.05.2002
(320) 22.05.2002
(511) 5, 29, 30
(540)

(510) (5) dietetické, farmaceutické a biologické potraviny a sílící potraviny pro děti a nemocné, potraviny pro děti, nápoje, jiné dietní výrobky pro účely léčebné, dietetické mléčné výrobky, mléčné nápoje s přísadami pro děti a nemocné,

mléčné kvasinky, mléčný cukr, mléko s bílkovinami, bakteriologické přípravky pro mlékárny, výživné přípravky s enzymy či biochemické katalyzátory pro děti a nemocné, léčebné přísady do krmiva; (29) mléko a mléčné výrobky všeho druhu, včetně mléčných nápojů, sušené mléko, maso, ryby, drůbež, zvěřina, vejce, ovoce a zelenina včetně sušených, vařených a konzervovaných, masové výtažky, zavařeniny, jedlé oleje a tuky, polévky v sáčku, polévkové koncentráty nebo hotové polévky, polévkové prášky a kostky; (30) mléčné nápoje obsahující kávu, kakao, či čokoládu, mouka a obilné přípravky, rýže, těstoviny, chléb, sušenky, suchary, cukroví, koláče, jemné pečivo, zmrzlina, med, cukr, koření a ochucovadla všeho druhu, chuťové omáčky, octy, hořčice, kvasnice a prášky do pečiva, káva, čaj, kakao, kávovina, čokoláda, včetně nápojů z nich.

(730) **MILKPOL s.r.o.**, Ve Višňovce 17, Praha 6, Česká republika

(740) Ing. Novotný Karel, Terronská 21, Praha 6

---

(210) **O 180046**

(220) 22.05.2002

(320) 22.05.2002

(511) 31

(540) **HILL´S SCIENCE PLAN**
NATURE´S BEST

(510) (31) krmivo pro psy, kočky a ostatní domácí zvířata.

(730) **HILL´S PET NUTRITION, INC.**, 400 SW Eighth Street, Topeka, Spojené státy americké, Kansas

(740) JUDr. Traplová Jarmila, Advokátní a patentová kancelář Traplová, Hakr, Kubát, Přístavní 24, Praha 7

---

(210) **O 180047**

(220) 22.05.2002

(320) 22.05.2002

(511) 16, 18, 25, 28

(540)

(510) (16) papír, lepenka a výrobky z těchto materiálů, které nejsou zařazeny do jiných tříd, učební a vyučovací pomůcky s výjimkou přístrojů, plastické obaly nezařazené v jiných třídách; (18) kůže, imitace kůže, výrobky z těchto materiálů, které nejsou zařazeny do jiných tříd, kufry a zavazadla, deštníky, slunečníky a hole, biče a sedlářské výrobky; (25) oděvy, obuv, kloboučnické zboží; (28) potřeby pro gymnastiku a sport, které nejsou uvedeny v jiných třídách, hry, hračky.

(730) **BAGMASTER s.r.o.**, Novotného lávka 976/5, Praha 1, Česká republika

---

(210) **O 180048**

(220) 22.05.2002

(320) 22.05.2002

(511) 25

(540)

(510) (25) oděvy, obuv, kloboučnické zboží.

(590) Barevná

(730) **HAWK FASHION, s.r.o.**, Šárovo kolo 19/974, Praha 5 - Radotín, Česká republika

---

(210) **O 180097**

(220) 23.05.2002

(320) 23.05.2002

(511) 41

(540)

(510) (41) vydavatelská činnost, pořádání kongresů, vzdělávacích akcí a výstav.

(730) **RNDr. Skopec František, CSc - NUCLEUS HK**, Divišova 882, Hradec Králové, Česká republika

---

(210) **O 180135**

(220) 24.05.2002

(320) 24.05.2002

(511) 9, 14

(540)

(510) (9) přístroje a nástroje pro měření; (14) hodinky, hodiny, chronometry (stopky), chronometrické přístroje a nástroje, hodinové skříňky, části a fitinky k výše uvedenému zboží.

(730) **SEIKO KABUSHIKI KAISHA HATTORI (Seiko Corporation)**, 5-11, Ginza 4-chome, Chuo-ku, Tokyo, Japonsko

(740) Patentservis Praha a.s., Jivenská 1273/1, Praha 4

---

(210) **O 180174**

(220) 27.05.2002

(320) 27.05.2002

(511) 25

(540)

(510) (25) obuv, oděvy, kloboučnické zboží.

(730) **Foot Locker Retail, Inc.**, 233 Broadway, New York, Spojené státy americké, New York
(740) JUDr. Traplová Jarmila, Advokátní a patentová kancelář Traplová, Hakr, Kubát, Přístavní 24, Praha 7

---

(210) **O 180175**
(220) 27.05.2002
(320) 27.05.2002
(511) 35, 39, 42, 45
(540) **SEAWHEEL**

(510) (35) správa přístavů, letišť, nákladových terminálů, kontejnerových parků a skladovacích terminálů, řízení logistických smluv, sběr obchodních informací týkajících se skladování a přepravy zboží, trasování zásilek; (39) doprava, logistické služby, donáškové služby, přeprava plných nákladů, obsluha kontejnerů a plošinových vozů, kontejnerizace zboží, pronájem kontejnerů, manipulační, dopravní a skladovací služby, provozování skladů a skladišť, balení, distribuce, lodní přeprava a dodávka zboží, přesuny surovin a nákladů, přeprava zboží od mola k molu, dopravní služby využívající různé dopravní prostředky, kamionové služby, nakládka a vykládka, organizace a řízení pohybu zboží, pronájem dopravních prostředků, přístavní a nákladní služby, pronájem kontejnerů a plošinových vozů; (42) technologické služby spojené s řízením kontejnerových a plošinových operací, zejména vývoj transportních kontejnerů a počítačových systémů pro jejich ovládání a další služby týkající se uplatňování technologií v oblasti dopravy, zejména vývoj zařízení a vybavení pro nakládku a vykládku, výzkum a vývoj nových výrobků pro skladování a pohyb zboží, např. chladící kontejnery, megakontejnery a stohovatelné přepravky, výzkum, návrh, vývoj a řízení počítačových systémů pro kontejnerové a nosičové operace, služby řízení a kontroly kvality skladování a pohybu zboží; (45) bezpečnostní služby v přístavech, na letištích, nákladových terminálech, kontejnerových parcích a skladovacích terminálech.
(730) **SEAWHEEL Limited**, Western House, Hadleigh Road, Ipswich, Suffolk IP0 0HB, Velká Británie
(740) JUDr. Traplová Jarmila, Advokátní a patentová kancelář Traplová, Hakr, Kubát, Přístavní 24, Praha 7

---

(210) **O 180178**
(220) 27.05.2002
(320) 27.05.2002
(511) 28, 35
(540)

(510) (28) hry, hračky, hry společenské, hry stolní, hry elektronické, puzzles, stavebnice, stavebnicové kostky; (35) informace obchodní nebo podnikatelské, marketinkové studie, obchodní nebo podnikatelské průzkumy, obchodní reklama, poradenství odborné obchodní, průzkum trhu, průzkum obchodní, služby poradenství v obchodní činnosti.
(730) **TREMONDI s.r.o.**, Vrchlického 1614/12, Nový Jičín, Česká republika

---

(210) **O 180181**
(220) 27.05.2002
(320) 27.05.2002
(511) 16, 41, 44
(540)

(510) (16) knihy, informační brožurky, listy či letáky, především pro informace, školení a propagaci v oblasti prevence drogových závislostí a sociálně patologických jevů, papírenské zboží, kancelářské potřeby, učební a školní pomůcky v rámci této třídy; (41) výchovná činnost, především se zaměřením na prevenci drogových závislostí a sociálně patologických jevů, s cílovou skupinou veřejnosti obecně na jedné straně a vybraných skupin, především školní mládeže, na straně druhé, zábavní činnost, především s cílem podpory a zvýšení atraktivnosti uvedené výchovné činnosti; (44) služby poradenské a konzultační v oblasti prevence drogových závislostí a sociálně patologických jevů.
(730) **PREV-Centrum**, Meziškolská 1120/2, Praha 6, Česká republika
(740) Ing. Walter Jiří, Počernická 54, Praha 10

---

(210) **O 180182**
(220) 27.05.2002
(320) 27.05.2002
(511) 36, 39
(540) **LVÍ LEASING**

(510) (36) finanční půjčky, leasing, realitní kancelář, agentura pro nájem nemovitostí, agentura pro zprostředkování prodeje a koupě nemovitostí, nabývání nemovitostí, správa majetku, správa nemovitého majetku, správa budov, pronájem nemovitostí, pronájem bytů, koupě pohledávek ze zbožových obchodů nebo služeb s převzetím inkasního rizika nebo bez něj, jakož i návazné inkaso pohledávek (factoring a forfaiting), agentura (zprostředkovatelna) pro movitosti, nemovitosti nebo pozemky, finanční půjčky, finanční a operativní leasing, financování pronájmu, pronájem a správa nemovitostí, konzultační a poradenské služby v celé oblasti financí, vyhledávání vhodných úvěrových zdrojů, pronájem farem; (39) pronájem autokarů, pronájem automobilů, pronájem nákladních vozidel, kamionů, pronájem plavidel (člunů, lodí), pronájem nosičů na automobily, pronájem garáží, pronájem koní, pronájem chladicích zařízení, pronájem mrazicích boxů, pronájem parkovacích ploch, pronájem potápěčských skafandrů, pronájem potápěčských zvonů (kesonů), pronájem skladů, skladišť, pronájem skladovacích kontejnerů.
(730) **CAC LEASING, a. s.**, Janáčkovo nábřeží 55/140, Praha 5, Česká republika
(740) JUDr. Zdeněk Veselý, Společná advokátní kancelář Prokopec, Veselý, Balcar, David, Hrouzek, Štěpánská 20, Praha 1

---

(210) **O 180214**
(220) 28.05.2002
(320) 28.05.2002
(511) 9, 42

(540)

(510) (9) přístroje pro zpracování informací, počítače, software, elektronické sítě a systémy, automatizované elektronické knižní systémy, přístroje pro záznam, převod a reprodukci obrazu nebo zvuku, elektr. systémy čárových kódů; (42) počítačové programování - zhotovování software na zakázku, výzkum a vývoj software, poradenství v oblasti software, výpočetní techniky a informatiky.

(730) **Cosmotron Bohemia, s. r. o.**, Polní 3821/5, Hodonín, Česká republika

(740) Ing. Střelák Jiří, Pařížská 17, Praha 1

---

(210) **O 180224**

(220) 28.05.2002

(320) 28.05.2002

(511) 29, 30

(540) **King´s jemný krůtí párek se sýrem uzený**

(510) (29) maso, ryby, drůbež a zvěřina, masové výtažky, ovoce a zelenina konzervované, sušené a zavařené, želé, džemy, kompoty, vejce, mléko a mléčné výrobky, oleje a tuky jedlé; (30) káva, čaj, kakao, cukr, rýže, tapioka, ságo, kávové náhražky, mouka a přípravky z obilnin, chléb, pečivo, cukrovinky, zmrzlina, med, sirup melasový, droždí, prášky do těsta, sůl, hořčice, ocet, nálevy (k ochucení), koření, led pro osvěžení.

(730) **Bernard Matthews Limited**, Great Witchingham Hall, Norwich, Norfolk, Velká Británie

(740) JUDr. Rott Vladimír, Rott, Růžička a Guttmann, patentová, známková a právní kancelář, Nad Štolou 12, Praha 7

---

(210) **O 180225**

(220) 28.05.2002

(320) 28.05.2002

(511) 29, 30

(540) **King´s jemný krůtí párek uzený**

(510) (29) maso, ryby, drůbež a zvěřina, masové výtažky, ovoce a zelenina konzervované, sušené a zavařené, želé, džemy, kompoty, vejce, mléko a mléčné výrobky, oleje a tuky jedlé; (30) káva, čaj, kakao, cukr, rýže, tapioka, ságo, kávové náhražky, mouka a přípravky z obilnin, chléb, pečivo, cukrovinky, zmrzlina, med, sirup melasový, droždí, prášky do těsta, sůl, hořčice, ocet, nálevy (k ochucení), koření, led pro osvěžení.

(730) **Bernard Matthews Limited**, Great Witchingham Hall, Norwich, Norfolk, Velká Británie

(740) JUDr. Rott Vladimír, Rott, Růžička a Guttmann, patentová, známková a právní kancelář, Nad Štolou 12, Praha 7

---

(210) **O 180227**

(220) 28.05.2002

(320) 28.05.2002

(511) 9, 42

(540)

(510) (9) počítače, počítačové hry, počítačové klávesnice, počítačové paměti, počítačové periferie, periferní zařízení počítačů, nahrané počítačové programy, počítačové programy (s možností stažení), počítačové tiskárny, nahraný počítačový software, počítadla, čítače, počítací strojky, periferie počítačové, periferní zařízení počítačů, amplióny, reproduktory, ozvučnice pro amplióny, reproduktory, centrální procesorové jednotky (procesory), čipy (integrované obvody), čističe nosičů zvukových záznamů, čtecí zařízení (zpracování dat), kompaktní disky (audio - video), disky nahrané (se zvukovými nahrávkami), gramofonové desky, optické disky, počítací disky, docházkový systém (zařízení pro evidenci docházky), telefonní dráty, elektronické publikace (s možností stažení), faxy, faxovací přístroje, hrací skříně (pro počítače), integrované obvody, jednotka disková pro počítače, koaxiální kabely, karty s pamětí nebo mikroprocesorem, kompaktní optické disky, CD-ROM, magnetická média, magnetické disky, magnetické páskové jednotky pro počítače, páskové mechaniky, mikrofony, mikroprocesory, modemy, monitory, monitory (počítače - hardware) monitory (počítače - programy), podložky pod myš, myši (lokátory), optické nosiče dat, notebooky (počítače), počítačové paměti, nahrané programy operačních systémů, pružné disky, diskety, přístroje telefonní, sluchátka, snímače obvodu, skenery (zpracování dat), přenosné telefony; (42) aktualizace počítačových programů, správa autorských práv, duševní vlastnictví (licence), hosting webových stránek, grafický design, instalace počítačových programů, kopírování počítačových programů, obnova počítačových dat (regenerace), pronájem počítačů, počítačové programování, počítačové systémové analýzy, tvorba počítačových systémů, poradenské služby v oblasti počítačového hardware, údržba počítačových programů, přenos dat nebo dokumentů z fyzických nosičů na elektronické nosiče, převod (konverze) dat a počítačových programů (ne fyzických), pronájem počítačového software, tvorba software, tvorba a správa webových stránek (pro třetí osoby).

(590) Barevná

(730) **Dohnal Martin**, Wolkerova 12, Jihlava, Česká republika

---

(210) **O 180229**

(220) 28.05.2002

(320) 28.05.2002

(511) 25

(540)

Tango

(510) (25) oděvy všeho druhu, bundy, čelenky, čepice, kabátky krátké, kabáty, kalhoty, konfekce, kostýmy, košile, mikiny, oděvy z kožešiny, kravaty, oděvy z kůže, obleky,

oděvy z napodobenin kůže, opasky, oblečení, plavky, pletené zboží, podprsenky, ponožky, pokrývky hlavy, pyžama, rukavice, spodní prádlo, sukně, svetry, šaty dámské, tílka, trička, obuv.

(730) **Michal Zítko**, Jeremenkova 42, Praha 4, Česká republika

---

(210) **O 180230**
(220) 28.05.2002
(320) 28.05.2002
(511) 36
(540)

(510) (36) finanční služby, půjčky, záruční, zástavní půjčka, financování půjčky.
(730) **FAST FINANCE, s.r.o.**, Hradební 9/768, Praha 1, Česká republika

---

(210) **O 180231**
(220) 29.05.2002
(320) 29.05.2002
(511) 35, 41, 43
(540) **Náprstek**

(510) (35) propagační činnost, reklama; (41) zábava, kulturní aktivity; (43) služby zajišťující stravování a nápoje, hostinská činnost, restaurace.
(730) **Náprstek, s.r.o.**, Nad školou 230, Všenory, Česká republika
(740) Mgr. Tomáš Hübner, nám. Míru 15, Praha 2

---

(210) **O 180232**
(220) 29.05.2002
(320) 29.05.2002
(511) 35
(540)

(510) (35) propagační činnost a reklama.
(730) **red cell, s.r.o.**, Vyšehradská 43, Praha 2, Česká republika
(740) JUDr. Miroslav Svoboda, Hradešínská 4, Praha 10

---

(210) **O 180296**
(220) 29.05.2002
(320) 29.05.2002
(511) 12
(540)

(510) (12) nosiče a střešní systémy pro automobily.
(730) **Ing. Radek Zavřel**, Riegrova 335, Tišnov, Česká republika
(740) Ing. Musil Dobroslav, patentová kancelář, Cejl 38, Brno

---

(210) **O 180303**
(220) 30.05.2002
(320) 30.05.2002
(511) 39
(540) **INTRANS**

(510) (39) vnitrostátní a mezinárodní přeprava zboží, vnitrostátní a mezinárodní přeprava zboží ve speciálních kontejnerech a kontejnerech ISO, zprostředkování dopravy a přepravy zboží, zprostředkování dopravy - zasilatelství, skladování zboží, pronájem manipulačních, dopravních a přepravních prostředků, manipulace s výměnnými nástavbami a jejich přeprava.
(730) **Česká a slovenská kombinovaná doprava - INTRANS, a.s.**, Žerotínova 34, Praha 3, Česká republika
(740) Ing. Jaromír Přikryl, Patentová a známková kancelář, Včelín 1161, Hulín

---

(210) **O 180330**
(220) 31.05.2002
(320) 31.05.2002
(511) 33
(540)

(510) (33) alkoholické nápoje s výjimkou piv, vína, aperitivy, koktejly, likéry.
(730) **Dimitrov Vladimír**, Na Pečonce 25, Ostrava - Slezská Ostrava, Česká republika
(740) Větrovský Zdeněk, Sokola Tůmy č.1, Ostrava 9

---

(210) **O 180334**
(220) 31.05.2002
(320) 31.05.2002
(511) 1, 5, 35
(540) **AGROMIX**

(510) (1) chemické výrobky určené pro zemědělství, zahradnictví, lesnictví, zejména hnojiva, regulátory růstu rostlin; (5) herbicidy, pesticidy, fungicidy, prostředky pro hubení škodlivých zvířat; (35) zprostředkovatelská činnost v oblasti obchodu s výrobky tř. 1,5.
(730) **H - PLAST Fulnek, s.r.o.**, Kralický háj, Prostějov, Česká republika
(740) Ing. Soukup Petr, Patentová kancelář, Švédská 3, Olomouc

---

(210) **O 180363**
(220) 31.05.2002
(320) 31.05.2002
(511) 9, 16, 41
(540) **ČESKÉ LOŽNICE**

(510) (9) videokazety, nosiče dat, zvuku a obrazu, prodejní automaty, brýle, diapozitivy, exponované filmy, kreslené filmy, nahrané počítačové programy; (16) periodický a neperiodický tisk, atlasy, časopisy, fotografie, kalendáře, kancelářské potřeby, katalogy, knihy, noviny, papírenské výrobky, prospekty, mapy, obtisky, pohlednice, reprodukce, samolepky, tiskoviny; (41) půjčování filmů, nakladatelská a vydavatelská činnost, vydávání knih, publikací, časopisů, CD-ROM titulů, tvorba audiovizuálních děl, korespondenční kurzy, výroba zvukových a zvukově

obrazových záznamů, zábava, vzdělávací informace, informace o možnostech zábavy a rekreace, audiovizuální produkce, výchovně-zábavné klubové služby, organizování a vedení seminářů a konferencí, organizování a pořádání soutěží, zábava.

(730) **PK 62, a. s.**, Bohdalecká 6/1420, Praha 10 - Michle, Česká republika

(740) Ing. Kratochvíl Václav, Šachta, Zmeškal & partneři, Radlická 28/663, Praha 5

---

(210) **O 180367**

(220) 31.05.2002

(320) 31.05.2002

(511) 9, 16, 41

(540) **FANTASTIC**

(510) (9) videokazety, nosiče dat, zvuku a obrazu, prodejní automaty, brýle, diapozitivy, exponované filmy, kreslené filmy, nahrané počítačové programy; (16) periodický a neperiodický tisk, atlasy, časopisy, fotografie, kalendáře, kancelářské potřeby, katalogy, knihy, noviny, papírenské výrobky, prospekty, mapy, obtisky, pohlednice, reprodukce, samolepky, tiskoviny; (41) půjčování filmů, nakladatelská a vydavatelská činnost, vydávání knih, publikací, časopisů, CD-ROM titulů, tvorba audiovizuálních děl, korespondenční kurzy, výroba zvukových a zvukově obrazových záznamů, zábava, vzdělávací informace, informace o možnostech zábavy a rekreace, audiovizuální produkce, výchovně-zábavné klubové služby, organizování a vedení seminářů a konferencí, organizování a pořádání soutěží, zábava.

(730) **PK 62, a. s.**, Bohdalecká 6/1420, Praha 10 - Michle, Česká republika

(740) Ing. Kratochvíl Václav, Šachta, Zmeškal & partneři, Radlická 28/663, Praha 5

---

(210) **O 180405**

(220) 03.06.2002

(320) 03.06.2002

(511) 16, 35, 41

(540) **Krása našeho domova**

(510) (16) časopisy (periodika); (35) propagační činnost (zejména propagace činností Českého svazu ochránců přírody), reklama (časopisová, vkládaná); (41) vydavatelská činnost, výchova, vzdělávání, osvěta.

(730) **ČESKÝ SVAZ OCHRÁNCŮ PŘÍRODY**, Uruguayská 7, Praha 2, Česká republika

---

(210) **O 180406**

(220) 03.06.2002

(320) 03.06.2002

(511) 39, 41, 44

(540) **Národní síť stanic pro handicapované živočichy**

(510) (39) doprava (přeprava živočichů); (41) výchova, vzdělávání, osvěta; (44) veterinární pomoc, rehabilitace handicapovaných živočichů, chov zvířat.

(730) **ČESKÝ SVAZ OCHRÁNCŮ PŘÍRODY**, Uruguayská 7, Praha 2, Česká republika

---

(210) **O 180407**

(220) 03.06.2002

(320) 03.06.2002

(511) 36, 42, 44

(540) **MÍSTO PRO PŘÍRODU**

(510) (36) organizování sbírek (výkup a ochrana přírodních území), shromažďování prostředků na dobročinné účely, služby nemovitostí (poradenství, výkup, pronájem a správa pozemků); (42) poradenství o ochraně životního prostředí; (44) zemědělské, zahradnické a lesnické služby (péče o přírodu a krajinu, údržba přírodních území).

(730) **ČESKÝ SVAZ OCHRÁNCŮ PŘÍRODY**, Uruguayská 7, Praha 2, Česká republika

---

(210) **O 180408**

(220) 03.06.2002

(320) 27.12.2001

(511) 11

(540) **LIGHTSTREAM**

(510) (11) přístroje pro fotodisociaci, včetně desinfekce a sterilizace vody, vzduchu a jiných kapalných a plynných médií.

(730) **LIGHTSTREAM TECHNOLOGIES, INC.**, 12200 Sunrise Valley Drive, Reston, Spojené státy americké, Virginia

(740) JUDr. Rott Vladimír, Rott, Růžička a Guttmann, patentová, známková a právní kancelář, Nad Štolou 12, Praha 7

---

(210) **O 180409**

(220) 03.06.2002

(320) 03.06.2002

(511) 11

(540)

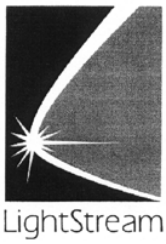

(510) (11) přístroje pro fotodisociaci, včetně desinfekce a sterilizace vody, vzduchu a jiných kapalných a plynných médií.

(730) **LIGHTSTREAM TECHNOLOGIES, INC.**, 12200 Sunrise Valley Drive, Reston, Spojené státy americké, Virginia

(740) JUDr. Rott Vladimír, Rott, Růžička a Guttmann, patentová, známková a právní kancelář, Nad Štolou 12, Praha 7

---

(210) **O 180425**

(220) 04.06.2002

(320) 04.06.2002

(511) 25

(540) **MERVE**

(510) (25) oděvy včetně prádla, oděvní opasky, kravaty, punčochové zboží, čepice a jiné pokrývky hlavy zahrnuté v této třídě, rukavice, obuv, trepky.

(730) **Mučka Petr**, Dvořákova 29, Hlučín, Česká republika

(740) Ing. Rylková Iva, Polská 1525, Ostrava-Poruba

---

(210) **O 180428**

(220) 04.06.2002

(320) 04.06.2002

(511) 37

(540) **MOBEST**

(510) (37) stavební a štukatérské práce.

(730) **MOBEST, spol. s r.o.**, Zahradníčkova 1127, Praha 5, Česká republika

---

(210) **O 180430**
(220) 04.06.2002
(320) 04.06.2002
(511) 5
(540) **XYREM**
(510) (5) farmaceutické přípravky, zejména přípravky pro léčbu poruch spánku.
(730) **Orphan Medical, Inc. a Minnesota corporation**, 13911 Ridgedale Drive, Suite 250, Minnetonka, Spojené státy americké, Minnesota
(740) JUDr. Matějka Jan, Advokátní a patentová kancelář Čermák, Hořejš, Myslil, Národní 32, Praha 1

---

(210) **O 180431**
(220) 04.06.2002
(320) 04.06.2002
(511) 5
(540) **BTX-A**
(510) (5) farmaceutické přípravky pro léčbu neurologických onemocnění, svalové dystonie, onemocnění hladkého svalstva, onemocnění vegetativních nervů, bolesti hlavy, vrásek, hyperhydrózy, sportovních úrazů, mozkové obrny, křečí, třasu a bolesti.
(730) **Allergan, Inc.**, 2525 Dupont Drive, Irvine, Spojené státy americké, California
(740) JUDr. Matějka Jan, Advokátní a patentová kancelář Čermák, Hořejš, Myslil, Národní 32, Praha 1

---

(210) **O 180584**
(220) 10.06.2002
(320) 10.06.2002
(511) 12, 37, 39
(540) VESTCONT
(510) (12) motorová vozdila a jejich součásti spadající do této třídy; (37) opravy motorových vozidel, opravy karosérií; (39) silniční motorová doprava nákladní a skladovací služby, mezinárodní zasilatelství.
(730) **VESTCONT, spol. s r.o.**, Čestlice 148, Dobřejovice, Česká republika
(740) Ing. Střelák Jiří, Pařížská 17, Praha 1

---

(210) **O 180585**
(220) 10.06.2002
(320) 10.06.2002
(511) 37
(540) FREKO
(510) (37) stavební opravy a úpravy komunikací.
(730) **Ing. Richard Sequens**, Nad školkou 511, Vrané nad Vltavou, Česká republika
(740) Ing. Střelák Jiří, Pařížská 17, Praha 1

---

(210) **O 180590**
(220) 10.06.2002
(320) 10.06.2002
(511) 29
(540) **Flamengo - grilovací tyčinky**
(510) (29) maso a masné výrobky.
(730) **Masný průmysl - Krásno, spol. s r. o.**, Třída T. Bati 4, Zlín, Česká republika
(740) JUDr. Hořínková Miroslava, advokátka, Masarykova 753, areál a.s. DEZA, Valašské Meziříčí

---

(210) **O 180591**
(220) 10.06.2002
(320) 10.06.2002
(511) 29
(540) **Čertovské jazýčky**
(510) (29) maso a masné výrobky.
(730) **Masný průmysl - Krásno, spol. s r. o.**, Třída T. Bati 4, Zlín, Česká republika
(740) JUDr. Hořínková Miroslava, advokátka, Masarykova 753, areál a.s. DEZA, Valašské Meziříčí

---

(210) **O 180592**
(220) 10.06.2002
(320) 10.06.2002
(511) 29
(540) **Královská klobása**
(510) (29) maso a masné výrobky.
(730) **Masný průmysl - Krásno, spol. s r. o.**, Třída T. Bati 4, Zlín, Česká republika
(740) JUDr. Hořínková Miroslava, advokátka, Masarykova 753, areál a.s. DEZA, Valašské Meziříčí

---

(210) **O 180593**
(220) 10.06.2002
(320) 10.06.2002
(511) 29
(540) **Královská šunka**
(510) (29) maso a masné výrobky.
(730) **Masný průmysl - Krásno, spol. s r. o.**, Třída T. Bati 4, Zlín, Česká republika
(740) JUDr. Hořínková Miroslava, advokátka, Masarykova 753, areál a.s. DEZA, Valašské Meziříčí

---

(210) **O 180727**
(220) 10.06.2002
(320) 10.06.2002
(511) 5
(540) **SENSIPAR**
(510) (5) farmaceutické přípravky.
(730) **Amgen Inc.**, One Amgen Center Drive, Thousand Oaks, Spojené státy americké, California
(740) JUDr. Otakar Švorčík, Společná advokátní kancelář Všetečka Zelený Švorčík Kalenský a partneři, Hálkova 2, Praha 2

---

(210) **O 180728**
(220) 10.06.2002
(320) 10.06.2002
(511) 5
(540) **PARAREG**
(510) (5) farmaceutické přípravky.
(730) **Amgen Inc.**, One Amgen Center Drive, Thousand Oaks, Spojené státy americké, California
(740) JUDr. Otakar Švorčík, Společná advokátní kancelář Všetečka Zelený Švorčík Kalenský a partneři, Hálkova 2, Praha 2

---

(210) **O 180730**
(220) 10.06.2002
(320) 10.06.2002
(511) 16, 35, 41
(540)

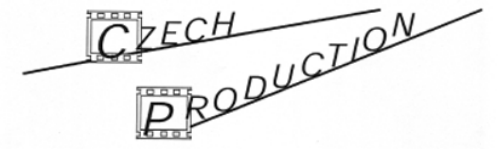

(510) (16) brožury, letáky, noviny, časopisy, komixy, periodické a neperiodické publikace, formuláře, fotografie, grafické reprodukce, kalendáře, kalatogy, mapy, obrazy a malby, prospekty, ročenky, seznamy; (35) informační komerční kancelář, shromažďování a poskytování obchodních informací, marketingové studie a průzkum trhu z veřejného mínění, reklamní služby, public relations, sales promotion, organizování výstav a veletrhů pro obchodní a reklamní účely, pronájem reklamních ploch, reklamního prostoru a reklamního času, předplatné periodik, tvorba a distribuce reklamních materiálů, vydávání reklamních textů a publikací obsahující reklamu, distribuce reklamních materiálů a publikací obsahujících reklamu, tvorba a zpracování textů, vylepování plakátů, výstřižková a rešeršní služby obchodního charakteru; (41) umělecká agentura, zpracování zvuku, obrazu, televizní a rozhlasová tvorba, elektronické publikování, výroba a zpracování filmů a videopořadů a audionahrávek, fotografování a fotografické služby, vydávání knih, periodik i neperiodických publikací a textů, pořádání a organizování konferencí, seminářů, sympozií, školení, korespondenční kursy, organizování kulturních a vzdělávacích výstav, pronájem audio, video a filmových děl, psaní scénářů, knih, příběhů a textů.
(730) **Pavel Černý**, Kettnerova 2048, Praha 5, Česká republika

---

(210) **O 180731**
(220) 10.06.2002
(320) 10.06.2002
(511) 1, 3, 5
(540)

MIKA-OXY-GEL

(510) (1) chemické výrobky určené pro průmysl, přípravky pro odmašťování kovů, řezné kapaliny, separační přípravky, nemrznoucí chladící kapaliny, nemrznoucí kapaliny do ostřikovačů vozidel, přípravky pro čištění a údržbu fasád a obkladů; (3) přípravky pro bělení a jiné prostředky, pevná a tekutá mýdla, tělová mýdla, vlasové a tělové šampony, přípravky pro snadné rozčesávání vlasů, přípravky pro snadnou úpravu vlasů, lázně a pěny do koupele, dámské a pánské parfémy a deodoranty, dámské a pánské toaletní vody, dámské a pánské kolínské vody, zubní pasty, zubní gely, ústní vody, mycí pasty, regenerační přípravky, tělové krémy, opalovací přípravky, přípravky a emulze po opalování, masážní přípravky, mycí, čistící, bělící, prací přípravky, leštící přípravky; (5) desinfekční prostředky pro hygienické a lékařské použití a deodorantní přípravky jiné než pro osobní hygienu.
(730) **MIKA a. s.**, Skalka 1858, Česká Třebová, Česká republika
(740) Ing. Čmejla Vladimír, patentový zástupce, Rašínovo nábř. 54, Praha 2

---

(210) **O 180732**
(220) 10.06.2002
(320) 10.06.2002
(511) 1, 3, 5
(540)

ULTRA-OXY-GEL

(510) (1) chemické výrobky určené pro průmysl, přípravky pro odmašťování kovů, řezné kapaliny, separační přípravky, nemrznoucí chladící kapaliny, nemrznoucí kapaliny do ostřikovačů vozidel, přípravky pro čištění a údržbu fasád a obkladů; (3) přípravky pro bělení a jiné prostředky, pevná a tekutá mýdla, tělová mýdla, vlasové a tělové šampony, přípravky pro snadné rozčesávání vlasů, přípravky pro snadnou úpravu vlasů, lázně a pěny do koupele, dámské a pánské parfémy a deodoranty, dámské a pánské toaletní vody, dámské a pánské kolínské vody, zubní pasty, zubní gely, ústní vody, mycí pasty, regenerační přípravky, tělové krémy, opalovací přípravky, přípravky a emulze po opalování, masážní přípravky, mycí, čistící, bělící, prací přípravky, leštící přípravky; (5) desinfekční prostředky pro hygienické a lékařské použití a deodorantní přípravky jiné než pro osobní hygienu.
(730) **MIKA a. s.**, Skalka 1858, Česká Třebová, Česká republika
(740) Ing. Čmejla Vladimír, patentový zástupce, Rašínovo nábř. 54, Praha 2

---

(210) **O 180741**
(220) 11.06.2002
(320) 11.06.2002
(511) 32
(540)

MATTONI GRAND MINERAL WATER

(510) (32) piva, minerální vody, stolní vody, šumivé nápoje a jiné nápoje nealkoholické, nápoje a ovocné šťávy, sirupy a jiné přípravky k zhotovování nápojů.
(730) **Karlovarské minerální vody a. s.**, Horova 3, Karlovy Vary, Česká republika
(740) JUDr. Mrázek Josef, advokát, Křižíkova 1, Praha 8 - Karlín

---

(210) **O 180750**
(220) 11.06.2002
(320) 11.06.2002
(511) 16, 35, 42
(540)

(510) (16) fotografie; (35) zprostředkovatelské obchodní služby v daných oborech, management designu a souvisejících oborů; (42) design výrobků, grafický design, analýza designu výrobků.
(730) **Ak. sochař Tomáš Chorý**, Loučany 667, Náměšť na Hané, Česká republika

---

(210) **O 180757**
(220) 11.06.2002
(320) 11.06.2002
(511) 35, 41, 42
(540)

LUNDEGAARD

(510) (35) propagační činnost, pomoc při řízení obchodní činnosti, obchodní administrativa, propagace www titulů, multimediálních formátů a systémů, distribuce reklamních a propagačních materiálů, poradenství v oblasti mediální

reklamy, zprostředkování mediální reklamy, poskytování služeb v oblasti elektronického obchodu - řešení pro firmy, v oblasti mobile commerce - řešení pro firmy, administrativa a propagace spojená s elektronickým obchodováním a s mobile commerce; (41) vydavatelská a nakladatelská činnost v oblasti multimédií, školení, zábavní a vzdělávací činnost; (42) programování pro počítače v oblasti elektronického obchodu, wapových technologií, mobile commerce, www titulů, intranetových a extranetových řešení pro firmy, grafického designu, multimediálních komunikačních technologií, poradenství v otázkách multimediálních technologií, poskytování komplexních služeb pro zákazníky v oblasti intranetového a extranetového řešení pro firmy, v oblasti wapových technologií a související prezentace.

(730) **LUNDEGAARD, spol. s r.o.**, Papírenská 1, Praha 6, Česká republika

---

(210) **O 180900**
(220) 14.06.2002
(320) 14.06.2002
(511) 1, 2, 3
(540)

CHEMIKO

(510) (1) abraziva, agrochemikálie s výjimkou fungicidů, herbicidů, insekticidů a přípravků na hubení parazitů, aktivní uhlí, voda na doplnění akumulátorů, roztoky pro odstraňování síranů z akumulátorů, alkalické kovy, antidetonační látky pro spalovací motory, antistatické přípravky s výjimkou přípravků pro domácnost, baktericidní látky, zjasňující chemické přípravky pro barvy, soli do galvanických baterií, bělící přípravky pro průmyslové účely, pojiva do betonu, brzdové kapaliny, konzervační přípravky na cement s výjimkou barev a olejů, citlivé filmy, prostředky na čeření tekutin, čistící chemické přípravky pro komíny, chemické prostředky pro čistění olejů, přípravky proti zakalení čoček, destilovaná voda, směsi na opravu pneumatik, filtrační materiály, fotografické vývojky, fotografický papír, směsi pro výrobu gramofonových desek, chemikálie pro čištění radiátorů, chladící kapaliny motorů, chemické přípravky na renovace kůže, lepidla na obuv, na plakáty, lepidla pro průmyslové účely, mořidla na kůže s výjimkou olejů pro kožedělný průmysl, mořidla na kovy, odbarvovací přípravky pro průmyslové účely, pájecí pasty, peroxid vodíku, činidla na čeření piva, látky pro čištění plynů, chemické látky na konzervování potravin, protipožární přípravky, převodové kapaliny, přípravky na regulaci růstu rostlin, chemické přípravky pro sebeobranu, smáčecí přípravky pro barvení, soli na barvení kovů, škrob pro průmyslové účely, impregnační chemické látky pro textil, tmely na pneumatiky, na opravy rozbitých předmětů, na vyplňování dutin stromů, přípravky proti vlhkosti zdiv, zemědělská hnojiva, chemické přípravky pro zkvalitnění půdy, přípravky pro žíhání kovů; (2) aluminiové barvy, antikorozní přípravky, baktericidní nátěry, barviva pro nápoje včetně piva, ohnivzdorné barvy, tonery pro fotokopírky, konzervační přípravky pro dřevo, mořidla na dřevo, emaily, glazury, ochranné přípravky na kovy a dřevo, ředidla pro barvy a laky, tiskařské barvy, základní nátěrové barvy, ochranné nátěry pro podvozky vozidel, prostředky proti zašlosti kovů, značkovací barvy; (3) antistatické přípravky pro použití v domácnosti, apretační přípravky pro žehlení prádla, barviva na vlasy, toaletní barviva, přípravky na odstraňování barev a laků, vosky pro bělení prádla, bělící a čistící přípravky na kůži, bělící soli, brusné přípravky, brusný papír, klenotnická červeň, čističe ucpaných odpadů, depilační přípravky, přípravky na holení, přípravky na odstraňování vodního kamene, kapaliny do ostřikovačů vozidel, koupelové soli, krém na obuv, leštidla na obuv, květinové parfémy, laky na vlasy a nehty, leštící přípravky na nábytek, leštící přípravky na umělý chrup, mýdla, dezinfekční mýdla, medicinální mýdla, mořidla na prádlo, přípravky pro namáčení prádla, mýdlové přípravky pro oživení tkanin, umělé oční řasy, odlakovače, přípravky na čištění odpadních rour, opalovací přípravky, vosky na parketové podlahy, prací prostředky, škrob na prádlo, prostředky na odstraňování rzi, přípravky na saténování prádla, soda na praní a čištění, šampóny, šmolka na prádlo, přípravky na čištění tapet, tresti do jemného pečiva, vlasové vody, chemické přípravky pro zjasňování barev pro použití v domácnosti, změkčovače tkanin, kosmetické přípravky pro zvířata, zubní pasty.

(730) **CHEMIKO, a.s.**, Kokonínská 1, Rychnov u Jablonce nad Nisou, Česká republika
(740) Ing. Novotný Karel, Terronská 21, Praha 6

---

(210) **O 180909**
(220) 14.06.2002
(320) 14.06.2002
(511) 9, 42
(540)

GLOBNET

(510) (9) data, databáze a jiné informační produkty na magnetických, elektronických a optických nosičích, související software a hardware, nosiče dat všeho druhu spadající do tř. 9, elektronické a datové sítě, systémy výpočetní, komunikační a informační techniky spadající do tř. 9, počítače, počítačový hardware, přenosné počítače, mikropočítače, notebooky a laptopy, tiskárny, monitory, scannery, servery, klávesnice, počítačové myši, počítačová vstupní zařízení, monitory, video přístroje, přístroje a zařízení pro záznam, zpracování, příjem, reprodukci, přenos, modifikaci, komprimování a dekomprimování, vysílání, míšení a/nebo rozšiřování zvuku, videozáznamů, obrázků, grafiky a dat, telekomunikační technika zejména telefony, faxy, zařízení pro reprodukci dat, kopírovací stroje, spotřební elektronika, elektronické sítě, přístroje pro audiovizuální komunikaci, zařízení pro zpracování informací, internetové sítě; (42) návrh programového vybavení, aktualizace programového vybavení, údržba programového vybavení, programování počítačů, aktualizace počítačových programů, počítačové systémové analýzy, poradenství v oblasti hardware a software, zpracování dat, tvorba software, správa počítačových sítí.

(590) Barevná
(730) **GLOBNET spol. s r.o.**, U Koupaliště 781/10, Ústí nad Labem, Česká republika
(740) Ing. Vandělíková Jana, Bohemia Patent, Petrská 12, Praha 1

---

(210) **O 180929**
(220) 17.06.2002
(320) 17.06.2002
(511) 16, 35, 41

(540) CRM revue

(510) (16) časopis; (35) reklama; (41) vydavatelství, školící a lektorská činnost, vzdělávání.

(730) **info.com s.r.o.**, Petrská 29, Praha 1, Česká republika

---

(210) **O 180930**

(220) 17.06.2002

(320) 17.06.2002

(511) 32

(540)

(510) (32) piva, minerální vody, stolní vody, šumivé nápoje a jiné nápoje nealkoholické, nápoje a šťávy ovocné, sirupy a jiné přípravky ke zhotovování nápojů.

(730) **Fontea a.s.**, Veselí nad Lužnicí 596/l, Veselí nad Lužnicí, Česká republika

(740) Ing. Jiří Sedlák, KUDRLIČKA & SEDLÁK, Advokátní, patentová a známková kancelář, Husova 16, České Budějovice

---

(210) **O 180932**

(220) 17.06.2002

(320) 17.06.2002

(511) 16, 35

(540) agce

(510) (16) papír, lepenka a výrobky z těchto materiálů (dle specifikace tř. 16), tiskárenské výrobky, potřeby pro knižní vazby, fotografie, papírenské zboží, psací stroje a kancelářské potřeby, učební a vyučovaní pomůcky s výjimkou přístrojů, plastické obaly, tiskařské typy, štočky; (35) propagační činnost, reklama, pomoc při řízení obchodní činnosti.

(590) Barevná

(730) **Čermák Viktor**, Suchý vršek 2101, Praha 5, Česká republika

---

(210) **O 180933**

(220) 17.06.2002

(320) 17.06.2002

(511) 34

(540)

(510) (34) zápalky a zápalkové zboží všeho druhu.

(590) Barevná

(730) **V & V Intraco, spol. s r.o.**, Na vyhlídce 80, Davle-Sázava, Česká republika

---

(210) **O 180934**

(220) 17.06.2002

(320) 17.06.2002

(511) 30

(540) **BE - BE**

(510) (30) trvanlivé pečivo čokoládové a nečokoládové, sušenky, vafle, tyčinky, piškoty, kakaové, čokoládové, kávové a ovocné náplně a krémy, čokoládové a nečokoládové polevy.

(730) **Opavia-LU, a.s.**, Thámova 289/23, Praha 8, Česká republika

(740) Mgr. Žáková Marie, Lidická 51, Brno

---

(210) **O 180935**

(220) 17.06.2002

(320) 17.06.2002

(511) 35, 37, 42

(540) d plus PROJEKTOVÝ A INŽENÝRSKÝ PODNIK

(510) (35) organizace zadávání veřejných zakázek; (37) provádění staveb včetně jejich změn, udržovacích prací a odstraňování staveb; (42) projektová činnost ve výstavbě, inženýrská činnost v oblasti výstavby.

(730) **D Plus - projektový a inženýrský podnik, spol. s r.o.**, Sokolovská 16/45 A, Praha 8, Česká republika

(740) Dipl. Ing. Jiří Chlustina, Unipatent, Jana Masaryka 43-47, Praha 2

---

(210) **O 180940**

(220) 17.06.2002

(320) 17.06.2002

(511) 35, 41

(540) GAELACHAS - COISCÉIM

(510) (35) inzertní služba; (41) výuka v oblasti umění - tanec, hudba, veřejné vystupování taneční skupiny, agenturní činnost v oblasti kultury, sólové taneční a hudební vystupování, tvorba hudebních nahrávek a videoklipů.

(730) **Samcová Irena**, Letohradská 54, Praha 7, Česká republika

---

(210) **O 180942**

(220) 17.06.2002

(320) 17.06.2002

(511) 9, 11, 35, 37

(540) **PANLUX**

(510) (9) přístroje a nástroje pro vedení, přepínání, přeměnu, akumulaci, regulaci nebo řízení elektrického proudu; (11) přístroje a zařízení pro osvětlení všeho druhu; (35) zprostředkovatelská a obstaravatelská činnost v oblasti obchodu, zejména obchodu se svítidly, propagační a reklamní činnost; (37) instalace a opravy elektrických strojů a přístrojů, zejména svítidel.

(730) **Pavel Novakovský**, Křičkova 2a/2074, Teplice, Česká republika
(740) Tichá Laura, Známková kancelář Praha, v.o.s., p.o.box 46, Praha 5

---

(210) **O 180943**
(220) 17.06.2002
(320) 17.06.2002
(511) 41
(540)

(510) (41) představení (organizování, manažerské služby), skládání hudby, studia nahrávací, klubové služby, videopásky - nahrávání, televizní zábava, výroba videofilmů, výuka hudby a tance, hudební živá vystoupení a jejich organizování - koncertní činnost, tvorba zvukových nahrávek, nahrávání a vydávání audio - video nosičů.
(730) **Samcová Irena**, Letohradská, Praha 7, Česká republika

---

(210) **O 180945**
(220) 17.06.2002
(320) 17.06.2002
(511) 9, 16, 41
(540) **SOLSTICE**
(510) (9) hudební a obrazové nosiče - LP, CD, MC, VHS, DVD, CD-R; (16) reklamní materiály, tiskopisy; (41) hudební vydavatelství a nakladatelství.
(730) **Kločurek Bohdan**, Blanická 32, Praha 2, Česká republika

---

(210) **O 181062**
(220) 19.06.2002
(320) 19.06.2002
(511) 37, 42
(540) **AKA**
(510) (37) poradenská činnost ve stavebnictví; (42) projektová a architektonická činnost včetně architektury interiérů, grafický design.
(730) **Ing. arch. Kateřina Adámková**, Benešovská 20/1973, Praha 10, Česká republika

---

(210) **O 181463**
(220) 28.06.2002
(320) 28.06.2002
(511) 6, 16, 19, 20, 35, 40
(540)

(510) (6) výrobky a konstrukční prvky ze železných a neželezných kovů a jejich slitin, kovové polotovary, konstrukční a stavební prvky se základní voštinovou (šestibokou) strukturou a výrobky z voštinových sendvičů; (16) papír, lepenka a výrobky z těchto materiálů v deskách i rolích, potištěné i nepotištěné, jednovrstvé, vícevrstvé, vlnité či extrudované a zařazené v této třídě, papírové a lepenkové výrobky se základní strukturou voštin a sendvičů, papírové a lepenkové výrobky pro užití v balící a obalové technice, foliované i nefoliované, jako jsou pytle, sáčky, odnosné tašky, krabice, bedny, kontejnery, palety, obaly na lahve a na průmyslové zboží, reklamní, propagační a užitkové výrobky z papíru a lepenky, jako jsou etikety, tácky, kelímky a podnosy pro rychlé občerstvení, toaletní papír, papírové utěrky, ubrusy, ubrousky, ručníky, kapesníky, tiskoviny, periodické i neperiodické publikace, informační, reklamní a propagační letáky, plakáty, prospekty, pohlednice, mapy, průvodce, dopisní obálky, přání, novoročenky, kalendáře, samolepky, obtisky, vystřihovánky, omalovánky, kartičky, papírové kancelářské a školní potřeby, jako jsou sešity, skicáky učebnice, skripta, pracovní plány, učební rozvrhy, poštovní tašky, bloky, záznamní knihy, účetní knihy a účetní doklady, rychlovazače, zakládací desky, pořadače, adresáře, tiskárenské a kartonážní výrobky, jako jsou deníčky, diáře, památníky, kroniky, knižní desky, visačky, papírové tabule, krabičky na cukrovinky či drobné dárky, obalové folie z papíru a plastických hmot; (19) nekovové (papírové, lepenkové, plastové) výrobky a výplně se základní voštinovou (šestibokou) strukturou a výrobky z voštinových sendvičů pro exteriérové i interiérové stavební dílce a stavební konstrukční prvky, jako jsou dveře, okna, rámy, podlahové, stropní a obkladové desky; (20) nábytek, nábytkové dílce, prvky, výplně, kostry, stavebnicové nábytkové sestavy a soubory ze dřeva, náhražek dřeva, papíru, lepenky, kovů a jejich slitin nebo imitací kovů, vše rovněž se základní konstrukcí ve formě voštinové (šestiboké) struktury a voštinových sendvičů; (35) marketing a zprostředkovatelská činnost v oblasti velkoobchodu, maloobchodu, exportu a importu výrobků uvedených ve tř.6,16,19, 20; (40) tiskařská a polygrafická výroba, knihařství, ofsetový tisk, sítotisk, litografický tisk, flexografický tisk, potisk reklamních předmětů a textilu, fotosazba.
(730) **MELECKY a.s.**, Hradecká 1576/51, Opava - Předměstí, Česká republika
(740) Ing. Soukup Petr, Patentová kancelář, Švédská 3, Olomouc

---

(210) **O 181683**
(220) 09.07.2002
(320) 09.07.2002
(511) 8, 20, 21
(540)

(510) (8) příbory, zahradnické nářadí (ruční); (20) násady k nářadí a náčiní z plastických hmot, tvarované dílce, nádrže, nádoby, přepravky, kontejnery, obaly, kryty a jiné výrobky z plastických hmot zařazené v této třídě; (21) ruční nářadí a nástroje pro kuchyň a domácnost, náčiní a nádobí pro domácnost a zahrádku z plastických hmot, jako např. nádoby, vědra, podnosy, květináče, konvičky, rozprašovače, žardinky, truhlíky, samozavlažovací systémy pro květináče a jiné nádoby pro pěstování rostlin.
(730) **Plastia s. r. o.**, Žďárská 313, Nové Veselí, Česká republika
(740) Ing. Baumová Radmila, Nádražní 29, Žďár nad Sázavou

---

(210) **O 182033**
(220) 22.07.2002
(320) 22.07.2002
(511) 32

(540)

(510) (32) piva, minerální vody, šumivé nápoje a jiné nápoje nealkoholické, nápoje a šťávy ovocné, sirupy a jiné přípravky k zhotovování nápojů.
(590) Barevná
(730) **Plzeňský Prazdroj a. s.**, U Prazdroje 7, Plzeň, Česká republika

---

(210) **O 182201**
(220) 26.07.2002
(320) 26.07.2002
(511) 9
(540)

(510) (9) počítače, fotoaparáty, kabely (spojky pro elektrické kabely), faxy, faxovací přístroje, vážicí stroje, měřicí přístroje, měřítka, fotoaparáty, kabely elektrické, skříňové rozvaděče (elektřina), interkomy, zařízení pro vnitřní spojení, váhy, přístroje a nástroje na vážení, jističe, pojistky, chrániče (proti přepětí), relé (elektrická), svorkovnice, spojovací skříňky (elektrotechnika), spínače, spínací skříně, rozvodné skříně, zástrčky, zásuvky a ostatní elektrické spojky, vypínače.
(590) Barevná
(730) **THE MORNING SUN INTERNATIONAL TRADE, s.r.o.**, Radimovická 14/6/8, Praha 4 - Chodov, Česká republika

---

(210) **O 182299**
(220) 31.07.2002
(320) 31.07.2002
(511) 3, 5, 16
(540) **WICKIES**

(510) (3) mýdla, parfumerie, vonné oleje, kosmetika, zubní pasty - vše pro děti a batolata; (5) výrobky hygienické, hygienické ubrousky pro děti, potraviny pro batolata; (16) dětské plenky a plenkové kalhotky z papíru nebo buničiny, výrobky z papíru nebo buničiny pro děti, papírové kapesníky a ubrousky.
(730) **KAUFLAND ČESKÁ REPUBLIKA, v . o. s.**, Pod Višňovkou 25, Praha 4, Česká republika

---

(210) **O 182331**
(220) 31.07.2002
(320) 31.07.2002
(511) 12, 37
(540) **Škoda Service**

(510) (12) osobní automobily, jejich části a příslušenství, náhradní díly pro výše uvedené zboží, spalovací motory pro osobní automobily, vše pro použití v osobních automobilech; (37) opravy automobilů, servisní služby, seřizování a mytí automobilů.
(730) **ŠKODA AUTO a. s.**, Václava Klementa 869, Mladá Boleslav, Česká republika

---

(210) **O 182338**
(220) 01.08.2002
(320) 01.08.2002
(511) 6, 7, 9, 12, 37, 39, 40, 42
(540)

(510) (6) ocelové konstrukce, ocelové mosty a vyhrazená kolejová zařízení v dopravě, kovová zařízení pro nakládání a vykládání, zejména manipulační palety, pásy, popruhy, přepravné palety; (7) stavební stroje a zařízení, zejména buchary, buldozery, čerpadla, drtiče, jeřáby, kladkostroje, kompresory, a podobně, zdvihací zařízení, zdvihadla na vagóny, jeřáby, jeřáby mostové, jeřáby otočné sloupové, manipulační zařízení (na principu vzduchového polštáře), manipulátory (stroje) automatické, manipulační zařízení pro nakládání a vykládání; (9) rozvaděče, rozvodné panely (elektřina), rozvodné pulty (elektřina), elektrická a elektronická zařízení zejména v kolejové dopravě; (12) vozíky, zejména zdvihací vozíky, vidlicové vozíky stohovací nebo nakládací, vozíky na manipulaci se zbožím, tahače, dvojkolové vozíky, přívěsní vozíky, železniční spřahadla; (37) montáž ocelových konstrukcí, ocelových mostů a vyhrazených kolejových zařízení v dopravě, montáž, generální opravy, rekonstrukce zdvihacích zařízení, montáž a opravy plynových zařízení, montáž, opravy a údržba elektrických zařízení, opravy manipulačních vozíků, pronájem stavebních strojů a zařízení, půjčování jeřábů, montáže, údržba a opravy stavebních strojů a zařízení, revize a revizní zkoušky zdvihacích zařízení, revize elektrických zařízení, revize a zkoušky plynových zařízení; (39) železniční doprava, silniční motorová doprava nákladní, doprava a skladování odpadu, rozvod elektřiny, rozvod energie, rozvod tepla, skladování zboží a manipulace se zbožím, zejména montážní; (40) výroba energie, výroba tepla, likvidace odpadu, recyklace odpadu, spalování odpadu, zpracování odpadu; (42) vývoj ocelových konstrukcí, ocelových mostů a vyhrazených kolejových zařízení v dopravě, stavební projekce, projektování, projektové studie technické.
(730) **DT výhybkárna a mostárna, spol.s r.o.**, Dolní 100, Prostějov, Česká republika

---

(210) **O 182339**
(220) 01.08.2002
(320) 01.08.2002
(511) 6, 7, 9, 12, 37, 39, 40, 42
(540) 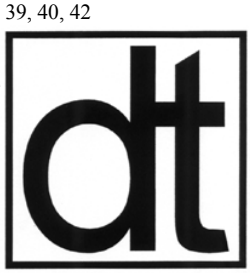

(510) (6) ocelové konstrukce, ocelové mosty a vyhrazená kolejová zařízení v dopravě, kovová zařízení pro nakládání

a vykládání, zejména manipulační palety, pásy, popruhy, přepravné palety; (7) stavební stroje a zařízení, zejména buchary, buldozery, čerpadla, drtiče, jeřáby, kladkostroje, kompresory, a podobně, zdvihací zařízení, zdvihadla na vagóny, jeřáby, jeřáby mostové, jeřáby otočné sloupové, manipulační zařízení (na principu vzduchového polštáře), manipulátory (stroje) automatické, manipulační zařízení pro nakládání a vykládání; (9) rozvaděče, rozvodné panely (elektřina), rozvodné pulty (elektřina), elektrická a elektronická zařízení zejména v kolejové dopravě; (12) vozíky, zejména zdvihací vozíky, vidlicové vozíky stohovací nebo nakládací, vozíky na manipulaci se zbožím, tahače, dvojkolové vozíky, přívěsní vozíky, železniční spřahadla; (37) montáž ocelových konstrukcí, ocelových mostů a vyhrazených kolejových zařízení v dopravě, montáž, generální opravy, rekonstrukce zdvihacích zařízení, montáž a opravy plynových zařízení, montáž, opravy a údržba elektrických zařízení, opravy manipulačních vozíků, pronájem stavebních strojů a zařízení, půjčování jeřábů, montáže, údržba a opravy stavebních strojů a zařízení, revize a revizní zkoušky zdvihacích zařízení, revize elektrických zařízení, revize a zkoušky plynových zařízení; (39) železniční doprava, silniční motorová doprava nákladní, doprava a skladování odpadu, rozvod elektřiny, rozvod energie, rozvod tepla, skladování zboží a manipulace se zbožím, zejména montážní; (40) výroba energie, výroba tepla, likvidace odpadu, recyklace odpadu, spalování odpadu, zpracování odpadu; (42) vývoj ocelových konstrukcí, ocelových mostů a vyhrazených kolejových zařízení v dopravě, stavební projekce, projektování, projektové studie technické.

(730) **DT výhybkárna a mostárna, spol. s r.o.**, Dolní 100, Prostějov, Česká republika

---

(210) **O 182433**
(220) 05.08.2002
(320) 05.08.2002
(511) 34
(540)

(510) (34) tabák surový nebo zpracovaný, včetně doutníků, cigaret, krátkých doutníčků, tabáku pro balení cigaret, tabáku do dýmek, žvýkacích tabáků, šňupacích tabáků, tabákových náhražek (nikoli pro lékařské účely), kuřácké potřeby, včetně cigaretového papíru a dutinek, cigaretových filtrů, plechovek na tabák, cigaretových pouzder a popelníků nikoli z drahých kovů a jejich slitin nebo drahými kovy a jejich slitinami potaženými, dýmky, kapesní přístroje pro balení cigaret, zapalovače, zápalky.
(590) Barevná
(730) **Philip Morris CR, a. s.**, Vítězná 1, Kutná Hora, Česká republika
(740) JUDr. Matějka Jan, Advokátní a patentová kancelář Čermák, Hořejš, Myslil, Národní 32, Praha 1

---

(210) **O 182520**
(220) 07.08.2002
(320) 07.08.2002
(511) 9, 38, 42
(540)

ORCAVE

(510) (9) elektrické přístroje a nástroje, spadající do této třídy, jako elektrické měniče, elektrické svářecí přístroje apod., kancelářská a reprodukční technika spadající do této třídy, paměťové jednotky, počítačové periférie, telefaxy, telefony, telefonní pobočkové ústředny, zařízení pro vytváření bezdrátových sítí, zejména LAN a WLAN, datové koncentrátory, digitální trakty a komunikační kanály pro mikrovlnné spoje, retranslátory mikrovlnných pojítek, zařízení pro mikrovlnné digitální spoje pro přenos dat i hlasu, zvukové záznamy, audio-video a obrazové záznamy, pásky, disky, laserové a optické disky, přenosné vysílače a přijímače, software, antény, stožáry pro bezdrátové telegrafy, centrální procesorové jednotky, integrované obvody, čtecí zařízení pro zpracování dat, elektrické zařízení pro dálkové ovládání průmyslových procesorů, interkomy, zařízení pro vnitřní spojení, karty s pamětí nebo mikroprocesorem, lasery s výjimkou laserů pro lékařské účely, mikroprocesory, navigační přístroje a nástroje, elektrické monitorovací přístroje, tištěné plošné obvody, operační systémy, optická vlákna, vodiče ve tvaru vláken, počítače, počítačové programy, počítačový software, polovodiče, procesory, centrální procesorové jednotky, radary, radiotelefonní zařízení, satelity pro vědecké účely, vysílače elektronických signálů, vysílací zařízení, vysílačky telekomunikační, vysílače telekomunikační, vysokofrekvenční přístroje, vysílače elektronických signálů, zařízení pro zpracování dat, zařízení na přenášení zvuku, zařízení radiotelegrafická, části a příslušenství zahrnuté do třídy 9 pro všechno výše uvedené zboží; (38) kabelová televize (vysílání), telefonní komunikace, počítačová komunikace, komunikace pomocí počítačových terminálů, pronájem zařízení pro přenos zpráv, pronájem zařízení pro přenos informací, přenos pomocí satelitních družic, přenos zpráv a obrázků pomocí počítače, půjčování telekomunikačních zařízení, spojení pomocí sítí optických vláken, telefonní služby, komunikace pomocí telefonů, telekomunikační informace, televizní vysílání, vysílání kabelové televize; (42) poskytování služeb spojených s instalací a udržováním výpočetních programů, tvorba výpočetních programů, poradenská a konzultační činnost v oblasti výpočetní techniky a zejména při vytváření bezdrátových sítí a mikrovlnných datových spojů, softwarové služby - návrh a vývoj software.
(730) **Miracle Network, spol. s r.o.**, Dubečská 67, Praha 10, Česká republika
(740) Müller Václav, patentový zástupce, Filipova 2016, Praha 4

---

(210) **O 182627**
(220) 13.08.2002
(320) 13.08.2002
(511) 35, 39, 43
(540)

eurocoach
the mideuropean coach-provider

(510) (35) propagační a reklamní činnost, distribuce reklamních materiálů; (39) vnitrostátní a mezinárodní autobusová doprava, silniční motorová doprava osobní, pronájem autobusů a jiných dopravních prostředků, informační činnost v oblasti dopravy, organizování cest; (43) zprostředkování ubytování, zajištění ubytování a stravování.
(590) Barevná

(730) **EUROCOACH, s.r.o.**, Konviktská 291/24, Praha 1, Česká republika
(740) JUDr. Magdalena Hrdličková, Ph.D., Mánesova 5, Praha 2

---

(210) **O 182670**
(220) 15.08.2002
(320) 15.08.2002
(511) 18, 25, 28
(540)

(510) (18) kůže, imitace kůže, výrobky z těchto materiálů, pokud nejsou obsaženy v jiných třídách, surové kůže a kožišiny, kufry a cestovní brašny, deštníky, slunečníky a hole, biče, postroje na koně a sedlářské výrobky; (25) oděvy, obuv, kloboučnické zboží, jakož i pro sportovní a rekreační účely; (28) hry, hračky, tělocvičné a sportovní potřeby, s výjimkou oděvů, sportovní potřeby, pokud nejsou zařazeny do jiných tříd, například rybářské potřeby.
(730) **HI-TEC SPORTS, s.r.o.**, Radňovice 2, Nové Město na Moravě, Česká republika
(740) Ing. Dohnal Jiří, patentový zástupce, Nedbalova 29, Brno

---

(210) **O 182673**
(220) 15.08.2002
(320) 15.08.2002
(511) 18, 25, 28
(540)

(510) (18) kůže, imitace kůže, výrobky z těchto materiálů, pokud nejsou obsaženy v jiných třídách, surové kůže a kožišiny, kufry a cestovní brašny, deštníky, slunečníky a hole, biče, postroje na koně a sedlářské výrobky; (25) oděvy, obuv, kloboučnické zboží, jakož i pro sportovní a rekreační účely; (28) hry, hračky, tělocvičné a sportovní potřeby, s výjimkou oděvů, sportovní potřeby, pokud nejsou zařazeny do jiných tříd, například rybářské potřeby.
(730) **HI -TEC SPORTS, s.r.o.**, Radňovice 2, Nové Město na Moravě, Česká republika
(740) Ing. Dohnal Jiří, patentový zástupce, Nedbalova 29, Brno

---

(210) **O 182676**
(220) 15.08.2002
(320) 15.08.2002
(511) 18, 25, 28
(540)

(510) (18) kůže, imitace kůže, výrobky z těchto materiálů, pokud nejsou obsaženy v jiných třídách, surové kůže a kožišiny, kufry a cestovní brašny, deštníky, slunečníky a hole, biče, postroje na koně a sedlářské výrobky; (25) oděvy, obuv, kloboučnické zboží, jakož i pro sportovní a rekreační účely; (28) hry, hračky, tělocvičné a sportovní potřeby, s výjimkou oděvů, sportovní potřeby, pokud nejsou zařazeny do jiných tříd, například rybářské potřeby.
(730) **HI -TEC SPORTS, s.r.o.**, Radňovice 2, Nové Město na Moravě, Česká republika
(740) Ing. Dohnal Jiří, patentový zástupce, Nedbalova 29, Brno

---

(210) **O 182871**
(220) 26.08.2002
(320) 26.08.2002
(511) 6, 7, 12, 40, 42
(540)

(510) (6) kovové konstrukce, kovové konstrukce přenosné, kovové kabely a dráty neelektrické, kovové potřeby zámečnické a klempířské, kovové trubky a kovové výrobky, které nejsou uvedeny v jiných třídách; (7) stroje a nástroje jako části strojů, motory hydraulické, hydraulické obvody, čerpadla, spojky a transmisní zařízení mimo ta, která jsou pro pozemní vozidla, ventily jako části strojů, ventily redukční, zemědělské nástroje, zemědělské nářadí velké, zemědělské dopravníky a zvedací stroje, lopaty mechanické, nakladače a zdvižná zařízení pro vozidla a pracovní nástroje pro tato zdvižná zařízení, zejména lopaty, vidle, včetně paletizačních, stahovací zařízení, kleště a drapáky, drapákové vidle a jejich kombinace; (12) pracovní nástavby, nakladače, zdvihací zařízení a velké nářadí pro dopravní prostředky, včetně traktorů a vozíků a jejich součásti spadající do třídy 12; (40) kovoobráběčství - zámečnictví a nástrojařství - zpracování a úprava materiálu na cizí účet; (42) vývoj, konstrukce a zkoušení výrobků a jejich strojírenských dílů, technologické služby a s nimi spojený výzkum a návrhy, průmyslové analýzy a výzkum.
(730) **Humpolecké strojírny Humpolec, a.s.**, Pražská 490, Humpolec, Česká republika
(740) Martin Kořistka , patentový zástupce, Karpatská 3, Brno

---

(210) **O 182963**
(220) 28.08.2002
(320) 28.08.2002
(511) 35, 37, 41, 42
(540)

(510) (35) zprostředkovatelská činnost v oblasti obchodu, export - import, marketinková, akviziční, propagační, reklamní, informační a inzertní obchodně-podnikatelská činnost prostřednictvím všech druhů médií, organizování a pořádání obchodních, propagačních a výstavních akcí v rámci této třídy, poskytování informací v rámci této třídy, poradenská a konzultační činnost obchodního charakteru, vše zejména v oblastech gastronomie a gastrotechnologií; (37) montáž, instalace, opravy a servis elektrických a elektronických strojů, přístrojů a zařízení, montáž, demontáž, opravy, revize a zkoušky plynových zařízení, provádění staveb včetně jejich změn a udržovacích prací a jejich odstraňování, rekonstrukce gastronomických provozů jako např. velkokapacitních kuchyní, jednotlivých gastronomických technologií včetně montážní a servisní činnosti, náhradních dílů, interiérů, stavebních prací a inventáře; (41) pořádání, organizování a zprostředkování

vzdělávacích akcí jako např.odborných kurzů a školení včetně lektorské činnosti; (42) technické porady v oblasti stavebnictví, projektová činnost ve výstavbě, vývojová, projekční, designérská a související odborná poradenská činnost v rámci gastronomických technologických celků, zpracování technických návrhů ve výše uvedených oblastech.

(590) Barevná

(730) **GAMA HOLDING Praha a. s.**, Poděbradská 786/65a, Praha 9, Česká republika

(740) Ing. Jupa Francis, patentový zástupce, Měchenická 4, Praha 4

Zápis ochranných známek bez změny ve vztahu ke zveřejněným přihláškám.

Číselný přehled

222134, 246231, 246232, 246233, 246234, 246235, 246238, 246240, 246244, 246245, 246246, 246248, 246249, 246250, 246252, 246253, 246255, 246256, 246257, 246261, 246262, 246263, 246264, 246265, 246266, 246267, 246268, 246272, 246273, 246274, 246275, 246276, 246277, 246279, 246280, 246281, 246282, 246286, 246287, 246289, 246291, 246292, 246293, 246294, 246295, 246296, 246297, 246298, 246299, 246300, 246302, 246304, 246305, 246306, 246307, 246308, 246309, 246310, 246311, 246312, 246314, 246315, 246316, 246317, 246318, 246319, 246320, 246321, 246322, 246323, 246324, 246325, 246326, 246327, 246328, 246329, 246330, 246331, 246332, 246333, 246334, 246335, 246336, 246337, 246338, 246339, 246340, 246341, 246343, 246344, 246345, 246346, 246347, 246348, 246349, 246350, 246351, 246352, 246353, 246354, 246355, 246356, 246357, 246358, 246359, 246360, 246361, 246362, 246363, 246364, 246365, 246366, 246367, 246368, 246369, 246370, 246371, 246372, 246373, 246374, 246375, 246378, 246379, 246380, 246381, 246382, 246383, 246384, 246385, 246386, 246387, 246388, 246389, 246390, 246391, 246392, 246393, 246394, 246395, 246396, 246397, 246398, 246399, 246400, 246401, 246402, 246403, 246404, 246405, 246406, 246407, 246408, 246409, 246410, 246411, 246412, 246413, 246414, 246415, 246416, 246417, 246418, 246419, 246420, 246421, 246422, 246423, 246424, 246425, 246426, 246427, 246428, 246429, 246430, 246431, 246432, 246432, 246433, 246434, 246435, 246436, 246437, 246439, 246440, 246441, 246442, 246443, 246444, 246445, 246446, 246447, 246448, 246449, 246450, 246451, 246452, 246453, 246454, 246455, 246456, 246457, 246458, 246459, 246460, 246461, 246462, 246463, 246464, 246465, 246466, 246467, 246468, 246469, 246470, 246471, 246472, 246473, 246474, 246475, 246476, 246477, 246478, 246479, 246480, 246481, 246482, 246483, 246484, 246485, 246486, 246487, 246488, 246489, 246490, 246491, 246492, 246493, 246494, 246495, 246496, 246497, 246498, 246499, 246500, 246501, 246502, 246503, 246504, 246505, 246506, 246507, 246508, 246509, 246510, 246511, 246512, 246513, 246514, 246515, 246516, 246517, 246518, 246519, 246520, 246521, 246522, 246523, 246524, 246525, 246526, 246527, 246528, 246529, 246530, 246531, 246532, 246533, 246534, 246535, 246536, 246537, 246538, 246539, 246540, 246541, 246542, 246543, 246544, 246545, 246546, 246547, 246548, 246549, 246550, 246551, 246552, 246553, 246554, 246555, 246556, 246557, 246558, 246559, 246560, 246561, 246562, 246563, 246564, 246565, 246566, 246567, 246568, 246569, 246570, 246571, 246572, 246573, 246574, 246575, 246576, 246577, 246578, 246579, 246580, 246581, 246582, 246583, 246584, 246585, 246586, 246587, 246588, 246589, 246590, 246591, 246592, 246593, 246594, 246595, 246596, 246597, 246598, 246599, 246600, 246601, 246602, 246603, 246604, 246605, 246606, 246607, 246608, 246609, 246610, 246611, 246612, 246613, 246614, 246615, 246616, 246617, 246618, 246619, 246620, 246621, 246622, 246623, 246624, 246625, 246626, 246627, 246628, 246629, 246630, 246631, 246632, 246633, 246636, 246637, 246638, 246639, 246640, 246641, 246642, 246643, 246644, 246645, 246646, 246647, 246648, 246649, 246650, 246651, 246652, 246653, 246654, 246655, 246656, 246657, 246658, 246659, 246660, 246661, 246662, 246663, 246664, 246665, 246666, 246667, 246668, 246669, 246670, 246671, 246673, 246674, 246675, 246676, 246677, 246678, 246679, 246680, 246681, 246682, 246683, 246684, 246685, 246686, 246687, 246688, 246689, 246690, 246691, 246692, 246693, 246694, 246695, 246696, 246697, 246698, 246699, 246700, 246701, 246702, 246703, 246704, 246705, 246706, 246707, 246708, 246709, 246710, 246711, 246712, 246713, 246714, 246715, 246716, 246717, 246718, 246719, 246720, 246721, 246722, 246723, 246724, 246725, 246726, 246727, 246728, 246729, 246730, 246731, 246732, 246733, 246734, 246735, 246736, 246737, 246738, 246739, 246740, 246741, 246742, 246743, 246744, 246745, 246746, 246747, 246748, 246749, 246750, 246751, 246752, 246753, 246754, 246755, 246756, 246757, 246760, 246761, 246762, 246763, 246764, 246765, 246766, 246767, 246768, 246769, 246770, 246771, 246772, 246773, 246774, 246775, 246776, 246777, 246778, 246779, 246780, 246781, 246782, 246783, 246784, 246785, 246786, 246787, 246788, 246789, 246790, 246791, 246792, 246793, 246794, 246795, 246796, 246797, 246798, 246799, 246800, 246801, 246802, 246803, 246804, 246805, 246806, 246807, 246808, 246809, 246810, 246812, 246813, 246814, 246815, 246816, 246817, 246818, 246819, 246820, 246821, 246822, 246823, 246824, 246825, 246826, 246827, 246828, 246829, 246830, 246831, 246832, 246833, 246834, 246835, 246836, 246837, 246838, 246839, 246840, 246841, 246842, 246843, 246844, 246845, 246846, 246847, 246848, 246849, 246850, 246851, 246852, 246853, 246854, 246855, 246856, 246857, 246858, 246859, 246860, 246861, 246862, 246863, 246864, 246865, 246866, 246867, 246868, 246870, 246871, 246872, 246873, 246874, 246875, 246876, 246877, 246878, 246879, 246880, 246881, 246882, 246883, 246884, 246885, 246886, 246887, 246888, 246889, 246890, 246891, 246892, 246893, 246894, 246895, 246896, 246897, 246898, 246899, 246900, 246901, 246902, 246903, 246904, 246905, 246906, 246908, 246909, 246910, 246911, 246912, 246913, 246914, 246915, 246916, 246917, 246918, 246919, 246920, 246921, 246922, 246923, 246924, 246925, 246926, 246927, 246928, 246929, 246930, 246931, 246932, 246933, 246934, 246935, 246936, 246937, 246938, 246939, 246940, 246941, 246942, 246943, 246944, 246945, 246946, 246947, 246948, 246949, 246950, 246951, 246952, 246953, 246954, 246955, 246956, 246957, 246958, 246959, 246960, 246961, 246962, 246963, 246964, 246965, 246966, 246967, 246968, 246969, 246970, 246971, 246973, 246974, 246975, 246976, 246977, 246978, 246979, 246980, 246981, 246982, 246983, 246984, 246985, 246986, 246987, 246988, 246989, 246990, 246991.

Zápis ochranných známek bez změny ve vztahu ke zveřejněným přihláškám

(111) **222134**
(220) 11.04.1997
(320) 11.04.1997
(442) 17.12.1997
(151) 24.01.2000
(180) 11.04.2007
(730) **Minnesota Mining and Manufacturing Company**, 3M Center, 2501 Hudson Road, St. Paul, Spojené státy americké, Minnesota
(210) O 121148

---

(111) **246231**
(220) 28.02.2002
(320) 28.02.2002
(442) 15.05.2002
(151) 22.08.2002
(180) 29.02.2012
(730) **HARTL DRTIČE + TŘÍDIČE s. r. o.**, Městský park 274, Chrudim, Česká republika
(210) O 177219

---

(111) **246232**
(220) 22.02.2002
(320) 22.02.2002
(442) 15.05.2002
(151) 22.08.2002
(180) 22.02.2012
(730) **Hortim International, spol. s r.o.**, Haškova 18, Břeclav, Česká republika
(210) O 177046

---

(111) **246233**
(220) 23.08.2000
(320) 23.08.2000
(442) 16.05.2001
(151) 23.08.2002
(180) 23.08.2010
(730) **HAMÉ, a. s.**, Babice č. 572, Babice, Česká republika
(210) O 158444

---

(111) **246234**
(220) 02.02.1995
(320) 02.02.1995
(442) 15.05.2002
(151) 26.08.2002
(180) 02.02.2005
(730) **Česká nezávislá televizní společnost, s.r.o.**, Vladislavova 20, Praha 1, Česká republika
(210) O 96903

---

(111) **246235**
(220) 29.05.1997
(320) 29.05.1997
(442) 15.05.2002
(151) 26.08.2002
(180) 29.05.2007
(730) **GENERAL MOTORS CORPORATION**, West Grand Boulevard and Cass Avenue, City of Detroit, Spojené státy americké, Michigan
(210) O 122624

---

(111) **246238**
(220) 06.04.1998
(320) 14.10.1997
(442) 15.05.2002
(151) 26.08.2002
(180) 06.04.2008
(730) **POLAR SA**, ul. Bora Komorowskiego 6, Wroclaw, Polsko
(210) O 131482

---

(111) **246240**
(220) 22.10.1998
(320) 22.10.1998
(442) 12.07.2000
(151) 26.08.2002
(180) 22.10.2008
(730) **Pražské pivovary a.s.**, Nádražní 84, Praha 5, Česká republika
(210) O 137122

---

(111) **246244**
(220) 12.04.1999
(320) 12.04.1999
(442) 15.03.2000
(151) 26.08.2002
(180) 12.04.2009
(730) **B.G.A. spol. s r.o.**, Ostružnická 5, Olomouc, Česká republika
(210) O 141791

---

(111) **246245**
(220) 25.05.1999
(320) 25.05.1999
(442) 15.08.2001
(151) 26.08.2002
(180) 25.05.2009
(730) **Budín Ludvík**, Náměstí Svobody 937, Valtice, Česká republika
(210) O 143152

---

(111) **246246**
(220) 25.05.1999
(320) 25.05.1999
(442) 15.08.2001
(151) 26.08.2002
(180) 25.05.2009
(730) **Budín Ludvík**, Náměstí Svobody 937, Valtice, Česká republika
(210) O 143153

---

(111) **246248**
(220) 02.07.1999
(320) 02.07.1999
(442) 13.09.2000
(151) 26.08.2002
(180) 02.07.2009
(730) **B.G.A. spol.s r.o.**, Ostružnická 5, Olomouc, Česká republika

(210) O 144549

---

(111) **246249**
(220) 22.07.1999
(320) 22.07.1999
(442) 15.05.2002
(151) 26.08.2002
(180) 22.07.2009
(730) **Pharmaworld Holding, a.s.**, Na Zvonici 146, Líbeznice, Česká republika
(210) O 145098

---

(111) **246250**
(220) 09.08.1999
(320) 09.08.1999
(442) 15.05.2002
(151) 26.08.2002
(180) 09.08.2009
(730) **Vodohospodářské stavby VYSOČINA, s.r.o.**, U Koželuhu 4, Jihlava, Česká republika
(210) O 145620

---

(111) **246252**
(220) 10.08.1999
(320) 10.08.1999
(442) 15.05.2002
(151) 26.08.2002
(180) 10.08.2009
(730) **Michek Aleš**, Kožlí 142, Kožlí, Česká republika
(210) O 145690

---

(111) **246253**
(220) 10.08.1999
(320) 10.08.1999
(442) 15.05.2002
(151) 26.08.2002
(180) 10.08.2009
(730) **Michek Aleš**, Kožlí 142, Kožlí, Česká republika
(210) O 145691

---

(111) **246255**
(220) 09.09.1999
(320) 09.09.1999
(442) 15.11.2000
(151) 26.08.2002
(180) 09.09.2009
(730) **Quo, spol.s r.o.**, Křižíkova 1480, Benešov, Česká republika
(210) O 146669

---

(111) **246256**
(220) 04.10.1999
(320) 04.10.1999
(442) 15.05.2002
(151) 26.08.2002
(180) 04.10.2009
(730) **INTECA, s.r.o.**, Pod lesem 1786/19, Karlovy Vary, Česká republika
(210) O 147530

---

(111) **246257**
(220) 04.10.1999
(320) 04.10.1999
(442) 15.05.2002
(151) 26.08.2002
(180) 04.10.2009
(730) **EURONEWS, a.s.**, Holečkova 31, Praha 5, Česká republika
(210) O 147561

---

(111) **246261**
(220) 30.12.1999
(320) 30.12.1999
(442) 16.05.2001
(151) 26.08.2002
(180) 30.12.2009
(730) **Lobkowiczký pivovar Vysoký Chlumec, spol.s r.o.**, Vysoký Chlumec č.p. 29, Vysoký Chlumec, Česká republika
(210) O 150532

---

(111) **246262**
(220) 30.12.1999
(320) 30.12.1999
(442) 16.05.2001
(151) 26.08.2002
(180) 30.12.2009
(730) **Lobkowiczký pivovar Vysoký Chlumec, spol.s r.o.**, Vysoký Chlumec č.p. 29, Vysoký Chlumec, Česká republika
(210) O 150533

---

(111) **246263**
(220) 12.01.2000
(320) 12.01.2000
(442) 15.05.2002
(151) 26.08.2002
(180) 12.01.2010
(730) **Kongresové centrum Praha, a.s.**, 5. května 65, Praha 4, Česká republika
(210) O 150796

---

(111) **246264**
(220) 12.01.2000
(320) 12.01.2000
(442) 15.05.2002
(151) 26.08.2002
(180) 12.01.2010
(730) **Kongresové centrum Praha, a.s.**, 5. května 65, Praha 4, Česká republika
(210) O 150797

---

(111) **246265**
(220) 11.02.2000
(320) 12.11.1999
(442) 15.05.2002
(151) 26.08.2002
(180) 11.02.2010
(730) **HEWLETT-PACKARD COMPANY společnost zřízena podle zákonů státu Delaware**, 3000 Hanover Street, Palo Alto, Spojené státy americké, California
(210) O 151852

---

(111) **246266**
(220) 16.02.2000
(320) 16.02.2000
(442) 13.09.2000
(151) 26.08.2002
(180) 16.02.2010

(730) **Ing. Bohumír Slunský - VINNÉ SKLEPY ROSA COELI DOLNÍ KOUNICE**, Ivančická 764/5, Dolní Kounice, Česká republika
(210) O 151997

---

(111) **246267**
(220) 25.02.2000
(320) 25.02.2000
(442) 15.05.2002
(151) 26.08.2002
(180) 25.02.2010
(730) **Computer Press, a.s.**, Hornocholupická 22, Praha 4, Česká republika
(210) O 152492

---

(111) **246268**
(220) 06.03.2000
(320) 06.03.2000
(442) 15.05.2002
(151) 26.08.2002
(180) 06.03.2010
(730) **Kolín Josef**, Nad údolím 12, Praha 4, Česká republika
(210) O 152806

---

(111) **246272**
(220) 11.05.2000
(320) 27.12.1999
(442) 15.05.2002
(151) 26.08.2002
(180) 11.05.2010
(730) **Microsoft Corporation**, One Microsoft Way, Redmond, Spojené státy americké, Washington
(210) O 155315

---

(111) **246273**
(220) 17.05.2000
(320) 17.05.2000
(442) 11.07.2001
(151) 26.08.2002
(180) 17.05.2010
(730) **DIDI JEANS, s.r.o.**, Libušská 133/248, Praha 4, Česká republika
(210) O 155459

---

(111) **246274**
(220) 18.05.2000
(320) 18.05.2000
(442) 11.07.2001
(151) 26.08.2002
(180) 18.05.2010
(730) **Stuchlá Alena**, Osamocená 436/16, Praha 6, Česká republika
(210) O 155535

---

(111) **246275**
(220) 24.05.2000
(320) 24.05.2000
(442) 16.05.2001
(151) 26.08.2002
(180) 24.05.2010
(730) **Bioveta, a.s.**, Komenského 212, Ivanovice na Hané, Česká republika
(210) O 155706

---

(111) **246276**
(220) 01.06.2000
(320) 19.01.2000
(442) 15.05.2002
(151) 26.08.2002
(180) 01.06.2010
(730) **Pharmacia & Upjohn Caribe, Inc.**, State Road 2, Arecibo, Puerto Rico, Spojené státy americké, Puerto Rico
(210) O 155961

---

(111) **246277**
(220) 01.06.2000
(320) 01.06.2000
(442) 15.05.2002
(151) 26.08.2002
(180) 01.06.2010
(730) **GZ Digital Media, a.s.**, Loděnice, Česká republika
(210) O 155975

---

(111) **246279**
(220) 06.06.2000
(320) 06.06.2000
(442) 13.06.2001
(151) 26.08.2002
(180) 06.06.2010
(730) **Jiří Sýkora**, V zahrádkách 516, Pardubice, Česká republika
(210) O 156112

---

(111) **246280**
(220) 07.06.2000
(320) 07.06.2000
(442) 16.05.2001
(151) 26.08.2002
(180) 07.06.2010
(730) **OLMA, a.s.**, Pavelkova 18, Olomouc, Česká republika
(210) O 156159

---

(111) **246281**
(220) 13.06.2000
(320) 13.06.2000
(442) 17.01.2001
(151) 26.08.2002
(180) 13.06.2010
(730) **Mark Thatcher**, 1245 Cochran Avenue, Flagstaff, Spojené státy americké, Arizona
(210) O 156312

---

(111) **246282**
(220) 16.06.2000
(320) 16.06.2000
(442) 16.05.2001
(151) 26.08.2002
(180) 16.06.2010
(730) **Moravskoslezské dřevařské závody, Šumperk a.s.**, Hlavní třída č.5, Šumperk, Česká republika
(210) O 156506

---

(111) **246286**
(220) 04.07.2000
(320) 04.07.2000
(442) 14.02.2001

(151) 26.08.2002
(180) 04.07.2010
(730) **Al-Namura, spol. s r.o.**, Václavkova 28, Praha 6, Česká republika
(210) O 157159

---

(111) **246287**
(220) 18.07.2000
(320) 18.07.2000
(442) 16.05.2001
(151) 26.08.2002
(180) 18.07.2010
(730) **OLMA, a.s.**, Pavelkova 18, Olomouc, Česká republika
(210) O 157442

---

(111) **246289**
(220) 21.07.2000
(320) 21.07.2000
(442) 17.10.2001
(151) 26.08.2002
(180) 21.07.2010
(730) **Jihočeské mlékárny, a. s.**, Rudolfovská 83, České Budějovice, Česká republika
(210) O 157621

---

(111) **246291**
(220) 08.08.2000
(320) 08.08.2000
(442) 15.05.2002
(151) 26.08.2002
(180) 08.08.2010
(730) **THE SINGER COMPANY N.V.**, Schottegatweg Oost 130, Curacao, Holandské Antily
(210) O 158135

---

(111) **246292**
(220) 15.08.2000
(320) 15.08.2000
(442) 15.05.2002
(151) 26.08.2002
(180) 15.08.2010
(730) **Karel Štandejský**, Vranové 383, Malá Skála, Česká republika
(210) O 158253

---

(111) **246293**
(220) 05.09.2000
(320) 05.09.2000
(442) 15.05.2002
(151) 26.08.2002
(180) 05.09.2010
(730) **STOCK Plzeň a.s.**, Palírenská 2, Plzeň - Božkov, Česká republika
(210) O 158781

---

(111) **246294**
(220) 05.09.2000
(320) 05.09.2000
(442) 15.05.2002
(151) 26.08.2002
(180) 05.09.2010
(730) **STOCK Plzeň a.s.**, Palírenská 2, Plzeň - Božkov, Česká republika
(210) O 158783

---

(111) **246295**
(220) 05.09.2000
(320) 05.09.2000
(442) 15.05.2002
(151) 26.08.2002
(180) 05.09.2010
(730) **STOCK Plzeň a.s.**, Palírenská 2, Plzeň - Božkov, Česká republika
(210) O 158784

---

(111) **246296**
(220) 18.09.2000
(320) 18.09.2000
(442) 16.05.2001
(151) 26.08.2002
(180) 18.09.2010
(730) **BILLY DEAN, s.r.o.**, nám.Antonie Bejdové 1791/5, Ostrava - Poruba, Česká republika
(210) O 159152

---

(111) **246297**
(220) 22.09.2000
(320) 22.09.2000
(442) 15.05.2002
(151) 26.08.2002
(180) 22.09.2010
(730) **VINICOLE Valtická vinařská s.r.o.**, Vinařská 771, Valtice, Česká republika
(210) O 159356

---

(111) **246298**
(220) 06.10.2000
(320) 06.10.2000
(442) 13.06.2001
(151) 26.08.2002
(180) 06.10.2010
(730) **VČELNEX, s.r.o.**, Postřelmovská 12, Zábřeh, Česká republika
(210) O 159772

---

(111) **246299**
(220) 12.10.2000
(320) 12.10.2000
(442) 15.05.2002
(151) 26.08.2002
(180) 12.10.2010
(730) **MB VÍNO a.s.**, Vídeňská 6, Mikulov, Česká republika
(210) O 159977

---

(111) **246300**
(220) 18.10.2000
(320) 18.10.2000
(442) 15.05.2002
(151) 26.08.2002
(180) 18.10.2010
(730) **Marlena Toman**, ul. Mendego 28, Wodzislaw Slaski, Polsko
(210) O 160167

---

(111) **246302**
(220) 27.10.2000
(320) 27.10.2000

(442) 15.05.2002
(151) 26.08.2002
(180) 27.10.2010
(730) **TMP WORLDWIDE INC.**, 622 Third Avenue, New York, Spojené státy americké, New York
(210) O 160489

---

(111) **246304**
(220) 31.10.2000
(320) 31.10.2000
(442) 15.05.2002
(151) 26.08.2002
(180) 31.10.2010
(730) **FREE WAY, odbytová a výrobní společnost s.r.o.**, Sladkovského 179, Rožmitál pod Třemšínem, Česká republika
(210) O 160555

---

(111) **246305**
(220) 16.11.2000
(320) 16.11.2000
(442) 15.05.2002
(151) 26.08.2002
(180) 16.11.2010
(730) **Omnicom International Holdings Inc.**, 11601 Wilshire Boulevard, Los Angeles, Spojené státy americké, California
(210) O 161159

---

(111) **246306**
(220) 23.11.2000
(320) 23.11.2000
(442) 15.05.2002
(151) 26.08.2002
(180) 23.11.2010
(730) **CRYOVAC, INC.**, 100 Rogers Bridge Road, Duncan, Spojené státy americké, South Carolina
(210) O 161430

---

(111) **246307**
(220) 27.11.2000
(320) 27.11.2000
(442) 15.05.2002
(151) 26.08.2002
(180) 27.11.2010
(730) **EKOM, s.r.o.**, Sokolovská 228, Praha 9, Česká republika
(210) O 161518

---

(111) **246308**
(220) 27.11.2000
(320) 27.11.2000
(442) 15.05.2002
(151) 26.08.2002
(180) 27.11.2010
(730) **EKOM, s.r.o.**, Sokolovská 228, Praha 9, Česká republika
(210) O 161519

---

(111) **246309**
(220) 29.11.2000
(320) 29.11.2000
(442) 15.05.2002
(151) 26.08.2002
(180) 29.11.2010
(730) **Šimon Jiří**, E. Beneše 1181, Neratovice, Česká republika
(210) O 161627

---

(111) **246310**
(220) 01.12.2000
(320) 01.12.2000
(442) 15.05.2002
(151) 26.08.2002
(180) 01.12.2010
(730) **Technické vydavatelství Praha spol. s r.o.**, Jeseniova 1404/176, Praha 3, Česká republika
(210) O 161780

---

(111) **246311**
(220) 01.12.2000
(320) 01.12.2000
(442) 15.05.2002
(151) 26.08.2002
(180) 01.12.2010
(730) **Technické vydavatelství Praha spol. s r.o.**, Jeseniova 1404/176, Praha 3, Česká republika
(210) O 161781

---

(111) **246312**
(220) 04.12.2000
(320) 04.12.2000
(442) 15.05.2002
(151) 26.08.2002
(180) 04.12.2010
(730) **PROM-PRODEJ s.r.o.**, Dvorec 162, Nepomuk 3, Česká republika
(210) O 161818

---

(111) **246314**
(220) 05.12.2000
(320) 05.12.2000
(442) 15.05.2002
(151) 26.08.2002
(180) 05.12.2010
(730) **Univerzita Hradec Králové**, Víta Nejedlého 573, Hradec Králové, Česká republika
(210) O 161994

---

(111) **246315**
(220) 06.12.2000
(320) 06.12.2000
(442) 16.05.2001
(151) 26.08.2002
(180) 06.12.2010
(730) **Jana Makaloušová - MAJA**, nám. Antonie Bejdové 1791/5, Ostrava - Poruba, Česká republika
(210) O 162052

---

(111) **246316**
(220) 07.12.2000
(320) 07.12.2000
(442) 15.05.2002
(151) 26.08.2002
(180) 07.12.2010
(730) **SVED, elektrotechnické družstvo**, Švermova 268, Liberec 10, Česká republika
(210) O 162117

---

(111) **246317**

(220) 14.12.2000
(320) 14.12.2000
(442) 15.05.2002
(151) 26.08.2002
(180) 14.12.2010
(730) **Výzkumný ústav pivovarský a sladařský a.s.**, Lípová 15, Praha 2, Česká republika
(210) O 162361

---

(111) **246318**
(220) 14.12.2000
(320) 14.12.2000
(442) 15.05.2002
(151) 26.08.2002
(180) 14.12.2010
(730) **Johnson and Johnson, spol. s r.o.**, Na Radosti 399, Praha 5, Česká republika
(210) O 162378

---

(111) **246319**
(220) 18.12.2000
(320) 18.12.2000
(442) 12.09.2001
(151) 26.08.2002
(180) 18.12.2010
(730) **PhDr. Jan Kunovský**, Chopinova 7, Brno, Česká republika
(210) O 162483

---

(111) **246320**
(220) 27.12.2000
(320) 27.12.2000
(442) 14.11.2001
(151) 26.08.2002
(180) 27.12.2010
(730) **CHOPA, spol. s r. o.**, Starý Vestec 224/78, Starý Vestec, Česká republika
(210) O 162733

---

(111) **246321**
(220) 29.12.2000
(320) 29.12.2000
(442) 15.05.2002
(151) 26.08.2002
(180) 29.12.2010
(730) **ARZENAL a.s.**, Valentinská 11/56, Praha 1, Česká republika
(210) O 162814

---

(111) **246322**
(220) 29.12.2000
(320) 29.12.2000
(442) 15.05.2002
(151) 26.08.2002
(180) 29.12.2010
(730) **ARZENAL a.s.**, Valentinská 11/56, Praha 1, Česká republika
(210) O 162815

---

(111) **246323**
(220) 29.12.2000
(320) 29.12.2000
(442) 15.05.2002
(151) 26.08.2002
(180) 29.12.2010
(730) **ARZENAL a.s.**, Valentinská 11/56, Praha 1, Česká republika
(210) O 162816

---

(111) **246324**
(220) 04.01.2001
(320) 04.01.2001
(442) 15.05.2002
(151) 26.08.2002
(180) 04.01.2011
(730) **RESCUE ARIANA spol. s r.o.**, Roztylské nám. 2619/46, Praha 4, Česká republika
(210) O 162927

---

(111) **246325**
(220) 08.01.2001
(320) 08.01.2001
(442) 15.05.2002
(151) 26.08.2002
(180) 08.01.2011
(730) **PROXIM s.r.o.**, Palackého 578, Pardubice, Česká republika
(210) O 163006

---

(111) **246326**
(220) 11.01.2001
(320) 11.01.2001
(442) 15.05.2002
(151) 26.08.2002
(180) 11.01.2011
(730) **Zabloudilová Hana**, tř. T. Bati 1592, Zlín, Česká republika
(210) O 163100

---

(111) **246327**
(220) 12.01.2001
(320) 12.01.2001
(442) 15.05.2002
(151) 26.08.2002
(180) 12.01.2011
(730) **TENZING akciová společnost**, Dominova 2463, Praha 5, Česká republika
(210) O 163145

---

(111) **246328**
(220) 17.01.2001
(320) 17.01.2001
(442) 15.05.2002
(151) 26.08.2002
(180) 17.01.2011
(730) **Ing. Petr Till**, Čs. armády 10/1318, Ostrava-Slezská Ostrava, Česká republika
(210) O 163272

---

(111) **246329**
(220) 18.01.2001
(320) 18.01.2001
(442) 15.05.2002
(151) 26.08.2002
(180) 18.01.2011
(730) **GOLDEN SNACK s.r.o.**, Záhostice 40, Chýnov, Česká republika
(210) O 163345

---

(111) **246330**

(220) 25.01.2001
(320) 25.01.2001
(442) 15.05.2002
(151) 26.08.2002
(180) 25.01.2011
(730) **Sdružení Bienále Brno**, Husova 14, Brno, Česká republika
(210) O 163511

---

(111) **246331**
(220) 30.01.2001
(320) 30.01.2001
(442) 15.05.2002
(151) 26.08.2002
(180) 30.01.2011
(730) **NADACE PARTNERSTVÍ**, Panská 7, Brno, Česká republika
(210) O 163707

---

(111) **246332**
(220) 31.01.2001
(320) 31.01.2001
(442) 15.05.2002
(151) 26.08.2002
(180) 31.01.2011
(730) **ORTOTIKA s.r.o.**, U invalidovny 7, Praha 8, Česká republika
(210) O 163765

---

(111) **246333**
(220) 05.02.2001
(320) 05.02.2001
(442) 15.05.2002
(151) 26.08.2002
(180) 05.02.2011
(730) **NA PALOUČKU s.r.o.**, Vítězná 585, Litovel, Česká republika
(210) O 164022

---

(111) **246334**
(220) 12.02.2001
(320) 12.02.2001
(442) 15.05.2002
(151) 26.08.2002
(180) 12.02.2011
(730) **SVOBODA & PARTNER PUBLICITY s.r.o.**, Sokolovská 129/50, Praha 8, Česká republika
(210) O 164253

---

(111) **246335**
(220) 13.02.2001
(320) 13.02.2001
(442) 13.06.2001
(151) 26.08.2002
(180) 13.02.2011
(730) **Dr. Kašpar Petr**, Finská 2712/4, Šumperk, Česká republika
(210) O 164284

---

(111) **246336**
(220) 15.02.2001
(320) 15.02.2001
(442) 15.05.2002
(151) 26.08.2002
(180) 15.02.2011
(730) **MILO mydlárenská s.r.o.**, Třída Svobody 956/31, Olomouc, Česká republika
(210) O 164368

---

(111) **246337**
(220) 15.02.2001
(320) 15.02.2001
(442) 15.05.2002
(151) 26.08.2002
(180) 15.02.2011
(730) **U.P.L.BAU, s.r.o.**, Komenského 4, Přerov, Česká republika
(210) O 164370

---

(111) **246338**
(220) 15.02.2001
(320) 15.08.2000
(442) 15.05.2002
(151) 26.08.2002
(180) 15.02.2011
(730) **GEDAS NORTH AMERICA, S.A. DE C.V.**, Cda. Fresnos Nave 1 A y B, Parque Industrial VW, Puebla, Mexiko
(210) O 164389

---

(111) **246339**
(220) 16.02.2001
(320) 16.02.2001
(442) 15.05.2002
(151) 26.08.2002
(180) 16.02.2011
(730) **CZECH YU BULLETIN spol. s r.o.**, Na Pankráci 101, Praha 4, Česká republika
(210) O 164423

---

(111) **246340**
(220) 18.02.2001
(320) 18.02.2001
(442) 15.05.2002
(151) 26.08.2002
(180) 18.02.2011
(730) **Ing. Jiří Zapletal - METRUM LTK**, Kokory 18, Česká republika
(210) O 164456

---

(111) **246341**
(220) 19.02.2001
(320) 19.02.2001
(442) 15.05.2002
(151) 26.08.2002
(180) 19.02.2011
(730) **Hornát Pavel**, Danielova 258, Praha 9, Česká republika
(210) O 164491

---

(111) **246343**
(220) 28.02.2001
(320) 28.02.2001
(442) 15.05.2002
(151) 26.08.2002
(180) 28.02.2011
(730) **ISOline, s.r.o.**, Humpolecká 1566, Havlíčkův Brod, Česká republika
(210) O 164818

---

(111) **246344**
(220) 28.02.2001
(320) 31.01.2001
(442) 15.05.2002
(151) 26.08.2002
(180) 28.02.2011
(730) **FIAMM AUTOMOTIVE BATTERIES S.p.A. viale Europa**, 63-36075 Montecchio Maggiore, Vicenza, Itálie
(210) O 164836

---

(111) **246345**
(220) 01.03.2001
(320) 01.03.2001
(442) 15.05.2002
(151) 26.08.2002
(180) 01.03.2011
(730) **American Express Company American Express Tower**, World Financial Center, New York, Spojené státy americké, New York
(210) O 164871

---

(111) **246346**
(220) 05.03.2001
(320) 05.03.2001
(442) 12.09.2001
(151) 26.08.2002
(180) 05.03.2011
(730) **FUJISAWA PHARMACEUTICAL CO., LTD.**, 4-7, Doshomachi 3 - Chome, Chuo-ku, Osaka, Japonsko
(210) O 164982

---

(111) **246347**
(220) 07.03.2001
(320) 07.03.2001
(442) 15.05.2002
(151) 26.08.2002
(180) 07.03.2011
(730) **ISSA CZECH, s.r.o.**, B. Martinů 722, Ostrava - Poruba, Česká republika
(210) O 165041

---

(111) **246348**
(220) 07.03.2001
(320) 07.03.2001
(442) 14.11.2001
(151) 26.08.2002
(180) 07.03.2011
(730) **SAZKA, a.s.**, K Žižkovu 4, Praha 9, Česká republika
(210) O 165061

---

(111) **246349**
(220) 07.03.2001
(320) 07.03.2001
(442) 14.11.2001
(151) 26.08.2002
(180) 07.03.2011
(730) **SAZKA, a.s.**, K Žižkovu 4, Praha 9, Česká republika
(210) O 165062

---

(111) **246350**
(220) 07.03.2001
(320) 07.03.2001
(442) 14.11.2001
(151) 26.08.2002
(180) 07.03.2011
(730) **SAZKA, a.s.**, K Žižkovu 4, Praha 9, Česká republika
(210) O 165065

---

(111) **246351**
(220) 07.03.2001
(320) 07.03.2001
(442) 14.11.2001
(151) 26.08.2002
(180) 07.03.2011
(730) **SAZKA, a.s.**, K Žižkovu 4, Praha 9, Česká republika
(210) O 165067

---

(111) **246352**
(220) 07.03.2001
(320) 07.03.2001
(442) 14.11.2001
(151) 26.08.2002
(180) 07.03.2011
(730) **SAZKA, a.s.**, K Žižkovu 4, Praha 9, Česká republika
(210) O 165068

---

(111) **246353**
(220) 07.03.2001
(320) 07.03.2001
(442) 14.11.2001
(151) 26.08.2002
(180) 07.03.2011
(730) **SAZKA, a.s.**, K Žižkovu 4, Praha 9, Česká republika
(210) O 165070

---

(111) **246354**
(220) 08.03.2001
(320) 08.03.2001
(442) 14.11.2001
(151) 26.08.2002
(180) 08.03.2011
(730) **MARCA CZ, s.r.o.**, K Červenému dvoru 24, Praha 3, Česká republika
(210) O 165121

---

(111) **246355**
(220) 14.03.2001
(320) 14.03.2001
(442) 15.05.2002
(151) 26.08.2002
(180) 14.03.2011
(730) **VELTA PLUS s.r.o.**, Jiráskova 5, Nová Role, Česká republika
(210) O 165277

---

(111) **246356**
(220) 14.03.2001
(320) 14.03.2001
(442) 15.05.2002
(151) 26.08.2002
(180) 14.03.2011

(730) **ARMADA, s.r.o.**, V křovinách 22, Praha 4, Česká republika
(210) O 165339

---

(111) **246357**
(220) 16.03.2001
(320) 16.03.2001
(442) 15.05.2002
(151) 26.08.2002
(180) 16.03.2011
(730) **CARREFOUR ČESKÁ REPUBLIKA s.r.o.**, Podbabská 17, Praha 6, Česká republika
(210) O 165369

---

(111) **246358**
(220) 16.03.2001
(320) 16.03.2001
(442) 15.05.2002
(151) 26.08.2002
(180) 16.03.2011
(730) **SPORT TRADE, s.r.o.**, Vídeňská 68, Brno, Česká republika
(210) O 165422

---

(111) **246359**
(220) 16.03.2001
(320) 16.03.2001
(442) 15.05.2002
(151) 26.08.2002
(180) 16.03.2011
(730) **Česká produkční 2000, a.s.**, Na Příkopě 12, Praha 1, Česká republika
(210) O 165425

---

(111) **246360**
(220) 21.03.2001
(320) 21.03.2001
(442) 15.05.2002
(151) 26.08.2002
(180) 21.03.2011
(730) **Heineken Slovensko, a.s.**, Štefánikova 79, Nitra, Slovenská republika
(210) O 165630

---

(111) **246361**
(220) 27.03.2001
(320) 27.03.2001
(442) 15.05.2002
(151) 26.08.2002
(180) 27.03.2011
(730) **Rykr Jiří**, Zámecká 244, Náchod, Česká republika
(210) O 165798

---

(111) **246362**
(220) 02.04.2001
(320) 02.04.2001
(442) 15.05.2002
(151) 26.08.2002
(180) 02.04.2011
(730) **Michalovič Jiří**, Dolní Bojanovice 386, Česká republika
(210) O 166013

---

(111) **246363**
(220) 02.04.2001
(320) 02.04.2001
(442) 15.05.2002
(151) 26.08.2002
(180) 02.04.2011
(730) **AGRIMEX s.r.o.**, Husova 7, Třebíč, Česká republika
(210) O 166015

---

(111) **246364**
(220) 02.04.2001
(320) 02.04.2001
(442) 15.05.2002
(151) 26.08.2002
(180) 02.04.2011
(730) **AGRIMEX s.r.o.**, Husova 7, Třebíč, Česká republika
(210) O 166016

---

(111) **246365**
(220) 04.04.2001
(320) 04.04.2001
(442) 15.05.2002
(151) 26.08.2002
(180) 04.04.2011
(730) **FIRMA ALI, spol.s r.o.**, Bořivojova 23, Praha 3, Česká republika
(210) O 166107

---

(111) **246366**
(220) 04.04.2001
(320) 04.04.2001
(442) 15.05.2002
(151) 26.08.2002
(180) 04.04.2011
(730) **Lounská mlékárna, s.r.o.**, Husova 1809, Louny, Česká republika
(210) O 166188

---

(111) **246367**
(220) 05.04.2001
(320) 05.04.2001
(442) 15.05.2002
(151) 26.08.2002
(180) 05.04.2011
(730) **Beran Pavel**, K Besedě 134, Pardubice, Česká republika
(210) O 166204

---

(111) **246368**
(220) 09.04.2001
(320) 09.04.2001
(442) 15.05.2002
(151) 26.08.2002
(180) 09.04.2011
(730) **ROSEX s.r.o.**, Opatovská 1763, Praha 4, Česká republika
(210) O 166293

---

(111) **246369**
(220) 09.04.2001
(320) 09.04.2001
(442) 15.05.2002
(151) 26.08.2002
(180) 09.04.2011
(730) **Velvana, a.s.**, Velvary, Česká republika

(210) O 166294

---

(111) **246370**
(220) 09.04.2001
(320) 09.04.2001
(442) 15.05.2002
(151) 26.08.2002
(180) 09.04.2011
(730) **Velvana, a.s.**, Velvary, Česká republika
(210) O 166295

---

(111) **246371**
(220) 09.04.2001
(320) 09.04.2001
(442) 15.05.2002
(151) 26.08.2002
(180) 09.04.2011
(730) **Velvana, a.s.**, Velvary, Česká republika
(210) O 166296

---

(111) **246372**
(220) 09.04.2001
(320) 09.04.2001
(442) 15.05.2002
(151) 26.08.2002
(180) 09.04.2011
(730) **Velvana, a.s.**, Velvary, Česká republika
(210) O 166297

---

(111) **246373**
(220) 10.04.2001
(320) 10.04.2001
(442) 15.05.2002
(151) 26.08.2002
(180) 10.04.2011
(730) **Mars, Incorporated**, 6885 Elm Street, Mc Lean, Spojené státy americké, Virginia
(210) O 166345

---

(111) **246374**
(220) 12.04.2001
(320) 12.04.2001
(442) 15.05.2002
(151) 26.08.2002
(180) 12.04.2011
(730) **Živný Daniel**, Jana z Dražic 317, Roudnice nad Labem, Česká republika
(210) O 166394

---

(111) **246375**
(220) 17.04.2001
(320) 17.04.2001
(442) 15.05.2002
(151) 26.08.2002
(180) 17.04.2011
(730) **SIM s.r.o.**, Vodičkova 41, galerie pasáže Světozor, Praha 1, Česká republika
(210) O 166499

---

(111) **246378**
(220) 23.04.2001
(320) 23.04.2001
(442) 15.05.2002
(151) 26.08.2002
(180) 23.04.2011
(730) **Kloes Oliver**, Na Vlčovce 6, Praha 6, Česká republika
(210) O 166724

---

(111) **246379**
(220) 23.04.2001
(320) 23.04.2001
(442) 15.05.2002
(151) 26.08.2002
(180) 23.04.2011
(730) **G - LINE, a.s.**, Neklanova 3/80, Praha 2, Česká republika
(210) O 166745

---

(111) **246380**
(220) 02.05.2001
(320) 02.05.2001
(442) 15.05.2002
(151) 26.08.2002
(180) 02.05.2011
(730) **LLENTAB, spol.s r.o.**, Weilova 1144/2, Praha 10 - Hostivař, Česká republika
(210) O 167001

---

(111) **246381**
(220) 04.05.2001
(320) 04.05.2001
(442) 15.05.2002
(151) 26.08.2002
(180) 04.05.2011
(730) **AUTO TIP MĚLNÍK, a.s.**, Českolipská 3332, Mělník, Česká republika
(210) O 167045

---

(111) **246382**
(220) 04.05.2001
(320) 04.05.2001
(442) 15.05.2002
(151) 26.08.2002
(180) 04.05.2011
(730) **Mars, Incorporated**, 6885 Elm Street, Mc Lean, Spojené státy americké, Virginia
(210) O 167052

---

(111) **246383**
(220) 04.05.2001
(320) 04.05.2001
(442) 15.05.2002
(151) 26.08.2002
(180) 04.05.2011
(730) **Ing. Knotek Michal**, Velimská 868, Praha 9 - Újezd nad Lesy, Česká republika
(210) O 167054

---

(111) **246384**
(220) 04.05.2001
(320) 04.05.2001
(442) 15.05.2002
(151) 26.08.2002
(180) 04.05.2011
(730) **Ing. Knotek Michal**, Velimská 868, Praha 9 - Újezd nad Lesy, Česká republika
(210) O 167055

---

(111) **246385**

(220) 04.05.2001
(320) 04.05.2001
(442) 15.05.2002
(151) 26.08.2002
(180) 04.05.2011
(730) **Ing. Knotek Michal**, Velimská 868, Praha 9 - Újezd nad Lesy, Česká republika
(210) O 167056

---

(111) **246386**
(220) 07.05.2001
(320) 07.05.2001
(442) 17.04.2002
(151) 26.08.2002
(180) 07.05.2011
(730) **Mandík Petr**, Pod svahem 243/25, Praha 4, Česká republika
(210) O 167093

---

(111) **246387**
(220) 09.05.2001
(320) 09.05.2001
(442) 15.05.2002
(151) 26.08.2002
(180) 09.05.2011
(730) **OMV Česká republika, s.r.o.**, Budějovická 3, Praha 4, Česká republika
(210) O 167111

---

(111) **246388**
(220) 09.05.2001
(320) 09.05.2001
(442) 15.05.2002
(151) 26.08.2002
(180) 09.05.2011
(730) **C.E.N., s.r.o.**, Župné námestie 3, Bratislava, Slovenská republika
(210) O 167123

---

(111) **246389**
(220) 09.05.2001
(320) 23.04.2001
(442) 15.05.2002
(151) 26.08.2002
(180) 09.05.2011
(730) **C.E.N., s.r.o.**, Župné námestie 3, Bratislava, Slovenská republika
(210) O 167124

---

(111) **246390**
(220) 11.05.2001
(320) 11.05.2001
(442) 15.05.2002
(151) 26.08.2002
(180) 11.05.2011
(730) **Markéta Gajová ATELIERY FAMOOD**, Spálená 7, Praha 1, Česká republika
(210) O 167208

---

(111) **246391**
(220) 11.05.2001
(320) 11.05.2001
(442) 15.05.2002
(151) 26.08.2002
(180) 11.05.2011
(730) **Markéta Gajová ATELIERY FAMOOD**, Spálená 7, Praha 1, Česká republika
(210) O 167209

---

(111) **246392**
(220) 14.05.2001
(320) 14.05.2001
(442) 15.05.2002
(151) 26.08.2002
(180) 14.05.2011
(730) **Česká republika - Puncovní úřad**, Kozí 748/4, Praha 1 - Staré Město, Česká republika
(210) O 167267

---

(111) **246393**
(220) 14.05.2001
(320) 14.05.2001
(442) 15.05.2002
(151) 26.08.2002
(180) 14.05.2011
(730) **Česká republika - Puncovní úřad**, Kozí 748/4, Praha 1 - Staré Město, Česká republika
(210) O 167268

---

(111) **246394**
(220) 14.05.2001
(320) 14.05.2001
(442) 15.05.2002
(151) 26.08.2002
(180) 14.05.2011
(730) **Česká republika - Puncovní úřad**, Kozí 748/4, Praha 1 - Staré Město, Česká republika
(210) O 167269

---

(111) **246395**
(220) 14.05.2001
(320) 14.05.2001
(442) 15.05.2002
(151) 26.08.2002
(180) 14.05.2011
(730) **EEIKA Brno, spol.s r.o.**, Černopolní 8, Brno, Česká republika
(210) O 167281

---

(111) **246396**
(220) 15.05.2001
(320) 15.05.2001
(442) 15.05.2002
(151) 26.08.2002
(180) 15.05.2011
(730) **Karafiát Tomáš**, Šrámkova 129, Písek, Česká republika
(210) O 167283

---

(111) **246397**
(220) 16.05.2001
(320) 16.05.2001
(442) 15.05.2002
(151) 26.08.2002
(180) 16.05.2011
(730) **HOCHTIEF Aktienfgesellschaft**, Opernplatz 2, Essen, Německo
(210) O 167352

---

(111) **246398**

(220) 17.05.2001
(320) 17.05.2001
(442) 15.05.2002
(151) 26.08.2002
(180) 17.05.2011
(730) **BELUŠA FOODS s.r.o.**, areál ZD Oldřichovice, Napajedla, Česká republika
(210) O 167452

---

(111) **246399**
(220) 17.05.2001
(320) 17.05.2001
(442) 15.05.2002
(151) 26.08.2002
(180) 17.05.2011
(730) **ZENIT spol. s r.o.**, Pražská 162, Čáslav, Česká republika
(210) O 167467

---

(111) **246400**
(220) 17.05.2001
(320) 17.05.2001
(442) 13.02.2002
(151) 26.08.2002
(180) 17.05.2011
(730) **ALTEC spol.s r.o.**, Sokolohradská 629, Chotěboř, Česká republika
(210) O 167469

---

(111) **246401**
(220) 21.05.2001
(320) 21.05.2001
(442) 15.05.2002
(151) 26.08.2002
(180) 21.05.2011
(730) **General Electric Company**, 1 River Road, Schenectady, Spojené státy americké, New York
(210) O 167521

---

(111) **246402**
(220) 22.05.2001
(320) 22.05.2001
(442) 15.05.2002
(151) 26.08.2002
(180) 22.05.2011
(730) **Ondřej Boroš - BoFa logistics int.**, Brigádnická 303, Jince, Česká republika
(210) O 167544

---

(111) **246403**
(220) 22.05.2001
(320) 22.05.2001
(442) 15.05.2002
(151) 26.08.2002
(180) 22.05.2011
(730) **Asociace kuchařů a cukrářů ČR**, Počernická 168, Praha 10, Česká republika
(210) O 167567

---

(111) **246404**
(220) 22.05.2001
(320) 22.05.2001
(442) 15.05.2002
(151) 26.08.2002
(180) 22.05.2011
(730) **Asociace kuchařů a cukrářů ČR**, Počernická 168, Praha 10, Česká republika
(210) O 167569

---

(111) **246405**
(220) 23.05.2001
(320) 23.05.2001
(442) 15.05.2002
(151) 26.08.2002
(180) 23.05.2011
(730) **Komerční banka, a.s.**, Na Příkopě 33, čp. 969, Praha 1, Česká republika
(210) O 167610

---

(111) **246406**
(220) 24.05.2001
(320) 24.05.2001
(442) 15.05.2002
(151) 26.08.2002
(180) 24.05.2011
(730) **COPLAN CZ Inženýrská s.r.o.**, Novodvorská 1010/14, Praha 4, Česká republika
(210) O 167645

---

(111) **246407**
(220) 28.05.2001
(320) 28.05.2001
(442) 15.05.2002
(151) 26.08.2002
(180) 28.05.2011
(730) **BLATINIE, a.s.**, Blatnice pod sv. Antoníčkem č. 855, Česká republika
(210) O 167771

---

(111) **246408**
(220) 28.05.2001
(320) 28.05.2001
(442) 15.05.2002
(151) 26.08.2002
(180) 28.05.2011
(730) **STRIKE a.s.**, Janáčkova 4/1797, Ostrava - Moravská Ostrava, Česká republika
(210) O 167773

---

(111) **246409**
(220) 29.05.2001
(320) 29.05.2001
(442) 15.05.2002
(151) 26.08.2002
(180) 29.05.2011
(730) **CZ - CERBERUS, a.s.**, Jinonická 732/4, Praha 5 - Košíře, Česká republika
(210) O 167822

---

(111) **246410**
(220) 30.05.2001
(320) 30.05.2001
(442) 15.05.2002
(151) 26.08.2002
(180) 30.05.2011
(730) **Mlékárna Valašské Meziříčí, spol.s r.o.**, Zámecká 2, Valašské Meziříčí, Česká republika
(210) O 167981

---

(111) **246411**

(220) 01.06.2001
(320) 01.06.2001
(442) 15.05.2002
(151) 26.08.2002
(180) 01.06.2011
(730) **Constanta, s.r.o.**, Naskové 1, Praha 5, Česká republika
(210) O 168040

---

(111) **246412**
(220) 08.06.2001
(320) 08.06.2001
(442) 15.05.2002
(151) 26.08.2002
(180) 08.06.2011
(730) **ASKVA, spol. s r.o.**, Palackého 16, Brno, Česká republika
(210) O 168255

---

(111) **246413**
(220) 08.06.2001
(320) 08.06.2001
(442) 15.05.2002
(151) 26.08.2002
(180) 08.06.2011
(730) **I.D.C. Praha, a.s.**, Štítného 388/18, Praha 3, Česká republika
(210) O 168285

---

(111) **246414**
(220) 12.06.2001
(320) 12.06.2001
(442) 15.05.2002
(151) 26.08.2002
(180) 12.06.2011
(730) **Vytápění Mariánské Lázně, s.r.o.**, Nádražní 294, Mariánské Lázně, Česká republika
(210) O 168552

---

(111) **246415**
(220) 12.06.2001
(320) 12.06.2001
(442) 15.05.2002
(151) 26.08.2002
(180) 12.06.2011
(730) **Vytápění Mariánské Lázně, s.r.o.**, Nádražní 294, Mariánské Lázně, Česká republika
(210) O 168553

---

(111) **246416**
(220) 15.06.2001
(320) 15.06.2001
(442) 15.05.2002
(151) 26.08.2002
(180) 15.06.2011
(730) **IRONEX, spol. s r.o.**, Holasovická 6, Opava, Česká republika
(210) O 168716

---

(111) **246417**
(220) 15.06.2001
(320) 15.06.2001
(442) 15.05.2002
(151) 26.08.2002
(180) 15.06.2011
(730) **MEDEA KULTUR s.r.o.**, Václavské náměstí 56, Praha 1, Česká republika
(210) O 168745

---

(111) **246418**
(220) 15.06.2001
(320) 15.06.2001
(442) 15.05.2002
(151) 26.08.2002
(180) 15.06.2011
(730) **MEDEA KULTUR s.r.o.**, Václavské náměstí 56, Praha 1, Česká republika
(210) O 168746

---

(111) **246419**
(220) 19.06.2001
(320) 19.06.2001
(442) 15.05.2002
(151) 26.08.2002
(180) 19.06.2011
(730) **SPOLANA a.s.**, ul. Práce 657, Neratovice, Česká republika
(210) O 168880

---

(111) **246420**
(220) 19.06.2001
(320) 19.06.2001
(442) 15.05.2002
(151) 26.08.2002
(180) 19.06.2011
(730) **Bouška Pavel**, Lamačova 915/37, Praha 5, Česká republika
(210) O 168890

---

(111) **246421**
(220) 20.06.2001
(320) 03.09.2001
(442) 15.05.2002
(151) 26.08.2002
(180) 20.06.2011
(730) **Hromková Jana**, Rooseveltova 16, Krnov, Česká republika
(210) O 168925

---

(111) **246422**
(220) 20.06.2001
(320) 20.06.2001
(442) 12.12.2001
(151) 26.08.2002
(180) 20.06.2011
(730) **NATURA, a.s.**, Podbabská 20, Praha 6, Česká republika
(210) O 168952

---

(111) **246423**
(220) 22.06.2001
(320) 22.06.2001
(442) 15.05.2002
(151) 26.08.2002
(180) 22.06.2011
(730) **BRITISH AMERICAN TOBACCO (BRANDS) INC.**, 401 South Fourth Avenue, Suite 1800, Louisville, Spojené státy americké, Kentucky
(210) O 169108

---

(111) **246424**
(220) 22.06.2001
(320) 22.06.2001
(442) 15.05.2002
(151) 26.08.2002
(180) 22.06.2011
(730) **BRITISH AMERICAN TOBACCO (BRANDS) INC.**, 401 South Fourth Avenue, Suite 1800, Louisville, Spojené státy americké, Kentucky
(210) O 169109

---

(111) **246425**
(220) 26.06.2001
(320) 26.06.2001
(442) 15.05.2002
(151) 26.08.2002
(180) 26.06.2011
(730) **MEDITREND s.r.o.**, Na Pankráci 1353/4, Praha 4 - Nusle, Česká republika
(210) O 169207

---

(111) **246426**
(220) 26.06.2001
(320) 26.06.2001
(442) 15.05.2002
(151) 26.08.2002
(180) 26.06.2011
(730) **MEDITREND s.r.o.**, Na Pankráci 1353/4, Praha 4 - Nusle, Česká republika
(210) O 169208

---

(111) **246427**
(220) 27.06.2001
(320) 27.06.2001
(442) 15.05.2002
(151) 26.08.2002
(180) 27.06.2011
(730) **Ansell Services, Inc.**, 6121 Lakeside Drive, Suite 200, Reno, Spojené státy americké, Nevada
(210) O 169237

---

(111) **246428**
(220) 28.06.2001
(320) 28.06.2001
(442) 15.05.2002
(151) 26.08.2002
(180) 28.06.2011
(730) **Ing. Jiří Karel**, Společná 1, Praha 8, Česká republika
(210) O 169298

---

(111) **246429**
(220) 29.06.2001
(320) 29.06.2001
(442) 15.05.2002
(151) 26.08.2002
(180) 29.06.2011
(730) **EDEREX s.r.o.**, Veletržní 31, Praha 7, Česká republika
(210) O 169332

---

(111) **246430**
(220) 02.07.2001
(320) 02.07.2001
(442) 15.05.2002
(151) 26.08.2002
(180) 02.07.2011
(730) **Wimmer Petr**, Suchomlýnská 975, Unhošť, Česká republika
(210) O 169379

---

(111) **246431**
(220) 04.07.2001
(320) 04.07.2001
(442) 15.05.2002
(151) 26.08.2002
(180) 04.07.2011
(730) **ASOCIACE EVROPSKÝCH LÁZNÍ**, Ruská 155, Mariánské Lázně, Česká republika
(210) O 169432

---

(111) **246432**
(220) 04.07.2001
(320) 04.07.2001
(442) 13.02.2002
(151) 26.08.2002
(180) 04.07.2011
(730) **Pharmacia & Upjohn Company**, 100 Route 206 North, Peapack, Spojené státy americké, New Jersey
(210) O 169449

---

(111) **246432**
(220) 04.07.2001
(320) 04.07.2001
(442) 15.05.2002
(151) 26.08.2002
(180) 04.07.2011
(730) **Pharmacia & Upjohn Company**, 100 Route 206 North, Peapack, Spojené státy americké, New Jersey
(210) O 169449

---

(111) **246433**
(220) 04.07.2001
(320) 20.04.2001
(442) 15.05.2002
(151) 26.08.2002
(180) 04.07.2011
(730) **PRAGOSOJA, spol.s r.o.**, Na Lysinách 245, Praha 4, Česká republika
(210) O 169456

---

(111) **246434**
(220) 04.07.2001
(320) 04.07.2001
(442) 15.05.2002
(151) 26.08.2002
(180) 04.07.2011
(730) **EUROPE TECHNIC, spol.s r.o.**, Václavské nám. 58, Praha 1, Česká republika
(210) O 169458

---

(111) **246435**
(220) 04.07.2001
(320) 04.07.2001
(442) 15.05.2002
(151) 26.08.2002
(180) 04.07.2011

(730) **EUROPE TECHNIC, spol.s r.o.**, Václavské nám. 58, Praha 1, Česká republika
(210) O 169461

---

(111) **246436**
(220) 11.07.2001
(320) 11.07.2001
(442) 15.05.2002
(151) 26.08.2002
(180) 11.07.2011
(730) **ORACLE CZECH s.r.o.**, Škrétova 12, Praha 2, Česká republika
(210) O 169528

---

(111) **246437**
(220) 12.07.2001
(320) 12.07.2001
(442) 15.05.2002
(151) 26.08.2002
(180) 12.07.2011
(730) **Damovo Group S.A.**, 3 Boulevard du Prince Henri, Luxembourg, Lucembursko
(210) O 169564

---

(111) **246439**
(220) 13.07.2001
(320) 13.07.2001
(442) 15.05.2002
(151) 26.08.2002
(180) 13.07.2011
(730) **BOHEMIA FOTO, spol. s r.o.**, Masarykova 1846, Teplice, Česká republika
(210) O 169595

---

(111) **246440**
(220) 13.07.2001
(320) 13.07.2001
(442) 15.05.2002
(151) 26.08.2002
(180) 13.07.2011
(730) **DELTA ON-LINE a.s.**, Bohunická 24, Brno, Česká republika
(210) O 169607

---

(111) **246441**
(220) 13.07.2001
(320) 13.07.2001
(442) 15.05.2002
(151) 26.08.2002
(180) 13.07.2011
(730) **DELTA ON-LINE a.s.**, Bohunická 24, Brno, Česká republika
(210) O 169608

---

(111) **246442**
(220) 17.07.2001
(320) 17.07.2001
(442) 15.05.2002
(151) 26.08.2002
(180) 17.07.2011
(730) **Gallaher Limited**, Members Hill, Brooklands Road, Weybridge, Surrey, Velká Británie
(210) O 169668

---

(111) **246443**
(220) 20.07.2001
(320) 20.07.2001
(442) 15.05.2002
(151) 26.08.2002
(180) 20.07.2011
(730) **Churaň Karel**, Tovární 31, Ústí nad Labem, Česká republika
(210) O 169820

---

(111) **246444**
(220) 20.07.2001
(320) 20.07.2001
(442) 15.05.2002
(151) 26.08.2002
(180) 20.07.2011
(730) **Churaň Karel**, Tovární 31, Ústí nad Labem, Česká republika
(210) O 169821

---

(111) **246445**
(220) 20.07.2001
(320) 20.07.2001
(442) 15.05.2002
(151) 26.08.2002
(180) 20.07.2011
(730) **Nikl Ondřej**, Příkopy 1121, Náchod, Česká republika
(210) O 169859

---

(111) **246446**
(220) 20.07.2001
(320) 20.07.2001
(442) 15.05.2002
(151) 26.08.2002
(180) 20.07.2011
(730) **LIBERTY INTERNATIONAL, spol.s r.o.**, Na Petynce 126, Praha 6, Česká republika
(210) O 169860

---

(111) **246447**
(220) 23.07.2001
(320) 23.07.2001
(442) 15.05.2002
(151) 26.08.2002
(180) 23.07.2011
(730) **VOLANT FILMS, s.r.o.**, Kříženeckého nám. 322, Praha 5, Česká republika
(210) O 169892

---

(111) **246448**
(220) 24.07.2001
(320) 24.07.2001
(442) 15.05.2002
(151) 26.08.2002
(180) 24.07.2011
(730) **Tesco Stores ČR a.s.**, Národní 26, Praha 1, Česká republika
(210) O 169941

---

(111) **246449**
(220) 24.07.2001
(320) 24.07.2001
(442) 15.05.2002
(151) 26.08.2002
(180) 24.07.2011

(730) **Tesco Stores ČR a.s.**, Národní 26, Praha 1, Česká republika
(210) O 169943

---

(111) **246450**
(220) 25.07.2001
(320) 25.07.2001
(442) 15.05.2002
(151) 26.08.2002
(180) 25.07.2011
(730) **CONSTANTA, s.r.o.**, Naskové 1, Praha 5, Česká republika
(210) O 169961

---

(111) **246451**
(220) 25.07.2001
(320) 25.07.2001
(442) 15.05.2002
(151) 26.08.2002
(180) 25.07.2011
(730) **CONSTANTA, s.r.o.**, Naskové 1, Praha 5, Česká republika
(210) O 169962

---

(111) **246452**
(220) 25.07.2001
(320) 25.07.2001
(442) 15.05.2002
(151) 26.08.2002
(180) 25.07.2011
(730) **EuroLingua, spol. s r.o.**, Varšavská 13, Karlovy Vary, Česká republika
(210) O 169964

---

(111) **246453**
(220) 25.07.2001
(320) 25.07.2001
(442) 15.05.2002
(151) 26.08.2002
(180) 25.07.2011
(730) **Imperial Tobacco (Efka) GmbH & Co KG**, Industriestrasse 6, Postfach 1257, Trossingen, Německo
(210) O 169972

---

(111) **246454**
(220) 25.07.2001
(320) 25.07.2001
(442) 15.05.2002
(151) 26.08.2002
(180) 25.07.2011
(730) **Bristol-Myers Squibb, s.r.o.**, Lazarská 6, Praha 2, Česká republika
(210) O 169980

---

(111) **246455**
(220) 25.07.2001
(320) 25.07.2001
(442) 15.05.2002
(151) 26.08.2002
(180) 25.07.2011
(730) **Bristol-Myers Squibb, s.r.o.**, Lazarská 6, Praha 2, Česká republika
(210) O 169981

---

(111) **246456**
(220) 25.07.2001
(320) 25.07.2001
(442) 15.05.2002
(151) 26.08.2002
(180) 25.07.2011
(730) **Bristol-Myers Squibb, s.r.o.**, Lazarská 6, Praha 2, Česká republika
(210) O 169982

---

(111) **246457**
(220) 25.07.2001
(320) 25.07.2001
(442) 15.05.2002
(151) 26.08.2002
(180) 25.07.2011
(730) **Bristol-Myers Squibb, s.r.o.**, Lazarská 6, Praha 2, Česká republika
(210) O 169983

---

(111) **246458**
(220) 26.07.2001
(320) 26.07.2001
(442) 15.05.2002
(151) 26.08.2002
(180) 26.07.2011
(730) **INVENTIO CONSULTING s.r.o.**, Proskovická 106/691, Ostrava-Výškovice, Česká republika
(210) O 169992

---

(111) **246459**
(220) 27.07.2001
(320) 27.07.2001
(442) 15.05.2002
(151) 26.08.2002
(180) 27.07.2011
(730) **B.G.I.BRANDS N.V.**, John B. Gorsiraweg 14, Willemstad, Curacao, Holandské Antily
(210) O 170029

---

(111) **246460**
(220) 30.07.2001
(320) 30.07.2001
(442) 15.05.2002
(151) 26.08.2002
(180) 30.07.2011
(730) **Isolit-Bravo, spol. s r.o.**, Jablonské nábřeží 305, Jablonné nad Orlicí, Česká republika
(210) O 170056

---

(111) **246461**
(220) 30.07.2001
(320) 30.07.2001
(442) 15.05.2002
(151) 26.08.2002
(180) 30.07.2011
(730) **BEDY a.s.**, Na Zbořenci 16, Praha 2, Česká republika
(210) O 170064

---

(111) **246462**
(220) 01.08.2001
(320) 01.08.2001
(442) 15.05.2002
(151) 26.08.2002

(180) 01.08.2011
(730) **VITIS TRADE, s.r.o.**, Sásovská cesta 41, Banská Bystrica, Slovenská republika
(210) O 170148

---

(111) **246463**
(220) 01.08.2001
(320) 01.08.2001
(442) 15.05.2002
(151) 26.08.2002
(180) 01.08.2011
(730) **Pražské pivovary a.s.**, Nádražní 84, Praha 5, Česká republika
(210) O 170171

---

(111) **246464**
(220) 01.08.2001
(320) 01.08.2001
(442) 15.05.2002
(151) 26.08.2002
(180) 01.08.2011
(730) **Bioglan Pharma plc**, Bioglan House, 40A Wilbury Way, Hitchin, Hertfordshire, Velká Británie
(210) O 170173

---

(111) **246465**
(220) 01.08.2001
(320) 01.08.2001
(442) 15.05.2002
(151) 26.08.2002
(180) 01.08.2011
(730) **Statutární město Liberec**, Náměstí Dr. E. Beneše 1, Liberec 1, Česká republika
(210) O 170180

---

(111) **246466**
(220) 01.08.2001
(320) 01.08.2001
(442) 15.05.2002
(151) 26.08.2002
(180) 01.08.2011
(730) **Statutární město Liberec**, Náměstí Dr. E. Beneše 1, Liberec 1, Česká republika
(210) O 170181

---

(111) **246467**
(220) 01.08.2001
(320) 01.08.2001
(442) 15.05.2002
(151) 26.08.2002
(180) 01.08.2011
(730) **Statutární město Liberec**, Náměstí Dr. E. Beneše 1, Liberec 1, Česká republika
(210) O 170182

---

(111) **246468**
(220) 02.08.2001
(320) 02.08.2001
(442) 15.05.2002
(151) 26.08.2002
(180) 02.08.2011
(730) **OLMA, a.s.**, Pavelkova 18, Olomouc, Česká republika
(210) O 170192

---

(111) **246469**
(220) 02.08.2001
(320) 02.08.2001
(442) 15.05.2002
(151) 26.08.2002
(180) 02.08.2011
(730) **OLMA, a.s.**, Pavelkova 18, Olomouc, Česká republika
(210) O 170193

---

(111) **246470**
(220) 02.08.2001
(320) 02.08.2001
(442) 15.05.2002
(151) 26.08.2002
(180) 02.08.2011
(730) **ČESKÝ TELECOM, a.s.**, Olšanská 5, Praha 3, Česká republika
(210) O 170205

---

(111) **246471**
(220) 03.08.2001
(320) 03.08.2001
(442) 15.05.2002
(151) 26.08.2002
(180) 03.08.2011
(730) **REGION AUTO a.s.**, Smetanova 51, Brno, Česká republika
(210) O 170256

---

(111) **246472**
(220) 03.08.2001
(320) 03.08.2001
(442) 15.05.2002
(151) 26.08.2002
(180) 03.08.2011
(730) **REGION AUTO a.s.**, Smetanova 51, Brno, Česká republika
(210) O 170257

---

(111) **246473**
(220) 03.08.2001
(320) 03.08.2001
(442) 15.05.2002
(151) 26.08.2002
(180) 03.08.2011
(730) **FLYING COLOURS HOLDINGS LIMITED**, 35 Davies Street, London, Velká Británie
(210) O 170275

---

(111) **246474**
(220) 03.08.2001
(320) 03.08.2001
(442) 15.05.2002
(151) 26.08.2002
(180) 03.08.2011
(730) **VELPA PLUS, s.r.o.**, Velká nad Veličkou 883, Česká republika
(210) O 170276

---

(111) **246475**
(220) 03.08.2001
(320) 03.08.2001

(442) 15.05.2002
(151) 26.08.2002
(180) 03.08.2011
(730) **VELPA PLUS, s.r.o.**, Velká nad Veličkou 883, Česká republika
(210) O 170277

---

(111) **246476**
(220) 03.08.2001
(320) 03.08.2001
(442) 15.05.2002
(151) 26.08.2002
(180) 03.08.2011
(730) **VELPA PLUS, s.r.o.**, Velká nad Veličkou 883, Česká republika
(210) O 170278

---

(111) **246477**
(220) 03.08.2001
(320) 03.08.2001
(442) 15.05.2002
(151) 26.08.2002
(180) 03.08.2011
(730) **SAZKA, a.s.**, K Žižkovu 4, Praha 9, Česká republika
(210) O 170281

---

(111) **246478**
(220) 03.08.2001
(320) 03.08.2001
(442) 15.05.2002
(151) 26.08.2002
(180) 03.08.2011
(730) **AIMTEC a.s.**, Hálkova 32, Plzeň, Česká republika
(210) O 170287

---

(111) **246479**
(220) 03.08.2001
(320) 03.08.2001
(442) 15.05.2002
(151) 26.08.2002
(180) 03.08.2011
(730) **AIMTEC a.s.**, Hálkova 32, Plzeň, Česká republika
(210) O 170288

---

(111) **246480**
(220) 07.08.2001
(320) 07.08.2001
(442) 15.05.2002
(151) 26.08.2002
(180) 07.08.2011
(730) **FLYING COLOURS HOLDINGS LIMITED**, 35 Davies Street, London, Velká Británie
(210) O 170350

---

(111) **246481**
(220) 08.08.2001
(320) 08.08.2001
(442) 15.05.2002
(151) 26.08.2002
(180) 08.08.2011
(730) **IC Software, s.r.o.**, Zeyerova alej 1225, Praha 6, Česká republika
(210) O 170359

---

(111) **246482**
(220) 08.08.2001
(320) 08.08.2001
(442) 15.05.2002
(151) 26.08.2002
(180) 08.08.2011
(730) **Jiří Rýznar**, Horní Studénky 118, Zábřeh, Česká republika
(210) O 170368

---

(111) **246483**
(220) 08.08.2001
(320) 08.08.2001
(442) 15.05.2002
(151) 26.08.2002
(180) 08.08.2011
(730) **BOHEMIA TIMBER, s.r.o.**, Nám. Hrdinů 5/1301, Praha 4, Česká republika
(210) O 170392

---

(111) **246484**
(220) 08.08.2001
(320) 08.08.2001
(442) 15.05.2002
(151) 26.08.2002
(180) 08.08.2011
(730) **Hammerite Products Limited**, 20 Manchester Square, London, Velká Británie
(210) O 170401

---

(111) **246485**
(220) 08.08.2001
(320) 08.08.2001
(442) 15.05.2002
(151) 26.08.2002
(180) 08.08.2011
(730) **IDEAS ADVERTISING s.r.o.**, Lipská 5333, Chomutov, Česká republika
(210) O 170404

---

(111) **246486**
(220) 08.08.2001
(320) 08.08.2001
(442) 15.05.2002
(151) 26.08.2002
(180) 08.08.2011
(730) **NOWACO CZECH REPUBLIC s.r.o.**, Nábřežní 4, Praha 5 - Smíchov, Česká republika
(210) O 170408

---

(111) **246487**
(220) 08.08.2001
(320) 08.08.2001
(442) 15.05.2002
(151) 26.08.2002
(180) 08.08.2011
(730) **NOWACO CZECH REPUBLIC s.r.o.**, Nábřežní 4, Praha 5 - Smíchov, Česká republika
(210) O 170409

---

(111) **246488**
(220) 08.08.2001
(320) 08.08.2001
(442) 15.05.2002
(151) 26.08.2002

(180) 08.08.2011
(730) **NOWACO CZECH REPUBLIC s.r.o.**, Nábřežní 4, Praha 5 - Smíchov, Česká republika
(210) O 170410

---

(111) **246489**
(220) 09.08.2001
(320) 09.08.2001
(442) 15.05.2002
(151) 26.08.2002
(180) 09.08.2011
(730) **Novozámský Radim**, Moravská 4, Vyškov, Česká republika
(210) O 170420

---

(111) **246490**
(220) 09.08.2001
(320) 09.08.2001
(442) 15.05.2002
(151) 26.08.2002
(180) 09.08.2011
(730) **Novozámský Radim**, Moravská 4, Vyškov, Česká republika
(210) O 170421

---

(111) **246491**
(220) 09.08.2001
(320) 09.08.2001
(442) 15.05.2002
(151) 26.08.2002
(180) 09.08.2011
(730) **Marhoul Petr**, Kafkova 24, Praha 6, Česká republika
(210) O 170439

---

(111) **246492**
(220) 09.08.2001
(320) 09.08.2001
(442) 15.05.2002
(151) 26.08.2002
(180) 09.08.2011
(730) **Nakladatelství Olympia a.s.**, Klimentská 1246/1, Praha 1 - Nové Město, Česká republika
(210) O 170445

---

(111) **246493**
(220) 09.08.2001
(320) 09.08.2001
(442) 15.05.2002
(151) 26.08.2002
(180) 09.08.2011
(730) **Playboy Enterprises International, Inc.**, 680 North Lake Shore Drive, Chicago, Spojené státy americké, Illinois
(210) O 170446

---

(111) **246494**
(220) 09.08.2001
(320) 09.08.2001
(442) 15.05.2002
(151) 26.08.2002
(180) 09.08.2011
(730) **Playboy Enterprises International, Inc.**, 680 North Lake Shore Drive, Chicago, Spojené státy americké, Illinois
(210) O 170447

---

(111) **246495**
(220) 09.08.2001
(320) 09.08.2001
(442) 15.05.2002
(151) 26.08.2002
(180) 09.08.2011
(730) **Playboy Enterprises International, Inc.**, 680 North Lake Shore Drive, Chicago, Spojené státy americké, Illinois
(210) O 170448

---

(111) **246496**
(220) 13.08.2001
(320) 13.08.2001
(442) 15.05.2002
(151) 26.08.2002
(180) 13.08.2011
(730) **GORDION, s. r. o.**, Komunardů 16, Praha 7, Česká republika
(210) O 170485

---

(111) **246497**
(220) 13.08.2001
(320) 13.08.2001
(442) 15.05.2002
(151) 26.08.2002
(180) 13.08.2011
(730) **GORDION, s. r. o.**, Komunardů 16, Praha 7, Česká republika
(210) O 170488

---

(111) **246498**
(220) 13.08.2001
(320) 13.08.2001
(442) 15.05.2002
(151) 26.08.2002
(180) 13.08.2011
(730) **GORDION, s. r. o.**, Komunardů 16, Praha 7, Česká republika
(210) O 170489

---

(111) **246499**
(220) 13.08.2001
(320) 13.08.2001
(442) 15.05.2002
(151) 26.08.2002
(180) 13.08.2011
(730) **Société des Produits Nestlé S.A.**, Vevey, Švýcarsko
(210) O 170508

---

(111) **246500**
(220) 13.08.2001
(320) 13.08.2001
(442) 15.05.2002
(151) 26.08.2002
(180) 13.08.2011
(730) **Société des Produits Nestlé S.A.**, Vevey, Švýcarsko
(210) O 170509

---

(111) **246501**
(220) 13.08.2001

(320) 13.08.2001
(442) 15.05.2002
(151) 26.08.2002
(180) 13.08.2011
(730) **Société des Produits Nestlé S.A.**, Vevey, Švýcarsko
(210) O 170510

---

(111) **246502**
(220) 13.08.2001
(320) 13.08.2001
(442) 15.05.2002
(151) 26.08.2002
(180) 13.08.2011
(730) **Société des Produits Nestlé S.A.**, Vevey, Švýcarsko
(210) O 170511

---

(111) **246503**
(220) 16.08.2001
(320) 16.08.2001
(442) 15.05.2002
(151) 26.08.2002
(180) 16.08.2011
(730) **Jarošek Vladislav**, Mutěnice 216, Česká republika
(210) O 170602

---

(111) **246504**
(220) 16.08.2001
(320) 16.08.2001
(442) 15.05.2002
(151) 26.08.2002
(180) 16.08.2011
(730) **Jarošek Vladislav**, Mutěnice 216, Česká republika
(210) O 170605

---

(111) **246505**
(220) 16.08.2001
(320) 16.08.2001
(442) 15.05.2002
(151) 26.08.2002
(180) 16.08.2011
(730) **Jarošek Vladislav**, Mutěnice 216, Česká republika
(210) O 170606

---

(111) **246506**
(220) 16.08.2001
(320) 16.08.2001
(442) 15.05.2002
(151) 26.08.2002
(180) 16.08.2011
(730) **Royal Bank of Canada**, 1, Place Ville-Marie, Montreal, Quebec, Kanada
(210) O 170617

---

(111) **246507**
(220) 16.08.2001
(320) 16.08.2001
(442) 15.05.2002
(151) 26.08.2002
(180) 16.08.2011
(730) **Royal Bank of Canada**, 1, Place Ville-Marie, Montreal, Quebec, Kanada
(210) O 170618

---

(111) **246508**
(220) 16.08.2001
(320) 16.08.2001
(442) 15.05.2002
(151) 26.08.2002
(180) 16.08.2011
(730) **Royal Bank of Canada**, 1, Place Ville-Marie, Montreal, Quebec, Kanada
(210) O 170619

---

(111) **246509**
(220) 16.08.2001
(320) 16.08.2001
(442) 15.05.2002
(151) 26.08.2002
(180) 16.08.2011
(730) **AGROSPOL Bolehošť, a.s.**, Bolehošť 140, Česká republika
(210) O 170620

---

(111) **246510**
(220) 16.08.2001
(320) 16.08.2001
(442) 15.05.2002
(151) 26.08.2002
(180) 16.08.2011
(730) **ALMIRA s.r.o.**, Plavínova 3/2800, Praha 3 - Žižkov, Česká republika
(210) O 170625

---

(111) **246511**
(220) 16.08.2001
(320) 16.08.2001
(442) 15.05.2002
(151) 26.08.2002
(180) 16.08.2011
(730) **ALMIRA s.r.o.**, Plavínova 3/2800, Praha 3 - Žižkov, Česká republika
(210) O 170626

---

(111) **246512**
(220) 17.08.2001
(320) 17.08.2001
(442) 15.05.2002
(151) 26.08.2002
(180) 17.08.2011
(730) **Ing. Vlček Miroslav**, ul. Olpran 339/1, Samotišky, Česká republika
(210) O 170631

---

(111) **246513**
(220) 17.08.2001
(320) 17.08.2001
(442) 15.05.2002
(151) 26.08.2002
(180) 17.08.2011
(730) **Ing. Vlček Miroslav**, ul. Olpran 339/1, Samotišky, Česká republika
(210) O 170632

---

(111) **246514**

(220) 17.08.2001
(320) 17.08.2001
(442) 15.05.2002
(151) 26.08.2002
(180) 17.08.2011
(730) **Ing. Vlček Miroslav**, ul. Olpran 339/1, Samotišky, Česká republika
(210) O 170633

---

(111) **246515**
(220) 17.08.2001
(320) 17.08.2001
(442) 15.05.2002
(151) 26.08.2002
(180) 17.08.2011
(730) **Ing. Vlček Miroslav**, ul. Olpran 339/1, Samotišky, Česká republika
(210) O 170634

---

(111) **246516**
(220) 17.08.2001
(320) 17.08.2001
(442) 15.05.2002
(151) 26.08.2002
(180) 17.08.2011
(730) **Ing. Vlček Miroslav**, ul. Olpran 339/1, Samotišky, Česká republika
(210) O 170635

---

(111) **246517**
(220) 17.08.2001
(320) 17.08.2001
(442) 15.05.2002
(151) 26.08.2002
(180) 17.08.2011
(730) **Maxflex s.r.o.**, Padělky II 733, Zlín, Česká republika
(210) O 170637

---

(111) **246518**
(220) 17.08.2001
(320) 17.08.2001
(442) 15.05.2002
(151) 26.08.2002
(180) 17.08.2011
(730) **Maxflex s.r.o.**, Padělky II 733, Zlín, Česká republika
(210) O 170638

---

(111) **246519**
(220) 17.08.2001
(320) 17.08.2001
(442) 15.05.2002
(151) 26.08.2002
(180) 17.08.2011
(730) **MEDIARESEARCH, a.s.**, Soběšická 151, Brno, Česká republika
(210) O 170643

---

(111) **246520**
(220) 17.08.2001
(320) 17.08.2001
(442) 15.05.2002
(151) 26.08.2002
(180) 17.08.2011
(730) **MEDIARESEARCH, a.s.**, Soběšická 151, Brno, Česká republika
(210) O 170644

---

(111) **246521**
(220) 21.08.2001
(320) 21.08.2001
(442) 15.05.2002
(151) 26.08.2002
(180) 21.08.2011
(730) **HIT CZ FILTRAČNÍ SÁČKY s.r.o.**, U bažantnice 983, Poděbrady, Česká republika
(210) O 170721

---

(111) **246522**
(220) 21.08.2001
(320) 21.08.2001
(442) 15.05.2002
(151) 26.08.2002
(180) 21.08.2011
(730) **Dimminaco AG**, Zurichstrasse 12, Adliswil, Švýcarsko
(210) O 170725

---

(111) **246523**
(220) 21.08.2001
(320) 18.06.2001
(442) 15.05.2002
(151) 26.08.2002
(180) 21.08.2011
(730) **ABBOTT LABORATORIES**, 100 Abbott Park Road, Abbott Park, Spojené státy americké, Illinois
(210) O 170741

---

(111) **246524**
(220) 22.08.2001
(320) 22.08.2001
(442) 15.05.2002
(151) 26.08.2002
(180) 22.08.2011
(730) **CIDEM Hranice, a.s.**, Skalní 1088, Hranice, Česká republika
(210) O 170754

---

(111) **246525**
(220) 22.08.2001
(320) 22.08.2001
(442) 15.05.2002
(151) 26.08.2002
(180) 22.08.2011
(730) **CET 21 spol.s r.o.**, V Jámě 12, Praha 1, Česká republika
(210) O 170763

---

(111) **246526**
(220) 22.08.2001
(320) 22.08.2001
(442) 15.05.2002
(151) 26.08.2002
(180) 22.08.2011
(730) **Maspex Wadowice Sp. z o.o.**, ul. Chopina 39, Wadowice, Polsko
(210) O 170770

---

(111) **246527**
(220) 04.09.2001
(320) 04.09.2001
(442) 15.05.2002
(151) 26.08.2002
(180) 04.09.2011
(730) **Havířovská teplárenská společnost, a.s.**, Přemyslova 1618/12, Havířov - Podlesí, Česká republika
(210) O 170790

---

(111) **246528**
(220) 23.08.2001
(320) 23.08.2001
(442) 15.05.2002
(151) 26.08.2002
(180) 23.08.2011
(730) **Havířovská teplárenská společnost, a.s.**, Přemyslova 1618/12, Havířov - Podlesí, Česká republika
(210) O 170791

---

(111) **246529**
(220) 23.08.2001
(320) 23.08.2001
(442) 15.05.2002
(151) 26.08.2002
(180) 23.08.2011
(730) **KITEX, v.o.s.**, Českobratrská 18, Ostrava - Moravská Ostrava, Česká republika
(210) O 170793

---

(111) **246530**
(220) 23.08.2001
(320) 23.08.2001
(442) 15.05.2002
(151) 26.08.2002
(180) 23.08.2011
(730) **Kročil Stanislav**, Podsedky 1000, Bojkovice, Česká republika
(210) O 170811

---

(111) **246531**
(220) 23.08.2001
(320) 23.08.2001
(442) 15.05.2002
(151) 26.08.2002
(180) 23.08.2011
(730) **OPTIVISION spol.s r.o.**, Třešňová 18, Praha 9, Česká republika
(210) O 170813

---

(111) **246532**
(220) 23.08.2001
(320) 23.08.2001
(442) 15.05.2002
(151) 26.08.2002
(180) 23.08.2011
(730) **PaeDr. Mareš Václav**, Schnirchova 1448/17, Praha 7, Česká republika
(210) O 170818

---

(111) **246533**
(220) 24.08.2001
(320) 24.08.2001
(442) 15.05.2002
(151) 26.08.2002
(180) 24.08.2011
(730) **ConQuest a.s.**, Nuselská 46, Praha 4, Česká republika
(210) O 170855

---

(111) **246534**
(220) 24.08.2001
(320) 24.08.2001
(442) 15.05.2002
(151) 26.08.2002
(180) 24.08.2011
(730) **Česká televize**, Na Hřebenech II., Praha 4 - Kavčí hory, Česká republika
(210) O 170857

---

(111) **246535**
(220) 24.08.2001
(320) 24.08.2001
(442) 15.05.2002
(151) 26.08.2002
(180) 24.08.2011
(730) **Česká televize**, Na Hřebenech II., Praha 4 - Kavčí hory, Česká republika
(210) O 170858

---

(111) **246536**
(220) 27.08.2001
(320) 27.08.2001
(442) 15.05.2002
(151) 26.08.2002
(180) 27.08.2011
(730) **Krůta Ostrava s.r.o.**, Nad Porubkou 280, Ostrava - Svinov, Česká republika
(210) O 170878

---

(111) **246537**
(220) 28.08.2001
(320) 28.08.2001
(442) 15.05.2002
(151) 26.08.2002
(180) 28.08.2011
(730) **EDEN HOTELS, s.r.o.**, Tržiště 43, Karlovy Vary, Česká republika
(210) O 170908

---

(111) **246538**
(220) 29.08.2001
(320) 29.08.2001
(442) 15.05.2002
(151) 26.08.2002
(180) 29.08.2011
(730) **Mařánek Petr**, Vršovická 52, Praha 10, Česká republika
(730) **Kovárník Radan**, Vybíralova 937, Praha 9, Česká republika
(210) O 170942

---

(111) **246539**
(220) 29.08.2001
(320) 29.08.2001
(442) 15.05.2002
(151) 26.08.2002
(180) 29.08.2011

(730) **ENERGY GROUP, a.s.**, Jeseniova 1151/55, Praha 3, Česká republika
(210) O 170959

---

(111) **246540**
(220) 30.08.2001
(320) 30.08.2001
(442) 15.05.2002
(151) 26.08.2002
(180) 30.08.2011
(730) **Stimex Electrical s.r.o.**, Rokytova 28, Brno, Česká republika
(210) O 170968

---

(111) **246541**
(220) 30.08.2001
(320) 30.08.2001
(442) 15.05.2002
(151) 26.08.2002
(180) 30.08.2011
(730) **Regionální rozvojová agentura jižní Moravy**, Výstaviště 1, Brno, Česká republika
(210) O 170969

---

(111) **246542**
(220) 30.08.2001
(320) 30.08.2001
(442) 15.05.2002
(151) 26.08.2002
(180) 30.08.2011
(730) **DNA Central Europe, spol.s r.o.**, Horoušany 48, Česká republika
(210) O 170970

---

(111) **246543**
(220) 30.08.2001
(320) 30.08.2001
(442) 15.05.2002
(151) 26.08.2002
(180) 30.08.2011
(730) **DNA Central Europe, spol.s r.o.**, Horoušany 48, Česká republika
(210) O 170971

---

(111) **246544**
(220) 30.08.2001
(320) 30.08.2001
(442) 15.05.2002
(151) 26.08.2002
(180) 30.08.2011
(730) **YTAN spol. s r.o.**, Na Bělidle 1, Praha 5, Česká republika
(210) O 170972

---

(111) **246545**
(220) 30.08.2001
(320) 30.08.2001
(442) 15.05.2002
(151) 26.08.2002
(180) 30.08.2011
(730) **Unilever ČR, spol.s r.o.**, Thámova 18, Praha 8 - Karlín, Česká republika
(210) O 170975

---

(111) **246546**
(220) 30.08.2001
(320) 30.08.2001
(442) 15.05.2002
(151) 26.08.2002
(180) 30.08.2011
(730) **Unilever ČR, spol.s r.o.**, Thámova 18, Praha 8 - Karlín, Česká republika
(210) O 170976

---

(111) **246547**
(220) 30.08.2001
(320) 30.08.2001
(442) 15.05.2002
(151) 26.08.2002
(180) 30.08.2011
(730) **Anheuser-Busch, Incoporated, a Missouri Corporation**, One Busch Place, St. Louis, Spojené státy americké, Missouri
(210) O 170984

---

(111) **246548**
(220) 31.08.2001
(320) 31.08.2001
(442) 15.05.2002
(151) 26.08.2002
(180) 31.08.2011
(730) **Ing. Pavel Ryška**, Jurije Gagarina 21/1490, Havířov - Podlesí, Česká republika
(210) O 170991

---

(111) **246549**
(220) 31.08.2001
(320) 31.08.2001
(442) 15.05.2002
(151) 26.08.2002
(180) 31.08.2011
(730) **Baader Securities, a.s.**, Jungmannova 31, Praha 1, Česká republika
(210) O 170994

---

(111) **246550**
(220) 31.08.2001
(320) 31.08.2001
(442) 15.05.2002
(151) 26.08.2002
(180) 31.08.2011
(730) **Ješátko Ivan**, Slévačská 902, Praha 9, Česká republika
(210) O 170996

---

(111) **246551**
(220) 31.08.2001
(320) 31.08.2001
(442) 15.05.2002
(151) 26.08.2002
(180) 31.08.2011
(730) **KAZE' s.r.o.**, Štěpánkova 90, Chrudim, Česká republika
(210) O 171001

---

(111) **246552**
(220) 03.09.2001
(320) 03.09.2001
(442) 15.05.2002
(151) 26.08.2002

(180) 03.09.2011
(730) **Petr Esterka**, Prostřední 768, Vizovice, Česká republika
(210) O 171026

---

(111) **246553**
(220) 03.09.2001
(320) 03.09.2001
(442) 15.05.2002
(151) 26.08.2002
(180) 03.09.2011
(730) **CLIM CZ, s.r.o.**, K Pasekám 5365, Zlín, Česká republika
(210) O 171027

---

(111) **246554**
(220) 03.09.2001
(320) 03.09.2001
(442) 15.05.2002
(151) 26.08.2002
(180) 03.09.2011
(730) **HBSW, akciová společnost**, Byňov 117, Česká republika
(210) O 171028

---

(111) **246555**
(220) 03.09.2001
(320) 03.09.2001
(442) 15.05.2002
(151) 26.08.2002
(180) 03.09.2011
(730) **Ing. Gavlas Martin**, Partyzánů 74, Krnov, Česká republika
(210) O 171031

---

(111) **246556**
(220) 03.09.2001
(320) 03.09.2001
(442) 15.05.2002
(151) 26.08.2002
(180) 03.09.2011
(730) **Zabloudil Libor**, Dvořákova 4, Brno, Česká republika
(210) O 171032

---

(111) **246557**
(220) 03.09.2001
(320) 03.09.2001
(442) 15.05.2002
(151) 26.08.2002
(180) 03.09.2011
(730) **KING STYLE s.r.o.**, Čelakovského 29, Brno, Česká republika
(210) O 171033

---

(111) **246558**
(220) 03.09.2001
(320) 03.09.2001
(442) 15.05.2002
(151) 26.08.2002
(180) 03.09.2011
(730) **CÍGLER Martin**, Högrova 17, Brno, Česká republika
(210) O 171034

---

(111) **246559**
(220) 03.09.2001
(320) 03.09.2001
(442) 15.05.2002
(151) 26.08.2002
(180) 03.09.2011
(730) **MasterCard International Incorporated**, 2000 Purchase Street, Purchase, Spojené státy americké, New York
(210) O 171045

---

(111) **246560**
(220) 03.09.2001
(320) 03.09.2001
(442) 15.05.2002
(151) 26.08.2002
(180) 03.09.2011
(730) **UNITOOLS press spol. s r.o.**, Jablůnka 292 - Vsetín, Česká republika
(210) O 171055

---

(111) **246561**
(220) 03.09.2001
(320) 03.09.2001
(442) 15.05.2002
(151) 26.08.2002
(180) 03.09.2011
(730) **UNITOOLS CZ a.s.**, Palackého 1261, Valašské Meziříčí, Česká republika
(210) O 171056

---

(111) **246562**
(220) 03.09.2001
(320) 03.09.2001
(442) 15.05.2002
(151) 26.08.2002
(180) 03.09.2011
(730) **UNITOOLS CZ a.s.**, Palackého 1261, Valašské Meziříčí, Česká republika
(210) O 171057

---

(111) **246563**
(220) 03.09.2001
(320) 03.09.2001
(442) 15.05.2002
(151) 26.08.2002
(180) 03.09.2011
(730) **UNITOOLS CZ a.s.**, Palackého 1261, Valašské Meziříčí, Česká republika
(210) O 171058

---

(111) **246564**
(220) 03.09.2001
(320) 03.09.2001
(442) 15.05.2002
(151) 26.08.2002
(180) 03.09.2011
(730) **UNITOOLS CZ a.s.**, Palackého 1261, Valašské Meziříčí, Česká republika
(210) O 171059

---

(111) **246565**
(220) 31.10.2001
(320) 31.10.2001
(442) 15.05.2002

(151) 26.08.2002
(180) 31.10.2011
(730) **Ing. Machová Edita**, Pertoldova 3385/49, Praha 4, Česká republika
(210) O 171070

---

(111) **246566**
(220) 04.09.2001
(320) 04.09.2001
(442) 15.05.2002
(151) 26.08.2002
(180) 04.09.2011
(730) **DESIGN STUDIO NINE, s.r.o.**, Přibyslavská 5, Praha 3, Česká republika
(210) O 171071

---

(111) **246567**
(220) 04.09.2001
(320) 04.09.2001
(442) 15.05.2002
(151) 26.08.2002
(180) 04.09.2011
(730) **SETUZA a.s.**, Žukovova 100, Ústí nad Labem, Česká republika
(210) O 171077

---

(111) **246568**
(220) 04.09.2001
(320) 04.09.2001
(442) 15.05.2002
(151) 26.08.2002
(180) 04.09.2011
(730) **SETUZA a.s.**, Žukovova 100, Ústí nad Labem, Česká republika
(210) O 171078

---

(111) **246569**
(220) 04.09.2001
(320) 04.09.2001
(442) 15.05.2002
(151) 26.08.2002
(180) 04.09.2011
(730) **SETUZA a.s.**, Žukovova 100, Ústí nad Labem, Česká republika
(210) O 171080

---

(111) **246570**
(220) 04.09.2001
(320) 04.09.2001
(442) 15.05.2002
(151) 26.08.2002
(180) 04.09.2011
(730) **SETUZA a.s.**, Žukovova 100, Ústí nad Labem, Česká republika
(210) O 171081

---

(111) **246571**
(220) 04.09.2001
(320) 04.09.2001
(442) 15.05.2002
(151) 26.08.2002
(180) 04.09.2011
(730) **IZIP, spol. s r.o.**, U krčské vodárny 28, Praha 4, Česká republika
(210) O 171095

---

(111) **246572**
(220) 04.09.2001
(320) 04.09.2001
(442) 15.05.2002
(151) 26.08.2002
(180) 04.09.2011
(730) **IZIP, spol. s r.o.**, U krčské vodárny 28, Praha 4, Česká republika
(210) O 171096

---

(111) **246573**
(220) 05.09.2001
(320) 05.09.2001
(442) 15.05.2002
(151) 26.08.2002
(180) 05.09.2011
(730) **SUPERSPROX, a.s.**, Poděbradská 28, Praha 9, Česká republika
(210) O 171132

---

(111) **246574**
(220) 05.09.2001
(320) 05.09.2001
(442) 15.05.2002
(151) 26.08.2002
(180) 05.09.2011
(730) **SLOVAKOFARMA, a.s.**, Nitrianska 100, Hlohovec, Slovenská republika
(210) O 171134

---

(111) **246575**
(220) 05.09.2001
(320) 05.09.2001
(442) 15.05.2002
(151) 26.08.2002
(180) 05.09.2011
(730) **SLOVAKOFARMA, a.s.**, Nitrianska 100, Hlohovec, Slovenská republika
(210) O 171135

---

(111) **246576**
(220) 05.09.2001
(320) 05.09.2001
(442) 15.05.2002
(151) 26.08.2002
(180) 05.09.2011
(730) **HACHETTE FILIPACCHI MAGAZINES INC.**, 1633 Broadway/45th Floor, New York, Spojené státy americké, New York
(210) O 171136

---

(111) **246577**
(220) 05.09.2001
(320) 05.09.2001
(442) 15.05.2002
(151) 26.08.2002
(180) 05.09.2011
(730) **Sodexho Pass Česká republika a.s.**, Na Královce 31/4, Praha 10, Česká republika
(210) O 171137

---

(111) **246578**
(220) 06.09.2001

(320) 06.09.2001
(442) 15.05.2002
(151) 26.08.2002
(180) 06.09.2011
(730) **Horáková Šárka**, Padlých hrdinů 255/506, Havířov - Životice, Česká republika
(210) O 171149

---

(111) **246579**
(220) 06.09.2001
(320) 06.04.2001
(442) 15.05.2002
(151) 26.08.2002
(180) 06.09.2011
(730) **SilverStream Software, Inc.**, 2 Federal Street, Billerica, Spojené státy americké, Massachusetts
(210) O 171161

---

(111) **246580**
(220) 06.09.2001
(320) 06.09.2001
(442) 15.05.2002
(151) 26.08.2002
(180) 06.09.2011
(730) **Junta de Andalucia**, Isla de la Cartuja. Edificio Torretriana, Sevilla, Španělsko
(210) O 171184

---

(111) **246581**
(220) 06.09.2001
(320) 06.09.2001
(442) 15.05.2002
(151) 26.08.2002
(180) 06.09.2011
(730) **Research Engineering and Manufacturing Inc.**, 25 Enterprise Center, Middletown, Spojené státy americké, Rhode Island
(210) O 171186

---

(111) **246582**
(220) 06.09.2001
(320) 06.09.2001
(442) 15.05.2002
(151) 26.08.2002
(180) 06.09.2011
(730) **Research Engineering and Manufacturing Inc.**, 25 Enterprise Center, Middletown, Spojené státy americké, Rhode Island
(210) O 171187

---

(111) **246583**
(220) 06.09.2001
(320) 06.09.2001
(442) 15.05.2002
(151) 26.08.2002
(180) 06.09.2011
(730) **Research Engineering and Manufacturing Inc.**, 25 Enterprise Center, Middletown, Spojené státy americké, Rhode Island
(210) O 171188

---

(111) **246584**
(220) 06.09.2001
(320) 06.09.2001
(442) 15.05.2002
(151) 26.08.2002
(180) 06.09.2011
(730) **NOVA a.s.**, Špálova 455, Sobotka, Česká republika
(210) O 171189

---

(111) **246585**
(220) 06.09.2001
(320) 06.09.2001
(442) 15.05.2002
(151) 26.08.2002
(180) 06.09.2011
(730) **GOLDFEIN CZ s.r.o.**, Mezi mosty 436, Pardubice, Česká republika
(210) O 171190

---

(111) **246586**
(220) 06.09.2001
(320) 06.09.2001
(442) 15.05.2002
(151) 26.08.2002
(180) 06.09.2011
(730) **SILEX spol. s r.o.**, Soběslavská 28, Praha 3, Česká republika
(210) O 171208

---

(111) **246587**
(220) 07.09.2001
(320) 07.09.2001
(442) 15.05.2002
(151) 26.08.2002
(180) 07.09.2011
(730) **Dr. Müller PHARMA, s.r.o.**, Pouchov 182, Hradec Králové, Česká republika
(210) O 171223

---

(111) **246588**
(220) 07.09.2001
(320) 07.09.2001
(442) 15.05.2002
(151) 26.08.2002
(180) 07.09.2011
(730) **BOUARD, s.r.o.**, V domcích 53/23, Praha 6, Česká republika
(210) O 171264

---

(111) **246589**
(220) 07.09.2001
(320) 07.09.2001
(442) 15.05.2002
(151) 26.08.2002
(180) 07.09.2011
(730) **SAZKA, a.s.**, K Žižkovu 4, Praha 9, Česká republika
(210) O 171269

---

(111) **246590**
(220) 10.09.2001
(320) 10.09.2001
(442) 15.05.2002
(151) 26.08.2002
(180) 10.09.2011
(730) **SIVO spol.s r.o.**, Lidická 1976, Vsetín, Česká republika
(210) O 171277

---

(111) **246591**
(220) 10.09.2001
(320) 10.09.2001
(442) 15.05.2002
(151) 26.08.2002
(180) 10.09.2011
(730) **Vaněk Bohuslav**, Dělnická 1131/24, Hlučín, Česká republika
(210) O 171285

---

(111) **246592**
(220) 10.09.2001
(320) 10.09.2001
(442) 15.05.2002
(151) 26.08.2002
(180) 10.09.2011
(730) **ZENITH, spol. s r.o.**, Loukov 20, Háje nad Jizerou, Česká republika
(210) O 171288

---

(111) **246593**
(220) 10.09.2001
(320) 10.09.2001
(442) 15.05.2002
(151) 26.08.2002
(180) 10.09.2011
(730) **Zenith Praha, spol. s r.o.**, Ortenovo nám. 13, Praha 7, Česká republika
(210) O 171289

---

(111) **246594**
(220) 10.09.2001
(320) 10.09.2001
(442) 15.05.2002
(151) 26.08.2002
(180) 10.09.2011
(730) **American Home Products Corporation**, Five Giralda Farms, Madison, Spojené státy americké, New Jersey
(210) O 171291

---

(111) **246595**
(220) 10.09.2001
(320) 13.03.2001
(442) 15.05.2002
(151) 26.08.2002
(180) 10.09.2011
(730) **Pfizer Products Inc.**, Eastern Point Road, Groton, Spojené státy americké, Connecticut
(210) O 171293

---

(111) **246596**
(220) 11.09.2001
(320) 11.09.2001
(442) 15.05.2002
(151) 26.08.2002
(180) 11.09.2011
(730) **MUDr. Mydlilová Anna**, Za mlýnem 17, Praha 4, Česká republika
(210) O 171382

---

(111) **246597**
(220) 11.09.2001
(320) 11.09.2001
(442) 15.05.2002
(151) 26.08.2002
(180) 11.09.2011
(730) **Convergys Solutions Ltd.**, 8 Maskit Street, Herzlia, Izrael
(210) O 171386

---

(111) **246598**
(220) 11.09.2001
(320) 11.09.2001
(442) 15.05.2002
(151) 26.08.2002
(180) 11.09.2011
(730) **Maliosová Jana**, Nad Zámečnicí 18, Praha 5, Česká republika
(210) O 171387

---

(111) **246599**
(220) 11.09.2001
(320) 11.09.2001
(442) 15.05.2002
(151) 26.08.2002
(180) 11.09.2011
(730) **Levey Martin**, Schnirchova 1257/4, Praha 7 - Holešovice, Česká republika
(210) O 171389

---

(111) **246600**
(220) 11.09.2001
(320) 11.09.2001
(442) 15.05.2002
(151) 26.08.2002
(180) 11.09.2011
(730) **Ing. Jung Igor**, Šmolíkova 1014/44, Praha 6 - Ruzyně, Česká republika
(210) O 171390

---

(111) **246601**
(220) 11.09.2001
(320) 11.09.2001
(442) 15.05.2002
(151) 26.08.2002
(180) 11.09.2011
(730) **PICK Szeged Szalámigyár és Húsüzem Rt.**, Szabadkai út 18, Szeged, Maďarsko
(210) O 171406

---

(111) **246602**
(220) 11.09.2001
(320) 21.03.2001
(442) 15.05.2002
(151) 26.08.2002
(180) 11.09.2011
(730) **DYSON LIMITED**, Tetbury Hill, Malmesbury, Wiltshire, Velká Británie
(210) O 171407

---

(111) **246603**
(220) 11.09.2001
(320) 21.03.2001
(442) 15.05.2002
(151) 26.08.2002
(180) 11.09.2011
(730) **DYSON LIMITED**, Tetbury Hill, Malmesbury, Wiltshire, Velká Británie

(210) O 171408

---

(111) **246604**
(220) 11.09.2001
(320) 11.09.2001
(442) 15.05.2002
(151) 26.08.2002
(180) 11.09.2011
(730) **COCOON s.r.o.**, Maiselova 15, Praha 1, Česká republika
(210) O 171409

---

(111) **246605**
(220) 12.09.2001
(320) 12.09.2001
(442) 15.05.2002
(151) 26.08.2002
(180) 12.09.2011
(730) **Ing. arch. Antlová Irena**, Lužova 848/26, Brno, Česká republika
(210) O 171458

---

(111) **246606**
(220) 12.09.2001
(320) 12.09.2001
(442) 15.05.2002
(151) 26.08.2002
(180) 12.09.2011
(730) **LOFIDA - PORCELÁN CZ s.r.o.**, Božičany 66, Česká republika
(210) O 171459

---

(111) **246607**
(220) 12.09.2001
(320) 12.09.2001
(442) 15.05.2002
(151) 26.08.2002
(180) 12.09.2011
(730) **AX - ANTHONY s.r.o.**, Revoluční 19, Praha 1, Česká republika
(210) O 171465

---

(111) **246608**
(220) 12.09.2001
(320) 12.09.2001
(442) 15.05.2002
(151) 26.08.2002
(180) 12.09.2011
(730) **Tříška Albert**, Libčany 217, Česká republika
(210) O 171491

---

(111) **246609**
(220) 13.09.2001
(320) 13.09.2001
(442) 15.05.2002
(151) 26.08.2002
(180) 13.09.2011
(730) **ÚAMK s.r.o.**, Na Rybníčku 16, Praha 2, Česká republika
(210) O 171498

---

(111) **246610**
(220) 13.09.2001
(320) 13.09.2001
(442) 15.05.2002
(151) 26.08.2002
(180) 13.09.2011
(730) **Ed. Haas CZ s.r.o.**, Čejč 30, Čejč, Česká republika
(210) O 171503

---

(111) **246611**
(220) 13.09.2001
(320) 13.09.2001
(442) 15.05.2002
(151) 26.08.2002
(180) 13.09.2011
(730) **Ed. Haas CZ s.r.o.**, Čejč 30, Čejč, Česká republika
(210) O 171504

---

(111) **246612**
(220) 13.09.2001
(320) 13.09.2001
(442) 15.05.2002
(151) 26.08.2002
(180) 13.09.2011
(730) **INZERTNÍ AGENTURA PROFIT s.r.o.**, tř. 17. listopadu č. 45, Olomouc, Česká republika
(210) O 171506

---

(111) **246613**
(220) 13.09.2001
(320) 13.09.2001
(442) 15.05.2002
(151) 26.08.2002
(180) 13.09.2011
(730) **INZERTNÍ AGENTURA PROFIT s.r.o.**, tř. 17. listopadu č. 45, Olomouc, Česká republika
(210) O 171507

---

(111) **246614**
(220) 13.09.2001
(320) 13.09.2001
(442) 15.05.2002
(151) 26.08.2002
(180) 13.09.2011
(730) **TPK, spol. s r.o.**, Velkomoravská 28, Hodonín, Česká republika
(210) O 171509

---

(111) **246615**
(220) 13.09.2001
(320) 13.09.2001
(442) 15.05.2002
(151) 26.08.2002
(180) 13.09.2011
(730) **Pavel Dojáček - TISKAP**, Vlnitá 35/1672, Praha 4, Česká republika
(210) O 171520

---

(111) **246616**
(220) 13.09.2001
(320) 13.09.2001
(442) 15.05.2002
(151) 26.08.2002
(180) 13.09.2011
(730) **Peterka & Leuchterová, v.o.s.**, Na příkopě 15, Praha 1, Česká republika
(210) O 171523

---

(111) **246617**

(220) 13.09.2001
(320) 13.09.2001
(442) 15.05.2002
(151) 26.08.2002
(180) 13.09.2011
(730) **DEPIL OK, S.L.**, Pg.Riu Clar, Ctra. Tarragona-Constantí, P-155 B, Tarragona, Španělsko
(210) O 171526

---

(111) **246618**
(220) 13.09.2001
(320) 13.09.2001
(442) 15.05.2002
(151) 26.08.2002
(180) 13.09.2011
(730) **EXIHAND, spol. s r.o.**, Zábrdovická 12, Brno, Česká republika
(210) O 171529

---

(111) **246619**
(220) 14.09.2001
(320) 14.09.2001
(442) 15.05.2002
(151) 26.08.2002
(180) 14.09.2011
(730) **Palán Petr**, Vesce 46, Soběslav, Česká republika
(210) O 171534

---

(111) **246620**
(220) 14.09.2001
(320) 14.09.2001
(442) 15.05.2002
(151) 26.08.2002
(180) 14.09.2011
(730) **NGA & HA, s. r. o.**, Malostranská 19, Plzeň, Česká republika
(210) O 171535

---

(111) **246621**
(220) 14.09.2001
(320) 14.09.2001
(442) 15.05.2002
(151) 26.08.2002
(180) 14.09.2011
(730) **NGA & HA, s. r. o.**, Malostranská 19, Plzeň, Česká republika
(210) O 171536

---

(111) **246622**
(220) 14.09.2001
(320) 14.09.2001
(442) 15.05.2002
(151) 26.08.2002
(180) 14.09.2011
(730) **SK Slavia Praha - fotbal a. s.**, Vladivostocká 1460/2, Praha 10, Česká republika
(210) O 171538

---

(111) **246623**
(220) 14.09.2001
(320) 14.09.2001
(442) 15.05.2002
(151) 26.08.2002
(180) 14.09.2011
(730) **Český rozhlas,**, Vinohradská 12, Praha 2, Česká republika
(210) O 171542

---

(111) **246624**
(220) 14.09.2001
(320) 14.09.2001
(442) 15.05.2002
(151) 26.08.2002
(180) 14.09.2011
(730) **The Victory National Bank Inc., s r. o.**, Slovenská 10, Praha 2, Česká republika
(210) O 171562

---

(111) **246625**
(220) 14.09.2001
(320) 14.09.2001
(442) 15.05.2002
(151) 26.08.2002
(180) 14.09.2011
(730) **The Victory National Bank Inc., s r. o.**, Slovenská 10, Praha 2, Česká republika
(210) O 171563

---

(111) **246626**
(220) 17.09.2001
(320) 17.09.2001
(442) 15.05.2002
(151) 26.08.2002
(180) 17.09.2011
(730) **SCHNEIDER - masokombinát Plzeň s. r. o.**, Americká 68, Plzeň, Česká republika
(210) O 171572

---

(111) **246627**
(220) 17.09.2001
(320) 17.09.2001
(442) 15.05.2002
(151) 26.08.2002
(180) 17.09.2011
(730) **SCHNEIDER - masokombinát Plzeň s. r. o.**, Americká 68, Plzeň, Česká republika
(210) O 171573

---

(111) **246628**
(220) 17.09.2001
(320) 17.09.2001
(442) 15.05.2002
(151) 26.08.2002
(180) 17.09.2011
(730) **SCHNEIDER - masokombinát Plzeň s. r. o.**, Americká 68, Plzeň, Česká republika
(210) O 171574

---

(111) **246629**
(220) 17.09.2001
(320) 17.09.2001
(442) 15.05.2002
(151) 26.08.2002
(180) 17.09.2011
(730) **Drahota Josef Ing.**, Americká 2443, Kladno, Česká republika
(210) O 171586

---

(111) **246630**

(220) 17.09.2001
(320) 17.09.2001
(442) 15.05.2002
(151) 26.08.2002
(180) 17.09.2011
(730) **ABO, spol. s r. o.**, Hřbitovní 37, Plzeň, Česká republika
(210) O 171599

---

(111) **246631**
(220) 18.09.2001
(320) 18.09.2001
(442) 15.05.2002
(151) 26.08.2002
(180) 18.09.2011
(730) **Pfizer Products Inc. Connecticut corporation**, Eastern Point Road, Groton, Spojené státy americké, Connecticut
(210) O 171610

---

(111) **246632**
(220) 18.09.2001
(320) 18.09.2001
(442) 15.05.2002
(151) 26.08.2002
(180) 18.09.2011
(730) **Wyndham International, Inc.,**, 1950 Stemmons Freeway, Suite 6001, Dallas, Spojené státy americké, Texas
(210) O 171611

---

(111) **246633**
(220) 18.09.2001
(320) 18.09.2001
(442) 15.05.2002
(151) 26.08.2002
(180) 18.09.2011
(730) **Morávek Zdeněk**, Svatopluka Čecha 678, Jaroměř, Česká republika
(210) O 171613

---

(111) **246636**
(220) 18.09.2001
(320) 18.09.2001
(442) 15.05.2002
(151) 26.08.2002
(180) 18.09.2011
(730) **Fantasy Inc.**, 2600 Tenth Street, Berkeley, Spojené státy americké, California
(210) O 171614

---

(111) **246637**
(220) 18.09.2001
(320) 18.09.2001
(442) 15.05.2002
(151) 26.08.2002
(180) 18.09.2011
(730) **Fantasy Inc.**, 2600 Tenth Street, Berkeley, Spojené státy americké, California
(210) O 171615

---

(111) **246638**
(220) 18.09.2001
(320) 18.09.2001
(442) 15.05.2002
(151) 26.08.2002
(180) 18.09.2011
(730) **Fantasy Inc.**, 2600 Tenth Street, Berkeley, Spojené státy americké, California
(210) O 171616

---

(111) **246639**
(220) 18.09.2001
(320) 18.09.2001
(442) 15.05.2002
(151) 26.08.2002
(180) 18.09.2011
(730) **Fantasy Inc.**, 2600 Tenth Street, Berkeley, Spojené státy americké, California
(210) O 171617

---

(111) **246640**
(220) 18.09.2001
(320) 18.09.2001
(442) 15.05.2002
(151) 26.08.2002
(180) 18.09.2011
(730) **KOVOLIT, akciová společnost**, Nádražní 344, Modřice, Česká republika
(210) O 171619

---

(111) **246641**
(220) 18.09.2001
(320) 18.09.2001
(442) 15.05.2002
(151) 26.08.2002
(180) 18.09.2011
(730) **Chiron S.p.A.**, Via Fiorentina, 1, Siena, Itálie
(210) O 171630

---

(111) **246642**
(220) 17.09.2001
(320) 17.09.2001
(442) 15.05.2002
(151) 26.08.2002
(180) 17.09.2011
(730) **LS Royal Mariánské Lázně, a. s.**, Lesní 345, Mariánské Lázně, Česká republika
(210) O 171638

---

(111) **246643**
(220) 19.09.2001
(320) 19.09.2001
(442) 15.05.2002
(151) 26.08.2002
(180) 19.09.2011
(730) **Červinka, s. r. o.**, Hodějice 104, Slavkov u Brna, Česká republika
(210) O 171647

---

(111) **246644**
(220) 19.09.2001
(320) 19.09.2001
(442) 15.05.2002
(151) 26.08.2002
(180) 19.09.2011
(730) **Národní asociace pro rozvoj podnikání**, Rokycanova 27, Praha 3, Česká republika
(210) O 171649

---

(111) **246645**
(220) 19.09.2001
(320) 19.09.2001
(442) 15.05.2002
(151) 26.08.2002
(180) 19.09.2011
(730) **Národní asociace pro rozvoj podnikání**, Rokycanova 27, Praha 3, Česká republika
(210) O 171650

---

(111) **246646**
(220) 19.09.2001
(320) 19.09.2001
(442) 15.05.2002
(151) 26.08.2002
(180) 19.09.2011
(730) **ABF, a.s.**, Václavské nám. 31, Praha 1, Česká republika
(210) O 171679

---

(111) **246647**
(220) 20.09.2001
(320) 20.09.2001
(442) 15.05.2002
(151) 26.08.2002
(180) 20.09.2011
(730) **Jurek Stanislav**, Kunčice pod Ondřejníkem 304, Kunčice pod Ondřejníkem, Česká republika
(210) O 171684

---

(111) **246648**
(220) 20.09.2001
(320) 20.09.2001
(442) 15.05.2002
(151) 26.08.2002
(180) 20.09.2011
(730) **NOVATIP, spol. s r.o.**, Heranova 1234, Ústí nad Orlicí, Česká republika
(210) O 171686

---

(111) **246649**
(220) 20.09.2001
(320) 20.09.2001
(442) 15.05.2002
(151) 26.08.2002
(180) 20.09.2011
(730) **Computer Press, a.s.**, Hornocholupická 22, Praha 4, Česká republika
(210) O 171687

---

(111) **246650**
(220) 20.09.2001
(320) 20.09.2001
(442) 15.05.2002
(151) 26.08.2002
(180) 20.09.2011
(730) **Soukromá základní Škola Hrou, s. r. o.**, Nad Kajetánkou 9, Praha 6 - Břevnov, Česká republika
(210) O 171702

---

(111) **246651**
(220) 21.09.2001
(320) 21.09.2001
(442) 15.05.2002
(151) 26.08.2002
(180) 21.09.2011
(730) **FELFÖLDI POTPOURRI s.r.o.**, Karola Šmidkeho 1823/9, Ostrava - Poruba, Česká republika
(210) O 171710

---

(111) **246652**
(220) 21.09.2001
(320) 21.09.2001
(442) 15.05.2002
(151) 26.08.2002
(180) 21.09.2011
(730) **Severochema, družstvo pro chemickou výrobu, Liberec**, Vilová 333/2, Liberec, Česká republika
(210) O 171712

---

(111) **246653**
(220) 21.09.2001
(320) 21.09.2001
(442) 15.05.2002
(151) 26.08.2002
(180) 21.09.2011
(730) **Milan Tůma K + T**, Klostermannova 516/13, Děčín VI, Česká republika
(210) O 171713

---

(111) **246654**
(220) 21.09.2001
(320) 21.09.2001
(442) 15.05.2002
(151) 26.08.2002
(180) 21.09.2011
(730) **CE WOOD, a. s.**, Zlínské Paseky 3662, Zlín, Česká republika
(210) O 171714

---

(111) **246655**
(220) 21.09.2001
(320) 21.09.2001
(442) 15.05.2002
(151) 26.08.2002
(180) 21.09.2011
(730) **SOX spol. s r.o.**, Drnovská 20, Praha 6, Česká republika
(210) O 171715

---

(111) **246656**
(220) 21.09.2001
(320) 21.09.2001
(442) 15.05.2002
(151) 26.08.2002
(180) 21.09.2011
(730) **Ing. Zíka Pavel**, Jana Zajíce 8/939, Praha 7, Česká republika
(210) O 171722

---

(111) **246657**
(220) 21.09.2001
(320) 21.09.2001
(442) 15.05.2002
(151) 26.08.2002
(180) 21.09.2011
(730) **Drahota Stanislav**, Polepy 51, Česká republika
(210) O 171725

---

(111) **246658**
(220) 21.09.2001
(320) 21.09.2001
(442) 15.05.2002
(151) 26.08.2002
(180) 21.09.2011
(730) **Drahota Stanislav**, Polepy 51, Česká republika
(210) O 171726

---

(111) **246659**
(220) 21.09.2001
(320) 21.09.2001
(442) 15.05.2002
(151) 26.08.2002
(180) 21.09.2011
(730) **Shöller Lebensmittel GmbH & Co. KG1**, Bucher Strasse, Nürnberg, Německo
(210) O 171727

---

(111) **246660**
(220) 21.09.2001
(320) 21.09.2001
(442) 15.05.2002
(151) 26.08.2002
(180) 21.09.2011
(730) **Investorsko inženýrská a.s.**, Masarykova 457/4, Liberec 1, Česká republika
(210) O 171728

---

(111) **246661**
(220) 21.09.2001
(320) 21.09.2001
(442) 15.05.2002
(151) 26.08.2002
(180) 21.09.2011
(730) **SANTO STAV s.r.o.**, Evropská 94/644, Praha 6, Česká republika
(210) O 171738

---

(111) **246662**
(220) 21.09.2001
(320) 21.09.2001
(442) 15.05.2002
(151) 26.08.2002
(180) 21.09.2011
(730) **VSL Pharmaceuticals, Inc.**, 800 South Frederick Avenue, Gaithersburg, Spojené státy americké, Maryland
(210) O 171798

---

(111) **246663**
(220) 24.09.2001
(320) 24.09.2001
(442) 15.05.2002
(151) 26.08.2002
(180) 24.09.2011
(730) **Vojenská lázeňská a rekreační zařízení**, Magnitogorská 12/1494, Praha 10, Česká republika
(210) O 171825

---

(111) **246664**
(220) 24.09.2001
(320) 24.09.2001
(442) 15.05.2002
(151) 26.08.2002
(180) 24.09.2011
(730) **Vojenská lázeňská a rekreační zařízení**, Magnitogorská 12/1494, Praha 10, Česká republika
(210) O 171826

---

(111) **246665**
(220) 24.09.2001
(320) 24.09.2001
(442) 15.05.2002
(151) 26.08.2002
(180) 24.09.2011
(730) **ZWILLING J.A. HENCKELS AG**, Grünewalder Str. 14 - 22, Solingen, Německo
(210) O 171827

---

(111) **246666**
(220) 24.09.2001
(320) 24.09.2001
(442) 15.05.2002
(151) 26.08.2002
(180) 24.09.2011
(730) **Milan Křivánek**, Pštrossova 32, Praha 1, Česká republika
(210) O 171829

---

(111) **246667**
(220) 25.09.2001
(320) 25.09.2001
(442) 15.05.2002
(151) 26.08.2002
(180) 25.09.2011
(730) **HOTEL KRAKONOŠ s. r. o.**, Mariánské Lázně č. p. 660, Česká republika
(210) O 171830

---

(111) **246668**
(220) 25.09.2001
(320) 25.09.2001
(442) 15.05.2002
(151) 26.08.2002
(180) 25.09.2011
(730) **HOTEL KRAKONOŠ s. r. o.**, Mariánské Lázně č. p. 660, Česká republika
(210) O 171831

---

(111) **246669**
(220) 25.09.2001
(320) 25.09.2001
(442) 15.05.2002
(151) 26.08.2002
(180) 25.09.2011
(730) **HOTEL KRAKONOŠ s. r. o.**, Mariánské Lázně č. p. 660, Česká republika
(210) O 171832

---

(111) **246670**
(220) 25.09.2001
(320) 25.09.2001
(442) 15.05.2002
(151) 26.08.2002
(180) 25.09.2011
(730) **ARAMIS, s. r. o.**, Holečkova 29, Praha 5, Česká republika

(210) O 171853

---

(111) **246671**
(220) 25.09.2001
(320) 25.09.2001
(442) 15.05.2002
(151) 26.08.2002
(180) 25.09.2011
(730) **Auto Kelly, a. s.**, K Červenému dvoru 10, Praha 10, Česká republika
(210) O 171855

---

(111) **246673**
(220) 25.09.2001
(320) 25.09.2001
(442) 15.05.2002
(151) 26.08.2002
(180) 25.09.2011
(730) **NOVATO spol. s r. o.**, Uralská 6, Praha 6, Česká republika
(210) O 171865

---

(111) **246674**
(220) 26.09.2001
(320) 26.09.2001
(442) 15.05.2002
(151) 26.08.2002
(180) 26.09.2011
(730) **TABAKUS GROUP, a.s.**, Janského 2458/4, Karviná - Nové Město, Česká republika
(210) O 171873

---

(111) **246675**
(220) 26.09.2001
(320) 26.09.2001
(442) 15.05.2002
(151) 26.08.2002
(180) 26.09.2011
(730) **VAT MAX a.s.**, Americká 35, Praha 2, Česká republika
(210) O 171874

---

(111) **246676**
(220) 26.09.2001
(320) 26.09.2001
(442) 15.05.2002
(151) 26.08.2002
(180) 26.09.2011
(730) **Mars Incorporated**, 6885 Elm Street, Mc Lean, Spojené státy americké, Virginia
(210) O 171895

---

(111) **246677**
(220) 26.09.2001
(320) 26.09.2001
(442) 15.05.2002
(151) 26.08.2002
(180) 26.09.2011
(730) **TECHNOPLYN s. r. o.**, Pražská 1015, Chomutov, Česká republika
(210) O 171919

---

(111) **246678**
(220) 26.09.2001
(320) 26.09.2001
(442) 15.05.2002
(151) 26.08.2002
(180) 26.09.2011
(730) **A. S. E. I., spol. s r. o.**, U Rajské zahrady 3, Praha 3, Česká republika
(210) O 171921

---

(111) **246679**
(220) 26.09.2001
(320) 26.09.2001
(442) 15.05.2002
(151) 26.08.2002
(180) 26.09.2011
(730) **A. S. E. I., spol. s r. o.**, U Rajské zahrady 3, Praha 3, Česká republika
(210) O 171922

---

(111) **246680**
(220) 26.09.2001
(320) 26.09.2001
(442) 15.05.2002
(151) 26.08.2002
(180) 26.09.2011
(730) **A. S. E. I., spol. s r. o.**, U Rajské zahrady 3, Praha 3, Česká republika
(210) O 171923

---

(111) **246681**
(220) 26.09.2001
(320) 26.09.2001
(442) 15.05.2002
(151) 26.08.2002
(180) 26.09.2011
(730) **Severochema družstvo pro chemickou výrobu**, Vilová 333/2, Liberec, Česká republika
(210) O 171926

---

(111) **246682**
(220) 27.09.2001
(320) 27.09.2001
(442) 15.05.2002
(151) 26.08.2002
(180) 27.09.2011
(730) **PLAZMA-GLASS s.r.o.**, Přemyšlenská 552/98, Praha 8, Česká republika
(210) O 171941

---

(111) **246683**
(220) 27.09.2001
(320) 27.09.2001
(442) 15.05.2002
(151) 26.08.2002
(180) 27.09.2011
(730) **SANEX, s. r. o.**, Jevanská 23, Praha 10, Česká republika
(210) O 171943

---

(111) **246684**
(220) 27.09.2001
(320) 27.09.2001
(442) 15.05.2002
(151) 26.08.2002
(180) 27.09.2011
(730) **Hofírek Miroslav**, Háje 60, Karlovy Vary, Česká republika

(210) O 171944

---

(111) **246685**
(220) 01.10.2001
(320) 01.10.2001
(442) 15.05.2002
(151) 26.08.2002
(180) 01.10.2011
(730) **GRUMANT s.r.o.**, Michelská 4/367, Praha 4, Česká republika
(210) O 171947

---

(111) **246686**
(220) 01.10.2001
(320) 01.10.2001
(442) 15.05.2002
(151) 26.08.2002
(180) 01.10.2011
(730) **HUGHES ELECTRONICS CORPORATION**, 200 North Sepulveda Boulevard, El Segundo, Spojené státy americké, California
(210) O 171953

---

(111) **246687**
(220) 01.10.2001
(320) 01.10.2001
(442) 15.05.2002
(151) 26.08.2002
(180) 01.10.2011
(730) **LB Cemix, s.r.o.**, Čebín 47, Čebín, Česká republika
(210) O 171955

---

(111) **246688**
(220) 01.10.2001
(320) 01.10.2001
(442) 15.05.2002
(151) 26.08.2002
(180) 01.10.2011
(730) **Milan Kováč**, Horymírova 22, Ostrava - Zábřeh, Česká republika
(210) O 171969

---

(111) **246689**
(220) 01.10.2001
(320) 06.07.2001
(442) 15.05.2002
(151) 26.08.2002
(180) 01.10.2011
(730) **Zarlink Semiconductor Inc.**, 400 March Road, Ottawa, Ontario, Kanada
(210) O 171971

---

(111) **246690**
(220) 01.10.2001
(320) 01.10.2001
(442) 15.05.2002
(151) 26.08.2002
(180) 01.10.2011
(730) **Havlín Milan**, Masná 21, Praha 1, Česká republika
(210) O 171989

---

(111) **246691**
(220) 01.10.2001
(320) 01.10.2001
(442) 15.05.2002
(151) 26.08.2002
(180) 01.10.2011
(730) **LEHNING ENTREPRISE S. A. R. L.**, 1-3 rue du Petit-Marais - B. P. 27, Sainte - Barbe, Francie
(210) O 171991

---

(111) **246692**
(220) 01.10.2001
(320) 01.10.2001
(442) 15.05.2002
(151) 26.08.2002
(180) 01.10.2011
(730) **LEHNING ENTREPRISE S. A. R. L.**, 1-3 rue du Petit-Marais - B. P. 27, Sainte - Barbe, Francie
(210) O 171992

---

(111) **246693**
(220) 01.10.2001
(320) 01.10.2001
(442) 15.05.2002
(151) 26.08.2002
(180) 01.10.2011
(730) **UNIVERSAL TRADING CZ s.r.o.**, Nádražní 527, Kynšperk nad Ohří, Česká republika
(210) O 171997

---

(111) **246694**
(220) 01.10.2001
(320) 01.10.2001
(442) 15.05.2002
(151) 26.08.2002
(180) 01.10.2011
(730) **UNIVERSAL TRADING CZ s.r.o.**, Nádražní 527, Kynšperk nad Ohří, Česká republika
(210) O 171998

---

(111) **246695**
(220) 02.10.2001
(320) 02.10.2001
(442) 15.05.2002
(151) 26.08.2002
(180) 02.10.2011
(730) **SBT Praha, a. s.**, Klimentská 50, Praha 1, Česká republika
(210) O 172036

---

(111) **246696**
(220) 03.10.2001
(320) 03.10.2001
(442) 15.05.2002
(151) 26.08.2002
(180) 03.10.2011
(730) **Pavel Merunko - PROGRES**, SNP 2667, Louny, Česká republika
(210) O 172056

---

(111) **246697**
(220) 03.10.2001
(320) 03.10.2001
(442) 15.05.2002
(151) 26.08.2002
(180) 03.10.2011

(730) **Nos Lubomír**, Filipínského 42, Brno, Česká republika
(210) O 172061

---

(111) **246698**
(220) 03.10.2001
(320) 03.10.2001
(442) 15.05.2002
(151) 26.08.2002
(180) 03.10.2011
(730) **MM s.r.o.**, Poznaňská 2, Brno, Česká republika
(210) O 172072

---

(111) **246699**
(220) 03.10.2001
(320) 03.10.2001
(442) 15.05.2002
(151) 26.08.2002
(180) 03.10.2011
(730) **JERIE DESIGN, s. r. o.**, Královická 1612/23, Praha 10, Česká republika
(210) O 172081

---

(111) **246700**
(220) 03.10.2001
(320) 03.10.2001
(442) 15.05.2002
(151) 26.08.2002
(180) 03.10.2011
(730) **SANKYO COMPANY, LIMITED**, 5-1, 3-chome, Nihonbashi-honcho, Chuo-ku, Tokyo, Japonsko
(210) O 172082

---

(111) **246701**
(220) 03.10.2001
(320) 03.10.2001
(442) 15.05.2002
(151) 26.08.2002
(180) 03.10.2011
(730) **SANKYO COMPANY, LIMITED**, 5-1, 3-chome, Nihonbashi-honcho, Chuo-ku, Tokyo, Japonsko
(210) O 172083

---

(111) **246702**
(220) 03.10.2001
(320) 03.10.2001
(442) 15.05.2002
(151) 26.08.2002
(180) 03.10.2011
(730) **SANKYO COMPANY, LIMITED**, 5-1, 3-chome, Nihonbashi-honcho, Chuo-ku, Tokyo, Japonsko
(210) O 172084

---

(111) **246703**
(220) 03.10.2001
(320) 03.10.2001
(442) 15.05.2002
(151) 26.08.2002
(180) 03.10.2011
(730) **PHARMDATA s. r. o.**, Pelikánova 7, Praha 6, Česká republika
(210) O 172090

---

(111) **246704**
(220) 05.10.2001
(320) 05.10.2001
(442) 15.05.2002
(151) 26.08.2002
(180) 05.10.2011
(730) **STORMWARE s. r. o.**, Mahlerova 21, Jihlava, Česká republika
(210) O 172148

---

(111) **246705**
(220) 05.10.2001
(320) 05.10.2001
(442) 15.05.2002
(151) 26.08.2002
(180) 05.10.2011
(730) **STORMWARE s. r. o.**, Mahlerova 21, Jihlava, Česká republika
(210) O 172151

---

(111) **246706**
(220) 05.10.2001
(320) 05.10.2001
(442) 15.05.2002
(151) 26.08.2002
(180) 05.10.2011
(730) **FOR LIFE spol. s r. o.**, Ječná 26, Brno, Česká republika
(210) O 172157

---

(111) **246707**
(220) 05.10.2001
(320) 06.06.2001
(442) 15.05.2002
(151) 26.08.2002
(180) 05.10.2011
(730) **Eastman Chemical Company**, 100 North Eastman Road, Kingsport, Spojené státy americké, Tennessee
(210) O 172164

---

(111) **246708**
(220) 05.10.2001
(320) 05.10.2001
(442) 15.05.2002
(151) 26.08.2002
(180) 05.10.2011
(730) **J. P. Morgan Chase & Co.**, 270 Park Avenue, New York, Spojené státy americké, New York
(210) O 172169

---

(111) **246709**
(220) 05.10.2001
(320) 05.10.2001
(442) 15.05.2002
(151) 26.08.2002
(180) 05.10.2011
(730) **TYCO INTERNATIONAL SERVICES AG**, Schwertstrasse 9, Schaffhausen, Švýcarsko
(210) O 172185

---

(111) **246710**
(220) 05.10.2001
(320) 05.10.2001
(442) 15.05.2002
(151) 26.08.2002
(180) 05.10.2011

(730) **MIKROKLIMA s.r.o.**, Veverkova 1343, Hradec Králové, Česká republika
(210) O 172186

---

(111) **246711**
(220) 08.10.2001
(320) 08.10.2001
(442) 15.05.2002
(151) 26.08.2002
(180) 08.10.2011
(730) **WS BOUTIQUE CZ, s. r. o.**, Kraslická 898, Nejdek, Česká republika
(210) O 172219

---

(111) **246712**
(220) 08.10.2001
(320) 08.10.2001
(442) 15.05.2002
(151) 26.08.2002
(180) 08.10.2011
(730) **WS BOUTIQUE CZ, s. r. o.**, Kraslická 898, Nejdek, Česká republika
(210) O 172220

---

(111) **246713**
(220) 08.10.2001
(320) 08.10.2001
(442) 15.05.2002
(151) 26.08.2002
(180) 08.10.2011
(730) **Luděk Revaj**, Na Šumavě 18/2949, Jablonec nad Nisou, Česká republika
(210) O 172228

---

(111) **246714**
(220) 08.10.2001
(320) 08.10.2001
(442) 15.05.2002
(151) 26.08.2002
(180) 08.10.2011
(730) **Luděk Revaj**, Na Šumavě 18/2949, Jablonec nad Nisou, Česká republika
(210) O 172229

---

(111) **246715**
(220) 08.10.2001
(320) 08.10.2001
(442) 15.05.2002
(151) 26.08.2002
(180) 08.10.2011
(730) **Luděk Revaj**, Na Šumavě 18/2949, Jablonec nad Nisou, Česká republika
(210) O 172230

---

(111) **246716**
(220) 10.10.2001
(320) 10.10.2001
(442) 15.05.2002
(151) 26.08.2002
(180) 10.10.2011
(730) **Pivovar Benešov, s.r.o.**, Táborská 306, Benešov, Česká republika
(210) O 172253

---

(111) **246717**
(220) 10.10.2001
(320) 10.10.2001
(442) 15.05.2002
(151) 26.08.2002
(180) 10.10.2011
(730) **I & CS spol. s r. o.**, Hrotovická 160, Třebíč, Česká republika
(210) O 172267

---

(111) **246718**
(220) 10.10.2001
(320) 10.10.2001
(442) 15.05.2002
(151) 26.08.2002
(180) 10.10.2011
(730) **ALKOM Security, a. s.**, V Holešovičkách 10/1446, Praha 8, Česká republika
(210) O 172315

---

(111) **246719**
(220) 11.10.2001
(320) 11.10.2001
(442) 15.05.2002
(151) 26.08.2002
(180) 11.10.2011
(730) **Jan Eliáš**, Boskovicova 782, Litovel, Česká republika
(210) O 172325

---

(111) **246720**
(220) 11.10.2001
(320) 11.10.2001
(442) 15.05.2002
(151) 26.08.2002
(180) 11.10.2011
(730) **Pavel Hloužek**, Soukenná 5, Jablonec nad Nisou, Česká republika
(210) O 172346

---

(111) **246721**
(220) 12.10.2001
(320) 12.10.2001
(442) 15.05.2002
(151) 26.08.2002
(180) 12.10.2011
(730) **MVDr. Ivo Dupal**, Suky 21, Žďár nad Sázavou, Česká republika
(210) O 172370

---

(111) **246722**
(220) 12.10.2001
(320) 12.10.2001
(442) 15.05.2002
(151) 26.08.2002
(180) 12.10.2011
(730) **Den Braven Czech and Slovak s. r. o.**, Úvalno 353, Česká republika
(210) O 172374

---

(111) **246723**
(220) 12.10.2001
(320) 12.10.2001
(442) 15.05.2002
(151) 26.08.2002
(180) 12.10.2011

(730) **Den Braven Czech and Slovak s. r. o.**, Úvalno 353, Česká republika
(210) O 172375

---

(111) **246724**
(220) 12.10.2001
(320) 12.10.2001
(442) 15.05.2002
(151) 26.08.2002
(180) 12.10.2011
(730) **Den Braven Czech and Slovak s. r. o.**, Úvalno 353, Česká republika
(210) O 172376

---

(111) **246725**
(220) 12.10.2001
(320) 12.10.2001
(442) 15.05.2002
(151) 26.08.2002
(180) 12.10.2011
(730) **FTV PREMIÉRA, spol. s r.o.**, Na Žertvách 24/132, Praha 8, Česká republika
(210) O 172403

---

(111) **246726**
(220) 12.10.2001
(320) 12.10.2001
(442) 15.05.2002
(151) 26.08.2002
(180) 12.10.2011
(730) **FTV PREMIÉRA, spol. s r.o.**, Na Žertvách 24/132, Praha 8, Česká republika
(210) O 172404

---

(111) **246727**
(220) 15.10.2001
(320) 15.10.2001
(442) 15.05.2002
(151) 26.08.2002
(180) 15.10.2011
(730) **Šťastník Jan**, Velká Michalská 189/11, Znojmo, Česká republika
(210) O 172415

---

(111) **246728**
(220) 15.10.2001
(320) 15.10.2001
(442) 15.05.2002
(151) 26.08.2002
(180) 15.10.2011
(730) **Bioveta, a. s.**, Komenského 212, Ivanovice na Hané, Česká republika
(210) O 172416

---

(111) **246729**
(220) 15.10.2001
(320) 15.10.2001
(442) 15.05.2002
(151) 26.08.2002
(180) 15.10.2011
(730) **Bioveta, a. s.**, Komenského 212, Ivanovice na Hané, Česká republika
(210) O 172417

---

(111) **246730**
(220) 15.10.2001
(320) 15.10.2001
(442) 15.05.2002
(151) 26.08.2002
(180) 15.10.2011
(730) **JUROSZ Petr**, Chodská 27, Praha 2, Česká republika
(210) O 172424

---

(111) **246731**
(220) 15.10.2001
(320) 15.10.2001
(442) 15.05.2002
(151) 26.08.2002
(180) 15.10.2011
(730) **Schöller, zmrzlina a mražené výrobky, s. r. o.**, Nupaky č. 145, Dobřejovice u Prahy, Česká republika
(210) O 172437

---

(111) **246732**
(220) 16.10.2001
(320) 16.10.2001
(442) 15.05.2002
(151) 26.08.2002
(180) 16.10.2011
(730) **PREMAC, spol. s r. o.**, U Hlavního nádraží 3, Jihlava, Česká republika
(210) O 172442

---

(111) **246733**
(220) 16.10.2001
(320) 16.10.2001
(442) 15.05.2002
(151) 26.08.2002
(180) 16.10.2011
(730) **PREMAC, spol. s r. o.**, U Hlavního nádraží 3, Jihlava, Česká republika
(210) O 172443

---

(111) **246734**
(220) 16.10.2001
(320) 16.10.2001
(442) 15.05.2002
(151) 26.08.2002
(180) 16.10.2011
(730) **PREMAC, spol. s r. o.**, U Hlavního nádraží 3, Jihlava, Česká republika
(210) O 172446

---

(111) **246735**
(220) 16.10.2001
(320) 16.10.2001
(442) 15.05.2002
(151) 26.08.2002
(180) 16.10.2011
(730) **PREMAC, spol. s r. o.**, U Hlavního nádraží 3, Jihlava, Česká republika
(210) O 172451

---

(111) **246736**
(220) 16.10.2001
(320) 16.10.2001
(442) 15.05.2002
(151) 26.08.2002

(180) 16.10.2011
(730) **PREMAC, spol. s r. o.**, U Hlavního nádraží 3, Jihlava, Česká republika
(210) O 172452

---

(111) **246737**
(220) 16.10.2001
(320) 16.10.2001
(442) 15.05.2002
(151) 26.08.2002
(180) 16.10.2011
(730) **PREMAC, spol. s r. o.**, U Hlavního nádraží 3, Jihlava, Česká republika
(210) O 172453

---

(111) **246738**
(220) 16.10.2001
(320) 16.10.2001
(442) 15.05.2002
(151) 26.08.2002
(180) 16.10.2011
(730) **PREMAC, spol. s r. o.**, U Hlavního nádraží 3, Jihlava, Česká republika
(210) O 172454

---

(111) **246739**
(220) 16.10.2001
(320) 16.10.2001
(442) 15.05.2002
(151) 26.08.2002
(180) 16.10.2011
(730) **PREMAC, spol. s r. o.**, U Hlavního nádraží 3, Jihlava, Česká republika
(210) O 172455

---

(111) **246740**
(220) 16.10.2001
(320) 16.10.2001
(442) 15.05.2002
(151) 26.08.2002
(180) 16.10.2011
(730) **PREMAC, spol. s r. o.**, U Hlavního nádraží 3, Jihlava, Česká republika
(210) O 172456

---

(111) **246741**
(220) 17.10.2001
(320) 17.10.2001
(442) 15.05.2002
(151) 26.08.2002
(180) 17.10.2011
(730) **Martin Urman**, Elišky Krásnohorské 2, Praha 1, Česká republika
(210) O 172569

---

(111) **246742**
(220) 17.10.2001
(320) 17.10.2001
(442) 15.05.2002
(151) 26.08.2002
(180) 17.10.2011
(730) **MODE-TEX spol. s r. o.**, Jižní 33/B, České Budějovice, Česká republika
(210) O 172570

---

(111) **246743**
(220) 17.10.2001
(320) 17.10.2001
(442) 15.05.2002
(151) 26.08.2002
(180) 17.10.2011
(730) **MODE-TEX spol. s r. o.**, Jižní 33/B, České Budějovice, Česká republika
(210) O 172571

---

(111) **246744**
(220) 17.10.2001
(320) 17.10.2001
(442) 15.05.2002
(151) 26.08.2002
(180) 17.10.2011
(730) **ICN POLYART PRAGUE v. o. s.**, Pod Vinicí 794/21, Praha 4, Česká republika
(210) O 172572

---

(111) **246745**
(220) 17.10.2001
(320) 17.10.2001
(442) 15.05.2002
(151) 26.08.2002
(180) 17.10.2011
(730) **Česká televize**, Na Hřebenech II, Praha 4 - Kavčí hory, Česká republika
(210) O 172574

---

(111) **246746**
(220) 17.10.2001
(320) 17.10.2001
(442) 15.05.2002
(151) 26.08.2002
(180) 17.10.2011
(730) **Česká televize**, Na Hřebenech II, Praha 4 - Kavčí hory, Česká republika
(210) O 172581

---

(111) **246747**
(220) 17.10.2001
(320) 17.10.2001
(442) 15.05.2002
(151) 26.08.2002
(180) 17.10.2011
(730) **SPOLEČNOST PRO DUCHOVNÍ HUDBU**, Kolejní 4, Praha 6, Česká republika
(210) O 172582

---

(111) **246748**
(220) 17.10.2001
(320) 17.10.2001
(442) 15.05.2002
(151) 26.08.2002
(180) 17.10.2011
(730) **HET, spol. s r. o.**, Ohníč 14, Ohníč, Česká republika
(210) O 172624

---

(111) **246749**
(220) 18.10.2001
(320) 18.10.2001
(442) 15.05.2002
(151) 26.08.2002

(180) 18.10.2011
(730) **MHF Pražský podzim s.r.o.**, Příběnická 20, Praha 3, Česká republika
(210) O 172627

---

(111) **246750**
(220) 18.10.2001
(320) 18.10.2001
(442) 15.05.2002
(151) 26.08.2002
(180) 18.10.2011
(730) **AlfaVaria Liberec spol. s r.o.**, Pobřežní 28, Chrastava, Česká republika
(210) O 172629

---

(111) **246751**
(220) 18.10.2001
(320) 18.10.2001
(442) 15.05.2002
(151) 26.08.2002
(180) 18.10.2011
(730) **David Joura**, Salmova 10, Blansko, Česká republika
(210) O 172636

---

(111) **246752**
(220) 18.10.2001
(320) 18.10.2001
(442) 15.05.2002
(151) 26.08.2002
(180) 18.10.2011
(730) **ON CLINIC s. r .o.**, Politických vězňů 14, Praha 1, Česká republika
(210) O 172666

---

(111) **246753**
(220) 18.10.2001
(320) 18.10.2001
(442) 15.05.2002
(151) 26.08.2002
(180) 18.10.2011
(730) **AUTOSKLO DARO, s.r.o.**, Souhrady 69, Fryšták, Česká republika
(210) O 172774

---

(111) **246754**
(220) 18.10.2001
(320) 18.10.2001
(442) 15.05.2002
(151) 26.08.2002
(180) 18.10.2011
(730) **Šmíd Jan**, Lipová 364, Poříčany, Česká republika
(210) O 172777

---

(111) **246755**
(220) 19.10.2001
(320) 19.10.2001
(442) 15.05.2002
(151) 26.08.2002
(180) 19.10.2011
(730) **American Cyanamid Company**, Five Giralda Farms, Madison, Spojené státy americké, New Jersey
(210) O 172901

---

(111) **246756**
(220) 23.10.2001
(320) 23.10.2001
(442) 15.05.2002
(151) 26.08.2002
(180) 23.10.2011
(730) **FTV PREMIÉRA, spol. s r.o.**, Na Žertvách 24/132, Praha 8, Česká republika
(210) O 172980

---

(111) **246757**
(220) 23.10.2001
(320) 23.10.2001
(442) 15.05.2002
(151) 26.08.2002
(180) 23.10.2011
(730) **FTV PREMIÉRA, spol. s r.o.**, Na Žertvách 24/132, Praha 8, Česká republika
(210) O 172981

---

(111) **246760**
(220) 23.10.2001
(320) 23.10.2001
(442) 15.05.2002
(151) 26.08.2002
(180) 23.10.2011
(730) **Jan Becher - Karlovarská Becherovka, a. s.**, T. G. Masaryka 57, Karlovy Vary, Česká republika
(210) O 173002

---

(111) **246761**
(220) 23.10.2001
(320) 23.10.2001
(442) 15.05.2002
(151) 26.08.2002
(180) 23.10.2011
(730) **REALTY SYNDICATE, a. s.**, Bílkova 12, Praha 1, Česká republika
(210) O 173004

---

(111) **246762**
(220) 23.10.2001
(320) 23.10.2001
(442) 15.05.2002
(151) 26.08.2002
(180) 23.10.2011
(730) **SLOVAKOFARMA, a. s.**, Nitrianska 100, Hlohovec, Slovenská republika
(210) O 173005

---

(111) **246763**
(220) 23.10.2001
(320) 23.10.2001
(442) 15.05.2002
(151) 26.08.2002
(180) 23.10.2011
(730) **SLOVAKOFARMA, a. s.**, Nitrianska 100, Hlohovec, Slovenská republika
(210) O 173006

---

(111) **246764**
(220) 24.10.2001
(320) 24.10.2001
(442) 15.05.2002
(151) 26.08.2002

(180) 24.10.2011
(730) **Krištoufek Karel**, V horkách 956, Pečky, Česká republika
(210) O 173028

---

(111) **246765**
(220) 24.10.2001
(320) 24.10.2001
(442) 15.05.2002
(151) 26.08.2002
(180) 24.10.2011
(730) **AQUA SPOL spol. s r.o.**, Dolínecká 116, Praha 10, Česká republika
(210) O 173030

---

(111) **246766**
(220) 24.10.2001
(320) 24.10.2001
(442) 15.05.2002
(151) 26.08.2002
(180) 24.10.2011
(730) **1. Malostranská leasingová, a. s.**, Karmelitská 18, Praha 1, Česká republika
(210) O 173035

---

(111) **246767**
(220) 24.10.2001
(320) 24.10.2001
(442) 15.05.2002
(151) 26.08.2002
(180) 24.10.2011
(730) **Ústav estetické medicíny, s. r. o.**, Vyšehradská 49, Praha 2, Česká republika
(210) O 173039

---

(111) **246768**
(220) 24.10.2001
(320) 24.10.2001
(442) 15.05.2002
(151) 26.08.2002
(180) 24.10.2011
(730) **Samyang Genex Corporation**, 263, Yeonji-dong, Chongno-gu, SEOUL, Jižní Korea
(210) O 173043

---

(111) **246769**
(220) 24.10.2001
(320) 24.10.2001
(442) 15.05.2002
(151) 26.08.2002
(180) 24.10.2011
(730) **AMANA s.r.o.**, Husova 883, Černošice, Česká republika
(210) O 173052

---

(111) **246770**
(220) 24.10.2001
(320) 24.10.2001
(442) 15.05.2002
(151) 26.08.2002
(180) 24.10.2011
(730) **Vladimír Beránek**, Krahulčí 62, Telč, Česká republika
(210) O 173057

---

(111) **246771**
(220) 24.10.2001
(320) 24.10.2001
(442) 15.05.2002
(151) 26.08.2002
(180) 24.10.2011
(730) **Vladimír Beránek**, Krahulčí 62, Telč, Česká republika
(210) O 173058

---

(111) **246772**
(220) 25.10.2001
(320) 25.10.2001
(442) 15.05.2002
(151) 26.08.2002
(180) 25.10.2011
(730) **Anvil Knitwear, Inc.**, 228 East 45th Street, New York, Spojené státy americké, New York
(210) O 173078

---

(111) **246773**
(220) 25.10.2001
(320) 25.10.2001
(442) 15.05.2002
(151) 26.08.2002
(180) 25.10.2011
(730) **Ivax Laboratories, Inc., a Florida corporation**, 4400 Biscayne Boulevard, Miami, Spojené státy americké, Florida
(210) O 173079

---

(111) **246774**
(220) 25.10.2001
(320) 25.10.2001
(442) 15.05.2002
(151) 26.08.2002
(180) 25.10.2011
(730) **Marek Petrášek**, Náměstí 250, Kamenný Újezd, Česká republika
(210) O 173080

---

(111) **246775**
(220) 25.10.2001
(320) 25.10.2001
(442) 15.05.2002
(151) 26.08.2002
(180) 25.10.2011
(730) **DRUCHEMA, družstvo pro chemickou výrobu a služby**, Služeb 3, Praha 10, Česká republika
(210) O 173082

---

(111) **246776**
(220) 26.10.2001
(320) 26.10.2001
(442) 15.05.2002
(151) 26.08.2002
(180) 26.10.2011
(730) **STAPRO s. r. o.**, Na Třísle 44, Pardubice, Česká republika
(210) O 173109

---

(111) **246777**
(220) 26.10.2001
(320) 26.10.2001
(442) 15.05.2002

(151) 26.08.2002
(180) 26.10.2011
(730) **FELIX SOLIS, S. A.**, Autovia de Andalucia km. 199, 13300 Valdepeñas, Španělsko
(210) O 173126

---

(111) **246778**
(220) 29.10.2001
(320) 29.10.2001
(442) 15.05.2002
(151) 26.08.2002
(180) 29.10.2011
(730) **PRESBETON Nova, s. r. o.**, Olomouc - Bystrovany, Česká republika
(210) O 173135

---

(111) **246779**
(220) 29.10.2001
(320) 29.10.2001
(442) 15.05.2002
(151) 26.08.2002
(180) 29.10.2011
(730) **ePRIM, a.s.**, 28. října 568/147, Ostrava - Moravská Ostrava, Česká republika
(210) O 173141

---

(111) **246780**
(220) 29.10.2001
(320) 29.10.2001
(442) 15.05.2002
(151) 26.08.2002
(180) 29.10.2011
(730) **Mgr. Cerhová Sylva**, Pod Větrolamem 569, Praha 8, Česká republika
(210) O 173146

---

(111) **246781**
(220) 29.10.2001
(320) 29.10.2001
(442) 15.05.2002
(151) 26.08.2002
(180) 29.10.2011
(730) **KOVOVÉ PROFILY, spol. s r. o.**, Průběžná 74, Praha 10, Česká republika
(210) O 173179

---

(111) **246782**
(220) 29.10.2001
(320) 29.10.2001
(442) 15.05.2002
(151) 26.08.2002
(180) 29.10.2011
(730) **Národní salon vín**, Zámek 1, Valtice, Česká republika
(210) O 173180

---

(111) **246783**
(220) 29.10.2001
(320) 29.10.2001
(442) 15.05.2002
(151) 26.08.2002
(180) 29.10.2011
(730) **Zdeněk Sklenář**, Lhotka 174, Česká Třebová, Česká republika
(210) O 173181

---

(111) **246784**
(220) 29.10.2001
(320) 29.10.2001
(442) 15.05.2002
(151) 26.08.2002
(180) 29.10.2011
(730) **IPPON CZ s.r.o.**, Průmyslová 360, Pardubice, Česká republika
(210) O 173183

---

(111) **246785**
(220) 31.10.2001
(320) 31.10.2001
(442) 15.05.2002
(151) 26.08.2002
(180) 31.10.2011
(730) **Opavia - LU, a. s.**, Thámova 289/13, Praha 8, Česká republika
(210) O 173232

---

(111) **246786**
(220) 31.10.2001
(320) 31.10.2001
(442) 15.05.2002
(151) 26.08.2002
(180) 31.10.2011
(730) **CZECH BUSSINES EXPLORERS s. r .o.**, Dvouletky 22/291, Praha 10, Česká republika
(210) O 173234

---

(111) **246787**
(220) 31.10.2001
(320) 31.10.2001
(442) 15.05.2002
(151) 26.08.2002
(180) 31.10.2011
(730) **CZECH BUSSINES EXPLORERS s. r. o.**, Dvouletky 22/291, Praha 10, Česká republika
(210) O 173235

---

(111) **246788**
(220) 31.10.2001
(320) 31.10.2001
(442) 15.05.2002
(151) 26.08.2002
(180) 31.10.2011
(730) **NAPPY s.r.o.**, Chudobín 31, Česká republika
(210) O 173241

---

(111) **246789**
(220) 31.10.2001
(320) 31.10.2001
(442) 15.05.2002
(151) 26.08.2002
(180) 31.10.2011
(730) **Computer Associates Think, Inc.**, One Computer Associates Plaza, Islandia, Spojené státy americké, New York
(210) O 173242

---

(111) **246790**
(220) 31.10.2001
(320) 31.10.2001

(442) 15.05.2002
(151) 26.08.2002
(180) 31.10.2011
(730) **Citicorp, a Delaware corporation**, 399 Park Avenue, New York, Spojené státy americké, New York
(210) O 173245

---

(111) **246791**
(220) 31.10.2001
(320) 31.10.2001
(442) 15.05.2002
(151) 26.08.2002
(180) 31.10.2011
(730) **KUBÍČEK a. s.**, Francouzská 81, Brno, Česká republika
(210) O 173254

---

(111) **246792**
(220) 01.11.2001
(320) 01.11.2001
(442) 15.05.2002
(151) 26.08.2002
(180) 01.11.2011
(730) **LaROS profi s. r. o.**, Valchařská 39, Brno, Česká republika
(210) O 173275

---

(111) **246793**
(220) 01.11.2001
(320) 01.11.2001
(442) 15.05.2002
(151) 26.08.2002
(180) 01.11.2011
(730) **H-D Michigan Inc.**, 315 West Huron Street, Suite 400, Ann Arbor, Spojené státy americké, Michigan
(210) O 173283

---

(111) **246794**
(220) 02.11.2001
(320) 02.11.2001
(442) 15.05.2002
(151) 26.08.2002
(180) 02.11.2011
(730) **TRUL spol. s r. o.**, Hlavní 325, Mikulovice, Česká republika
(210) O 173296

---

(111) **246795**
(220) 02.11.2001
(320) 02.11.2001
(442) 15.05.2002
(151) 26.08.2002
(180) 02.11.2011
(730) **Masna Kroměříž, a. s.**, Hulínská 2286, Kroměříž, Česká republika
(210) O 173299

---

(111) **246796**
(220) 02.11.2001
(320) 02.11.2001
(442) 15.05.2002
(151) 26.08.2002
(180) 02.11.2011
(730) **Tech Invest spol. s r. o.**, 28. října 248, Ostrava - Mariánské Hory, Česká republika
(210) O 173301

---

(111) **246797**
(220) 02.11.2001
(320) 02.11.2001
(442) 15.05.2002
(151) 26.08.2002
(180) 02.11.2011
(730) **Tech Invest spol. s r. o.**, 28. října 248, Ostrava - Mariánské Hory, Česká republika
(210) O 173302

---

(111) **246798**
(220) 02.11.2001
(320) 02.11.2001
(442) 15.05.2002
(151) 26.08.2002
(180) 02.11.2011
(730) **Schöller, zmrzlina a mražené výrobky, s. r. o.**, Nupaky č. 145, Dobřejovice u Prahy, Česká republika
(210) O 173309

---

(111) **246799**
(220) 02.11.2001
(320) 03.12.2001
(442) 15.05.2002
(151) 26.08.2002
(180) 02.11.2011
(730) **BLACK MARKET spol. s r.o.**, Koněvova 59, Praha 3, Česká republika
(210) O 173313

---

(111) **246800**
(220) 02.11.2001
(320) 02.11.2001
(442) 15.05.2002
(151) 26.08.2002
(180) 02.11.2011
(730) **Rudolf Jelínek, a.s.**, Razov 472, Vizovice, Česká republika
(210) O 173315

---

(111) **246801**
(220) 28.11.2001
(320) 28.11.2001
(442) 15.05.2002
(151) 26.08.2002
(180) 28.11.2011
(730) **STANFORD, a.s., Vydavatel týdeníku PROFIT**, Táboritská 1000, Praha 3, Česká republika
(210) O 173329

---

(111) **246802**
(220) 05.11.2001
(320) 05.11.2001
(442) 15.05.2002
(151) 26.08.2002
(180) 05.11.2011
(730) **E 63, a.s.**, Novodvorská 14, č.p. 1010, Praha 4, Česká republika
(210) O 173336

---

(111) **246803**
(220) 05.11.2001
(320) 05.11.2001
(442) 15.05.2002
(151) 26.08.2002
(180) 05.11.2011
(730) **Polymer Institute Brno, spol. s r.o.**, Tkalcovská 36/2, Brno, Česká republika
(210) O 173338

---

(111) **246804**
(220) 05.11.2001
(320) 05.11.2001
(442) 15.05.2002
(151) 26.08.2002
(180) 05.11.2011
(730) **AVÍZO, a.s.**, Slavíkova 6142, Ostrava - Poruba, Česká republika
(210) O 173340

---

(111) **246805**
(220) 05.11.2001
(320) 05.11.2001
(442) 15.05.2002
(151) 26.08.2002
(180) 05.11.2011
(730) **AVÍZO, a.s.**, Slavíkova 6142, Ostrava - Poruba, Česká republika
(210) O 173341

---

(111) **246806**
(220) 05.11.2001
(320) 05.11.2001
(442) 15.05.2002
(151) 26.08.2002
(180) 05.11.2011
(730) **JISA COLOR, s. r. o.**, Chvojínská 487, Jílové u Prahy, Česká republika
(210) O 173351

---

(111) **246807**
(220) 05.11.2001
(320) 05.11.2001
(442) 15.05.2002
(151) 26.08.2002
(180) 05.11.2011
(730) **MM s. r. o.**, Poznaňská 2, Brno, Česká republika
(210) O 173389

---

(111) **246808**
(220) 05.11.2001
(320) 05.11.2001
(442) 15.05.2002
(151) 26.08.2002
(180) 05.11.2011
(730) **MM s. r. o.**, Poznaňská 2, Brno, Česká republika
(210) O 173390

---

(111) **246809**
(220) 05.11.2001
(320) 05.11.2001
(442) 15.05.2002
(151) 26.08.2002
(180) 05.11.2011
(730) **MM s. r. o.**, Poznaňská 2, Brno, Česká republika
(210) O 173392

---

(111) **246810**
(220) 05.11.2001
(320) 05.11.2001
(442) 15.05.2002
(151) 26.08.2002
(180) 05.11.2011
(730) **MM s. r. o.**, Poznaňská 2, Brno, Česká republika
(210) O 173393

---

(111) **246812**
(220) 06.11.2001
(320) 06.11.2001
(442) 15.05.2002
(151) 26.08.2002
(180) 06.11.2011
(730) **PIVOVAR SVIJANY, s. r. o.**, Svijany č. p. 25, Česká republika
(210) O 173395

---

(111) **246813**
(220) 06.11.2001
(320) 06.11.2001
(442) 15.05.2002
(151) 26.08.2002
(180) 06.11.2011
(730) **PIVOVAR SVIJANY, s. r. o.**, Svijany č.p.25, Česká republika
(210) O 173396

---

(111) **246814**
(220) 06.11.2001
(320) 06.11.2001
(442) 15.05.2002
(151) 26.08.2002
(180) 06.11.2011
(730) **KAPLAN, spol s. r. o.**, Náměstí 11, Plaňany, Česká republika
(210) O 173397

---

(111) **246815**
(220) 06.11.2001
(320) 06.11.2001
(442) 15.05.2002
(151) 26.08.2002
(180) 06.11.2011
(730) **Caatoosee s. r. o.**, Koněvova 65, Praha 3, Česká republika
(210) O 173398

---

(111) **246816**
(220) 06.11.2001
(320) 06.11.2001
(442) 15.05.2002
(151) 26.08.2002
(180) 06.11.2011
(730) **BITUMEN & PLASTIC, s.r.o.**, Ledvinova 1714/12, Praha 4 - Chodov, Česká republika
(210) O 173408

---

(111) **246817**
(220) 06.11.2001
(320) 07.09.2001
(442) 15.05.2002

(151) 26.08.2002
(180) 06.11.2011
(730) **Nintendo Co., Ltd.**, 11-1, Hokotate-cho, Kamitoba, Minami-ku,, Kyoto-shi, Kyoto, Japonsko
(210) O 173431

---

(111) **246818**
(220) 06.11.2001
(320) 16.05.2001
(442) 15.05.2002
(151) 26.08.2002
(180) 06.11.2011
(730) **Nintendo Co., Ltd.**, 11-1, Hokotate-cho, Kamitoba. Minami-ku, Kyoto, Japonsko
(210) O 173432

---

(111) **246819**
(220) 07.11.2001
(320) 07.11.2001
(442) 15.05.2002
(151) 26.08.2002
(180) 07.11.2011
(730) **Salinger Petr**, Kravařova 5, Prostějov, Česká republika
(210) O 173443

---

(111) **246820**
(220) 07.11.2001
(320) 07.11.2001
(442) 15.05.2002
(151) 26.08.2002
(180) 07.11.2011
(730) **Baran Radomír**, Včelín 1169, Hulín, Česká republika
(210) O 173444

---

(111) **246821**
(220) 07.11.2001
(320) 07.11.2001
(442) 15.05.2002
(151) 26.08.2002
(180) 07.11.2011
(730) **Sedlák Jiří**, Otavská 21, České Budějovice, Česká republika
(210) O 173447

---

(111) **246822**
(220) 07.11.2001
(320) 07.11.2001
(442) 15.05.2002
(151) 26.08.2002
(180) 07.11.2011
(730) **Veletrhy Brno, a.s.**, Výstaviště 1, Brno, Česká republika
(210) O 173448

---

(111) **246823**
(220) 08.11.2001
(320) 08.11.2001
(442) 15.05.2002
(151) 26.08.2002
(180) 08.11.2011
(730) **BaB "Palírna pod Lipou" v.o.s.**, Petrovice - Janov u Krnova č. 219, Janov, Česká republika
(210) O 173480

---

(111) **246824**
(220) 08.11.2001
(320) 08.11.2001
(442) 15.05.2002
(151) 26.08.2002
(180) 08.11.2011
(730) **Dobrušské strojírny, a.s.**, Opočenská 83, Dobruška, Česká republika
(210) O 173481

---

(111) **246825**
(220) 08.11.2001
(320) 08.11.2001
(442) 15.05.2002
(151) 26.08.2002
(180) 08.11.2011
(730) **Dobrušské strojírny, a.s.**, Opočenská 83, Dobruška, Česká republika
(210) O 173482

---

(111) **246826**
(220) 08.11.2001
(320) 08.11.2001
(442) 15.05.2002
(151) 26.08.2002
(180) 08.11.2011
(730) **Dobrušské strojírny, a.s.**, Opočenská 83, Dobruška, Česká republika
(210) O 173483

---

(111) **246827**
(220) 08.11.2001
(320) 08.11.2001
(442) 15.05.2002
(151) 26.08.2002
(180) 08.11.2011
(730) **Moravská Bastei MOBA, s.r.o.**, Kotlářská 53, Brno, Česká republika
(210) O 173490

---

(111) **246828**
(220) 08.11.2001
(320) 08.11.2001
(442) 15.05.2002
(151) 26.08.2002
(180) 08.11.2011
(730) **Moravská Bastei MOBA, s.r.o.**, Kotlářská 53, Brno, Česká republika
(210) O 173491

---

(111) **246829**
(220) 08.11.2001
(320) 08.11.2001
(442) 15.05.2002
(151) 26.08.2002
(180) 08.11.2011
(730) **Amgen Inc.**, One Amgen Center Drive, Thousand Oaks, Spojené státy americké, California
(210) O 173503

---

(111) **246830**
(220) 08.11.2001
(320) 08.11.2001

(442) 15.05.2002
(151) 26.08.2002
(180) 08.11.2011
(730) **Expoconsult B.V.**, Industrieweg 54, 3606 AS Maarssen, Holandsko
(210) O 173504

---

(111) **246831**
(220) 08.11.2001
(320) 08.11.2001
(442) 15.05.2002
(151) 26.08.2002
(180) 08.11.2011
(730) **VELRIN, s. r. o.**, Zápasnická 881/4, Praha 10, Česká republika
(210) O 173508

---

(111) **246832**
(220) 09.11.2001
(320) 09.11.2001
(442) 15.05.2002
(151) 26.08.2002
(180) 09.11.2011
(730) **FRANTIŠEK ZACHULA, s.r.o.**, Janov 22, Arnoltice u Děčína, Česká republika
(210) O 173532

---

(111) **246833**
(220) 09.11.2001
(320) 09.11.2001
(442) 15.05.2002
(151) 26.08.2002
(180) 09.11.2011
(730) **Euroice s.r.o.**, Janderov, Chrudim - Presy, Česká republika
(210) O 173545

---

(111) **246834**
(220) 09.11.2001
(320) 09.11.2001
(442) 15.05.2002
(151) 26.08.2002
(180) 09.11.2011
(730) **UNIROYAL CHEMICAL COMPANY, INC.**, One American Lane, Greenwich, Spojené státy americké, Connecticut
(210) O 173555

---

(111) **246835**
(220) 09.11.2001
(320) 09.11.2001
(442) 15.05.2002
(151) 26.08.2002
(180) 09.11.2011
(730) **UNIROYAL CHEMICAL COMPANY, INC.**, One American Lane, Greenwich, Spojené státy americké, Connecticut
(210) O 173557

---

(111) **246836**
(220) 09.11.2001
(320) 09.11.2001
(442) 15.05.2002
(151) 26.08.2002
(180) 09.11.2011
(730) **Ing. Sovadina Darek**, A. Handzela 5426, Ostrava - Třebovice, Česká republika
(210) O 173578

---

(111) **246837**
(220) 12.11.2001
(320) 12.11.2001
(442) 15.05.2002
(151) 26.08.2002
(180) 12.11.2011
(730) **ADORE HOLDING, a.s.**, Bozděchova 7, Praha 5, Česká republika
(210) O 173669

---

(111) **246838**
(220) 12.11.2001
(320) 12.11.2001
(442) 15.05.2002
(151) 26.08.2002
(180) 12.11.2011
(730) **ADORE HOLDING, a. s.**, Bozděchova 7, Praha 5, Česká republika
(210) O 173670

---

(111) **246839**
(220) 12.11.2001
(320) 12.11.2001
(442) 15.05.2002
(151) 26.08.2002
(180) 12.11.2011
(730) **KENTOYA s.r.o.**, Cukrovarská 34, Praha 9, Česká republika
(210) O 173677

---

(111) **246840**
(220) 12.11.2001
(320) 12.11.2001
(442) 15.05.2002
(151) 26.08.2002
(180) 12.11.2011
(730) **KENTOYA s.r.o.**, Cukrovarská 34, Praha 9, Česká republika
(210) O 173678

---

(111) **246841**
(220) 13.11.2001
(320) 13.11.2001
(442) 15.05.2002
(151) 26.08.2002
(180) 13.11.2011
(730) **Bohemia Foto, spol. s r. o.**, Masarykova 1846, Teplice, Česká republika
(210) O 173688

---

(111) **246842**
(220) 13.11.2001
(320) 13.11.2001
(442) 15.05.2002
(151) 26.08.2002
(180) 13.11.2011
(730) **INTERCOLOR, akciová společnost**, Bílá Voda 100, Červená Voda 3, Česká republika
(210) O 173690

---

(111) **246843**

(220) 13.11.2001
(320) 13.11.2001
(442) 15.05.2002
(151) 26.08.2002
(180) 13.11.2011
(730) **INTERCOLOR, akciová společnost**, Bílá Voda 100, Červená Voda 3, Česká republika
(210) O 173691

---

(111) **246844**
(220) 13.11.2001
(320) 13.11.2001
(442) 15.05.2002
(151) 26.08.2002
(180) 13.11.2011
(730) **Alliance UniChem CZ, s. r. o.**, K cihelnám 31, Plzeň, Česká republika
(210) O 173696

---

(111) **246845**
(220) 13.11.2001
(320) 13.11.2001
(442) 15.05.2002
(151) 26.08.2002
(180) 13.11.2011
(730) **Ing. Pelechová Hana**, Durychova 1067/7, Liberec, Česká republika
(210) O 173697

---

(111) **246846**
(220) 13.11.2001
(320) 13.11.2001
(442) 15.05.2002
(151) 26.08.2002
(180) 13.11.2011
(730) **Šlambor Martin**, Ženíškova 2173/1, Ústí nad Labem, Česká republika
(210) O 173699

---

(111) **246847**
(220) 13.11.2001
(320) 13.11.2001
(442) 15.05.2002
(151) 26.08.2002
(180) 13.11.2011
(730) **Pivovar Louny, a.s.**, Beneše z Loun 139, Louny, Česká republika
(210) O 173710

---

(111) **246848**
(220) 13.11.2001
(320) 13.11.2001
(442) 15.05.2002
(151) 26.08.2002
(180) 13.11.2011
(730) **Pivovar Louny, a.s.**, Beneše z Loun 138, Louny, Česká republika
(210) O 173711

---

(111) **246849**
(220) 13.11.2001
(320) 13.11.2001
(442) 15.05.2002
(151) 26.08.2002
(180) 13.11.2011
(730) **ABF, a.s.**, Václavské nám. 31, Praha 1, Česká republika
(210) O 173714

---

(111) **246850**
(220) 14.11.2001
(320) 14.11.2001
(442) 15.05.2002
(151) 26.08.2002
(180) 14.11.2011
(730) **Pechník Stanislav**, Jožu Davida 13A, Opava 6, Česká republika
(210) O 173719

---

(111) **246851**
(220) 14.11.2001
(320) 14.11.2001
(442) 15.05.2002
(151) 26.08.2002
(180) 14.11.2011
(730) **Nedvěd Jaroslav**, Do kopce 4, Plzeň, Česká republika
(210) O 173726

---

(111) **246852**
(220) 14.11.2001
(320) 14.11.2001
(442) 15.05.2002
(151) 26.08.2002
(180) 14.11.2011
(730) **KANA, spol. s r. o.**, Matějkova 2014, Pelhřimov, Česká republika
(210) O 173727

---

(111) **246853**
(220) 14.11.2001
(320) 14.11.2001
(442) 15.05.2002
(151) 26.08.2002
(180) 14.11.2011
(730) **Pokorný Miroslav**, Vitáskova 10, Brno, Česká republika
(210) O 173728

---

(111) **246854**
(220) 14.11.2001
(320) 14.11.2001
(442) 15.05.2002
(151) 26.08.2002
(180) 14.11.2011
(730) **TEiKO spol. s r. o.**, Spytihněv, Česká republika
(210) O 173730

---

(111) **246855**
(220) 14.11.2001
(320) 14.11.2001
(442) 15.05.2002
(151) 26.08.2002
(180) 14.11.2011
(730) **TEiKO spol. s r. o.**, Spytihněv, Česká republika
(210) O 173731

---

(111) **246856**
(220) 14.11.2001
(320) 14.11.2001

(442) 15.05.2002
(151) 26.08.2002
(180) 14.11.2011
(730) **TEiKO spol. s r. o.**, Spytihněv, Česká republika
(210) O 173732

---

(111) **246857**
(220) 14.11.2001
(320) 14.11.2001
(442) 15.05.2002
(151) 26.08.2002
(180) 14.11.2011
(730) **TEiKO spol. s r. o.**, Spytihněv, Česká republika
(210) O 173733

---

(111) **246858**
(220) 14.11.2001
(320) 14.11.2001
(442) 15.05.2002
(151) 26.08.2002
(180) 14.11.2011
(730) **TEiKO spol. s r. o.**, Spytihněv, Česká republika
(210) O 173734

---

(111) **246859**
(220) 14.11.2001
(320) 14.11.2001
(442) 15.05.2002
(151) 26.08.2002
(180) 14.11.2011
(730) **TEiKO spol. s r. o.**, Spytihněv, Česká republika
(210) O 173735

---

(111) **246860**
(220) 14.11.2001
(320) 14.11.2001
(442) 15.05.2002
(151) 26.08.2002
(180) 14.11.2011
(730) **TEiKO spol. s r. o.**, Spytihněv, Česká republika
(210) O 173736

---

(111) **246861**
(220) 14.11.2001
(320) 14.11.2001
(442) 15.05.2002
(151) 26.08.2002
(180) 14.11.2011
(730) **TEiKO spol. s r. o.**, Spytihněv, Česká republika
(210) O 173737

---

(111) **246862**
(220) 14.11.2001
(320) 14.11.2001
(442) 15.05.2002
(151) 26.08.2002
(180) 14.11.2011
(730) **TEiKO spol. s r. o.**, Spytihněv, Česká republika
(210) O 173738

---

(111) **246863**
(220) 14.11.2001
(320) 14.11.2001
(442) 15.05.2002
(151) 26.08.2002
(180) 14.11.2011
(730) **REALTOM GROUP, s.r.o.**, Za Brůdkem 211, Praha 4 - Šeberov, Česká republika
(210) O 173742

---

(111) **246864**
(220) 14.11.2001
(320) 14.11.2001
(442) 15.05.2002
(151) 26.08.2002
(180) 14.11.2011
(730) **Kratochvíl Miloslav**, V Chaloupkách 89, Vysoký Újezd, Česká republika
(210) O 173745

---

(111) **246865**
(220) 14.11.2001
(320) 14.11.2001
(442) 15.05.2002
(151) 26.08.2002
(180) 14.11.2011
(730) **SEVEROFRUKT, akciová společnost**, Trávčice 178, Terezín, Česká republika
(210) O 173775

---

(111) **246866**
(220) 14.11.2001
(320) 14.11.2001
(442) 15.05.2002
(151) 26.08.2002
(180) 14.11.2011
(730) **Columbia Sportswear Company**, 6600 N. Baltimore, Portland, Spojené státy americké, Oregon
(210) O 173788

---

(111) **246867**
(220) 14.11.2001
(320) 14.11.2001
(442) 15.05.2002
(151) 26.08.2002
(180) 14.11.2011
(730) **CITY ILLUMINATIONS s. r. o.**, Kostelní 1859, Aš, Česká republika
(210) O 173789

---

(111) **246868**
(220) 14.11.2001
(320) 14.11.2001
(442) 15.05.2002
(151) 26.08.2002
(180) 14.11.2011
(730) **CITY ILLUMINATIONS s. r. o.**, Kostelní 1859, Aš, Česká republika
(210) O 173790

---

(111) **246870**
(220) 15.11.2001
(320) 15.11.2001
(442) 15.05.2002
(151) 26.08.2002
(180) 15.11.2011
(730) **Československý sport, s. r. o.**, Orlická 9, Praha 3, Česká republika

(210) O 173794

---

(111) **246871**
(220) 15.11.2001
(320) 15.11.2001
(442) 15.05.2002
(151) 26.08.2002
(180) 15.11.2011
(730) **XINTEX spol. s r. o.**, Průmyslová 2a, České Budějovice, Česká republika
(210) O 173795

---

(111) **246872**
(220) 16.11.2001
(320) 16.11.2001
(442) 15.05.2002
(151) 26.08.2002
(180) 16.11.2011
(730) **Mars, Incorporated**, 6885 Elm Street, Mc Lean, Spojené státy americké, Virginia
(210) O 173829

---

(111) **246873**
(220) 16.11.2001
(320) 16.11.2001
(442) 15.05.2002
(151) 26.08.2002
(180) 16.11.2011
(730) **TRI NGUYEN QUOC**, Paříkova 355/7, Praha 9, Česká republika
(210) O 173833

---

(111) **246874**
(220) 19.11.2001
(320) 19.11.2001
(442) 15.05.2002
(151) 26.08.2002
(180) 19.11.2011
(730) **LAKSYMA a.s.**, Husitská 244, Nedakonice, Česká republika
(210) O 173841

---

(111) **246875**
(220) 19.11.2001
(320) 19.11.2001
(442) 15.05.2002
(151) 26.08.2002
(180) 19.11.2011
(730) **LAKSYMA a.s.**, Husitská 244, Nedakonice, Česká republika
(210) O 173842

---

(111) **246876**
(220) 19.11.2001
(320) 19.11.2001
(442) 15.05.2002
(151) 26.08.2002
(180) 19.11.2011
(730) **Mars, Incorporated**, 6885 Elm Street, Mc Lean, Spojené státy americké, Virginia
(210) O 173872

---

(111) **246877**
(220) 19.11.2001
(320) 19.11.2001
(442) 15.05.2002
(151) 26.08.2002
(180) 19.11.2011
(730) **Pantůček Dominik**, Heřmanova 24, Praha 7, Česká republika
(210) O 173873

---

(111) **246878**
(220) 19.11.2001
(320) 19.11.2001
(442) 15.05.2002
(151) 26.08.2002
(180) 19.11.2011
(730) **Anděl Jan**, Souběžná 221, Hýskov, Česká republika
(210) O 173890

---

(111) **246879**
(220) 19.11.2001
(320) 19.11.2001
(442) 15.05.2002
(151) 26.08.2002
(180) 19.11.2011
(730) **Van den Berg, a. s.**, Komenského 3, Prostějov, Česká republika
(210) O 173895

---

(111) **246880**
(220) 19.11.2001
(320) 19.11.2001
(442) 15.05.2002
(151) 26.08.2002
(180) 19.11.2011
(730) **Van den Berg, a. s.**, Komenského 3, Prostějov, Česká republika
(210) O 173896

---

(111) **246881**
(220) 20.11.2001
(320) 20.11.2001
(442) 15.05.2002
(151) 26.08.2002
(180) 20.11.2011
(730) **PRAŽSKÁ LÉKÁRNICKÁ s.r.o.**, Theodor 28, Pchery, Česká republika
(210) O 173907

---

(111) **246882**
(220) 20.11.2001
(320) 20.11.2001
(442) 15.05.2002
(151) 26.08.2002
(180) 20.11.2011
(730) **JIHLAVSKÁ LÉKÁRNICKÁ, s.r.o.**, Pávovská 73, Jihlava, Česká republika
(210) O 173908

---

(111) **246883**
(220) 20.11.2001
(320) 20.11.2001
(442) 15.05.2002
(151) 26.08.2002
(180) 20.11.2011
(730) **PLZEŇSKÁ LÉKÁRNICKÁ s.r.o.**, Domažlická 65, Plzeň, Česká republika

(210) O 173910

---

(111) **246884**
(220) 20.11.2001
(320) 20.11.2001
(442) 15.05.2002
(151) 26.08.2002
(180) 20.11.2011
(730) **PHARMOS, a.s.**, Divišova 18, Ostrava - Hrušov, Česká republika
(210) O 173911

---

(111) **246885**
(220) 20.11.2001
(320) 20.11.2001
(442) 15.05.2002
(151) 26.08.2002
(180) 20.11.2011
(730) **AYDIN TEKSTIL SANAYI VE TICARET LIMITED SIRKETI**, Ferit Selim Pasa Caddesi, Yayla Camii Alti, Bahcelievler/Istanbul, Turecko
(210) O 173926

---

(111) **246886**
(220) 20.11.2001
(320) 20.11.2001
(442) 15.05.2002
(151) 26.08.2002
(180) 20.11.2011
(730) **COLGATE-PALMOLIVE COMPANY**, 300 Park Avenue, New York, Spojené státy americké, New York
(210) O 173928

---

(111) **246887**
(220) 20.11.2001
(320) 20.11.2001
(442) 15.05.2002
(151) 26.08.2002
(180) 20.11.2011
(730) **COLGATE-PALMOLIVE COMPANY**, 300 Park Avenue, New York, Spojené státy americké, New York
(210) O 173929

---

(111) **246888**
(220) 21.11.2001
(320) 21.11.2001
(442) 15.05.2002
(151) 26.08.2002
(180) 21.11.2011
(730) **EL-TECH s.r.o.**, Zahradnická 20, Brno, Česká republika
(210) O 173939

---

(111) **246889**
(220) 21.11.2001
(320) 21.11.2001
(442) 15.05.2002
(151) 26.08.2002
(180) 21.11.2011
(730) **Ing. Hodek Petr**, Zahraničního odboje 923/23, Třebíč, Česká republika
(210) O 173943

---

(111) **246890**
(220) 21.11.2001
(320) 21.11.2001
(442) 15.05.2002
(151) 26.08.2002
(180) 21.11.2011
(730) **Ing. Hodek Petr**, Zahraničního odboje 923/23, Třebíč, Česká republika
(210) O 173944

---

(111) **246891**
(220) 21.11.2001
(320) 21.11.2001
(442) 15.05.2002
(151) 26.08.2002
(180) 21.11.2011
(730) **Fórum zdravé výživy, občanské sdružení**, Vídeňská 800, IKEM, Praha 4, Česká republika
(210) O 173951

---

(111) **246892**
(220) 21.11.2001
(320) 21.11.2001
(442) 15.05.2002
(151) 26.08.2002
(180) 21.11.2011
(730) **ACIDOTECHNA spol. s r. o.**, Michelská 12a, Praha 4, Česká republika
(210) O 173952

---

(111) **246893**
(220) 21.11.2001
(320) 21.11.2001
(442) 15.05.2002
(151) 26.08.2002
(180) 21.11.2011
(730) **ČEDOK, a.s.**, Na příkopě 18, Praha 1, Česká republika
(210) O 173975

---

(111) **246894**
(220) 21.11.2001
(320) 21.11.2001
(442) 15.05.2002
(151) 26.08.2002
(180) 21.11.2011
(730) **ČEDOK, a.s.**, Na příkopě 18, Praha 1, Česká republika
(210) O 173976

---

(111) **246895**
(220) 21.11.2001
(320) 21.11.2001
(442) 15.05.2002
(151) 26.08.2002
(180) 21.11.2011
(730) **GE CAPITAL BANK, a.s.**, Hybernská 18, Praha 1, Česká republika
(210) O 173978

---

(111) **246896**
(220) 21.11.2001
(320) 21.11.2001
(442) 15.05.2002
(151) 26.08.2002

(180) 21.11.2011
(730) **GE CAPITAL BANK, a.s.**, Hybernská 18, Praha 1, Česká republika
(210) O 173979

---

(111) **246897**
(220) 21.11.2001
(320) 21.11.2001
(442) 15.05.2002
(151) 26.08.2002
(180) 21.11.2011
(730) **Dialab spol. s r. o.**, Náměstí Osvoboditelů 1, Praha 5, Česká republika
(210) O 173991

---

(111) **246898**
(220) 21.11.2001
(320) 21.11.2001
(442) 15.05.2002
(151) 26.08.2002
(180) 21.11.2011
(730) **IMALAB s. r. o.**, Kvítkova 1575, Zlín, Česká republika
(210) O 173994

---

(111) **246899**
(220) 21.11.2001
(320) 21.11.2001
(442) 15.05.2002
(151) 26.08.2002
(180) 21.11.2011
(730) **M.G.P., spol. s r. o.**, Kvítkova 1575, Zlín, Česká republika
(210) O 173995

---

(111) **246900**
(220) 21.11.2001
(320) 21.11.2001
(442) 15.05.2002
(151) 26.08.2002
(180) 21.11.2011
(730) **EUROPEUM Praha a. s.**, Barrandova 813, Praha 4, Česká republika
(210) O 173999

---

(111) **246901**
(220) 22.11.2001
(320) 22.11.2001
(442) 15.05.2002
(151) 26.08.2002
(180) 22.11.2011
(730) **BertelsmannSpringer CZ s.r.o.**, Čermákova 1236/6, Praha 2, Česká republika
(210) O 174024

---

(111) **246902**
(220) 26.11.2001
(320) 26.11.2001
(442) 15.05.2002
(151) 26.08.2002
(180) 26.11.2011
(730) **FLEXIKO CZ s.r.o.**, Lhota 279, Zlín, Česká republika
(210) O 174078

---

(111) **246903**
(220) 26.11.2001
(320) 26.11.2001
(442) 15.05.2002
(151) 26.08.2002
(180) 26.11.2011
(730) **MADEVIA, a.s.**, 28. října 1480/11, České Budějovice, Česká republika
(210) O 174087

---

(111) **246904**
(220) 26.11.2001
(320) 26.11.2001
(442) 15.05.2002
(151) 26.08.2002
(180) 26.11.2011
(730) **Pavlíček Stanislav**, Fantova 1797, Praha 13, Česká republika
(210) O 174092

---

(111) **246905**
(220) 27.11.2001
(320) 27.11.2001
(442) 15.05.2002
(151) 26.08.2002
(180) 27.11.2011
(730) **NAREX CONSULT, akciová společnost**, Malešická 39, Praha 3, Česká republika
(210) O 174145

---

(111) **246906**
(220) 28.11.2001
(320) 28.11.2001
(442) 15.05.2002
(151) 26.08.2002
(180) 28.11.2011
(730) **ŽDB a. s., ZÁVOD TOPENÁŘSKÉ TECHNIKY VIADRUS**, Bezručova 300, Bohumín, Česká republika
(210) O 174159

---

(111) **246908**
(220) 28.11.2001
(320) 28.11.2001
(442) 15.05.2002
(151) 26.08.2002
(180) 28.11.2011
(730) **TEGO - veřejná obchodní společnost**, Kumburská 1077, Nová Paka, Česká republika
(210) O 174231

---

(111) **246909**
(220) 28.11.2001
(320) 28.11.2001
(442) 15.05.2002
(151) 26.08.2002
(180) 28.11.2011
(730) **A-Z CHLAZENÍ, s.r.o.**, Piletice 45, Hradec Králové 7, Česká republika
(210) O 174232

---

(111) **246910**
(220) 29.11.2001
(320) 29.11.2001
(442) 15.05.2002

(151) 26.08.2002
(180) 29.11.2011
(730) **LE GEAR Holdings s.r.o.**, Antala Staška 1073/71 A, Praha 4, Česká republika
(210) O 174233

---

(111) **246911**
(220) 29.11.2001
(320) 29.11.2001
(442) 15.05.2002
(151) 26.08.2002
(180) 29.11.2011
(730) **Tomáš Hanzl**, Tyršova ul. 285, Brandýs nad Orlicí, Česká republika
(210) O 174271

---

(111) **246912**
(220) 29.11.2001
(320) 29.11.2001
(442) 15.05.2002
(151) 26.08.2002
(180) 29.11.2011
(730) **Milý Jan**, Hrudičkova 2097/28, Praha 4 - Chodov, Česká republika
(210) O 174280

---

(111) **246913**
(220) 30.11.2001
(320) 30.11.2001
(442) 15.05.2002
(151) 26.08.2002
(180) 30.11.2011
(730) **VIGONA, a. s.**, Pražská 42, Svitavy, Česká republika
(210) O 174289

---

(111) **246914**
(220) 30.11.2001
(320) 30.11.2001
(442) 15.05.2002
(151) 26.08.2002
(180) 30.11.2011
(730) **Antonín Kružík**, Bílanská 2301, Kroměříž, Česká republika
(210) O 174290

---

(111) **246915**
(220) 03.12.2001
(320) 03.12.2001
(442) 15.05.2002
(151) 26.08.2002
(180) 03.12.2011
(730) **Ing. Doupal Romeo**, Horní náměstí 283/58, Opava, Česká republika
(210) O 174356

---

(111) **246916**
(220) 03.12.2001
(320) 03.12.2001
(442) 15.05.2002
(151) 26.08.2002
(180) 03.12.2011
(730) **LUTEX s.r.o.**, Tupesy 54, Česká republika
(210) O 174358

---

(111) **246917**
(220) 03.12.2001
(320) 03.12.2001
(442) 15.05.2002
(151) 26.08.2002
(180) 03.12.2011
(730) **Zott GmbH & Co. KG**, Dr. - Steichele-Strasse 4, Mertingen, Německo
(210) O 174379

---

(111) **246918**
(220) 04.12.2001
(320) 04.12.2001
(442) 15.05.2002
(151) 26.08.2002
(180) 04.12.2011
(730) **Pivovar Černá Hora, a.s.**, Černá Hora 3/5, Česká republika
(210) O 174413

---

(111) **246919**
(220) 04.12.2001
(320) 04.12.2001
(442) 15.05.2002
(151) 26.08.2002
(180) 04.12.2011
(730) **H a K s.r.o.**, Doberská 285, Kladno, Česká republika
(210) O 174421

---

(111) **246920**
(220) 04.12.2001
(320) 04.12.2001
(442) 15.05.2002
(151) 26.08.2002
(180) 04.12.2011
(730) **CZECH GOLF PRODUCTION, s.r.o.**, Navrátilova 1421/11, Praha 1, Česká republika
(210) O 174422

---

(111) **246921**
(220) 06.12.2001
(320) 02.11.2001
(442) 15.05.2002
(151) 26.08.2002
(180) 06.12.2011
(730) **OPEN NT s.r.o.**, Arménska 1/a, Bratislava, Slovenská republika
(210) O 174481

---

(111) **246922**
(220) 06.12.2001
(320) 02.11.2001
(442) 15.05.2002
(151) 26.08.2002
(180) 06.12.2011
(730) **OPEN NT s.r.o.**, Arménska 1/a, Bratislava, Slovenská republika
(210) O 174482

---

(111) **246923**
(220) 06.12.2001
(320) 06.12.2001
(442) 15.05.2002
(151) 26.08.2002

(180) 06.12.2011
(730) **Doan Minh Thouy**, Branická 1326/95, Praha 4, Česká republika
(210) O 174505

---

(111) **246924**
(220) 06.12.2001
(320) 06.12.2001
(442) 15.05.2002
(151) 26.08.2002
(180) 06.12.2011
(730) **Czech Restaurant Management, s. r. o.**, Liliová 4, Praha 1, Česká republika
(210) O 174508

---

(111) **246925**
(220) 06.12.2001
(320) 06.12.2001
(442) 15.05.2002
(151) 26.08.2002
(180) 06.12.2011
(730) **Ing. Dagmar Minaříková**, Ženíškova 2121/2, Praha 4, Česká republika
(210) O 174514

---

(111) **246926**
(220) 07.12.2001
(320) 07.12.2001
(442) 15.05.2002
(151) 26.08.2002
(180) 07.12.2011
(730) **Čeladínová Eva**, Francouzská 6016, Ostrava, Česká republika
(210) O 174535

---

(111) **246927**
(220) 10.12.2001
(320) 10.12.2001
(442) 15.05.2002
(151) 26.08.2002
(180) 10.12.2011
(730) **Jitka Bařinová**, Středová 4594, Zlín, Česká republika
(210) O 174604

---

(111) **246928**
(220) 11.12.2001
(320) 11.12.2001
(442) 15.05.2002
(151) 26.08.2002
(180) 11.12.2011
(730) **Esterka Petr**, Prostřední 768, Vizovice, Česká republika
(210) O 174607

---

(111) **246929**
(220) 11.12.2001
(320) 11.12.2001
(442) 15.05.2002
(151) 26.08.2002
(180) 11.12.2011
(730) **Jiří Burget - TEGUZA**, Zásada č.p. 179, Česká republika
(210) O 174609

---

(111) **246930**
(220) 11.12.2001
(320) 11.12.2001
(442) 15.05.2002
(151) 26.08.2002
(180) 11.12.2011
(730) **WITT Praha spol. s r. o.**, V Bílce 684, Praha 5 - Zbraslav, Česká republika
(210) O 174632

---

(111) **246931**
(220) 11.12.2001
(320) 11.12.2001
(442) 15.05.2002
(151) 26.08.2002
(180) 11.12.2011
(730) **RUDOLF JELÍNEK a.s.**, Razov 472, Vizovice, Česká republika
(210) O 174668

---

(111) **246932**
(220) 12.12.2001
(320) 12.12.2001
(442) 15.05.2002
(151) 26.08.2002
(180) 12.12.2011
(730) **FAIR AGENCY, spol. s r.o.**, Hlinky 112, Brno, Česká republika
(210) O 174669

---

(111) **246933**
(220) 12.12.2001
(320) 12.12.2001
(442) 15.05.2002
(151) 26.08.2002
(180) 12.12.2011
(730) **Veletrhy Brno, a.s.**, Výstaviště 1, Brno, Česká republika
(210) O 174672

---

(111) **246934**
(220) 12.12.2001
(320) 12.12.2001
(442) 15.05.2002
(151) 26.08.2002
(180) 12.12.2011
(730) **PaedDr. Novák Josef**, Hrušová 83, Česká republika
(210) O 174684

---

(111) **246935**
(220) 12.12.2001
(320) 12.12.2001
(442) 15.05.2002
(151) 26.08.2002
(180) 12.12.2011
(730) **TEHNOART - 99, s.r.o.**, Hřiměždice 26, Česká republika
(210) O 174741

---

(111) **246936**
(220) 13.12.2001
(320) 13.12.2001
(442) 15.05.2002
(151) 26.08.2002

(180) 13.12.2011
(730) **BEST - alfa, s.r.o.**, Rybnice 148, Kaznějov, Česká republika
(210) O 174748

---

(111) **246937**
(220) 13.12.2001
(320) 13.12.2001
(442) 15.05.2002
(151) 26.08.2002
(180) 13.12.2011
(730) **STAROBRNO, a. s.**, Hlinky 160/12, Brno, Česká republika
(210) O 174752

---

(111) **246938**
(220) 13.12.2001
(320) 13.12.2001
(442) 15.05.2002
(151) 26.08.2002
(180) 13.12.2011
(730) **STAROBRNO, a. s.**, Hlinky 160/12, Brno, Česká republika
(210) O 174753

---

(111) **246939**
(220) 13.12.2001
(320) 13.12.2001
(442) 15.05.2002
(151) 26.08.2002
(180) 13.12.2011
(730) **STAROBRNO, a. s.**, Hlinky 160/12, Brno, Česká republika
(210) O 174754

---

(111) **246940**
(220) 13.12.2001
(320) 13.12.2001
(442) 15.05.2002
(151) 26.08.2002
(180) 13.12.2011
(730) **STAROBRNO, a. s.**, Hlinky 160/12, Brno, Česká republika
(210) O 174755

---

(111) **246941**
(220) 13.12.2001
(320) 13.12.2001
(442) 15.05.2002
(151) 26.08.2002
(180) 13.12.2011
(730) **STAROBRNO, a. s.**, Hlinky 160/12, Brno, Česká republika
(210) O 174756

---

(111) **246942**
(220) 13.12.2001
(320) 13.12.2001
(442) 15.05.2002
(151) 26.08.2002
(180) 13.12.2011
(730) **STAROBRNO, a. s.**, Hlinky 160/12, Brno, Česká republika
(210) O 174757

---

(111) **246943**
(220) 13.12.2001
(320) 13.12.2001
(442) 15.05.2002
(151) 26.08.2002
(180) 13.12.2011
(730) **STAROBRNO, a. s.**, Hlinky 160/12, Brno, Česká republika
(210) O 174758

---

(111) **246944**
(220) 13.12.2001
(320) 13.12.2001
(442) 15.05.2002
(151) 26.08.2002
(180) 13.12.2011
(730) **STAROBRNO, a. s.**, Hlinky 160/12, Brno, Česká republika
(210) O 174760

---

(111) **246945**
(220) 13.12.2001
(320) 13.12.2001
(442) 15.05.2002
(151) 26.08.2002
(180) 13.12.2011
(730) **Karolína Zborníková**, Mírové nám. 52, Louny, Česká republika
(210) O 174779

---

(111) **246946**
(220) 14.12.2001
(320) 14.12.2001
(442) 15.05.2002
(151) 26.08.2002
(180) 14.12.2011
(730) **GRANDHOTEL ZLATÝ LEV a. s.**, Gutenbergova 3, Liberec 1, Česká republika
(210) O 174800

---

(111) **246947**
(220) 14.12.2001
(320) 14.12.2001
(442) 15.05.2002
(151) 26.08.2002
(180) 14.12.2011
(730) **GROUP 4 SECURITAS a.s.**, Klánova 300/62, Praha 4, Česká republika
(210) O 174832

---

(111) **246948**
(220) 14.12.2001
(320) 14.12.2001
(442) 15.05.2002
(151) 26.08.2002
(180) 14.12.2011
(730) **GROUP 4 SECURITAS a.s.**, Klánova 300/62, Praha 4, Česká republika
(210) O 174833

---

(111) **246949**
(220) 17.12.2001
(320) 17.12.2001
(442) 15.05.2002
(151) 26.08.2002

(180) 17.12.2011
(730) **SUNSHINE International Trading s.r.o.**, Opravářská 2/944, Praha 10, Česká republika
(210) O 174947

---

(111) **246950**
(220) 20.12.2001
(320) 20.12.2001
(442) 15.05.2002
(151) 26.08.2002
(180) 20.12.2011
(730) **UNCLE SAM a.s.**, Koněvova 136/1704, Praha 3, Česká republika
(210) O 175079

---

(111) **246951**
(220) 27.12.2001
(320) 27.12.2001
(442) 15.05.2002
(151) 26.08.2002
(180) 27.12.2011
(730) **Balakom a. s.**, Podvihovská 12, Opava 9 - Komárov, Česká republika
(210) O 175158

---

(111) **246952**
(220) 02.01.2002
(320) 02.01.2002
(442) 15.05.2002
(151) 26.08.2002
(180) 02.01.2012
(730) **The Coca-Cola Company**, 310 North Avenue, N.W., Atlanta, Spojené státy americké, Georgia
(210) O 175262

---

(111) **246953**
(220) 09.01.2002
(320) 05.09.2001
(442) 15.05.2002
(151) 26.08.2002
(180) 09.01.2012
(730) **CAROLINA HERRERA, Ltd a U. S. Corporation**, 501, Seventh Avenue, 17th Floor, 10018 New York, Spojené státy americké, New York
(210) O 175387

---

(111) **246954**
(220) 09.01.2002
(320) 06.09.2001
(442) 15.05.2002
(151) 26.08.2002
(180) 09.01.2012
(730) **CAROLINA HERRERA, Ltd a U. S. Corporation**, 501, Seventh Avenue, 17th Floor, 10018 New York, Spojené státy americké, New York
(210) O 175388

---

(111) **246955**
(220) 09.01.2002
(320) 14.09.2001
(442) 15.05.2002
(151) 26.08.2002
(180) 09.01.2012
(730) **CAROLINA HERRERA, Ltd a U. S. Corporation**, 501, Seventh Avenue, 17th Floor, 10018 New York, Spojené státy americké, New York
(210) O 175389

---

(111) **246956**
(220) 15.01.2002
(320) 15.01.2002
(442) 15.05.2002
(151) 26.08.2002
(180) 15.01.2012
(730) **STAROBRNO, a. s.**, Hlinky 160/12, Brno, Česká republika
(210) O 175543

---

(111) **246957**
(220) 16.01.2002
(320) 16.01.2002
(442) 15.05.2002
(151) 26.08.2002
(180) 16.01.2012
(730) **CIVOP s. r. o.**, Husitská 65/80, Praha 3, Česká republika
(210) O 175602

---

(111) **246958**
(220) 29.01.2002
(320) 29.01.2002
(442) 15.05.2002
(151) 26.08.2002
(180) 29.01.2012
(730) **Kyselka Praga a. s.**, Ke Zřídlu 144, Břvany u Loun, Česká republika
(210) O 176084

---

(111) **246959**
(220) 29.01.2002
(320) 29.01.2002
(442) 15.05.2002
(151) 26.08.2002
(180) 29.01.2012
(730) **Kyselka Praga a. s.**, Ke Zřídlu 144, Břvany u Loun, Česká republika
(210) O 176085

---

(111) **246960**
(220) 29.01.2002
(320) 29.01.2002
(442) 15.05.2002
(151) 26.08.2002
(180) 29.01.2012
(730) **ILEX ONCOLOGY, INC.**, 4545 Horizon Hill Blvd., San Antonio, Spojené státy americké, Texas
(210) O 176089

---

(111) **246961**
(220) 29.01.2002
(320) 29.01.2002
(442) 15.05.2002
(151) 26.08.2002
(180) 29.01.2012
(730) **UNILEVER N. V.**, Weena 455, Rotterdam, Holandsko
(210) O 176091

---

(111) **246962**
(220) 29.01.2002
(320) 29.01.2002
(442) 15.05.2002
(151) 26.08.2002
(180) 29.01.2012
(730) **UNILEVER N. V.**, Weena 455, Rotterdam, Holandsko
(210) O 176092

---

(111) **246963**
(220) 29.01.2002
(320) 29.01.2002
(442) 15.05.2002
(151) 26.08.2002
(180) 29.01.2012
(730) **ROBE show lighting s. r. o.**, Házovice 2090, Rožnov pod Radhoštěm, Česká republika
(210) O 176094

---

(111) **246964**
(220) 01.02.2002
(320) 01.02.2002
(442) 15.05.2002
(151) 26.08.2002
(180) 01.02.2012
(730) **Meffert ČR spol. s r. o.**, Náchodská 2397/23, Praha 9, Česká republika
(210) O 176299

---

(111) **246965**
(220) 01.02.2002
(320) 01.02.2002
(442) 15.05.2002
(151) 26.08.2002
(180) 01.02.2012
(730) **Meffert ČR spol. s r. o.**, Náchodská 2397/23, Praha 9, Česká republika
(210) O 176300

---

(111) **246966**
(220) 01.02.2002
(320) 01.02.2002
(442) 15.05.2002
(151) 26.08.2002
(180) 01.02.2012
(730) **Plzeňský Prazdroj, a. s.**, U Prazdroje 7, Plzeň, Česká republika
(210) O 176318

---

(111) **246967**
(220) 04.02.2002
(320) 04.02.2002
(442) 15.05.2002
(151) 26.08.2002
(180) 04.02.2012
(730) **AJA v. o. s.**, Biskupcova 46/1630, Praha 3, Česká republika
(210) O 176331

---

(111) **246968**
(220) 04.02.2002
(320) 04.02.2002
(442) 15.05.2002
(151) 26.08.2002
(180) 04.02.2012
(730) **Ing. Jiří Macháček**, Na výši 4, Praha 5, Česká republika
(210) O 176358

---

(111) **246969**
(220) 06.02.2002
(320) 06.02.2002
(442) 15.05.2002
(151) 26.08.2002
(180) 06.02.2012
(730) **CELIMED, s. r. o.**, Pasteurova 9, Ústí nad Labem, Česká republika
(210) O 176424

---

(111) **246970**
(220) 06.02.2002
(320) 06.02.2002
(442) 15.05.2002
(151) 26.08.2002
(180) 06.02.2012
(730) **CZ TABÁK a. s.**, Bratranců Veverkových 396, Pardubice, Česká republika
(210) O 176425

---

(111) **246971**
(220) 06.02.2002
(320) 06.02.2002
(442) 15.05.2002
(151) 26.08.2002
(180) 06.02.2012
(730) **Macháček Jiří**, Na výši 4, Praha 5, Česká republika
(210) O 176427

---

(111) **246973**
(220) 08.02.2002
(320) 08.02.2002
(442) 15.05.2002
(151) 26.08.2002
(180) 08.02.2012
(730) **Medimport, spol. s r. o.**, Sázavská 11, Praha 2, Česká republika
(210) O 176535

---

(111) **246974**
(220) 14.02.2002
(320) 14.02.2002
(442) 15.05.2002
(151) 26.08.2002
(180) 14.02.2012
(730) **JAVO INTERNATIONAL LIMITED, spol. s r. o.**, Čápkova 40, Brno, Česká republika
(210) O 176721

---

(111) **246975**
(220) 14.02.2002
(320) 14.02.2002
(442) 15.05.2002
(151) 26.08.2002
(180) 14.02.2012
(730) **Trojovský Aleš**, Malá 337, Hradec Králové, Česká republika
(210) O 176730

---

(111) **246976**
(220) 14.02.2002
(320) 14.02.2002
(442) 15.05.2002
(151) 26.08.2002
(180) 14.02.2012
(730) **WETMA, v. o. s. v likvidaci**, Jindřišská 1757, Pardubice, Česká republika
(210) O 176733

---

(111) **246977**
(220) 15.02.2002
(320) 15.02.2002
(442) 15.05.2002
(151) 26.08.2002
(180) 15.02.2012
(730) **J PLUS s. r. o.**, Štychova 79, Praha 10 - Křeslice, Česká republika
(210) O 176788

---

(111) **246978**
(220) 20.02.2002
(320) 20.02.2002
(442) 15.05.2002
(151) 19.08.2002
(180) 20.02.2012
(730) **KOVOSVIT, a.s.**, náměstí Tomáše Bati 41, Sezimovo Ústí, Česká republika
(210) O 176874

---

(111) **246979**
(220) 20.02.2002
(320) 20.02.2002
(442) 15.05.2002
(151) 19.08.2002
(180) 20.02.2012
(730) **KOVOSVIT, a.s.**, náměstí Tomáše Bati 41, Sezimovo Ústí, Česká republika
(210) O 176875

---

(111) **246980**
(220) 21.02.2002
(320) 21.02.2002
(442) 15.05.2002
(151) 20.08.2002
(180) 21.02.2012
(730) **Karlovarské minerální vody a. s.**, Horova 3, Karlovy Vary, Česká republika
(210) O 177002

---

(111) **246981**
(220) 21.02.2002
(320) 21.02.2002
(442) 15.05.2002
(151) 20.08.2002
(180) 21.02.2012
(730) **RAVAK a. s.**, Obecnická 285, Příbram I, Česká republika
(210) O 177014

---

(111) **246982**
(220) 21.02.2002
(320) 21.02.2002
(442) 15.05.2002
(151) 19.08.2002
(180) 21.02.2012
(730) **Interpharma Praha, a. s.**, Komořanská 955, Praha 4 - Modřany, Česká republika
(210) O 177023

---

(111) **246983**
(220) 22.02.2002
(320) 22.02.2002
(442) 15.05.2002
(151) 20.08.2002
(180) 22.02.2012
(730) **Illusion Softworks, a.s.**, Lieberzeitova 14, Brno, Česká republika
(210) O 177050

---

(111) **246984**
(220) 27.02.2002
(320) 27.02.2002
(442) 15.05.2002
(151) 20.08.2002
(180) 27.02.2012
(730) **POLYGLOT, spol. s r. o.**, Mečislavova 223/8, Praha 4, Česká republika
(210) O 177189

---

(111) **246985**
(220) 04.03.2002
(320) 04.03.2002
(442) 15.05.2002
(151) 26.08.2002
(180) 04.03.2012
(730) **AYSEN, spol. s r.o.**, Palackého 91, Brno, Česká republika
(210) O 177320

---

(111) **246986**
(220) 12.03.2002
(320) 12.03.2002
(442) 15.05.2002
(151) 26.08.2002
(180) 12.03.2012
(730) **KAUFLAND ČESKÁ REPUBLIKA, v.o.s.**, Pod Višňovkou 25, Praha 4, Česká republika
(210) O 177679

---

(111) **246987**
(220) 12.03.2002
(320) 12.03.2002
(442) 15.05.2002
(151) 26.08.2002
(180) 12.03.2012
(730) **KAUFLAND ČESKÁ REPUBLIKA, v.o.s.**, Pod Višňovkou 25, Praha 4, Česká republika
(210) O 177681

---

(111) **246988**
(220) 18.03.2002
(320) 18.03.2002
(442) 15.05.2002
(151) 26.08.2002
(180) 18.03.2012
(730) **ACHÁTpharma, s. r. o.**, U továren 770/1B, Praha 10, Česká republika
(210) O 177835

---

(111) **246989**
(220) 18.03.2002
(320) 18.03.2002
(442) 15.05.2002
(151) 26.08.2002
(180) 18.03.2012
(730) **Vitana a. s.**, Byšice, Česká republika
(210) O 177854

---

(111) **246990**
(220) 18.03.2002
(320) 18.03.2002
(442) 15.05.2002
(151) 26.08.2002
(180) 18.03.2012
(730) **PaulGünther Prague s.r.o.**, 1. pluku 8 - 10/621, Praha 8, Česká republika
(210) O 177865

---

(111) **246991**
(220) 26.03.2001
(320) 26.03.2001
(442) 17.10.2001
(151) 29.08.2002
(180) 26.03.2011
(730) **Tesařík Pavel**, Obeciny č. 3603, Zlín, Česká republika
(210) O 165787

Zápis ochranných známek se změnou ve vztahu ke zveřejněným přihláškám.

Číselný přehled
246236, 246237, 246239, 246241, 246242, 246243, 246247, 246251, 246254, 246258, 246259, 246260, 246269, 246270, 246271, 246278, 246283, 246284, 246285, 246288, 246290, 246301, 246303, 246313, 246342, 246376, 246377, 246438, 246672, 246758, 246759, 246811, 246869, 246907, 246972, 246992

Zápis ochranných známek se změnou ve vztahu ke zveřejněným přihláškám

(111) **246236**
(220) 03.09.1997
(320) 03.09.1997
(442) 17.03.1999
(151) 26.08.2002
(180) 03.09.2007
(540)

(730) **DYTRON s.r.o.**, Na Valech, Nový Jičín, Česká republika
(740) Ing. Smrčková Marie, patentový zástupce, Velflíkova 8, Praha 6
(510) (16) psací a kopírovací stroje, kancelářská technika ve třídě 16 včetně veškerého příslušenství a náhradních dílů; (35) propagační, inzertní a reklamní činnost, účetnictví, rozmnožování dokumentů; (42) programování pro počítače, poskytování software, počítačová grafika, skenování, počítačové a inženýrské služby,související s poskytováním software, odborné a technické porady v oblasti reklamy, poskytování software a účetnictví.
(511) 16, 35, 42
(210) O 125126

---

(111) **246237**
(220) 10.09.1997
(320) 10.09.1997
(442) 16.12.1998
(151) 26.08.2002
(180) 10.09.2007
(540) **UNOVA**
(730) **UNOVA, Inc.**
Delaware Corporation, 360 North Crescent Drive, Beverly Hills, Spojené státy americké, California
(740) JUDr. Matějka Jan, Advokátní a patentová kancelář Čermák, Hořejš, Myslil, Národní 32, Praha 1
(510) (7) automatizované linky, zejména obráběcí a montážní linky pro samohybný a jiný vysocehodnotný výrobní průmysl, zahrnující svařovací/montážní systémy včetně elektromechanických dopravníků, víceosých robotů a svařovacích strojů, flexibilní obráběcí systémy včetně frézek, revolverových nesených hlav pro vícevrtové obrábění, nízkoprofilové elektromechanické posuvné sáně, rotační převodové stroje, modulární programovatelné manipulátory, otočné přenosné jednotky, stolní palice, rychločlunky, přenosové dopravníky, zvedací dopravníky a portálové dopravníky, stroje pro výrobu automobilových karosérií, motorových a podvozkových komponentů, otočné protahovací stroje, brousící stroje, diskové brusky, přesné válcové sériově brousící stroje a brousící systémy zahrnující diskové kotouče, válcové kotouče, bezhroté kotouče a brusky na válcové kotouče, brusné výrobky, zejména diskové kotouče, válcové kotouče, bezhroté kotouče, válečkové brusné kotouče, diamantové a CBN kotouče a diamantové orovnávací nástroje; (9) příruční čárkový kód a příslušné znakové snímače, ruční a přenosné počítačové terminály pro přípravu, předběžné zpracování a přenos dat, přenosné programovatelné čtečky čárkových kódů a příruční snímače s klávesnicí a displejem, automatizovaný sběr dat a mobilní počítačové systémy obsahující snímače čárkových kódů, čtečky, terminály, tiskárny, počítače, baterie, bateriové nabíječky, modemy a rádia, vysokofrekvenční identifikační dotazovače, bezdrátové snímače, terminály a dotazovače pro dálkové a místní počítačové sítě, elektronické řídící jednotky pro obráběcí a montážní stroje, software pro výrobní techniku, software pro obráběcí a montážní stroje, a software pro automatizovaný sběr dat jejich ukládání, řízení zásob, lokalizace produktu, směrové účtování skladů a zboží; (42) konzultační služby pro obráběcí stroje a automatizovaný sběr dat pro průmysl, služby týkající se automatizovaného sběru dat a jejich uložení pro výrobní a skladovací průmysl, počítačové konzultační a programové služby, technické služby pro zhodnocení a realizaci integrované výroby, zabezpečovací služby, služby řízení programů.
(511) 7, 9, 42
(210) O 125361

---

(111) **246239**
(220) 08.06.1998
(320) 08.06.1998
(442) 12.05.1999
(151) 26.08.2002
(180) 08.06.2008
(540)

(730) **XEOS spol. s r.o.**, Žirovnická 5/3146, Praha 10, Česká republika
(510) (35) služby ekonomického, organizačního a informačního poradenství.
(511) 35
(210) O 133387

---

(111) **246241**
(220) 02.11.1998
(320) 02.11.1998
(442) 13.10.1999
(151) 26.08.2002
(180) 02.11.2008
(540)

(730) **Barborka s.r.o.**, Pražská 11/1497, České Budějovice, Česká republika
(740) Ing. Bocek Josef, patentový zástupce, Buriana 4A, Havířov
(510) (35) rozmnožování dokumentů; (42) tiskárna, tisky ofsetové, tisky propagační.
(511) 35, 42
(210) O 137327

---

(111) **246242**
(220) 04.11.1998
(320) 04.11.1998
(442) 15.03.2000

(151) 26.08.2002
(180) 04.11.2008
(540)

MATTES

(730) **Řebíček Tomáš**, Stará Riviéra 757, Frýdek-Místek, Česká republika
(740) Ing. Rylková Iva, Polská 1525, Ostrava-Poruba
(510) (3) parfumerie, kosmetika, přípravky pro osobní hygienu, prostředky do koupele a na mytí, soli, pěny, oleje do koupele, mýdla, šampony, gely, zubní pasty, ústní vody a jiné prostředky pro péči o zuby a dutinu ústní, krémy, emulze, lotiony, přípravky pro bělení a jiné prostředky ku praní, přípravky pro čištění, mytí, čistící a vonné prostředky na WC, deodoranty pro osobní hygienu; (5) dezinfekční prostředky na WC, WC dezodoranty; (21) zubní kartáčky, kartáče pro domácnost, hřebeny.
(511) 3, 5, 21
(210) O 137403

---

(111) **246243**
(220) 26.01.1999
(320) 26.01.1999
(442) 16.05.2001
(151) 26.08.2002
(180) 26.01.2009
(540) **PRESTON HOUSE**
(730) **WTM, s.r.o.**, U dubu 53, Praha 4, Česká republika
(510) (30) káva, čaj, kakao, včetně nápojů z nich vyrobených; (32) nealkoholické nápoje všeho druhu; (33) vína všeho druhu, lihoviny, likéry.
(511) 30, 32
(210) O 139428

---

(111) **246247**
(220) 02.06.1999
(320) 02.06.1999
(442) 12.09.2001
(151) 26.08.2002
(180) 02.06.2009
(540) **ESO**
(730) **Počítačová řešení SW PRO, spol.s r.o.**, tř. Svobody 31, Olomouc, Česká republika
(740) Andrés Mirek, Bělidelská 12, Olomouc
(510) (42) vývoj a realizace aplikací v oblasti Internetu.
(511) 42
(210) O 143414

---

(111) **246251**
(220) 09.08.1999
(320) 09.08.1999
(442) 13.06.2001
(151) 26.08.2002
(180) 09.08.2009
(540)

(730) **SVĚTLOLUX Turnov s.r.o.**, Mašov 206, Turnov, Česká republika
(740) Ing. Novotný Karel, Terronská 21, Praha 6
(510) (9) přístroje a nástroje pro měření a přenášení povelů, software všeho druhu, elektronické a elektromagnetické nosiče audio, video a audiovizuálních dat, elektrické a elektronické přístroje pro záznam, přenos, uchování a reprodukci audio, video a audiovizuálních dat, počítače včetně periferních zařízení, pouzdra na přístroje a nástroje, optické skleněné hranoly - lámavé, achromatické, odrazné, disperzní, polarizační, alhidáda s mikroskopem, s dalekohledem - hvězdářským, divadelním, holandským, alhidáda s lupou, s vizerem, s libelou, s buzolou, s teodolitem, s dálkoměrem, automatické zařízení k čištění ultrazvukem, automatické regulátory teploty, brýle, včetně brýlí proti oslnění, brýle ochranné nebo bezpečnostní, brýlová skla, brýlové obroučky, čočky optické, čočky skleněné, desky pro světelné signály, lorňony; (11) zařízení sušící, acetylenové hořáky, elektronické čističe vzduchu; (14) drahé kovy a jejich slitiny a předměty z těchto hmot nebo platovaných (dublovaných) kovů, šperky, drahokamy, drahé kameny, svícny z drahých kovů, svícny neelektrické z jiných hmot; (21) svícny z obecných kovů, svícny drátěné; (40) úprava materiálů, povrchová úprava skla, povrchová úprava kovů, řezání, tvarování, leštění, broušení, pokovování.
(511) 9, 11, 14, 21, 40
(210) O 145629

---

(111) **246254**
(220) 01.09.1999
(320) 01.09.1999
(442) 13.06.2001
(151) 26.08.2002
(180) 01.09.2009
(540)

SVĚTLOLUX

(730) **SVĚTLOLUX Turnov s.r.o.**, Mašov 206, Turnov, Česká republika
(740) Ing. Novotný, Ziegrosser a partner, Terronská 21, Praha 6
(510) (9) přístroje a nástroje pro měření a přenášení povelů, software všeho druhu, elektronické a elektromagnetické nosiče audio, video a audiovizuálních dat, elektrické a elektronické přístroje pro záznam, přenos, uchování a reprodukci audio, video a audiovizuálních dat, počítače včetně periferních zařízení, pouzdra na přístroje a nástroje, optické skleněné hranoly - lámavé, achromatické, odrazné, disperzní, polarizační, alhidáda s mikroskopem, s dalekohledem - hvězdářským, divadelním, holandským, alhidáda s lupou, s vizerem, s libelou, s buzolou, s teodolitem, s dálkoměrem, automatické zařízení k čištění

ultrazvukem, automatické regulátory teploty, brýle, včetně brýlí proti oslnění, brýle ochranné nebo bezpečnostní, brýlová skla, brýlové obroučky, čočky optické, čočky skleněné, desky pro světelné signály, lorňony; (11) zařízení sušící, acetylenové hořáky, elektronické čističe vzduchu; (14) drahé kovy a jejich slitiny a předměty z těchto hmot nebo platovaných (dublovaných) kovů, šperky, drahokamy, drahé kameny, bižuterie, svícny z drahých kovů, svícny neelektrické z jiných hmot, skleněné perličky, ambroidové perly; (21) skleněné umělecko-průmyslové zboží, skleněné kameny, sklo potištěné, sklo zlacené, sklo smaltované, sklo kropenaté, sklo zrcadlové, sklo broušené, sklo leštěné, předměty ze skla, svícny z obecných kovů, svícny drátěné, baňky skleněné; (40) úprava materiálů, povrchová úprava skla, povrchová úprava kovů, řezání, tvarování, leštění, broušení, pokovování.

(511) 9, 11, 14, 21, 40

(210) O 146378

---

(111) **246258**

(220) 05.11.1999

(320) 05.11.1999

(442) 16.05.2001

(151) 26.08.2002

(180) 05.11.2009

(540)

(730) **SGB Praha, s.r.o.**, Jana Masaryka 26/257, Praha 2, Česká republika

(740) Ing. Chlustina Jiří, UNIPATENT, J.Masaryka 43-47, Praha 2-Vinohrady

(510) (9) přístroje a nástroje vědecké, navigační, geodetické, elektrické ve tř. 9, fotografické, kinematografické, optické, přístroje a nástroje k vážení, měření, signalizování, pro účely kontrolní, záchranné a pro výuku, pouzdra na tyto nástroje a přístroje, automatické přístroje uváděné v činnost vhozením mince, známky apod., zapisovací pokladny, počítací stroje, počítače, kalkulačky, hasicí přístroje, ruční elektrické svářečky, elektrické žehličky, elektronické součástky, brýle, speciální záchranné oděvy, ochranné oděvy proti úrazům, sportovní dýchací přístroje, sluneční brýle, brýle, monokly, zvětšovací skla, čočky, divadelní kukátka; (13) střelné zbraně včetně jejich příslušenství a vybavení, včetně příslušenství a vybavení optického a elektronického, střelivo, náboje, výbušniny, ohňostroje, výrobky k pyrotechnickým účelům; (16) papír a výrobky z papíru, lepenky a kartonážní výrobky, tiskoviny, časopisy, periodika, knihy, výrobky knihařské, kalendáře, pohlednice, fotografie, psací potřeby, lepidla kancelářská a pro domácnost, tuhy, tužky, pastely, uhly, štětce, psací stroje, kancelářské potřeby kromě nábytku, učební a školní potřeby a pomůcky, hrací karty, tiskařské štočky, papírové ubrousky, kapesníky a pleny, rozmnožovací stroje, obalové materiály z plastických hmot, obrazy, omalovánky, obtisky, pexesa, písmena pro tiskárny; (18) kůže a imitace kůže, výrobky z kůže a náhražek, surové kůže a kožešin, kufry, cestovní brašny, tašky, kabelky, řemeny, další výrobky z kůže zařazené ve tř. 18, deštníky, slunečníky, hole, biče, postroje pro koně, sedlářské výrobky; (20) nábytek včetně kovového a kempingového nábytku, zrcadla, rámy, košíkářské zboží, výrobky ze dřeva, korku, proutí, rákosu, třtiny, slonoviny, kostic, želvoviny, jantaru, perleti, mořské pěny, buničiny a z náhražek těchto hmot nebo z plastických hmot, určených jako bytové doplňky nebo okrasné předměty, ložní matrace, žíněnky, podhlavníky, rošty, spací pytle pro kempování; (21) drobné nářadí a přenosné nádoby pro domácnost a kuchyni z obecných kovů, dřeva, kameniny, porcelánu, skla a umělých hmot, hřebeny, mycí houby a jiné toaletní náčiní zařazené ve tř. 21, kartáče, kartáčnický materiál, čisticí potřeby, drátěnky, skleněné, kameninové a porcelánové zboží okrasného charakteru, malé ruční kuchyňské přístroje bez elektrického pohonu; (24) tkaniny, záclony, pokrývky ložní a stolní, přikrývky včetně cestovních pokrývek, vlajky, potahy, drobné kusové textilní výrobky jako ručníky, kapesníky apod., textilní tapety, voskové plátno, pytlovina; (25) oděvy, prádlo, obuv, střevíce, trepky, kloboučnické zboží; (28) hry a hračky s výjimkou elektronických, tělocvičné a sportovní nářadí a náčiní, rybářské potřeby (s výjimkou sítí), nářadí pro zimní sporty a sportovní hry, ozdoby na vánoční stromek zařazené ve tř. 28; (42) vývoj optických přístrojů a zařízení.

(511) 9, 13, 16, 18, 20, 21, 24, 25, 28, 42

(210) O 148608

---

(111) **246259**

(220) 03.12.1999

(320) 03.12.1999

(442) 11.04.2001

(151) 26.08.2002

(180) 03.12.2009

(540)

(730) **Ing. Kožený Václav, CSc.**, K Horoměřicům 37, Praha 6, Česká republika

(740) Ing. Vandělíková Jana, Bohemia Patent, Petrská 12, Praha 1

(510) (12) autodoplňky, autopotřeby a autopříslušenství spadající do této třídy, s výjimkou výrobků z pryže a technické pryže, zvuková a signalizační zařízení, autoalarmy, autosedačky dětské bezpečnostní, náhradní díly spadající do této třídy, střešní nosiče zavazadel, kol, lyží, přívěsy, tažná zařízení, sluneční clony pro automobily, duše, pneumatiky.

(511) 12

(210) O 149521

---

(111) **246260**

(220) 07.12.1999

(320) 07.12.1999

(442) 14.03.2001

(151) 26.08.2002

(180) 07.12.2009

(540) **POLLY**

(730) **INTER POLLY Trade s.r.o.**, Rooseveltova 115, Olomouc, Česká republika

(740) Ing. Kučera Zdeněk, Padělky 548 (P.O.BOX 92), Slušovice

(510) (9) pouzdra na brýle, pouzdra na plastikové karty, pouzdra

na diskety; (12) motorová vozidla, motocykly, jízdní kola, ojeté automobily, náhradní díly spadající do této třídy, duše, pneumatiky, autopříslušenství, autodoplňky a vnitřní vybavení automobilů, obsažené v této třídě; (16) papír a výrobky z papíru, lepenka a kartonážní výrobky, časopisy, tiskoviny, periodika, knihy, knihařské výrobky, fotografie, papírnické zboží, lepidla, potřeby pro umělce, štětce, psací stroje a kancelářské potřeby, učební a školní potřeby a pomůcky, hrací karty, tiskařské typy, štočky, obalové materiály z plastických hmot, pouzdra na vizitky; (18) kůže, kožešiny a jejich imitace a výrobky z nich, kožená galanterie, surová kůže, kufry, tašky, batohy, cestovní brašny z kůže, textilu a umělých a náhradních materiálů, deštníky, slunečníky, markýzy, hole, ostatní cestovní potřeby, peněženky, klíčenky, náprsní tašky, dámské kabelky, biče, postroje na koně, sedlářské a brašnářské výrobky; (21) náčiní a nádobí pro domácnost a kuchyň, nádoby z plastických hmot, hřebeny a mycí houby, kartáče, zubní kartáčky, kartáčnický materiál, pomůcky a látky k čištění, drátěnky, sklo surové nebo polozpracované (s výjimkou stavebního skla), zboží skleněné, porcelánové a kameninové neobsažené v jiných třídách, keramické miniatury, výrobky ze skla, porcelánu, majoliky, zejména vázy, mísy, talíře, skleničky, dózy, květináče, sochy a sošky z porcelánu, pálené hlíny nebo skla, ruční strojky k sekání, mletí a lisování, umělohmotné prostírání, láhve, nápojové láhve, plastové obaly, nádobí, smaltové nádobí, nádobí z nerezu, nádobí z plastických hmot pro domácnost, domácí a kuchyňské přístroje, kuchyňské nádoby tlakové a vakuové, jako jsou tlakové hrnce neelektrické, kuchyňské nádoby termizované, termosky; (25) obuv, pánské a dámské oděvy, dětské a kojenecké textilní zboží, sportovní oblečení, zakázkové oděvy, kožichy, kožené a kožešinové oděvy a oděvní doplňky z kůže a kožešin, kožené a kožešinové rukavice, spodní prádlo, plavky, pláště, kabáty, kostýmy; (30) tapioka, ságo, kvasnice, prášky do pečiva, sůl, hořčice, ocet; (33) alkoholické nápoje, víno, lihoviny; (34) tabák v surovém nebo zpracovaném stavu, cigarety, doutníky, kuřácké potřeby, zápalky, zapalovače, papír cigaretový, popelníky; (35) reklama a propagace, marketing, průzkum a analýza trhu, pořádání komerčních výstav, přehlídek a předváděcích akcí, zprostředkování obchodních záležitostí, poskytování pomoci při provozu obchodu, účetnictví, vedení účetnictví, obchodní poradenství, zprostředkovatelské služby v obchodní činnosti.

(511) 9, 12, 16, 18, 21, 25, 30, 33, 34, 35
(210) O 149657

---

(111) **246269**
(220) 21.03.2000
(320) 21.03.2000
(442) 16.05.2001
(151) 26.08.2002
(180) 21.03.2010
(540)

(730) **PhDr. Houdek Lubomír**, Milady Horákové 853/80, Praha 7, Česká republika
(740) JUDr. Chaloupková Helena, Vodičkova 15, Praha 1
(510) (38) poskytování informací pomocí internetu a jiných komunikačních prostředků; (41) výchovná činnost.
(511) 38, 41
(210) O 153274

---

(111) **246270**
(220) 23.03.2000
(320) 23.03.2000
(442) 15.05.2002
(151) 26.08.2002
(180) 23.03.2010
(540) **PROFESSIONALS**
(730) **Duda Tomáš**, Voskovcova 55, Praha 5, Česká republika
(740) Ing. Reichel Pavel, Lopatecká 14, Praha 4
(510) (9) nosiče informací v oblasti realitní činnosti (v rozsahu tř. 9) se záznamem zvuku a/nebo obrazu; (36) realitní kancelář; (38) šíření informací v oblasti realitní činnosti prostřednictvím datových sítí, např. Internet.
(511) 9, 36, 38
(210) O 153519

---

(111) **246271**
(220) 10.05.2000
(320) 10.05.2000
(442) 16.05.2001
(151) 26.08.2002
(180) 10.05.2010
(540)

(730) **HAMÉ, a.s.**, Babice č. 572, Česká republika
(740) Müller Václav, patentový zástupce, Filipova 2016, Praha 4
(510) (29) maso, ryby, drůbež, zvěřina, masové výtažky, ovoce a zelenina konzervované, želé, džemy, kompoty, vejce, mléko, mléčné výrobky, oleje a jedlé tuky, masné výrobky, paštiky, masové krémy, hotová jídla; (30) hořčice, ocet, omáčka (k ochucení), koření; (32) nápoje a šťávy ovocné, sirupy a jiné přípravky; (33) alkoholické nápoje; (42) restaurace (strava).
(511) 29, 30, 32, 33, 42
(210) O 155258

---

(111) **246278**
(220) 02.06.2000
(320) 02.06.2000
(442) 16.05.2001
(151) 26.08.2002
(180) 02.06.2010
(540)

(730) **MELI, a.s.**, Mlýnská 523, Smržice, Česká republika
(510) (42) poradenská a konzultační činnost v oblasti chemie, biochemie a zemědělství.
(590) Barevná
(511) 42
(210) O 156040

---

(111) **246283**
(220) 23.06.2000
(320) 23.06.2000
(442) 16.05.2001
(151) 26.08.2002
(180) 23.06.2010
(540) **OLYMPOS**
(730) **OLYMPOS - TOP Élelmiszeripari Kft**, II. ker. 37, Nyarlörinc, Maďarsko
(740) JUDr. Růžička Jaromír, Václavské náměstí 57, Praha 1
(510) (29) maso, drůbež, ryby, zvěřina, masové výtažky, ovoce konzervované, ovoce sušené, zelenina konzervovaná, zelenina sušená, rosoly, marmelády, vejce, olej, tuky; (32) pivo, minerální vody, vody-nápoje, šumivé nápoje, nealkoholické nápoje, ovocné šťávy, ovocné nápoje, sirupy, ovocné výtažky.
(511) 29, 32
(210) O 156728

---

(111) **246284**
(220) 23.06.2000
(320) 23.06.2000
(442) 16.05.2001
(151) 26.08.2002
(180) 23.06.2010
(540)

(730) **Jiří Chocholoušek**, Svojsíkova 1217/17, Liberec, Česká republika
(510) (4) paliva, maziva, pohonné hmoty všeho druhu; (11) přístroje a zařízení pro topení, ohřev nebo výrobu páry, přístroje a zařízení pro distribuci vody, plynu nebo jiných látek, tlaková zařízení - plynové kotle, bojlery apod., přístroje a zařízení pro chlazení, přístroje a zařízení pro ventilaci - klimatizaci a sušení, vaření, součásti těchto přístrojů; (37) servis, opravy, montáž, revize a zkoušky vyhrazených plynových a elektrických zařízení s výjimkouzařízení osvětlovacích, topenářství, vodoinstalatérství, klempířství, zprostředkování v uvedených službách.
(511) 4, 11, 37
(210) O 156739

---

(111) **246285**
(220) 30.06.2000
(320) 30.06.2000
(442) 13.06.2001
(151) 26.08.2002
(180) 30.06.2010
(540) **SODAT**
(730) **SODAT, s.r.o.**, Zelný Trh 12, Brno, Česká republika
(510) (35) zprostředkování služeb v oblasti personalistiky, zejména jako pomoc při provozu průmyslového nebo obchodního podniku.
(511) 35
(210) O 157060

---

(111) **246288**
(220) 19.07.2000
(320) 19.07.2000
(442) 15.08.2001
(151) 26.08.2002
(180) 19.07.2010
(540)

(730) **Ing. Kunz Daniel**, Ke Stromečkům 1363, Hostivice, Česká republika
(740) Mgr. Mühlberger Ludvík, advokát, Bubenská 49, Praha 7
(510) (37) montáž, instalace, opravy, údržba a servis kancelářské, reprodukční, výpočetní, komunikační a informační techniky včetně hardware, montáž a údržba koncových telekomunikačních zařízení, instalace a servis počítačových sítí.
(590) Barevná
(511) 37
(210) O 157466

---

(111) **246290**
(220) 01.08.2000
(320) 01.08.2000
(442) 11.07.2001
(151) 26.08.2002
(180) 01.08.2010
(540)

(730) **AFG Holding, a.s.**, U vlečky 2, Brno, Česká republika
(740) Ing. Jandová Marie, Nerudova 1095, Kuřim
(510) (9) elektrické přístroje, vyhrazená elektrická zařízení, vše s vyjímkou elektrických akumulátorů a měničů elektrického proudu, počítače a počítací zařízení, telekomunikační zařízení, zabezpečovací zařízení včetně zařízení pro železniční a silniční dopravu; (35) zprostředkovatelská činnost v oblasti automatizovaného zpracování dat; (37) zprostředkovatelská činnost v oblasti provádění montáží, instalací, oprav a údržby vyhrazených elektrických zařízení; (39) doprava, přeprava a skladování, zejména vnitrostátní a mezinárodní zasílatelství, zprostředkovatelská činnost v oblasti dopravy, přepravy zboží; (42) zprostředkovatelská činnost v oblasti technického zabezpečení ochrany majetku, tvorby a poskytování software, projektové činnosti.
(590) Barevná
(511) 9, 35, 37, 39, 42
(210) O 157907

---

(111) **246301**
(220) 19.10.2000
(320) 19.10.2000
(442) 15.05.2002
(151) 26.08.2002
(180) 19.10.2010
(540) **POHÁDKOVÝ SNÍH**
(730) **TIPA a.s.**, U Obůrky 5, Třebíč, Česká republika
(510) (29) chlazené mléčné výrobky, chlazené a zmrazené ovoce; (30) mražené krémy, zmrzlina a cukrovinky, led pro osvěžení, mražené mléčné výrobky.
(511) 29, 30
(210) O 160204

---

(111) **246303**
(220) 30.10.2000
(320) 30.10.2000
(442) 13.06.2001
(151) 26.08.2002
(180) 30.10.2010
(540)

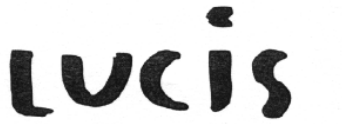

(730) **Čejka Lubomír**, Nová 14, Popůvky, Česká republika
(740) Hájková Ludmila, Olbrachtovo nám. 5, Brno- Komín
(510) (9) přístroje a nástroje vědecké, navigační, geodetické, elektrické (včetně pro bezdrátovou telegrafii), fotografické, kinematografické, optické, přístroje a nástroje k vážení, měření, signalizování, pro účely kontrolní (inspekční), záchranné a pro výuku, automatické přístroje uváděné v činnost vhozením mince nebo známky, stroje pro záznam, přenos a reprodukci zvuku nebo obrazu, zapisovací pokladny, automaty na zboží, světelné reklamní panely; (37) instalace a servis elektrických strojů a přístrojů a osvětlovacích zařízení.
(511) 9, 37
(210) O 160506

---

(111) **246313**
(220) 04.12.2000
(320) 04.12.2000
(442) 15.08.2001
(151) 26.08.2002
(180) 04.12.2010
(540) **ELILA**

(730) **BONECO a.s.**, Antůškova 266, Benešov, Česká republika
(740) JUDr. Studený Oldřich, Komunardů 36, Praha 7
(510) (29) vejce, vaječné výrobky, maso, ryby, drůbež, zvěřina, výrobky z masa, ryb, drůbeže, zvěřiny, uzeniny, ovoce, zelenina konzervované, sušené a vařené, džemy, kompoty, mléko, mléčné výrobky, oleje a tuky jedlé, mražené potraviny a krémy, zpracované ořechy, oříšky; (30) majonézy, lahůdkářské výrobky na bázi majonézy, hořčice, kečup, tatarské omáčky, omáčky na ochucení, koření, káva, čaj, kávové náhražky, droždí, ocet, sůl; (31) výrobky zemědělské, zahradnické, lesní, živá zvířata, ovoce a zelenina, čerstvé ořechy a oříšky, osivo, rostliny a umělé květiny, krmivo pro zvířata, vejce násadová.
(511) 29, 30, 31
(210) O 161977

---

(111) **246342**
(220) 23.02.2001
(320) 23.02.2001
(442) 14.11.2001
(151) 26.08.2002
(180) 23.02.2011
(540) **VITALFIT**

(730) **ENZYMA, spol.s r.o.**, Kaštanová 143, Brno, Česká republika
(740) Fišerová Blanka, MIRA, V Kapslovně 11, Praha 3
(510) (1) veškeré chemické zlepšující přípravky nezař. v jiných třídách určené pro potravinářský průmysl, pekárenské, těstárenské, cukrářské výrobky, pro bezlepkové výrobky i výrobky zdravé a racionální výživy, emulgátory a stabilizátory k výrobě těstárenských, pekařských a cukrářských výrobků, veškeré syntetické chuťové přípravky a syntetická sladidla, konzervační přípravky, protispékavé přípravky , látky k rozpouštění škrobu a ke snížení obsahu tuků, pektiny, kyselina citronová, fosfolipidy, fosfoglyceridy, maltodextrin, glutaman sodný, antioxidanty, mléčné kvasinky, uhličitan amonný, sladová bílkovina; (29) sušené nebo konzervované ovoce a plody, specielní přísady a činidla vylepšující mouku a její směsi nezařaz. ve tř. 01, 05 a 30, soja a sojové výrobky, proteiny a texturované proteiny pro lidskou spotřebu, kolagen (bílkovina) a jeho extrakty, upravená rýže, kukuřice, obilniny a semena; (30) mouky všech druhů, mouka jako dělící produkt pro pekařské a cukrářské výrobky, bobtnavá mouka, homogenizované potravinářské moučné směsi pro další zpracování zejména pro výrobu chleba, běžného a jemného pečiva i cukrovinek, výrobky z obilovin, z olejnin, ze semen a kukuřice, mlynářské výrobky všech druhů, chléb a běžné pečivo, těstoviny, med, sirup melasový, tapioka, ságo, droždí, prášky do pečiva a zlepšující přípravky pro pekárenské, těstárenské a cukrářské výrobky, esence, koření, sůl, škrob a modifikovaný škrob, výrobky zdravé a racionální výživy zejména výrobky s minimálním obsahem cholesterolu, neobsahující přírodní cukry a konzervační látky, směsi z celozrnných obilnin, z luštěnin, z olejnin i semen fortifikované rostlinnými a/nebo minerálními látkami, vitaminy a s přísadou speciálních ingrediencí pro další zpracování, výrobky obsahující obiloviny, olejniny a/nebo luštěniny, bramborová a sojová vláknina pro humánní použití, výrobky s obsahem amarantu, výrobky ze soji, slad a výrobky z něj zejména sladové moučky pražené a karamelizované včetně jejich extraktů, lepek a přípravky z něj, výrobky zlepšující reologické vlastnosti těsta, stimulátory pro zlepšení chutě, pro zvýšení vláčnosti a trvanlivosti pekárenských a cukrářských výrobků, dortová a cukrářská těsta, cukrovinky a trvanlivé pečivo, těsta, náplně a polevy ve formě práškových směsí, pekárenské, těstárenské a cukrárenské bezlepkové a dietní výrobky pro nemedicinální účely včetně výrobků pro redukční dietu, výrobky extrudované a expandované na bázi obilovin, rýže a kukuřice, želatinové výrobky, müsli směsi a snídaně, veškeré pekárenské, těstárenské a cukrářské výrobky, trvanlivé a polotrvanlivé potraviny na bázi obilovin, rýže a semen, výrobky obsahující bramborovou vlákninu, zmrazené pekárenské, těstárenské a cukrářské výrobky.
(511) 1, 30
(210) O 164692

---

(111) **246376**
(220) 17.04.2001
(320) 17.04.2001
(442) 15.05.2002
(151) 26.08.2002
(180) 17.04.2011
(540) **S MORAVA**

(730) **S MORAVA Leasing, a.s.**, Horní náměstí 264/18, Znojmo, Česká republika
(740) Ing. Jaromír Přikryl, Patentová a známková kancelář, Včelín 1161, Hulín
(510) (36) finanční služby a poradenství, záruky, zástavy a příslušné smlouvy, zprostředkování finančních operací, úvěrové poradenství a zprostředkování úvěrů, leasing movitých a nemovitých věcí, leasingové financování koupě, šetření pro poskytování úvěrů, expertizy o výnosnosti finančních a majetkových operací, finanční leasing, zprostředkovatelská a konzultační činnost v oboru finančnictví a leasingových služeb.
(511) 36
(210) O 166502

---

(111) **246377**
(220) 20.04.2001
(320) 20.04.2001
(442) 15.05.2002
(151) 26.08.2002
(180) 20.04.2011
(540)

(730) **NOSS, s.r.o.**, U vlečky 29/5, Brno, Česká republika
(740) EGON KÜHNEL patentový zástupce, Oblá 56, Brno
(510) (29) maso, masné výrobky, zejména uzeniny, paštiky, zabíjačkové speciality, masové konzervy, sýrové lahůdky s masitou náplní, zejména rolády, polévkové prášky s masitým obsahem, vaječné tlačenky, rosolové výrobky, zejména mozaiky; (30) pekárenské výrobky a těstovinové výrobky, všechny s masitým obsahem; (31) konzervovaná, granulovaná a jinak upravená masitá krmiva pro psy a kočky.
(590) Barevná
(511) 29, 30, 31
(210) O 166630

---

(111) **246438**
(220) 13.07.2001
(320) 13.07.2001
(442) 17.04.2002
(151) 26.08.2002
(180) 13.07.2011
(540)

(730) **Antinari Anstalt**, Vaduz, Lichtenštejnsko
(740) JUDr. Kupka Miroslav, patentový zástupce, Spalova 2261, Rakovník
(510) (30) káva, kávové náhražky.
(511) 30
(210) O 169587

---

(111) **246672**
(220) 25.09.2001
(320) 25.09.2001
(442) 15.05.2002
(151) 26.08.2002
(180) 25.09.2011
(540)

(730) **GUARANGA SANKIRTANA s.r.o.**, Bubenské nábřeží 306/13, Praha 7, Česká republika
(510) (29) smažené zeleninové výrobky, potraviny rostlinného původu jinde neuvedené, vařené zeleninové výrobky; (30) anýz, arašídové cukrovinky, badyán, cukroví a pečivo, bez použití vajec a živočišných produktů, zmrzlina bez použití vaječných produktů, kandys, pražená kukuřice, lékořice, mandlové cukrovinky, potraviny na bázi ovsa, ovesné vločky, rýžové koláčky, šafrán, vločky kukuřičné, výrobky z obilnin, vegetariánské obložené pečivo, cukrářské výrobky, bylinné čaje, med, chléb, pečivo, pizza, cukrovinky; (32) nealkoholické nápoje, ovocné šťávy, sirupy a jiné přípravky ke zhotovení nápojů; (42) restaurační a stravovací služby.
(511) 29, 30, 32, 42
(210) O 171858

---

(111) **246758**
(220) 23.10.2001
(320) 23.10.2001
(442) 15.05.2002
(151) 26.08.2002
(180) 23.10.2011
(540)

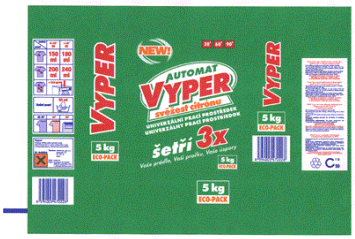

(730) **WINTEC - 96 spol. s r. o.**, Mikulovská 175, Valtice, Česká republika
(740) Ing. Kučera Zdeněk, Padělky 548 (P.O.BOX 92), Slušovice
(510) (3) přípravky pro bělení a jiné prací prostředky, přípravky pro čištění a odmašťování.
(590) Barevná
(511) 3
(210) O 172998

---

(111) **246759**
(220) 15.11.2001
(320) 15.11.2001
(442) 15.05.2002
(151) 26.08.2002
(180) 15.11.2011
(540) **SKLEPMISTR JOSEF**
(730) **WINTEC - 96 spol. s r. o.**, Mikulovská 175, Valtice, Česká republika
(740) Ing. Kučera Zdeněk, Padělky 548 (P.O.BOX 92), Slušovice
(510) (33) vína.
(511) 33
(210) O 173000

---

(111) **246811**
(220) 05.11.2001
(320) 05.11.2001
(442) 15.05.2002
(151) 26.08.2002
(180) 05.11.2011
(540)

(730) **B3 s.c., 22-100 Chelm**, ul. Gminna 14, Pokrówka, Polsko
(740) Ing. Chlustina Jiří, UNIPATENT, J.Masaryka 43-47, Praha 2-Vinohrady
(510) (25) oděvy, obuv, kloboučnické zboží; (28) hry, hračky, potřeby pro sport a gymnastiku, které nejsou uvedeny v jiných třídách, vánoční ozdoby; (35) zprostředkování obchodu.
(511) 25, 28, 35
(210) O 173394

---

(111) **246869**
(220) 15.11.2001
(320) 15.11.2001
(442) 15.05.2002
(151) 26.08.2002
(180) 15.11.2011
(540) **TESOLA**
(730) **Jihomoravské pivovary, a.s.**, náměstí Čsl. armády 116/4, Vyškov, Česká republika
(740) Ing. Dohnal Jiří, patentový zástupce, Nedbalova 29, Brno
(510) (5) vitamínové a multivitamínové přípravky a nápoje, vitamíny a minerály a stopové prvky, výtažky z bylin a kombinované přípravky z vitamínů, minerálů a bylinných výtažků, potraviny pro děti k léčebným účelům a batolata, potravinové doplňky obohacené vitamíny a/nebo minerály a/nebo stopovými prvky, vše na bázi přírodních produktů pro regeneraci a rekondici; (32) pivo, lehká piva i ležáky, minerální vody, šumivé a jiné nealkoholické nápoje, sirupy a jiné přípravky k přípravě nápojů, ovocné šťávy a nápoje z ovocných šťáv; (33) vína, lihoviny, likéry; (42) hostinské, restaurační, hotelové a jiné související služby pro hosty, včetně rezervace ubytování.
(511) 5, 32, 33, 42
(210) O 173793

---

(111) **246907**
(220) 28.11.2001
(320) 28.11.2001
(442) 15.05.2002
(151) 26.08.2002
(180) 28.11.2011
(540)

POLI

(730) **Papírny Vltavský mlýn, a.s.**, Loučovice 36, LOUČOVICE, Česká republika
(510) (16) toaletní papír, papírové ubrousky, papírové kapesníčky, kuchyňské role papírové, papírové rozetky.
(511) 16
(210) O 174165

---

(111) **246972**
(220) 07.02.2002
(320) 07.02.2002
(442) 15.05.2002
(151) 26.08.2002
(180) 07.02.2012
(540) **OAE**
(730) **Chemstone, Inc.**, South Carolina Corporation, P.O.Box 17735, Greenville, South Carolina 29606, Spojené státy americké, South Carolina
(740) Ing. Musil Dobroslav, patentová kancelář, Cejl 38, Brno
(510) (1) chemické přísady pro použití při výrobě papíru, zejména přísady pro použití při výrobě dřevěné buničiny.
(511) 1
(210) O 176528

---

(111) **246992**
(220) 08.11.2001
(320) 08.11.2001
(442) 15.05.2002
(151) 03.09.2002
(180) 08.11.2011
(540)

(730) **ČEZ, a.s.**, Duhová 2/1444, Praha 4, Česká republika
(740) JUDr. Aleš Zábrš, advokát a patentový zástupce, Na Beránce 2, Praha 6
(510) (35) inzertní a reklamní činnost, propagační činnost, poskytování pomoci při provozu obchodu, obstaravatelská a zprostředkovatelská činnost v oblasti obchodu, zejména v oblasti energetiky, dovoz a vývoz elektřiny; (39) doprava a skladování, zejména distibuce a transfer elektřiny, rozvod elektřiny a tepla, doprava a skladování radioaktivních odpadů; (40) výroba elektřiny a tepla.
(511) 35, 39, 40
(210) O 173511

ÚŘEDNÍ ROZHODNUTÍ A OZNÁMENÍ

PŘEHLED
obnov ochranných známek

Číselný přehled

95071, 98268, 98528, 99680, 99826, 151186, 155328, 155340, 161152, 161191, 161294, 161348, 165183, 165338, 165434, 165435, 165494, 166351, 171163, 171519, 171679, 171680, 171978, 172784, 173412, 173677, 174040, 174132, 174307, 174308, 174938, 175023, 175157, 175250, 175270, 175271, 175272, 175273, 175277, 175278, 175279, 175280, 175281, 175282, 175290, 175479, 175512, 175996, 175997, 175998, 175999, 176033, 176035, 176165, 176225, 176234, 176711, 176718, 176727, 176729, 177059, 177064, 177082, 177083, 177094, 177104, 177155, 177236, 177238, 177257, 177355, 177364, 177539, 177783, 177896, 177985, 178036, 178093, 178213, 178242, 178330, 178335, 178740, 178814, 178938, 178960, 178972, 179012, 179027, 179162, 179163, 179164, 179165, 179166, 179169, 179171, 179335, 179377, 179379, 179380, 179381, 179385, 179393, 179396, 179397, 179399, 179400, 179402, 179403, 179411, 179418, 179419, 179478, 179528, 179666, 179737, 179785, 180147, 180190, 180212, 180214, 180306, 180429, 180741, 180947, 181068, 181103, 181104, 181223, 181231, 181235, 181236, 181238, 181239, 181240, 181242, 181243, 181245, 181386, 181460, 181461, 181462, 181463, 181525, 181567, 181574, 181625, 182107, 182160, 182161, 182162, 182254, 182298, 182299, 182300, 182527, 182627, 183230, 183509, 183789, 183997, 184077, 184149, 184174, 184183, 184374, 184555, 184569, 184693, 185048, 185256, 185361, 185803, 186336, 186337, 186338, 186340, 186342, 186344, 186467, 186576, 187378, 187497, 188137, 188476, 188507, 188551, 188552, 188554, 189252, 189255, 190167, 191761, 191764, 192599, 192617, 194048, 194878, 198215, 205257.

Obnovy ochranných známek

(111) **95071**
(220) 28.06.1923
(151) 28.06.1923
(180) 28.06.2013
(540)

(730) **RAKO a.s.**, Šamotka 246, Rakovník, Česká republika
(740) JUDr. Kupka Miroslav, Langrová & Kupka Patentová, známová a právní kancelář, Skrétova 48, Plzeň
(510) Veškeré keramické výrobky.
(511) 19, 21
(210) O 1488

---

(111) **98268**
(220) 04.12.1942
(151) 04.12.1942
(180) 04.12.2012
(540) **PELENTAN**
(730) **Léčiva a.s.**, Dolní Měcholupy 130, Praha 10, Česká republika
(740) Ing. Kleintová Eva, Červenka, Kleintová, Turková, patentová a známková kancelář, Husinecká 11a, Praha 3
(510) Humánní a veterinární léčiva, lékárnické výrobky, lučební výrobky pro průmysl, vědecké účely, zemědělství a lesnictví, dietetické přípravky, přípravky pro průmysl potravinářský, hygienické a kosmetické přípravky, přípravky pro péči o tělo, přípravky desinfekční a konservační, přípravky pro potírání škůdců živočišných a rostlinných, čistící a prací přípravky, přípravky k fotografickým účelům, přípravky pro koželužství a přípravky pro úpravu v textilním průmyslu.
(511) 1, 3, 5
(210) O 2728

---

(111) **98528**
(220) 04.12.1942
(151) 04.12.1942
(180) 04.12.2012
(540) **ALESTEN**
(730) **Léčiva, a.s.**, Dolní Měcholupy 130, Praha 10, Česká republika
(740) Ing. Kleintová Eva, Červenka, Kleintová, Turková, patentová a známková kancelář, Husinecká 11a, Praha 3
(510) Humánní a veterinární léčiva, lékárnické výrobky, lučební výrobky pro průmysl, vědecké účely, zemědělství a lesnictví, dietetické přípravky, přípravky pro průmysl potravinářský, hygienické a kosmetické přípravky, přípravky pro péči o tělo, přípravky desinfekční a konservační, přípravky pro potírání škůdců živočišných a rostlinných, čistící a prací přípravky, přípravky k fotografickým účelům, přípravky pro koželužství a přípravky pro úpravu v textilním průmyslu.
(511) 1, 3, 5
(210) O 10150

---

(111) **99680**
(220) 08.11.1932
(151) 08.11.1932
(180) 08.11.2012
(540) **PONTIN**
(730) **Léčiva, a.s.**, Dolní Měcholupy 130, Praha 10, Česká republika
(740) Ing. Kleintová Eva, Červenka, Kleintová, Turková, patentová a známková kancelář, Husinecká 11a, Praha 3
(510) Lékárnické a lučební výrobky /základní látka na výrobu krémů/.
(511) 1, 3, 5
(210) O 19417

---

(111) **99826**
(220) 04.12.1942
(151) 04.12.1942
(180) 04.12.2012
(540) **EBELON**
(730) **Léčiva a.s.**, Dolní Měcholupy 130, Praha 10, Česká republika
(740) Ing. Kleintová Eva, Červenka, Kleintová, Turková, patentová a známková kancelář, Husinecká 11a, Praha 3
(510) Humánní a veterinární léčiva, lékárnické výrobky, lučební výrobky pro průmysl, vědecké účely, zemědělství a lesnictví, dietetické přípravky, přípravky pro průmysl potravinářský, hygienické a kosmetické přípravky, přípravky pro péči o tělo, přípravky desinfekční a konservační, přípravky pro potírání škůdců živočišných a rostlinných, čistící a prací přípravky, přípravky k fotografickým účelům, přípravky pro koželužství a přípravky pro úpravu v textilním průmyslu.
(511) 1, 3, 5
(210) O 19114

---

(111) **151186**
(220) 30.04.1952
(151) 04.09.1953
(180) 30.04.2012
(540)

(730) **Gestetner Manufacturing Limited**, 66 Chiltern Street, London, Velká Británie

(740) JUDr. Ing. Hořejš Milan, Čermák, Hořejš, Vrba - advokátní a patentová kancelář, Národní 32, Praha 1
(510) (16) rozmnožovací stroje a přístroje pro použití v kanceláři a jejich součásti; matrice, papír, papírnické zboží, rozmnožovací barva, opravovací tekutina pro rozmnožovací matrice, nástroje pro řezání matric, a stojany, vesměs kancelářské potřeby /jiné než nábytek/ pro rozmnožovací stroje a přístroje.
(511) 16
(210) O 26325

---

(111) **155328**
(220) 11.12.1962
(151) 17.12.1962
(180) 11.12.2012
(540) **PYRABUTOL**
(730) **Léčiva a.s.**, Dolní Měcholupy 130, Praha 10, Česká republika
(740) Ing. Kleintová Eva, Červenka, Kleintová, Turková, patentová a známková kancelář, Husinecká 11a, Praha 3
(510) Léčiva, drogy, farmaceutické přípravky humánní a veterinární, organopreparáty, očkovací látky, séra a výrobky z krve, chemické výrobky pro lékařství, hygienu, farmacii a vědu; přípravky baktericidní, fungicidní, insekticidní; desinfekční přípravky; přípravky proti nákaze; přípravky pro konservování; prostředky k hubení škůdců a ničení rostlin; čisticí prostředky, léčebná mýdla; přípravky sílicí a dietetické; přípravky pro ošetřování zubů a dutiny ústní; zubní výplně a prothesy; náplasti, obvazový a šicí materiál pro chirurgii; diagnostika; jedy a strojené vody minerální.
(511) 1, 3, 5, 10
(210) O 27778

---

(111) **155340**
(220) 22.12.1962
(151) 10.01.1963
(180) 22.12.2012
(540) **SULFAMETHOXYDIN SPOFA**
(730) **Léčiva a.s.**, Dolní Měcholupy 130, Praha 10, Česká republika
(740) Ing. Kleintová Eva, Červenka, Kleintová, Turková, patentová a známková kancelář, Husinecká 11a, Praha 3
(510) Léčiva, drogy, farmaceutické přípravky humánní a veterinární, organopreparáty, očkovací látky, séra a výrobky z krve, chemické výrobky pro lékařství, hygienu, farmacii a vědu; přípravky baktericidní, fungicidní, insekticidní; desinfekční přípravky; přípravky proti nákaze; přípravky pro konservování; prostředky k hubení škůdců a ničení rostlin; čisticí prostředky, léčebná mýdla; přípravky sílicí a dietetické; přípravky pro ošetřování zubů a dutiny ústní; zubní výplně a prothesy; náplasti, obvazový a šicí materiál pro chirurgii; diagnostika; jedy a strojené vody minerální.
(511) 1, 3, 5, 10
(210) O 27805

---

(111) **161152**
(220) 20.07.1972
(151) 13.12.1972
(180) 20.07.2012
(540) **VENZAR**
(730) **E.I.du Pont de Nemorous and Company**, 1007 Market Street, Wilmington, Spojené státy americké, Delaware
(740) JUDr. Matějka Jan, Advokátní a patentová kancelář Čermák, Hořejš, Myslil, Národní 32, Praha 1
(510) (1) prostředky na hubení plevele a fungicidy.
(511) 1
(210) O 46323

---

(111) **161191**
(220) 19.07.1972
(151) 08.01.1973
(180) 19.07.2012
(540) **BECOTIDE**
(730) **Glaxo Group Limited**, Glaxo Wellcome House, Berkeley Avenue, Greenford, Middlesex, Velká Británie
(740) JUDr. Korejzová Zdeňka, KOREJZOVÁ & SPOL. Advokátní a patentová kancelář, Spálená 29, Praha 1
(510) (5) farmaceutické přípravky a substance pro použití u lidí a ve veterinářství.
(511) 5
(210) O 46316

---

(111) **161294**
(220) 16.11.1972
(151) 08.03.1973
(180) 16.11.2012
(540) **CRYSTEPIN**
(730) **Léčiva, a.s.**, Dolní Měcholupy 130, Praha 10, Česká republika
(740) Ing. Kleintová Eva, Červenka, Kleintová, Turková, patentová a známková kancelář, Husinecká 11a, Praha 3
(510) (1) výrobky lučební pro zdravotnický průmysl, umělé a syntetické pryskyřice, lučebniny na konzervování potravin; (5) výrobky lékárnické, veterinářské a zdravotnické, léčiva pro lidi a zvířata, výrobky dietetické pro děti a nemocné, náplasti, materiál na obvazy, hmoty na plombování zubů a na otisky zubů, léčiva pro dentisty, desinfekční prostředky s výjimkou desinfekčních prostředků na vázání prachu, prostředky na ničení plevele a škodlivých zvířat, medicinální vína, medicinální nápoje, sirupy k farmaceutickým účelům, enzymatické výrobky; (32) strojené vody minerální, nápoje šumivé, nealkoholické osvěžující z ovoce, sirupy k přípravě lihuprostých nápojů.
(511) 1, 5, 32
(210) O 46620

---

(111) **161348**
(220) 20.12.1972
(151) 09.04.1973
(180) 20.12.2012
(540) **PROTHIADEN NOCTULES**
(730) **Léčiva a.s.**, Dolní Měcholupy 130, Praha 10, Česká republika

(740) Ing. Kleintová Eva, Červenka, Kleintová, Turková, patentová a známková kancelář, Husinecká 11a, Praha 3
(510) (5) psychopharmakum.
(511) 5
(210) O 46711

---

(111) **165183**
(220) 03.08.1982
(151) 16.09.1982
(180) 03.08.2012
(540) **TRACRIUM**
(730) **The Wellcome Foundation Limited**, Glaxo Wellcome House, Berkeley Avenue, Greenford, Middlesex UB6 0NN, Velká Británie
(740) JUDr. Korejzová Zdeňka, KOREJZOVÁ & SPOL. Advokátní a patentová kancelář, Spálená 29, Praha 1
(510) (5) farmaceutické a lékařské přípravky a substance.
(511) 5
(210) O 52776

---

(111) **165338**
(220) 13.08.1982
(151) 17.03.1983
(180) 13.08.2012
(540) **UCAR**
(730) **Union Carbide Corporation společnost zřízená podle zákonů státu New York**, 39 Old Ridgebury Road, Danbury, Spojené státy americké, Connecticut
(740) JUDr. Čermák Karel, Čermák, Hořejš, Vrba - advokátní a patentová kancelář, Národní 32, Praha 1
(510) Elektrická blesková světla a svítilny, elektrická svítidla a žárovky.
(511) 9, 11
(210) O 52795

---

(111) **165434**
(220) 15.04.1982
(151) 09.08.1983
(180) 15.04.2012
(540) **FURADAN**
(730) **FMC CORPORATION, společnost zřízená podle zákonů státu Delaware**, Wilmington, Spojené státy americké, Delaware
(740) Ing. Kania František, Patentová kancelář Kania, Sedlák, Smola, Mendlovo nám. 1a, Brno
(510) Přístroje na úpravu osiv, osiva, služby poskytované v souvislosti s úpravou osiv.
(511) 7, 31, 40
(210) O 52639

---

(111) **165435**
(220) 16.04.1982
(151) 09.08.1983
(180) 16.04.2012
(540)

(730) **FMC Corporation, společnost zřízená podle zákonů státu Delaware**, Wilmington, Spojené státy americké, Delaware
(740) Ing. Kania František, Patentová kancelář Kania, Sedlák, Smola, Mendlovo nám. 1a, Brno
(510) Pesticidy, přístroje na úpravu osiv, osiva, služby poskytované v souvislosti s úpravou osiv.
(511) 5, 7, 31, 40
(210) O 52640

---

(111) **165494**
(220) 05.08.1982
(151) 14.10.1983
(180) 05.08.2012
(540) **EMIT**
(730) **SYVA COMPANY**, 3403 Yerba Buena Road, San Jose, Spojené státy americké, California
(740) JUDr. Švorčík Otakar, Společná advokátní kancelář Všetečka a partneři, Hálkova 2, Praha 2
(510) (1) reakční činidla pro laboratorní účely in vitro.
(511) 1
(210) O 52789

---

(111) **166351**
(220) 22.07.1982
(151) 13.10.1986
(180) 22.07.2012
(540) **TENNECO**
(730) **Tenneco Automotive Operating Company Inc.**, 500 North Field Drive, Lake Forest, Spojené státy americké, Illinois
(740) JUDr. Korejzová Zdeňka, KOREJZOVÁ & SPOL. Advokátní a patentová kancelář, Spálená 29, Praha 1
(510) Organické a anorganické chemické látky včetně výrobků petrochemie, používaných při výrobě nátěrových barev, lepidla pro průmyslové užití, elastomery, pigmenty, drogy pro průmyslové účely, petrochemické látky, zemědělské chemikálie, hnojiva, dispergovadla, deriváty pryskyřičných výrobků, pokovovací organické a anorganické chemikálie včetně petrochemikálií - totiž kyseliny, alkoholy, aldehydy, soli, estery, steráty, uhlovodíky, substituované uhlovodíky, aromatické sloučeniny, parafinové sloučeniny a terpeny a jejich směsi, syntetické pryskyřice, přísady pro oleje a tuky, konzervační prostředky pro potraviny, kreozot pro chemické účely, glycerylguajakolát, guajakolsulfonát draselný, methanimin (hexamethylentetramin), kyselina salicylová, salicylamid, methylsalicylát draselný, salicylát sodný, koloidní síra, kyselina benzoová, methyl-p-hydroxybenzoát (methylparaben) a propyl-p-hydroxybenzoát (propylpareban), barvy, barviva, ochranné nátěry, přírodní pryskyřice, pigmenty, rozpouštědla, plniva, konzervační prostředky, přísady k laku zabraňující tvorby škraloupu, přísady

do barvy k zvýšení konsistence, pojidla, ředidla a sikativa k použití pro ochranné a ozdobné povlaky, barviva na potraviny, kreozot na konzervaci dřeva, éterické oleje, mýdla, detergenty, kosmetické výrobky, nafta a výrobky z nafty včetně surových olejů, gasolin, petrolej, mazací olej a tuk, palivo pro naftové motory, topné oleje, řezné oleje, syntetická maziva, lepidla pro lékařství, farmaceutické výrobky, drogy pro potřebu v lékařství, herbiciody, pesticidy, bakteridy, fungicidy, defolianty, insekticidy, desinfekční prostředky, balzamovací tekutiny, zemědělské nástroje a jejich součásti, totiž radliční pluhy, dlátové okopávače (kypřiče), vibrační okopávačky, talířové brány, kultivátory, kotoučové pluhy, strojní park, totiž hloubkové lopaty, nakládače, příkopová rýpadla, hlubiče trativodných rýh, jeřáby, pěchovací výstroj, totiž vibrační válce s vlastním pohonem, vlečné vibrační válce s vlastním pohonem, vlečné vibrační válce, ručně ovládané pěchovače s vibrující deskou, ručně ovládané pěchovače beranového typu, hydraulická rypadla, pohyblivé jeřáby, obkročné jeřáby pro zpracování pohyblivého mnateriálu, stroje pro hloubení a přemísťování země, stroje pro zpracování a rytí země, fonografické záznamy, automobily, čluny, letadla, traktory, průmyslové pásové traktory, stahovací vozíky, výfuková zařízení a součásti spalovacích motorů pozemních vozidel, totiž tlumiče výfuku, výfuková potrubí, výfukové trubky vedoucí vzad, trubice pro tyto trubky, výfuková trubková kolena, spojovací objímky, upinadla, konsoly a věšáky; výbušniny, bižuterie, lepidla pro papírnictví a domácnost, papír, lepenka, papírové výrobky, tiskové papíry, inkousty, tiskařské výrobky, lepenkové tabule vyrobené z vláknité kaše; nábytek; láhve; textilie; oděvy; podlahové krytiny; sušené ovoce včetně sušených datlí a sušených rozinek; čerstvé ovoce a zrní.

(511) 1, 2, 3, 4, 5, 7, 9, 12, 13, 14, 16, 20, 21, 24, 25, 27, 29, 31

(210) O 52760

---

(111) **171163**

(220) 28.07.1992

(151) 16.09.1992

(180) 28.07.2012

(540)

(730) **Pivovar Benešov, spol. s r.o.**, Táborská 306, Benešov u Prahy, Česká republika

(740) Ing. Kleintová Eva, ČERVENKA, KLEINTOVÁ, TURKOVÁ Patentová, známková a advokátní kancelář, Husinecká 11a, Praha 3

(510) (32) pivo.

(511) 32

(210) O 70549

---

(111) **171519**

(220) 14.07.1992

(151) 25.11.1992

(180) 14.07.2012

(540) **ADAM**

(730) **ASTRID T.M., a.s.**, U průhonu 10, Praha 7, Česká republika

(510) (3) kosmetické výrobky.

(511) 3

(210) O 70225

---

(111) **171679**

(220) 14.07.1992

(151) 18.12.1992

(180) 14.07.2012

(540) **LADY KENT**

(730) **ASTRID T.M., a.s.**, U průhonu 10, Praha 7, Česká republika

(510) (3) kosmetické výrobky.

(511) 3

(210) O 70215

---

(111) **171680**

(220) 14.07.1992

(151) 18.12.1992

(180) 14.07.2012

(540) **MISS ASTRID**

(730) **ASTRID T.M., a.s.**, U průhonu 10, Praha 7, Česká republika

(510) (3) kosmetické výrobky.

(511) 3

(210) O 70224

---

(111) **171978**

(220) 14.12.1992

(151) 26.03.1993

(180) 14.12.2012

(540)

(730) **Mitas, a.s.**, Švehlova 1900, Praha 10, Česká republika

(740) JUDr. Traplová Jarmila, Advokátní a patentová kancelář Traplová, Hakr, Kubát, Přístavní 24, Praha 7

(510) Pneumatiky, kaučukové směsi, protektorovací směsi, výrobky z technické pryže.

(511) 1, 12, 17

(210) O 73803

---

(111) **172784**

(220) 17.12.1992

(151) 25.05.1993

(180) 17.12.2012

(540) **LIGNA**

(730) **LIGNA a.s.**, Vodičkova 41, Praha 1, Česká republika

(740) Patentservis Praha a.s., Jivenská 1273/1, Praha 4

(510) Dřevo, papír, celulóza, výrobky průmyslu dřevozpracujícícho, zejména zápalky, dřevotřískové a dřevovláknité desky, překližky, sloupy, kulatina,

vláknina, řezivo, dýhy, nábytek, výrobky průmyslu papírenského, zejména ubrousky, kapesníčky, masky, toaletní papír, sešity, buničina, různé druhy papírů (grafické, balicí, nepromastitelné) a výrobky tomuto průmyslu sloužící např. různé stroje a nástroje jako různé druhy pil, hoblovky, brusky a leštičky na dřevo, sušičky, papírenské stroje na výrobu buničiny apod., obchodní činnost zaměřená na dovoz a vývoz výše uvedených výrobků.

(511) 1, 7, 16, 19, 20, 34, 35
(210) O 73945

---

(111) **173412**
(220) 12.08.1991
(151) 25.08.1993
(180) 12.08.2011
(540)

(730) **Karel Král**, Hranické Loučky č. 12, Hustopeče nad Bečvou, Česká republika
(510) Výroba strojů a nářadí pro zahrádkáře a drobné zemědělce.
(511) 7, 8
(210) O 63169

---

(111) **173677**
(220) 23.04.1993
(151) 27.09.1993
(180) 23.04.2013
(540)

(730) **PAVIMEX, s.r.o.**, Mariánské náměstí 5, Ostrava - Mariánské Hory, Česká republika
(510) Poskytování pomoci při provozu obchodu - export, import,zprostředkování, obchodní poradenství.
(511) 35, 36
(210) O 76517

---

(111) **174040**
(220) 10.02.1992
(151) 11.11.1993
(180) 10.02.2012
(540)

(730) **Ing. Vladimír Doležal**, České Vrbné 1975, České Budějovice, Česká republika
(740) Ing. Jiří Sedlák, KUDRLIČKA & SEDLÁK, Advokátní, patentová a známková kancelář, Husova 16, České Budějovice
(510) Nakladatelská činnost, vydávání knih, polygrafické výrobky, knihkupectví.
(511) 16, 41
(210) O 66382

---

(111) **174132**
(220) 13.02.1992
(151) 22.11.1993
(180) 13.02.2012
(540) **SPIDER**
(730) **SPIDER SOFTWARE LIMITED**, Cova House, 8 John's Place, Leith, Edinburgh EH6 7EL, Velká Británie
(740) Patentservis Praha a.s., Jivenská 1273/1, Praha 4
(510) Spojovací zařízení a software pro spojovací počítačové sítě a pro operační spojené počítačové systémy, spojené počítačové sítě, periferové zařízení pro počítačové sítě, počítačové systémy a spojová zařízení, instalační, opravné a udržovací služby vztahující se k počítačovým systémům, zaškolovací služby vztahující se k počítačovým systémům, projekční služby vztahující se k počítačovým systémům.
(511) 9, 37, 41, 42
(210) O 66474

---

(111) **174307**
(220) 29.06.1992
(151) 14.12.1993
(180) 29.06.2012
(540) **STRATEGIE**
(730) **MONA spol.s r.o.**, Malá Štěpánská 17, Praha 2, Česká republika
(740) Ing. Kavínková Ludmila, patentový zástupce, Rott, Růžička a Guttmann, patentová, známková a právní kancelář, Nad Štolou 12, Praha 7
(510) Tiskoviny, zvláště periodické tiskoviny a jiné polygrafické výrobky, jejich vydávání, tisk a rozšiřování; stánky pro prodej tisku a tabákových výrobků. Propagační, reklamní a inzertní činnost a služby, zvláště při výstavních, propagačních, vzdělávacích a ostatních akcích; výstavní, reklamní, komunikační a propagační stánky a budky a související prostředky. Marketing. Poradenské a zprostředkovatelské služby, zejména související s tiskem a tiskovinami, propagací, reklamou a inzercí, marketingem. Pomoc při řízení obchodu, pomoc při řízení finančních záležitostí, odborné porady kromě porad ve věcech řízení obchodu.
(511) 16, 34, 35, 36, 39, 41, 42
(210) O 69725

---

(111) **174308**
(220) 29.06.1992
(151) 14.12.1993
(180) 29.06.2012
(540)

(730) **MONA spol.s r.o.**, Malá Štěpánská 17, Praha 2, Česká republika
(740) Ing. Kavínková Ludmila, patentový zástupce, Rott, Růžička a Guttmann, patentová, známková a právní kancelář, Nad Štolou 12, Praha 7
(510) Tiskoviny, zvláště periodické tiskoviny a jiné polygrafické výrobky, jejich vydávání, tisk a rozšiřování; stánky pro prodej tisku a tabákových výrobků. Propagační, reklamní a inzertní činnost a služby, zvláště při výstavních, propagačních,

vzdělávacích a ostatních akcích; výstavní, reklamní, komunikační a propagační stánky a budky a související prostředky. Marketing, tradingová činnost. Poradenské a zprostředkovatelské služby, zvláště související s tiskem a tiskovinami, propagací, reklamou a inzercí, marketingem a tradingem.

(511) 16, 34, 35, 36, 41, 42
(210) O 69726

---

(111) **174938**
(220) 29.04.1992
(151) 17.02.1994
(180) 29.04.2012
(540) **OLMECA**
(730) **JOSEPH E. SEAGRAM & SONS, Inc.,společnost organizovaná podle zákonů státu Indiana**, New York, Spojené státy americké, New York
(740) JUDr. Pavel Zelený, advokát, Společná advokátní kancelář Všetečka, Zelený, Švorčík, Kalenský a partneři, Hálkova 2, Praha 2
(510) (33) víno, lihoviny, likéry.
(511) 33
(210) O 68275

---

(111) **175023**
(220) 29.04.1992
(151) 23.02.1994
(180) 29.04.2012
(540) **MARIACHI**
(730) **JOSEPH E. SEAGRAM & SONS, Inc.**, New York, Spojené státy americké, New York
(740) JUDr. Pavel Zelený, advokát, Společná advokátní kancelář Všetečka, Zelený, Švorčík, Kalenský a partneři, Hálkova 2, Praha 2
(510) (33) víno, lihoviny a likéry.
(511) 33
(210) O 68276

---

(111) **175157**
(220) 19.02.1992
(151) 08.03.1994
(180) 19.02.2012
(540) **SANGRIM**
(730) **NATIM a.s.**, Za opravnou 276/8, Praha 5 - Motol, Česká republika
(510) (5) tkáňový preparát pro regeneraci organizmu a zvýšení konverze krmiv ve veterinární oblasti.
(511) 5
(210) O 66579

---

(111) **175250**
(220) 02.07.1992
(151) 14.03.1994
(180) 02.07.2012
(540)

(730) **TRANSTECHNIK CS spol. s r.o.**, Průběžná 80B, Praha 10, Česká republika
(740) Ing. Vandělíková Jana, Bohemia Patent, Petrská 12, Praha 1
(510) Vysokozdvižné vozíky na naftový, plynový, elektrický pohon, elektrické vozíky se zvýšenou bezpečností proti prachu a požáru, transportní vozíky s elektrickým pohonem - malé dopravní vozíky, tříkolky s elektropohonem - transportní vozíky se sedícím řidičem, tahače - přívěsný vozík pro průmyslové využití, stavební stroje - mininakladače, kolové nakladače, bagry, rypadla, víceúčelové vozíky pro komunální služby, víceúčelová vozidla.
(511) 7, 12
(210) O 69883

---

(111) **175270**
(220) 14.07.1992
(151) 14.03.1994
(180) 14.07.2012
(540) **DENTASPREJ**
(730) **ASTRID T.M., a.s.**, U průhonu 10, Praha 7, Česká republika
(510) (3) kosmetické výrobky.
(511) 3
(210) O 70230

---

(111) **175271**
(220) 14.07.1992
(151) 14.03.1994
(180) 14.07.2012
(540) **ABSO**
(730) **ASTRID, spol. s r. o.**, U průhonu 10, Praha 7, Česká republika
(510) (3) kosmetické výrobky.
(511) 3
(210) O 70232

---

(111) **175272**
(220) 14.07.1992
(151) 14.03.1994
(180) 14.07.2012
(540) **INA**
(730) **ASTRID, spol. s r. o.**, U průhonu 10, Praha 7, Česká republika
(510) (3) kosmetické výrobky.
(511) 3
(210) O 70229

---

(111) **175273**
(220) 14.07.1992
(151) 14.03.1994
(180) 14.07.2012
(540) **1 + 1**
(730) **ASTRID, spol. s r. o.**, U průhonu 10, Praha 7, Česká republika
(510) (3) kosmetické výrobky.
(511) 3
(210) O 70208

---

(111) **175277**
(220) 14.07.1992
(151) 14.03.1994
(180) 14.07.2012
(540) **SABRINA**
(730) **ASTRID, spol. s r. o.**, U průhonu 10, Praha 7, Česká republika
(510) (3) kosmetické výrobky.
(511) 3
(210) O 70218

---

(111) **175278**
(220) 14.07.1992
(151) 14.03.1994
(180) 14.07.2012
(540) **KAROLINA**
(730) **ASTRID, spol. s r. o.**, U průhonu 10, Praha 7, Česká republika
(510) (3) kosmetické výrobky.
(511) 3
(210) O 70219

---

(111) **175279**
(220) 14.07.1992
(151) 14.03.1994
(180) 14.07.2012
(540) **ISABELA**
(730) **ASTRID T.M., a.s.**, U průhonu 10, Praha 7, Česká republika
(510) (3) kosmetické výrobky
(511) 3
(210) O 70220

---

(111) **175280**
(220) 14.07.1992
(151) 14.03.1994
(180) 14.07.2012
(540) **THEO**
(730) **ASTRID, spol. s r. o.**, U průhonu 10, Praha 7, Česká republika
(510) (3) kosmetické výrobky.
(511) 3
(210) O 70222

---

(111) **175281**
(220) 14.07.1992
(151) 14.03.1994
(180) 14.07.2012
(540) **FLORA**
(730) **ASTRID T.M., a.s.**, U průhonu 10, Praha 7, Česká republika
(510) (3) kosmetické výrobky.
(511) 3
(210) O 70223

---

(111) **175282**
(220) 14.07.1992
(151) 14.03.1994
(180) 14.07.2012
(540) **LINA**
(730) **ASTRID, spol. s r. o.**, U průhonu 10, Praha 7, Česká republika
(510) (3) kosmetické výrobky.
(511) 3
(210) O 70226

---

(111) **175290**
(220) 14.07.1992
(151) 14.03.1994
(180) 14.07.2012
(540) **NICOLE**
(730) **ASTRID, spol. s r. o.**, U průhonu 10, Praha 7, Česká republika
(510) (3) kosmetické výrobky.
(511) 3
(210) O 70209

---

(111) **175479**
(220) 04.08.1992
(151) 25.03.1994
(180) 04.08.2012
(540) **ESTEE LAUDER INSTANT FINISH**
(730) **ESTEE LAUDER COSMETICS LTD.**, 161 Commander Boulevard, Agincourt, Ontario, Kanada
(740) JUDr. Matějka Jan, Advokátní a patentová kancelář Čermák, Hořejš, Myslil, Národní 32, Praha 1
(510) (3) prací, bělicí a odmašťovací přípravky, mýdlo, lešticí a čisticí přípravky, kosmetické výrobky zejména laky na nehty, voňavkářské výrobky včetně éterických olejů, vodičky na vlasy, zubní pasty a prášky.
(511) 3
(210) O 70676

---

(111) **175512**
(220) 28.09.1992
(151) 28.03.1994
(180) 28.09.2012
(540)

(730) **SEPARA spol. s r.o.**, Jaselská 25, Brno, Česká republika
(510) Zásobování vodou včetně čištění odpadních vod, zneškodňování kalů a tuhých odpadů a jejich využití, odstraňování nežádoucích příměsí z ovzduší a ochrana půdního fondu, využití odpadu jako druhotné suroviny, inženýrská a projektová činnost, čistírny odpadních vod, odlučovače ropných látek a tuků, neutralizační stanice, poradenské, servisní a expertizní služby, vzdělávací činnost, poskytování pomoci při provozování obchodu.
(511) 7, 11, 35, 37, 40, 41, 42
(210) O 71916

---

(111) **175996**
(220) 14.07.1992
(151) 29.04.1994

(180) 14.07.2012
(540) **MIA**
(730) **ASTRID, spol. s r. o.**, U průhonu 10, Praha 7, Česká republika
(510) (3) kosmetické výrobky s vyjímkou toaletních mýdel.
(511) 3
(210) O 70228

---

(111) **175997**
(220) 14.07.1992
(151) 29.04.1994
(180) 14.07.2012
(540) **ALO**
(730) **ASTRID, spol. s r. o.**, U průhonu 10, Praha 7, Česká republika
(510) (3) kosmetické výrobky s vyjímkou toaletních mýdel.
(511) 3
(210) O 70211

---

(111) **175998**
(220) 14.07.1992
(151) 29.04.1994
(180) 14.07.2012
(540) **OZÓN**
(730) **ASTRID T.M.,a.s.**, U průhonu 10, Praha 7, Česká republika
(510) (3) kosmetické výrobky.
(511) 3
(210) O 70205

---

(111) **175999**
(220) 14.07.1992
(151) 29.04.1994
(180) 14.07.2012
(540) **ELA**
(730) **ASTRID, spol. s r. o.**, U průhonu 10, Praha 7, Česká republika
(510) (3) kosmetické výrobky s vyjímkou toaletních mýdel.
(511) 3
(210) O 70214

---

(111) **176033**
(220) 14.07.1992
(151) 03.05.1994
(180) 14.07.2012
(540) **LEA**
(730) **ASTRID, spol. s r. o.**, U průhonu 10, Praha 7, Česká republika
(510) (3) kosmetické výrobky s vyjímkou toaletních mýdel.
(511) 3
(210) O 70227

---

(111) **176035**
(220) 14.07.1992
(151) 03.05.1994
(180) 14.07.2012
(540) **JANTAR**
(730) **ASTRID, spol. s r. o.**, U průhonu 10, Praha 7, Česká republika
(510) Kosmetické výrobky s vyjímkou vody po holení.
(511) 3
(210) O 70210

---

(111) **176165**
(220) 25.08.1992
(151) 10.05.1994
(180) 25.08.2012
(540)

(730) **Klinket s.r.o.**, U školky 176, Senohraby, Česká republika
(510) Čištění oděvů a textilu a poskytování služeb s tím souvisejících, strojní zařízení pro čistírenské služby, poradenství v oblasti podnikání.
(511) 7, 35, 37
(210) O 71081

---

(111) **176225**
(220) 14.07.1992
(151) 11.05.1994
(180) 14.07.2012
(540)

(730) **EMINENT LUGGAGE CORP.**, No. 18 Lane 777, Chung-Shan Road, Kuei-Jen Hsiang, Tainan, Taiwan
(740) Patentservis Praha a.s., Jivenská 1273/1, Praha 4
(510) (18) kufry a příruční kufříky.
(511) 18
(210) O 70164

---

(111) **176234**
(220) 30.07.1992
(151) 11.05.1994
(180) 30.07.2012
(540) **CAMPER**
(730) **Dethleffs GmbH**, Rangenbergweg, Isny, Německo
(740) JUDr. Matějka Jan, Advokátní a patentová kancelář Čermák, Hořejš, Myslil, Národní 32, Praha 1
(510) (12) obytné vozy, mobilní obytná vozidla, obytné přívěsy.
(511) 12
(210) O 70602

---

(111) **176711**
(220) 16.11.1992
(151) 23.05.1994
(180) 16.11.2012
(540) **CHEMOLUX**

(730) **Chemolak, a.s.**, Továrenská 7, Smolenice, Slovenská republika
(740) Ing. Kučera Zdeněk, Padělky 548 (P.O.BOX 92), Slušovice
(510) (2) lazura na dřevo /rozpouštědlová, syntetická/.
(511) 2
(210) O 72698

---

(111) **176718**
(220) 03.08.1992
(151) 23.05.1994
(180) 03.08.2012
(540) **TUPRACO**
(730) **Ing. Jaroslav Tupý**, Granátová 553, Praha 5, Česká republika
(510) Protikorozní ochrana a povrchové úpravy, poradenství.
(511) 40, 42
(210) O 70650

---

(111) **176727**
(220) 12.08.1992
(151) 23.05.1994
(180) 12.08.2012
(540) ARISTA
(730) **Arista Records, Inc.**, Arista Building, 6 West 57th Street, New York, Spojené státy americké, New York
(740) JUDr. Korejzová Zdeňka, KOREJZOVÁ & SPOL. Advokátní a patentová kancelář, Spálená 29, Praha 1
(510) (9) zvukové nahrávky a video nahrávky ve formě disket a pásek.
(511) 9
(210) O 70856

---

(111) **176729**
(220) 12.08.1992
(151) 23.05.1994
(180) 12.08.2012
(540) **MAGNECO/METREL**
(730) **MAGNECO/METREL, INC., společnost zřízená podle zákonů státu Ohio**, 206 Factory Road, Addison, Spojené státy americké, Illinois
(740) JUDr. Čermák Karel, Čermák, Hořejš, Vrba - advokátní a patentová kancelář, Národní 32, Praha 1
(510) Stavební materiál všeho druhu, zejména žárovzdorné hmoty; konsultační a inženýrské služby v souvislosti se zpracováním taveného železa a oceli.
(511) 19, 42
(210) O 70857

---

(111) **177059**
(220) 28.09.1992
(151) 01.06.1994
(180) 28.09.2012
(540) **ESTEE LAUDER QUICK LIFT**
(730) **ESTEE LAUDER COSMETICS LTD.**, 161 Commander Blvd., Agincourt, Kanada
(740) JUDr. Matějka Jan, Advokátní a patentová kancelář Čermák, Hořejš, Myslil, Národní 32, Praha 1
(510) (3) kosmetika.
(511) 3
(210) O 71912

---

(111) **177064**
(220) 16.11.1992
(151) 01.06.1994
(180) 16.11.2012
(540) **AKRYLUX**
(730) **Chemolak, a.s.**, Továrenská 7, Smolenice, Slovenská republika
(740) Ing. Kučera Zdeněk, Padělky 548 (P.O.BOX 92), Slušovice
(510) (2) lazura na dřevo /vodou ředitelná/.
(511) 2
(210) O 72988

---

(111) **177082**
(220) 21.05.1992
(151) 02.06.1994
(180) 21.05.2012
(540) **SIERRA EXPEDITION**
(730) **HIGH SIERRA SPORT COMPANY**, 880 Corporate Woods Parkway, Vernon Hills, Spojené státy americké, Illinois
(740) JUDr. Kalenský Petr, Společná advokátní kancelář Všetečka a partneři, Hálkova 2, Praha 2
(510) Dámské kabely a kabelky, batohy, zavazadla a sportovní látkové tašky pro všechny účely, oděvy, prádlo, sportovní oděvy, nepromokavé oděvy, ponča, vysoké boty, klobouky, pláště do deště, pláštěnky a oděvy do deště.
(511) 18, 25
(210) O 68733

---

(111) **177083**
(220) 21.05.1992
(151) 02.06.1994
(180) 21.05.2012
(540) **SIERRA SPORT**
(730) **HIGH SIERRA SPORT COMPANY**, 880 Corporate Woods Parkway, Vernon Hills, Spojené státy americké, Illinois
(740) JUDr. Kalenský Petr, Společná advokátní kancelář Všetečka a partneři, Hálkova 2, Praha 2
(510) Dámské kabely, kabelky, batohy, zavazadla a sportovní látkové tašky pro všechny účely, oděvy, prádlo, sportovní oděvy, nepromokavé oděvy, ponča, vysoké boty, klobouky, pláště do deště, pláštěnky a oděvy do deště.
(511) 18, 25
(210) O 68732

---

(111) **177094**
(220) 15.07.1992
(151) 02.06.1994
(180) 15.07.2012

(540)

ARLEX

(730) **Arnošt Ležák**, Vladislav 269, Česká republika
(740) Ing. Vandělíková Jana, Bohemia Patent, Petrská 12, Praha 1
(510) Punčochy a punčochové zboží, živá zvířata, čerstvé ovoce a zelenina, osivo, rostliny, sušené a živé květy, krmivo pro zvířata, slad, administrativní práce.
(511) 25, 31, 35
(210) O 70235

---

(111) **177104**
(220) 29.07.1992
(151) 02.06.1994
(180) 29.07.2012
(540)

geotechnika

(730) **GEOTECHNIKA, spol. s r.o.**, Kotlářská 24, Brno, Česká republika
(740) Ing. Vandělíková Jana, Bohemia Patent, Petrská 12, Praha 1
(510) Inženýrsko-geologický průzkum, průzkum staveb, zakládání staveb, projekční činnost, expertýzy a soudní znalecké posudky, technicko-organizační poradenství a obchodní činnost, překladatelská činnost.
(511) 35, 37, 42
(210) O 70017

---

(111) **177155**
(220) 30.11.1992
(151) 07.06.1994
(180) 30.11.2012
(540) **FRUTUS**
(730) **TREBOR BASSETT LIMITED**, 25 Berkeley Square, London, Velká Británie
(740) JUDr. Matějka Jan, Advokátní a patentová kancelář Čermák, Hořejš, Myslil, Národní 32, Praha 1
(510) (30) čokoláda; čokoládové zboží; neléčivé cukrovinky; biskvity; koláče; pečivo a občerstvení.
(511) 30
(210) O 73428

---

(111) **177236**
(220) 12.08.1992
(151) 08.06.1994
(180) 12.08.2012
(540)

TITANIC

(730) **PhDr. Yvonna Fričová**, Plzeňská 222, Praha 5, Česká republika
(510) Nakladatelství a vydavatelství, fotografování.
(511) 41, 42
(210) O 70854

---

(111) **177238**
(220) 14.08.1992
(151) 08.06.1994
(180) 14.08.2012
(540)

ECO PACK

(730) **Zkušební ústav lehkého průmyslu, státní podnik**, Čechova 59, České Budějovice, Česká republika
(510) (42) posuzování ekologických vlastností obalových prostředků (obalových materiálů, obalů a pomocných obalových prostředků).
(511) 42
(210) O 70903

---

(111) **177257**
(220) 09.07.1992
(151) 09.06.1994
(180) 09.07.2012
(540)

(730) **Hana Syslová**, Cacovická 71, Brno, Česká republika
(740) JUDr. Šplíchalová Helena, Kozí 10, Brno
(510) (5) biologické potraviny pro děti a nemocné (zdraví prospěšné naturální produkty).
(511) 5
(210) O 69994

---

(111) **177355**

(220) 18.08.1992
(151) 15.06.1994
(180) 18.08.2012
(540)

The GLENLIVET

(730) **THE GLENLIVET DISTILLERS LIMITED**, 111/113 Renfrew Road, Paisley, Scotland, Velká Británie
(740) JUDr. Pavel Zelený, advokát, Společná advokátní kancelář Všetečka, Zelený, Švorčík, Kalenský a partneři, Hálkova 2, Praha 2
(510) (33) víno, lihoviny, likéry.
(511) 33
(210) O 70955

---

(111) **177364**
(220) 27.08.1992
(151) 15.06.1994
(180) 27.08.2012
(540)

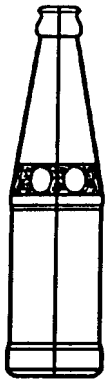

(730) **THE COCA-COLA COMPANY**, One Coca-Cola Plaza, Atlanta, Spojené státy americké, Georgia
(740) JUDr. Čermák Karel, Advokátní a patentová kancelář Čermák, Hořejš, Myslil, Národní 32, Praha 1
(510) (32) pivo, včetně ležáků a tmavého piva, minerální a bublinkové vody a další nealkoholické nápoje, sirupy a další přípravky pro přípravu nápojů.
(511) 32
(210) O 71183

---

(111) **177539**
(220) 17.07.1992
(151) 20.06.1994
(180) 17.07.2012
(540) **NOVA**
(730) **The Robert Mc Bridge Group Limited**, Middleton Way, Middleton, Manchester M24 4DP, Velká Británie
(740) JUDr. Zelený Pavel, Společná advokátní kancelář Všetečka a partneři, Hálkova 2, Praha 2
(510) (3) toaletní mýdla, parfémy, éterické oleje, nemediciální toaletní přípravky, deodoranty a přípravky proti pocení pro osobní potřebu, přípravky pro péči o vlasy, pokožku, tělo, zuby a ústa.
(511) 3
(210) O 70328

---

(111) **177783**
(220) 27.08.1992
(151) 28.06.1994
(180) 27.08.2012
(540)

IPEX

(730) **Bohuslava Pavelcová-IPEX**, Zacharova 8, Dobrá Voda u Českých Budějovic, Česká republika
(740) RNDr. Zdeňka Halaxová, TETRAPAT, Univerzitní 7, vila Primavesi, Olomouc
(510) Plastové rozvody vody a jejich montáž.
(511) 17, 19, 37
(210) O 71190

---

(111) **177896**
(220) 05.05.1992
(151) 30.06.1994
(180) 05.05.2012
(540)

UNO | UNO Plast

(730) **MAERSK MEDICAL A/S**, Engmosen 1, DK-3540 Lynge, Dánsko
(740) JUDr. Petr Kalenský, Společná advokátní kancelář Všetečka Zelený Švorčík Kalenský a Partneři, Hálkova 2, Praha 2
(510) (10) chirurgické a lékařské přístroje a nástroje; výrobky z plastů pro chirurgii a lékařství určené k jednomu použití, zejména kathetry.
(511) 10
(210) O 68364

---

(111) **177985**
(220) 05.08.1992
(151) 07.07.1994
(180) 05.08.2012
(540) **PURITY AUTO**
(730) **GUABER S.p.A.**, Via Gobetti, 4, Funo di Argelato, Itálie
(740) JUDr. Karel Čermák, advokát, Národní třída 32, Praha 1
(510) (5) výrobky farmaceutické, zvěrolékařské a zdravotnické; dietetické výrobky pro děti a nemocné; náplasti, obvazový materiál; hmoty pro plombování zubů, zubní vosk; dezinfekční prostředky; přípravky pro hubení škůdců, fungicidy, herbicidy.
(511) 5
(210) O 70697

---

(111) **178036**
(220) 06.02.1992
(151) 11.07.1994
(180) 04.08.2012
(540) **STEP REEBOK**
(730) **REEBOK INTERNATIONAL LIMITED**, Moor Lane Mill, Moor Lane, Lancaster, Velká Británie
(740) JUDr. Matějka Jan, Advokátní a patentová kancelář Čermák, Hořejš, Myslil, Národní 32, Praha 1
(510) Oblečení, obuv, pokrývky hlavy, sportovní a gymnastické potřeby neobsažené v jiných třídách, výuka a instruktáže v oblasti péče o zdraví.
(511) 25, 28, 41
(210) O 70680

---

(111) **178093**
(220) 28.09.1992
(151) 12.07.1994
(180) 28.09.2012
(540) **PRANAL**
(730) **CHEMOLAK a.s.**, Továrenská 7, Smolenice, Slovenská republika
(740) Ing. Kučera Zdeněk, Padělky 548 (P.O.BOX 92), Slušovice
(510) (2) prášková nátěrová látka.
(511) 2
(210) O 71911

---

(111) **178213**
(220) 09.02.1993
(151) 14.07.1994
(180) 09.02.2013
(540) **POFIS**
(730) **Mgr. Ing. František Beneš**, Rozárčina 27, Praha 4, Česká republika
(740) Ing. Sedláčková Vlasta, Ke Kateřinkám 1393, Praha 4
(510) Filatelie.
(511) 16, 41
(210) O 74907

---

(111) **178242**
(220) 26.01.1993
(151) 15.07.1994
(180) 26.01.2013
(540)

(730) **TRESO logistik, a. s. Zlín**, areál Svit, 34. budova, Zlín, Česká republika
(510) Obuv, punčochové a ponožkové zboží, oděvy a prádlo, aktovky, kufry, kabelky, kabely, ruksaky, necesery, manikury, peněženky, etue, pouzdra, klíčenky, ledvinky, perečníky, oděvní opasky, rukavice, oděvní šle, deštníky, šněrovadla, košíky, klobouky, lžíce na obouvání, vložky do obuvi, krémy na obuv, barvy na semiš, pouzdra na brýle, školní penály, hodinkové řemínky, obaly na šaty.
(511) 3, 18, 20, 25
(210) O 74669

---

(111) **178330**
(220) 10.09.1992
(151) 19.07.1994
(180) 10.09.2012
(540) **REGAL**
(730) **Regal Ware, Inc., společnost zřízená podle zákonů státu Wisconsin**, Kewaskum, Spojené státy americké, Wisconsin
(740) JUDr. Rott Vladimír, Rott, Růžička a Guttmann, patentová, známková a právní kancelář, Nad Štolou 12, Praha 7
(510) Otočné stoly, poličky na jídlo, neelektrické pánve na vaření, pánve na pečení, kávovary, konvičky, konvice na čaj, party mísy a mísy určené pro rychlé občerstvení, podnosy, krabičky na jídlo, ploténky na pečení, pařáky na vejce, neelektrické strojky na pražení kukuřice, skladovatelné potravinové nádoby pro vaření, dopravování a podávání jídel prodávané v kompletu s izolačními přenosnými kabelami, poklopy na keksy, talíře na koláče.
(511) 20, 21
(210) O 71653

---

(111) **178335**
(220) 21.05.1992
(151) 19.07.1994
(180) 21.05.2012
(540) **HIGH SIERRA**
(730) **HIGH SIERRA SPORT COMPANY**, 880 Corporate Woods Parkway, Vernon Hills, Spojené státy americké, Illinois
(740) JUDr. Kalenský Petr, Společná advokátní kancelář Všetečka a partneři, Hálkova 2, Praha 2
(510) Dámské kabely, kabelky, batohy, zavazadla a sportovní látkové tašky pro všechny účely, oděvy, prádlo, sportovní oděvy, nepromokavé oděvy, ponča, vysoké boty, klobouky, pláště do deště, pláštěnky a oděvy do deště.
(511) 18, 25
(210) O 68731

---

(111) **178740**
(220) 22.09.1992
(151) 05.08.1994
(180) 22.09.2012
(540) **VERITY**
(730) **ESTEE LAUDER COSMETICS LTD.**, 161 Commander Boulevard, Agincourt, Ontario, Kanada
(740) JUDr. Matějka Jan, Advokátní a patentová kancelář Čermák, Hořejš, Myslil, Národní 32, Praha 1
(510) (3) kosmetické výrobky zejména pro čištění, posílení, výživu a zvlhčování pleti, masky, krémy na ruce, obličej a tělo, lotiony a gely.
(511) 3
(210) O 71782

---

(111) **178814**
(220) 09.10.1992
(151) 09.08.1994
(180) 09.10.2012

(540) LORUS

(730) **SEIKO KABUSHIKI KAISHA**, 5-11, Ginza 4-Chome, Chuo-ku, Tokio, Japonsko
(740) Dipl. Ing. Jiří Chlustina, Unipatent, Jana Masaryka 43-47, Praha 2
(510) Hodinky, hodiny, hodinky-stopky, horologické a chronometrické přístroje, včetně náhradních dílů a součástek, pouzdra, obalové krabice a krabičky na hodinky z papíru, lepenky, dřeva nebo umělé hmoty, plakáty.
(511) 14, 16, 20
(210) O 72232

---

(111) **178938**
(220) 20.07.1992
(151) 18.08.1994
(180) 20.07.2012
(540) ABi

(730) **ASIAN BUSINESS INCORPORATION, spol. s r.o. (ve zkratce ABI, s.r.o.)**, Průběžná 52, Praha 10, Česká republika
(740) Ing. Reichel Pavel, Lopatecká 14, Praha 4
(510) Výrobky výpočetní techniky, osobní počítače, doplňky výpočetní techniky a jednotlivé komponenty.
(511) 9
(210) O 70393

---

(111) **178960**
(220) 30.07.1992
(151) 19.08.1994
(180) 30.07.2012
(540) **SOS dětské vesničky**

(730) **SDRUŽENÍ SOS DĚTSKÝCH VESNIČEK**, Vikářská 2, Praha - Hrad, Česká republika
(740) Ing. Vandělíková Jana, Bohemia Patent, Petrská 12, Praha 1
(510) (42) humanitární činnost - péče o opuštěné dítě a dítě v krizové situaci.
(511) 42
(210) O 70588

---

(111) **178972**
(220) 14.10.1992
(151) 19.08.1994
(180) 14.10.2012
(540) GREENSAVE

(730) **QUAKER CHEMICAL CORPORATION, a Delaware Corporation**, 501 Silverside Road, Silverside Carr Executive , Wilmington, Spojené státy americké, Delaware
(740) JUDr. Švorčík Otakar, Společná advokátní kancelář Všetečka a partneři, Hálkova 2, Praha 2
(510) (4) olej pro řetězové pily.
(511) 4
(210) O 72331

---

(111) **179012**
(220) 06.08.1992
(151) 23.08.1994
(180) 06.08.2012
(540) **SUSCON**

(730) **INCITEC LTD. also trading as INCITEC INTERNATIONAL**, Queensland, Austrálie
(740) Patentservis Praha a.s., Jivenská 1273/1, Praha 4
(510) (5) pesticidy, insekticidy, herbicidy.
(511) 5
(210) O 70720

---

(111) **179027**
(220) 24.11.1992
(151) 23.08.1994
(180) 24.11.2012
(540) **NEOFLON**

(730) **DAIKIN INDUSTRIES, LTD.**, 4-12 Nakazaki-nishi 2-chome, Kita-ku, Osaka, Japonsko
(740) JUDr. Matějka Jan, Advokátní a patentová kancelář Čermák, Hořejš, Myslil, Národní 32, Praha 1
(510) Syntetické pryskyřice nezpracované, zpracované a polotovary.
(511) 1, 17
(210) O 73265

---

(111) **179162**
(220) 26.08.1992
(151) 26.08.1994
(180) 26.08.2012
(540) **AKVAKRYL**

(730) **CHEMOLAK, a.s.**, Továrenská 7, Smolenice, Slovenská republika
(740) Ing. Kučera Zdeněk, Padělky 548 (P.O.BOX 92), Slušovice
(510) (2) disperzní barva.
(511) 2
(210) O 71120

---

(111) **179163**
(220) 26.08.1992
(151) 26.08.1994
(180) 26.08.2012
(540) **CHEMOESTER**

(730) **CHEMOLAK, a.s.**, Továrenská 7, Smolenice, Slovenská republika
(740) Ing. Kučera Zdeněk, Padělky 548 (P.O.BOX 92), Slušovice
(510) (1) nenasycená polyesterová živice.
(511) 1
(210) O 71121

---

(111) **179164**
(220) 26.08.1992
(151) 26.08.1994

(180) 26.08.2012
(540) **EKOPUR**
(730) **CHEMOLAK, a.s.**, Továrenská 7, Smolenice, Slovenská republika
(740) Ing. Kučera Zdeněk, Padělky 548 (P.O.BOX 92), Slušovice
(510) (19) polyuretanová podlahovina.
(511) 19
(210) O 71122

---

(111) **179165**
(220) 26.08.1992
(151) 26.08.1994
(180) 26.08.2012
(540) **PARKETOPUR**
(730) **CHEMOLAK, a.s.**, Továrenská 7, Smolenice, Slovenská republika
(740) Ing. Kučera Zdeněk, Padělky 548 (P.O.BOX 92), Slušovice
(510) (2) polyuretanový lak.
(511) 2
(210) O 71123

---

(111) **179166**
(220) 26.08.1992
(151) 26.08.1994
(180) 26.08.2012
(540) **FANETA**
(730) **CHEMOLAK, a.s.**, Továrenská 7, Smolenice, Slovenská republika
(740) Ing. Kučera Zdeněk, Padělky 548 (P.O.BOX 92), Slušovice
(510) (2) disperzní barva.
(511) 2
(210) O 71124

---

(111) **179169**
(220) 26.08.1992
(151) 26.08.1994
(180) 26.08.2012
(540) **CHEMOPPUR**
(730) **CHEMOLAK, a.s.**, Továrenská 7, Smolenice, Slovenská republika
(740) Ing. Kučera Zdeněk, Padělky 548 (P.O.BOX 92), Slušovice
(510) (2) nátěrový systém na bázi polyuretanů (email, lak, základová barva, ředidlo, tužidlo, tmel).
(511) 2
(210) O 71127

---

(111) **179171**
(220) 26.08.1992
(151) 26.08.1994
(180) 26.08.2012
(540) **SUFAPOR**
(730) **CHEMOLAK, a.s.**, Továrenská 7, Smolenice, Slovenská republika
(740) Ing. Kučera Zdeněk, Padělky 548 (P.O.BOX 92), Slušovice
(510) (2) antikorozní disperzní barva.
(511) 2
(210) O 71129

---

(111) **179335**
(220) 14.07.1992
(151) 02.09.1994
(180) 14.07.2012
(540) **NBA**
(730) **NBA Properties, Inc.**, 645 Fifth Avenue, New York, Spojené státy americké, New York
(740) Mgr. Petra Korejzová, KOREJZOVÁ & SPOL. Advokátní a patentová kancelář, Spálená 29, Praha 1
(510) Přístroje a nástroje pro záznam a reprodukci nebo přenos zvuku nebo obrazu; magnetické nosiče dat, nahrávací disky, zejména předehrané videopásky; veškerá bižuterie, včetně přezek na pásky, jehlic, náušnic, náhrdelníků, prstenů, manžetových spon a náramkových hodinek; tiskoviny, časopisy, periodika, knihy, brožury; oděvy, zejména sportovní oděvy a oděvy pro volné chvíle, boty, střevíce, trepky; hračky a hry, sportovní potřeby; maso, ryby včetně měkkýšů a korýšů, drůbež, zvěřina, masové výtažky, konzervovaná sušená a vařená zelenina a ovoce; rosoly, zavařeniny, vejce, mléko a mlékařské výrobky včetně mléčných nápojů, jedlé oleje a tuky, konzervované potraviny, zelenina naložená v octě; veškeré cukrovinky včetně bonbonů, čokolád a žvýkacích gum.
(511) 9, 14, 16, 25, 28, 29, 30
(210) O 70169

---

(111) **179377**
(220) 14.07.1992
(151) 07.09.1994
(180) 14.07.2012
(540)

(730) **NBA Properties, Inc.**, 645 Fifth Avenue, New York, Spojené státy americké, New York
(740) Mgr. Petra Korejzová, KOREJZOVÁ & SPOL. Advokátní a patentová kancelář, Spálená 29, Praha 1
(510) Přístroje a nástroje pro záznam a reprodukci nebo přenos zvuku nebo obrazu; magnetické nosiče dat, nahrávací disky, zejména předehrané videopásky; veškerá bižuterie, včetně přezek na pásky, jehlic, náušnic, náhrdelníků, prstenů, manžetových spon a náramkových hodinek; tiskoviny, časopisy, periodika, knihy, brožury; oděvy, zejména sportovní oděvy a oděvy pro volné chvíle, boty, střevíce, trepky; hračky a hry, sportovní potřeby; maso, ryby včetně měkkýšů a korýšů, drůbež, zvěřina, masové výtažky, konzervovaná sušená a vařená zelenina a ovoce; rosoly, zavařeniny, vejce,

mléko a mlékařské výrobky včetně mléčných nápojů, jedlé oleje a tuky, konzervované potraviny, zelenina naložená v octě; veškeré cukrovinky včetně bonbonů, čokolád a žvýkacích gum.
(511) 9, 14, 16, 25, 28, 29, 30
(210) O 70170

---

(111) **179379**
(220) 14.07.1992
(151) 07.09.1994
(180) 14.07.2012
(540)

(730) **NBA Properties, Inc.**, 645 Fifth Avenue, New York, Spojené státy americké, New York
(740) Mgr. Petra Korejzová, KOREJZOVÁ & SPOL. Advokátní a patentová kancelář, Spálená 29, Praha 1
(510) Přístroje a nástroje pro záznam a reprodukci nebo přenos zvuku nebo obrazu; magnetické nosiče dat, nahrávací disky, zejména předehrané videopásky; veškerá bižuterie, včetně přezek na pásky, jehlic, náušnic, náhrdelníků, prstenů, manžetových spon a náramkových hodinek; tiskoviny, časopisy, periodika, knihy, brožury; oděvy, zejména sportovní oděvy a oděvy pro volné chvíle, boty, střevíce, trepky; hračky a hry, sportovní potřeby; maso, ryby včetně měkkýšů a korýšů, drůbež, zvěřina, masové výtažky, konzervovaná sušená a vařená zelenina a ovoce; rosoly, zavařeniny, vejce, mléko a mlékařské výrobky včetně mléčných nápojů, jedlé oleje a tuky, konzervované potraviny, zelenina naložená v octě; veškeré cukrovinky včetně bonbonů, čokolád a žvýkacích gum.
(511) 9, 14, 16, 25, 28, 29, 30
(210) O 70172

---

(111) **179380**
(220) 14.07.1992
(151) 07.09.1994
(180) 14.07.2012
(540)

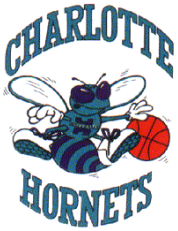

(730) **NBA Properties, Inc.**, 645 Fifth Avenue, New York, Spojené státy americké, New York
(740) Mgr. Petra Korejzová, KOREJZOVÁ & SPOL. Advokátní a patentová kancelář, Spálená 29, Praha 1
(510) Přístroje a nástroje pro záznam a reprodukci nebo přenos zvuku nebo obrazu; magnetické nosiče dat, nahrávací disky, zejména předehrané videopásky; veškerá bižuterie, včetně přezek na pásky, jehlic, náušnic, náhrdelníků, prstenů, manžetových spon a náramkových hodinek; tiskoviny, časopisy, periodika, knihy, brožury; oděvy, zejména sportovní oděvy a oděvy pro volné chvíle, boty, střevíce, trepky; hračky a hry, sportovní potřeby; maso, ryby včetně měkkýšů a korýšů, drůbež, zvěřina, masové výtažky, konzervovaná sušená a vařená zelenina a ovoce; rosoly, zavařeniny, vejce, mléko a mlékařské výrobky včetně mléčných nápojů, jedlé oleje a tuky, konzervované potraviny, zelenina naložená v octě; veškeré cukrovinky včetně bonbonů, čokolád a žvýkacích gum.
(511) 9, 14, 16, 25, 28, 29, 30
(210) O 70173

---

(111) **179381**
(220) 14.07.1992
(151) 07.09.1994
(180) 14.07.2012
(540)

(730) **NBA Properties, Inc.**, 645 Fifth Avenue, New York, Spojené státy americké, New York
(740) Mgr. Petra Korejzová, KOREJZOVÁ & SPOL. Advokátní a patentová kancelář, Spálená 29, Praha 1
(510) Přístroje a nástroje pro záznam a reprodukci nebo přenos zvuku nebo obrazu; magnetické nosiče dat, nahrávací disky, zejména předehrané videopásky; veškerá bižuterie, včetně přezek na pásky, jehlic, náušnic, náhrdelníků, prstenů, manžetových spon a náramkových hodinek; tiskoviny, časopisy, periodika, knihy, brožury; oděvy, zejména sportovní oděvy a oděvy pro volné chvíle, boty, střevíce, trepky; hračky a hry, sportovní potřeby; maso, ryby včetně měkkýšů a korýšů, drůbež, zvěřina, masové výtažky, konzervovaná sušená a vařená zelenina a ovoce; rosoly, zavařeniny, vejce, mléko a mlékařské výrobky včetně mléčných nápojů, jedlé oleje a tuky, konzervované potraviny, zelenina naložená v octě; veškeré cukrovinky včetně bonbonů, čokolád a žvýkacích gum.
(511) 9, 14, 16, 25, 28, 29, 30
(210) O 70174

---

(111) **179385**
(220) 14.07.1992
(151) 07.09.1994
(180) 14.07.2012

(540)

(730) **NBA Properties, Inc.**, 645 Fifth Avenue, New York, Spojené státy americké, New York
(740) Mgr. Petra Korejzová, KOREJZOVÁ & SPOL. Advokátní a patentová kancelář, Spálená 29, Praha 1
(510) Přístroje a nástroje pro záznam a reprodukci nebo přenos zvuku nebo obrazu; magnetické nosiče dat, nahrávací disky, zejména předehrané videopásky; veškerá bižuterie, včetně přezek na pásky, jehlic, náušnic, náhrdelníků, prstenů, manžetových spon a náramkových hodinek; tiskoviny, časopisy, periodika, knihy, brožury; oděvy, zejména sportovní oděvy a oděvy pro volné chvíle, boty, střevíce, trepky; hračky a hry, sportovní potřeby; maso, ryby včetně měkkýšů a korýšů, drůbež, zvěřina, masové výtažky, konzervovaná sušená a vařená zelenina a ovoce; rosoly, zavařeniny, vejce, mléko a mlékařské výrobky včetně mléčných nápojů, jedlé oleje a tuky, konzervované potraviny, zelenina naložená v octě; veškeré cukrovinky včetně bonbonů, čokolád a žvýkacích gum.
(511) 9, 14, 16, 25, 28, 29, 30
(210) O 70178

---

(111) **179393**
(220) 14.07.1992
(151) 07.09.1994
(180) 14.07.2012
(540)

(730) **NBA Properties, Inc.**, 645 Fifth Avenue, New York, Spojené státy americké, New York
(740) Mgr. Petra Korejzová, KOREJZOVÁ & SPOL. Advokátní a patentová kancelář, Spálená 29, Praha 1
(510) Přístroje a nástroje pro záznam a reprodukci nebo přenos zvuku nebo obrazu; magnetické nosiče dat, nahrávací disky, zejména předehrané videopásky; veškerá bižuterie, včetně přezek na pásky, jehlic, náušnic, náhrdelníků, prstenů, manžetových spon a náramkových hodinek; tiskoviny, časopisy, periodika, knihy, brožury; oděvy, zejména sportovní oděvy a oděvy pro volné chvíle, boty, střevíce, trepky; hračky a hry, sportovní potřeby; maso, ryby včetně měkkýšů a korýšů, drůbež, zvěřina, masové výtažky, konzervovaná sušená a vařená zelenina a ovoce; rosoly, zavařeniny, vejce, mléko a mlékařské výrobky včetně mléčných nápojů, jedlé oleje a tuky, konzervované potraviny, zelenina naložená v octě; veškeré cukrovinky včetně bonbonů, čokolád a žvýkacích gum.
(511) 9, 14, 16, 25, 28, 29, 30
(210) O 70186

---

(111) **179396**
(220) 14.07.1992
(151) 07.09.1994
(180) 14.07.2012
(540)

(730) **NBA Properties, Inc.**, 645 Fifth Avenue, New York, Spojené státy americké, New York
(740) Mgr. Petra Korejzová, KOREJZOVÁ & SPOL. Advokátní a patentová kancelář, Spálená 29, Praha 1
(510) Přístroje a nástroje pro záznam a reprodukci nebo přenos zvuku nebo obrazu; magnetické nosiče dat, nahrávací disky, zejména předehrané videopásky; veškerá bižuterie, včetně přezek na pásky, jehlic, náušnic, náhrdelníků, prstenů, manžetových spon a náramkových hodinek; tiskoviny, časopisy, periodika, knihy, brožury; oděvy, zejména sportovní oděvy a oděvy pro volné chvíle, boty, střevíce, trepky; hračky a hry, sportovní potřeby; maso, ryby včetně měkkýšů a korýšů, drůbež, zvěřina, masové výtažky, konzervovaná sušená a vařená zelenina a ovoce; rosoly, zavařeniny, vejce, mléko a mlékařské výrobky včetně mléčných nápojů, jedlé oleje a tuky, konzervované potraviny, zelenina naložená v octě; veškeré cukrovinky včetně bonbonů, čokolád a žvýkacích gum.
(511) 9, 14, 16, 25, 28, 29, 30
(210) O 70189

---

(111) **179397**
(220) 14.07.1992
(151) 07.09.1994
(180) 14.07.2012
(540)

(730) **NBA Properties, Inc.**, 645 Fifth Avenue, New York, Spojené státy americké, New York
(740) Mgr. Petra Korejzová, KOREJZOVÁ & SPOL. Advokátní a patentová kancelář, Spálená 29, Praha 1
(510) Přístroje a nástroje pro záznam a reprodukci nebo přenos zvuku nebo obrazu; magnetické nosiče dat, nahrávací disky, zejména předehrané videopásky; veškerá bižuterie, včetně přezek na pásky, jehlic, náušnic, náhrdelníků, prstenů, manžetových spon a náramkových hodinek; tiskoviny, časopisy, periodika, knihy, brožury; oděvy, zejména sportovní oděvy a oděvy pro volné chvíle, boty, střevíce, trepky; hračky a hry, sportovní potřeby; maso, ryby včetně měkkýšů a korýšů, drůbež, zvěřina, masové výtažky, konzervovaná sušená a vařená zelenina a ovoce; rosoly, zavařeniny, vejce, mléko a mlékařské výrobky včetně mléčných nápojů, jedlé oleje a tuky, konzervované potraviny, zelenina naložená v octě; veškeré cukrovinky včetně bonbonů, čokolád a žvýkacích gum.
(511) 9, 14, 16, 25, 28, 29, 30

(210) O 70190

---

(111) **179399**
(220) 14.07.1992
(151) 07.09.1994
(180) 14.07.2012
(540)

(730) **NBA Properties, Inc.**, 645 Fifth Avenue, New York, Spojené státy americké, New York
(740) Mgr. Petra Korejzová, KOREJZOVÁ & SPOL. Advokátní a patentová kancelář, Spálená 29, Praha 1
(510) Přístroje a nástroje pro záznam a reprodukci nebo přenos zvuku nebo obrazu; magnetické nosiče dat, nahrávací disky, zejména předehrané videopásky; veškerá bižuterie, včetně přezek na pásky, jehlic, náušnic, náhrdelníků, prstenů, manžetových spon a náramkových hodinek; tiskoviny, časopisy, periodika, knihy, brožury; oděvy, zejména sportovní oděvy a oděvy pro volné chvíle, boty, střevíce, trepky; hračky a hry, sportovní potřeby; maso, ryby včetně měkkýšů a korýšů, drůbež, zvěřina, masové výtažky, konzervovaná sušená a vařená zelenina a ovoce; rosoly, zavařeniny, vejce, mléko a mlékařské výrobky včetně mléčných nápojů, jedlé oleje a tuky, konzervované potraviny, zelenina naložená v octě; veškeré cukrovinky včetně bonbonů, čokolád a žvýkacích gum.
(511) 9, 14, 16, 25, 28, 29, 30
(210) O 70192

---

(111) **179400**
(220) 14.07.1992
(151) 07.09.1994
(180) 14.07.2012
(540)

(730) **NBA Properties, Inc.**, 645 Fifth Avenue, New York, Spojené státy americké, New York
(740) Mgr. Petra Korejzová, KOREJZOVÁ & SPOL. Advokátní a patentová kancelář, Spálená 29, Praha 1
(510) Přístroje a nástroje pro záznam a reprodukci nebo přenos zvuku nebo obrazu; magnetické nosiče dat, nahrávací disky, zejména předehrané videopásky; veškerá bižuterie, včetně přezek na pásky, jehlic, náušnic, náhrdelníků, prstenů, manžetových spon a náramkových hodinek; tiskoviny, časopisy, periodika, knihy, brožury; oděvy, zejména sportovní oděvy a oděvy pro volné chvíle, boty, střevíce, trepky; hračky a hry, sportovní potřeby; maso, ryby včetně měkkýšů a korýšů, drůbež, zvěřina, masové výtažky, konzervovaná sušená a vařená zelenina a ovoce; rosoly, zavařeniny, vejce, mléko a mlékařské výrobky včetně mléčných nápojů, jedlé oleje a tuky, konzervované potraviny, zelenina naložená v octě; veškeré cukrovinky včetně bonbonů, čokolád a žvýkacích gum.
(511) 9, 14, 16, 25, 28, 29, 30
(210) O 70193

---

(111) **179402**
(220) 14.07.1992
(151) 07.09.1994
(180) 14.07.2012
(540)

(730) **NBA Properties, Inc.**, 645 Fifth Avenue, New York, Spojené státy americké, New York
(740) Mgr. Petra Korejzová, KOREJZOVÁ & SPOL. Advokátní a patentová kancelář, Spálená 29, Praha 1
(510) Přístroje a nástroje pro záznam a reprodukci nebo přenos zvuku nebo obrazu; magnetické nosiče dat, nahrávací disky, zejména předehrané videopásky; veškerá bižuterie, včetně přezek na pásky, jehlic, náušnic, náhrdelníků, prstenů, manžetových spon a náramkových hodinek; tiskoviny, časopisy, periodika, knihy, brožury; oděvy, zejména sportovní oděvy a oděvy pro volné chvíle, boty, střevíce, trepky; hračky a hry, sportovní potřeby; maso, ryby včetně měkkýšů a korýšů, drůbež, zvěřina, masové výtažky, konzervovaná sušená a vařená zelenina a ovoce; rosoly, zavařeniny, vejce, mléko a mlékařské výrobky včetně mléčných nápojů, jedlé oleje a tuky, konzervované potraviny, zelenina naložená v octě; veškeré cukrovinky včetně bonbonů, čokolád a žvýkacích gum.
(511) 9, 14, 16, 25, 28, 29, 30
(210) O 70195

---

(111) **179403**
(220) 14.07.1992
(151) 07.09.1994
(180) 14.07.2012
(540)

(730) **NBA Properties, Inc.**, 645 Fifth Avenue, New York, Spojené státy americké, New York
(740) Mgr. Petra Korejzová, KOREJZOVÁ & SPOL. Advokátní a patentová kancelář, Spálená 29, Praha 1
(510) Přístroje a nástroje pro záznam a reprodukci nebo přenos zvuku nebo obrazu; magnetické nosiče dat,

nahrávací disky, zejména předehrané videopásky; veškerá bižuterie, včetně přezek na pásky, jehlic, náušnic, náhrdelníků, prstenů, manžetových spon a náramkových hodinek; tiskoviny, časopisy, periodika, knihy, brožury; oděvy, zejména sportovní oděvy a oděvy pro volné chvíle, boty, střevíce, trepky; hračky a hry, sportovní potřeby; maso, ryby včetně měkkýšů a korýšů, drůbež, zvěřina, masové výtažky. konzervovaná sušená a vařená zelenina a ovoce; rosoly, zavařeniny, vejce, mléko a mlékařské výrobky včetně mléčných nápojů, jedlé oleje a tuky, konzervované potraviny, zelenina naložená v octě; veškeré cukrovinky včetně bonbonů, čokolád a žvýkacích gum.

(511) 9, 14, 16, 25, 28, 29, 30
(210) O 70196

---

(111) **179411**
(220) 20.08.1992
(151) 07.09.1994
(180) 20.08.2012
(540) **KRISTA**
(730) **Petr Šoltys**, Na výsluní 2635, Česká Lípa, Česká republika
(510) Antény, koaxiální kabely, dráty k elektrotechnickým účelům, elektrosoučástky; montáže a údržba společných televizních antén; montáže a údržba společných rozvodů televize a rozhlasu po kabelech; montáže satelitních antén; poradenské, zprostředkovatelské a obstaravatelské služby v oblasti montáže a údržby televizních antén.
(511) 6, 9, 36, 37, 42
(210) O 71016

---

(111) **179418**
(220) 19.11.1992
(151) 07.09.1994
(180) 19.11.2012
(540) **OVA**
(730) **Societe Tabbarah pour le Commerce et l'Industrie S.A.L.**, Beyrouth, Libanon
(740) Patentservis Praha a.s., Jivenská 1273/1, Praha 4
(510) (29) maso, ryby, drůbež, zvěřina, masové výtažky, konzervované, sušené a vařené ovoce a zelenina, rosoly, zavařeniny, vejce, mléko a jiné mlékárenské výrobky, jedlé oleje a tuky, potraviny v konzervách, nálevy na saláty.
(511) 29
(210) O 73167

---

(111) **179419**
(220) 19.11.1992
(151) 07.09.1994
(180) 19.11.2012
(540) **AN NAKHIL**
(730) **Societe Tabbarah pour le Commerce et l'Industrie S.A.L.**, Beyrouth, Libanon
(740) Patentservis Praha a.s., Jivenská 1273/1, Praha 4
(510) (29) maso, ryby, drůbež, zvěřina, masové výtažky, konzervované, sušené a vařené ovoce a zelenina, rosoly, zavařeniny, vejce, mléko a jiné mlékárenské výrobky, jedlé oleje a tuky, potraviny v konzervách, nálevy na saláty.
(511) 29
(210) O 73168

---

(111) **179478**
(220) 14.07.1992
(151) 08.09.1994
(180) 14.07.2012
(540) **FLUID**
(730) **ASTRID, spol. s r. o.**, U průhonu 10, Praha 7, Česká republika
(510) (3) kosmetické výrobky s vyjímkou toaletních mýdel.
(511) 3
(210) O 70231

---

(111) **179528**
(220) 27.07.1992
(151) 12.09.1994
(180) 27.07.2012
(540) **PHILASERVIS**
(730) **Josef Medlín**, Vlastislavova 13, Praha 4-Nusle, Česká republika
(510) Ceniny, mince medajle, potraviny všeho druhu včetně dietetických; poradenské a zprostředkovatelské služby v oblasti sběratelských předmětů a cenin, zprostředkovatelské služby v oblasti potravinářského a dietetického zboží.
(511) 5, 14, 16, 29, 30, 36, 41
(210) O 70533

---

(111) **179666**
(220) 06.08.1992
(151) 15.09.1994
(180) 06.08.2012
(540)

(730) **Pacovské strojírny, akciová společnost**, Nádražní 697, Pacov, Česká republika
(740) RNDr. Zdeňka Halaxová, TETRAPAT, Univerzitní 7, vila Primavesi, Olomouc
(510) Celé technologické celky nebo jejich části, pivovary, lihovary, mlékárny, vinařské závody, kuchyně, porážkové linky, plničky potravin, výrobny nealkoholických nápojů, myčky a etiketovačky, nádrže z nerezu a mědi včetně jejich součástí /průlezy, stavoznaky aj./ pro skladování tekutin a pastovitých hmot, chladící zařízení, varné kotle, odvodňovací zařízení; výzkumná a vývojová činnost; montáž, provozování a servis výše uvedených výrobků.
(511) 6, 11, 37, 42
(210) O 70718

---

(111) **179737**
(220) 19.06.1992
(151) 16.09.1994
(180) 19.06.2012

(540) TEN EXPRES

(730) **Ing. Václav Jařabáč**, Nákladní 3, Ostrava, Česká republika
(740) RNDr. Zdeňka Halaxová, TETRAPAT, Univerzitní 7, vila Primavesi, Olomouc
(510) Propagační služby; zprostředkovatelské služby v oblasti dopravy; vnitrostátní zasílatelství.
(511) 35, 36, 39
(210) O 69444

---

(111) **179785**
(220) 06.10.1992
(151) 21.09.1994
(180) 06.10.2012
(540) VSP VICTORIA SECURITY PRINTING a.s.

(730) **Victoria Security Printing, a.s.**, Ohradní 65, Praha 4-Michle, Česká republika
(740) Dipl. Ing. Jiří Chlustina, Unipatent, Jana Masaryka 43-47, Praha 2
(510) Akcie, obligace, vkladové listy, vkladové certifikáty a jiné cenné papíry obchodovatelné v bankách, spořitelnách a na burze; šeky, poukázky, vouchery, směnky, vstupenky, nákladové listy, konosamenty a jiné ceniny; vícebarevné prospekty a plakáty; brožury, publikace a ostatní markentilní tisk včetně obalové techniky.
(511) 16, 36, 41
(210) O 72097

---

(111) **180147**
(220) 07.10.1992
(151) 05.10.1994
(180) 07.10.2012
(540) **OPAVIA**

(730) **Opavia-LU, a.s.**, Thámova 289/13, Praha 8, Česká republika
(740) Ing. Žák Vítězslav, Lidická 51, Brno
(510) Trvanlivé pečivo, čokoládové a nečokoládové cukrovinky, nápojové směsi a prášky.
(511) 30, 32
(210) O 72139

---

(111) **180190**
(220) 14.10.1992
(151) 07.10.1994
(180) 14.10.2012
(540) MTG

(730) **MITTAG SPOL. S R. O.**, Chaloupkova 3, Brno, Česká republika
(740) Voda Karel, ELITFORM, v.o.s., patentová a známková kancelář, Bolzanova 13, Brno
(510) Provádění průmyslových, bytových a občanských staveb, vč. jejich opravy; projektová a investiční činnost s tím spojená.
(511) 37, 42
(210) O 72309

---

(111) **180212**
(220) 28.08.1992
(151) 07.10.1994
(180) 28.08.2012
(540) **ESTEE LAUDER COMPACT FINISH**

(730) **ESTEE LAUDER COSMETICS LTD.**, 161 Commander Boulevard, Agincourt, Ontario, Kanada
(740) JUDr. Matějka Jan, Advokátní a patentová kancelář Čermák, Hořejš, Myslil, Národní 32, Praha 1
(510) (3) kosmetické výrobky, zejména makeup.
(511) 3
(210) O 71216

---

(111) **180214**
(220) 28.08.1992
(151) 07.10.1994
(180) 28.08.2012
(540)

(730) **Multikraft Futtermittel Ges.m.b.H.**, Haiding/Wels, Rakousko
(740) JUDr. Matějka Jan, Advokátní a patentová kancelář Čermák, Hořejš, Myslil, Národní 32, Praha 1
(510) (31) krmiva.
(511) 31
(210) O 71217

---

(111) **180306**
(220) 13.08.1992
(151) 14.10.1994
(180) 13.08.2012
(540) **FINANCIAL TIMES**

(730) **The Financial Times Limited**, Number One Southwark Bridge, London SE1 9HL, Velká Británie
(740) JUDr. Švorčík Otakar, Společná advokátní kancelář Všetečka a partneři, Hálkova 2, Praha 2
(510) (16) tiskoviny, noviny, periodické publikace, knihy, kancelářské potřeby, instrukční a učební materiály (jiné než přístroje).
(511) 16
(210) O 70886

---

(111) **180429**
(220) 03.08.1992
(151) 19.10.1994
(180) 03.08.2012
(540) MÉĎA PUSÍK

(730) **Ing. Květa Vtípilová**, Krásova 19, Praha 3, Česká republika
(510) (16) periodické a neperiodické publikace.
(511) 16
(210) O 70658

---

(111) **180741**
(220) 26.06.1992
(151) 02.11.1994
(180) 26.06.2012
(540)
(730) **VOJENSKÝ OPRAVÁRENSKÝ PODNIK 025 NOVÝ JIČÍN s.p.**, Dukelská 105, Nový Jičín, Česká republika
(740) Větrovský Zdeněk, Ukrajinská 1446, Ostrava - Poruba
(510) Speciální pásová hasicí vozidla, speciální pásová vyprošťovací vozidla, navařovací zařízení vnějších a vnitřních ploch, sloupové jeřáby do nosnosti 500 kg, transfuzní křesla, polohovací křesla, zdravotnické vyšetřovací stoly, lehátka pro manuální medicínu, nízkozdvižné vozíky, montážní lehátka, nástavby na automobilové a pásové podvozky pro ekologické havárie a chemickou očistu, nástavby na pásové podvozky pro hašení požárů.
(511) 7, 10, 12, 20
(210) O 69644

---

(111) **180947**
(220) 18.05.1993
(151) 14.11.1994
(180) 18.05.2013
(540) **DAFNE**
(730) **IRŠ Děčín CZ s.r.o.**, Bezručova 648/14, Děčín IV, Česká republika
(740) Zastupování bylo zrušeno, .
(510) (32) pivo, lehká piva i ležáky, minerální vody, šumivé a jiné nealkoholické nápoje, sirupy a jiné přípravky k přípravě nápojů, ovocné šťávy a nápoje z ovocných šťáv.
(511) 32
(210) O 80029

---

(111) **181068**
(220) 14.12.1992
(151) 22.11.1994
(180) 14.12.2012
(540)

(730) **CSc COMPUTER SERVICES spol. s r.o.**, Písecká 1, Praha 3, Česká republika
(740) JUDr. Gazdíková Marta, Závěrka 8, Praha 6
(510) Instalace počítačových sítí a služby s ní spojené.
(511) 9, 37, 42
(210) O 73813

---

(111) **181103**
(220) 21.12.1992
(151) 23.11.1994
(180) 21.12.2012
(540) 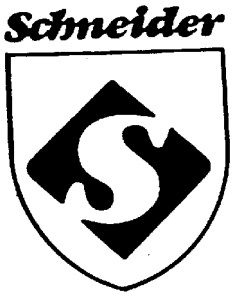

(730) **SCHNEIDER - masokombinát Plzeň s.r.o.**, Americká 68, Plzeň, Česká republika
(740) JUDr. Tichý Jaromír, Tichý a Poláček, patentoví zástupci, Dominikánská 6, Plzeň
(510) Maso, ryby včetně měkkýšů a korýšů, zvěřina, masové výtažky, konzervované potraviny, zejména uzeniny; živá zvířata; doprava a skladování v souvislosti s uvedenými výrobky.
(511) 29, 31, 39
(210) O 74022

---

(111) **181104**
(220) 21.12.1992
(151) 23.11.1994
(180) 21.12.2012
(540)

(730) **SCHNEIDER - masokombinát Plzeň s.r.o.**, Americká 68, Plzeň, Česká republika
(740) JUDr. Tichý Jaromír, Tichý a Poláček, patentoví zástupci, Dominikánská 6, Plzeň
(510) Maso, ryby včetně měkkýšů a korýšů, zvěřina, masové výtažky, konzervované potraviny, zejména uzeniny; živá zvířata; doprava a skladování v souvislosti s uvedenými výrobky.
(511) 29, 31, 39
(210) O 74023

---

(111) **181223**
(220) 01.10.1992
(151) 25.11.1994
(180) 01.10.2012
(540) **PARAMOL**
(730) **PARAMO, a.s.**, Přerovská 560, Pardubice, Česká republika
(510) Olej na výrobu postřiků.
(511) 4
(210) O 72030

---

(111) **181231**
(220) 01.10.1992
(151) 25.11.1994
(180) 01.10.2012
(540) **PARAMUL**
(730) **PARAMO, a.s.**, Přerovská 560, Pardubice, Česká republika
(510) (4) emulgační olej.
(511) 4

(210) O 72015

---

(111) **181235**
(220) 01.10.1992
(151) 25.11.1994
(180) 01.10.2012
(540) **PARAFALT**
(730) **PARAMO, a.s.**, Přerovská 560, Pardubice, Česká republika
(510) (19) asfalt polofoukaný.
(511) 19
(210) O 72019

---

(111) **181236**
(220) 01.10.1992
(151) 25.11.1994
(180) 01.10.2012
(540) **LIGUAFALT**
(730) **PARAMO, a.s.**, Přerovská 560, Pardubice, Česká republika
(510) Asfalt ředěný nízkoviskozní.
(511) 2, 19
(210) O 72020

---

(111) **181238**
(220) 01.10.1992
(151) 25.11.1994
(180) 01.10.2012
(540) **PARAMEX**
(730) **PARAMO, a.s.**, Přerovská 560, Pardubice, Česká republika
(510) Asfaltové regenerační pojivo.
(511) 1, 2, 19
(210) O 72021

---

(111) **181239**
(220) 01.10.1992
(151) 25.11.1994
(180) 01.10.2012
(540) **SILERYL**
(730) **PARAMO, a.s.**, Přerovská 560, Pardubice, Česká republika
(510) Asfaltová silniční emulze modifikovaná.
(511) 2, 19
(210) O 72022

---

(111) **181240**
(220) 01.10.1992
(151) 25.11.1994
(180) 01.10.2012
(540) **PENETRAL**
(730) **PARAMO, a.s.**, Přerovská 560, Pardubice, Česká republika
(510) (2) asfaltový lak.
(511) 2
(210) O 72023

---

(111) **181242**
(220) 01.10.1992
(151) 25.11.1994
(180) 01.10.2012
(540) **RENOLAK**
(730) **PARAMO, a.s.**, Přerovská 560, Pardubice, Česká republika
(510) (2) asfaltový lak.
(511) 2
(210) O 72024

---

(111) **181243**
(220) 01.10.1992
(151) 25.11.1994
(180) 01.10.2012
(540) **REFLEXOL**
(730) **PARAMO, a.s.**, Přerovská 560, Pardubice, Česká republika
(510) (2) asfaltohliníkový reflexní lak.
(511) 2
(210) O 72026

---

(111) **181245**
(220) 01.10.1992
(151) 25.11.1994
(180) 01.10.2012
(540) **IZOFLEX**
(730) **PARAMO, a.s.**, Přerovská 560, Pardubice, Česká republika
(510) (19) asfaltová adhezní hmota, asfaltová adhezní hmota s plnidlem.
(511) 19
(210) O 72029

---

(111) **181386**
(220) 19.11.1992
(151) 30.11.1994
(180) 19.11.2012
(540) **AN NAKA**
(730) **Societe Tabbara pour le Commerce et l'Industrie S.A.L.**, Beyrouth, Libanon
(740) Patentservis Praha a.s., Jivenská 1273/1, Praha 4
(510) (29) maso, ryby, drůbež, zvěřina; konzerované, sušené a vařené ovoce a zelenina; rosoly, zavařeniny; vejce, mléko a jiné mlékárenské výrobky; jedlé oleje a tuky; potraviny v konzervách; nálevy na saláty.
(511) 29
(210) O 73169

---

(111) **181460**
(220) 19.11.1992
(151) 06.12.1994
(180) 19.11.2012
(540) **ALBERT**
(730) **Opavia-LU,a.s.**, Thámova 289/13, Praha 8, Česká republika
(740) Ing. Žák Vítězslav, Lidická 51, Brno
(510) Trvanlivé pečivo, čokoládové a nečokoládové cukrovinky, nápojové směsi a prášky.
(511) 30, 32

(210) O 73123

---

(111) **181461**
(220) 19.11.1992
(151) 06.12.1994
(180) 19.11.2012
(540) **DERBY**
(730) **Opavia-LU,a.s.**, Thámova 289/13, Praha 8, Česká republika
(740) Ing. Žák Vítězslav, Lidická 51, Brno
(510) Trvanlivé pečivo, čokoládové a nečokoládové cukrovinky, nápojové směsi a prášky.
(511) 30, 32
(210) O 73124

---

(111) **181462**
(220) 19.11.1992
(151) 06.12.1994
(180) 19.11.2012
(540) **KOKA**
(730) **Opavia-LU,a.s.**, Thámova 289/13, Praha 8, Česká republika
(740) Ing. Žák Vítězslav, Lidická 51, Brno
(510) (30) trvanlivé pečivo, čokoládové a nečokoládové cukrovinky.
(511) 30
(210) O 73125

---

(111) **181463**
(220) 19.11.1992
(151) 06.12.1994
(180) 19.11.2012
(540) **TEMPO**
(730) **Opavia-LU,a.s.**, Thámova 289/13, Praha 8, Česká republika
(740) Ing. Žák Vítězslav, Lidická 51, Brno
(510) Trvanlivé pečivo, čokoládové a nečokoládové cukrovinky, nápojové směsi a prášky.
(511) 30, 32
(210) O 73126

---

(111) **181525**
(220) 18.01.1993
(151) 07.12.1994
(180) 18.01.2013
(540) **PRIMÁTOR**
(730) **Pivovar Náchod a.s.**, Dobrošovská 130, Náchod, Česká republika
(510) (32) pivo.
(511) 32
(210) O 74562

---

(111) **181567**
(220) 10.11.1992
(151) 08.12.1994
(180) 10.11.2012
(540)

(730) **Jaromír Novotný**, Římská 45, Praha 2, Česká republika
(510) Malířské plátno šepsované, kartony šepsované, přípravky k malbě, obsažené ve tř. 2, malířské stojany, malířské skříňky, paletní nože a špachtle, batikovací taitingy a jehly.
(511) 2, 8, 16, 20, 26
(210) O 72877

---

(111) **181574**
(220) 31.08.1992
(151) 08.12.1994
(180) 31.08.2012
(540) **ANYTRADE**
(730) **ANYTRADE, spol. s.r.o.**, Čechova 1433, Benešov u Prahy, Česká republika
(740) Ing. Vandělíková Jana, Bohemia Patent, Petrská 12, Praha 1
(510) Barvy všeho druhu, jako: nátěrové na stěny, pro stavební účely, na podlahu, barvy hliníkové, osinkové, lesklé, vodové (v prášku); pojiva; laky všeho druhu: např. lihové, asfaltové, na budovy, benzinové, kaučukové, korektorské, olejové, vodové, emailové, nátěrové, průsvitné, šelaky; nástřikové hmoty, pačoky, postřiky; vany, umyvadla, bidety, záchodové mísy apod.; výrobky z kůže a náhražek jako: kufry, batohy, tašky nákupní, náprsní, cestovní, peněženky, řemeny; keramické dlaždice, obkládačky; kožená obuv, oděvy, rukavice; linolea a výrobky z linolea, jiné podlahové krytiny, tapety; čerstvé ovoce a zelenina.
(511) 2, 11, 18, 19, 25, 27, 31
(210) O 71320

---

(111) **181625**
(220) 20.04.1993
(151) 12.12.1994
(180) 20.04.2013
(540)

(730) **ITACO, společnost s ručením omezeným**, Novodvorská 994, Praha 4, Česká republika
(740) Ing. Sedláčková Vlasta, Ke Kateřinkám 1393, Praha 4
(510) Kosmetika, hygienické potřeby, dámské vložky a tampony, článkové řetězy, auta a autodoplňky, řetízky - bižuterie.

(511) 3, 5, 6, 12, 14
(210) O 76416

---

(111) **182107**
(220) 22.02.1993
(151) 05.01.1995
(180) 22.02.2013
(540)

(730) **Samsung Corporation**, Seoul, Jižní Korea
(740) Patentservis Praha a.s., Jivenská 1273/1, Praha 4
(510) Umělé údy, oči a zuby, ortopedické výrobky, materiály pro sešívání ran, dopravní prostředky, zařízení pro pozemní, leteckou nebo lodní dopravu.
(511) 10, 12
(210) O 75196

---

(111) **182160**
(220) 07.08.1992
(151) 06.01.1995
(180) 07.08.2012
(540) **GUY-GRIP**
(730) **PREFORMED LINE PRODUCTS COMPANY, společnost zřízená podle zákonů státu Ohio**, 660 Beta Drive, Wayfield Village, Cleveland, Spojené státy americké, Ohio
(740) JUDr. Čermák Karel, Čermák, Hořejš, Vrba - advokátní a patentová kancelář, Národní 32, Praha 1
(510) Spojovací a upevňovací zařízení a jejich součásti a příslušenství, zejména slepé koncovky pro spojování kotevních lan, např. elektrických nebo telefonních sloupů.
(511) 6, 9
(210) O 70771

---

(111) **182161**
(220) 07.08.1992
(151) 06.01.1995
(180) 07.08.2012
(540) **FIBERLIGN**
(730) **PREFORMED LINE PRODUCTS COMPANY, společnost zřízená podle zákonů státu Ohio**, 660 Beta Drive, Wayfield Village, Cleveland, Spojené státy americké, Ohio
(740) JUDr. Čermák Karel, Čermák, Hořejš, Vrba - advokátní a patentová kancelář, Národní 32, Praha 1
(510) (7) optické přenosové systémy a jejich součástky včetně přijímačů a vysílačů, multiplexorů a modemů; uzávěry optických vláken pro uložení, organizaci a ochranu vlákenných svazků; konektory, rozdělovače, multiplexory, propojovací panely a vzájemná spojení; hardware pro vlákenné optické kabely, včetně konektorů, rozdělovačů, svorek a podpěr; přístroje pro potlačení nebo tlumení pohybů; protektory tavení svazků; protektory kabelů; přístroje pro tavení svazků; součásti uvedených výrobků.
(511) 9
(210) O 70770

---

(111) **182162**
(220) 07.08.1992
(151) 06.01.1995
(180) 07.08.2012
(540) **ARMOR-GRIP**
(730) **PREFORMED LINE PRODUCTS COMPANY, společnost zřízená podle zákonů státu Ohio**, 660 Beta Drive, Wayfield Village, Cleveland, Spojené státy americké, Ohio
(740) JUDr. Čermák Karel, Čermák, Hořejš, Vrba - advokátní a patentová kancelář, Národní 32, Praha 1
(510) Podpěrná a závěsná zařízení pro elektrická lana, kabely a svazky, např. u vedení pro přenos energie; součásti uvedených výrobků.
(511) 6, 9
(210) O 70772

---

(111) **182254**
(220) 15.12.1992
(151) 10.01.1995
(180) 15.12.2012
(540) **BALERINA**
(730) **Rudolf Wild, GmbH and Co.**, Heidelberg, Německo
(740) Patentservis Praha a.s., Jivenská 1273/1, Praha 4
(510) Ovocné a bylinkové jogurty, nealkoholické mléčné nápoje, kyselé mléko s ovocem, mléko s ovocnými přísadami, tvaroh s ovocnými přísadami, mléčné a jiné deserty na bázi mléka, jogurtu, tvarohu, smetany, mléčného prášku, tyto výrobky též s přísadou ovoce, prášky a esence do mražených výrobků, aromatické minerální vody, uhličité vody, ostatní nealkoholické nápoje, ovocné nápoje a ovocné šťávy, esence a preparáty k přípravě nealkoholických nápojů.
(511) 29, 32
(210) O 73854

---

(111) **182298**
(220) 06.08.1992
(151) 11.01.1995
(180) 06.08.2012
(540)

(730) **LAGARDERE ACTIVE BROADCAST, Société de droit monegasque**, 57 rue Grimaldi, 98000 Monte Carlo, Monako
(740) JUDr. Matějka Jan, Advokátní a patentová kancelář Čermák, Hořejš, Vrba, Národní 32, Praha 1
(510) Služby propagační a pomocné, služby při provozu a obchodu, služby - výměna zpráv (rozhlas, televize apod.).
(511) 35, 38
(210) O 70741

---

(111) **182299**
(220) 06.08.1992

(151) 11.01.1995
(180) 06.08.2012
(540)

(730) **LAGARDERE ACTIVE BROADCAST, Société de droit monegasque**, 57 rue Grimaldi, 98000 Monte Carlo, Monako
(740) JUDr. Matějka Jan, Advokátní a patentová kancelář Čermák, Hořejš, Vrba, Národní 32, Praha 1
(510) Služby propagační a pomocné, služby při provozu a obchodu, služby - výměna zpráv (rozhlas, televize apod.).
(511) 35, 38
(210) O 70742

---

(111) **182300**
(220) 04.08.1992
(151) 11.01.1995
(180) 04.08.2012
(540) **POTRAVINOVÁ BANKA**
(730) **NADĚJE**, Varšavská 37, Praha 2, Česká republika
(740) Ing. Reichel Pavel, Lopatecká 14, Praha 4
(510) Shromažďování, skladování a distribuce potravin, charitativní činnost, boj proti plýtvání a proti chudobě.
(511) 29, 30, 31
(210) O 70682

---

(111) **182527**
(220) 31.12.1992
(151) 20.01.1995
(180) 31.12.2012
(540) **CLAIROL ULTRESS**
(730) **Procter & Gamble Hair Care LLC.**, One Procter & Gamble Plaza, Cincinnati, Spojené státy americké, Ohio
(740) JUDr. Otakar Švorčík, Společná advokátní kancelář Všetečka Zelený Švorčík Kalenský a partneři, Hálkova 2, Praha 2
(510) (3) přípravky pro barvení vlasů.
(511) 3
(210) O 74407

---

(111) **182627**
(220) 28.01.1993
(151) 24.01.1995
(180) 28.01.2013
(540) **RAPTURE**
(730) **VICTORIA'S SECRET STORES, Inc. a Delaware corporation**, Four Limited Parkway East, Reynoldsburg, Spojené státy americké, Ohio
(740) Turková Jana, ČERVENKA , KLEINTOVÁ, TURKOVÁ Patentová, známková a advokátní kancelář, Husinecká 11a, Praha 3
(510) Prací a bělicí přípravky, čisticí přípravky, mýdlo, leštící přípravky, odmašťovací přípravky, výrobky kosmetické, voňavkářské včetně éterických olejů, vodičky na vlasy, zubní pasty, prášky; oděvy, prádlo, boty, střevíce, trepky.
(511) 3, 25
(210) O 74737

---

(111) **183230**
(220) 23.07.1992
(151) 03.03.1995
(180) 23.07.2012
(540)

(730) **Brambles Industries Limited**, Level 40, Gateway, 1 Macquarie Place, Sydney, Austrálie
(740) Ing. Brodská Blanka, Patentová kancelář Kania, Sedlák, Smola, Mendlovo nám. 1a, Brno
(510) Pronájem a leasing zejména v oboru nákladních výtahů, jeřábů, těžkých dopravních vleků, plošin, nízkých nakladačů, zařízení pro přemísťování zeminy, zařízení pro stavbu silnic, zařízení pro staveniště a důlních zařízení a veškerých dalších manipulačních zařízení; pronájem a praní textilu; služby v oblasti kolejové, pozemní a vodní dopravy, včetně dopravy nákladní, veškeré služby za použití nákladních taxíků, plochých přívěsů a vagonů, cisteren a tankerů; mrazicí a bezpečnostní vozidla pro přepravu nebezpečného odpadu a vozidla pro dálkovou přepravu, kontejnery, silniční vleky; specielní inženýrské služby pro náklad a zatížení; řízení vozového parku; skladovací a dodávkové služby; provoz a pronájem lodí, vlečných lodí a člunů; pronájem skladovacích kontejnerů; bezpečnostní skladování, třídění a značení, balení, obnova a reprodukce všech typů záznamů, dat nebo počítačových medií včetně shromažďování a znovu rozesílání všech druhů záznamů, dat nebo počítačových medií ze zdroje; přeprava peněz, drahých kovů a cenností pancéřovými automobily; dodávka shromážděných peněz, třídění a bankovnictví; příprava výplatních listin a výplata penězů; třídění mincí; mezinárodní vzdušná přeprava cenností; skladování ve sklepích.
(511) 35, 36, 37, 39, 42
(210) O 70460

---

(111) **183509**
(220) 21.05.1993
(151) 17.03.1995
(180) 21.05.2013
(540)

(730) **OYSTER INVEST a.s.**, Kutnohorská 181, Praha 10 - Dolní Měcholupy, Česká republika
(740) Ing. Sedláčková Vlasta, Ke Kateřinkám 1393, Praha 4
(510) Zastavárna; finanční služby; automobily; výrobky ze dřeva.
(511) 12, 20, 36
(210) O 80109

---

(111) **183789**
(220) 15.02.1993

(151) 30.03.1995
(180) 15.02.2013
(540)

M&M

(730) **Miroslav Zlámal**, Jaselská 1845, Hranice, Česká republika
(510) (42) hostinská činnost.
(511) 42
(210) O 75012

---

(111) **183997**
(220) 25.02.1993
(151) 07.04.1995
(180) 25.02.2013
(540)

(730) **INDIAN HERBS (CZ) s.r.o.**, S.K.Neumanna 2009/3, Praha 8, Česká republika
(740) JUDr. Aleš Zábrš, advokát a patentový zástupce, Na Beránce 2, Praha 6
(510) Krmné směsi zejména pro dobytek, preventivní a léčebné preparáty pro humánní a veterinární použití.
(511) 5, 31
(210) O 75237

---

(111) **184077**
(220) 14.08.1992
(151) 10.04.1995
(180) 14.08.2012
(540)

(730) **Rozkoš bez rizika**, Bolzanova 1, Praha 1, Česká republika
(740) Ing. Walter Jiří, Počernická 54, Praha 10
(510) Poskytování informací o bezpečných placených sexuálních službách, technická a obchodní činnost směřující ke zvýšení úrovně a bezpečnosti sexuálních služeb, poradenství, informace a vzdělávání ke zvýšení úrovně a bezpečnosti sexuálních služeb.
(511) 41, 42
(210) O 70924

---

(111) **184149**
(220) 15.12.1992
(151) 11.04.1995
(180) 15.12.2012
(540)

(730) **DAIKIN INDUSTRIES, LTD.**, Umeda-Center Bldg., 4-12 Nakazaki-nishi 2-chom, Kita-ku, Osaka, Japonsko
(740) JUDr. Matějka Jan, Advokátní a patentová kancelář Čermák, Hořejš, Myslil, Národní 32, Praha 1
(510) Přístroje pro klimatizaci, přístroje pro chlazení, ohřev, čištění a deodorizaci vzduchu, ventilační přístroje, výměníky tepla, kotle, mrazící jednotky, chladničky, mrazničky, ledničky, kompresory pro klimatizační a chladící přístroje, elektricky vyhřívané koberce, části a součásti pro toto zboží.
(511) 9, 11
(210) O 73869

---

(111) **184174**
(220) 23.11.1992
(151) 12.04.1995
(180) 23.11.2012
(540)

(730) **OLMA, a.s.**, Pavelkova 18, Olomouc, Česká republika
(510) Všechny druhy másla a kombinovaných tuků, všechny druhy mléka, všechny druhy sýrů, všechny druhy mléčných kysaných výrobků včetně jogurtů, mléčné krémy, sušené mléko a sušené výrobky na bázi mléka, všechny druhy tvarohů, všechny druhy pudingů, všechny druhy smetan, mražené krémy všeho druhu, ostatní výrobky získané z mléka, nealkoholické nápoje včetně džusů a nektarů.
(511) 29, 30, 32
(210) O 73222

---

(111) **184183**
(220) 09.07.1993
(151) 12.04.1995
(180) 09.07.2013
(540)

(730) **ELLO, spol. s r.o.**, Brněnská 634, Modřice, Česká republika
(510) Rozvaděče nízkého napětí, ovládací a řídící skříně, elektroinstalace pracovních strojů a zařízení, plechové skříně speciálního provedení, instalace a opravy elekrických strojů a přístrojů.

(511) 6, 9, 37
(210) O 81126

---

(111) **184374**
(220) 22.02.1993
(151) 19.04.1995
(180) 22.02.2013
(540)

(730) **AK AGENTURA, s.r.o.**, Anežky Malé 767, Praha 4-Háje, Česká republika
(740) Ing. Sedláčková Vlasta, Ke Kateřinkám 1393, Praha 4
(510) (42) pořádání komerčních výstav a veletrhů.
(511) 42
(210) O 75195

---

(111) **184555**
(220) 10.08.1992
(151) 28.04.1995
(180) 10.08.2012
(540)

(730) **Ing. Miroslav Till**, Karlovice 312, Kostelec u Holešova, Česká republika
(510) Programové vybavení (software); personální počítače vč. jejich kompletace.
(511) 9, 37, 42
(210) O 70974

---

(111) **184569**
(220) 21.08.1992
(151) 28.04.1995
(180) 21.08.2012
(540)

(730) **Miluše Pospíšilová**, U cukrovaru 580/40, Olomouc, Česká republika
(740) RNDr. Zdeňka Halaxová, TETRAPAT, Univerzitní 7, vila Primavesi, Olomouc
(510) (42) provoz pohostinství, pohostinské služby a služby restauračního stravování.
(511) 42
(210) O 71029

---

(111) **184693**
(220) 07.09.1992
(151) 05.05.1995
(180) 07.09.2012
(540)

(730) **Mgr. František Kozderka**, Jánská 6, Jablonec nad Nisou, Česká republika
(740) Ing. Filip František, Společná patentová kancelář, Sportovní 1279, Smržovka
(510) (41) vzdělávací činnost - pořádání přednáškové činnosti.
(511) 41
(210) O 71552

---

(111) **185048**
(220) 03.07.1992
(151) 23.05.1995
(180) 03.07.2012
(540)

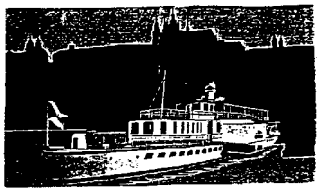

(730) **Pražská paroplavební společnost, a.s.**, Hořejší nábřeží 17, Praha 5-Smíchov, Česká republika
(510) Provozování osobní lodní dopravy všeho druhu; poskytování gastronomických a jiných restauračních služeb; organizování a poskytování všech služeb cestovního ruchu, mezi jinými služeb dopravních, ubytovacích, pohostinských, kulturních ap.; provozování technických zařízení, přístavišť, kotvišť, loděnic, atp.
(511) 39, 41, 42
(210) O 69898

---

(111) **185256**
(220) 10.12.1992
(151) 26.05.1995
(180) 10.12.2012
(540)

(730) **GACC spol. s r.o.**, Sv.Čecha 697, Tišnov, Česká republika
(740) JUDr. Aleš Zábrš, advokát a patentový zástupce, Na Beránce 2, Praha 6
(510) Software včetně jeho tvorby, výpočetní technika včetně její instalace, elektrické doplňky k měřícím systémům, reprografická technika, spotřební elektronika, papírenské výrobky.
(511) 9, 16, 37, 42
(210) O 73757

---

(111) **185361**

(220) 08.06.1992
(151) 31.05.1995
(180) 08.06.2012
(540)
(730) **Jaroslav Schreier**, Michalská 5, Litoměřice, Česká republika
(510) Písmomalířské práce (samolepicí grafika, plošná reklama).
(511) 35, 37, 42
(210) O 69132

---

(111) **185803**
(220) 07.12.1992
(151) 19.06.1995
(180) 07.12.2012
(540)
(730) **AIRKLIMA, spol. s r.o.**, Sacharovova 1, Hodonín, Česká republika
(740) Ing. Žák Vítězslav, Lidická 51, Brno
(510) Projektová činnost v investiční výstavbě, zprostředkovatelská činnost v obchodě.
(511) 35, 42
(210) O 73623

---

(111) **186336**
(220) 19.11.1992
(151) 30.06.1995
(180) 19.11.2012
(540) **TATRANKY**
(730) **Opavia-LU, a.s.**, Thámova 289/13, Praha 8, Česká republika
(740) Ing. Žák Vítězslav, Lidická 51, Brno
(510) Trvanlivé pečivo, čokoládové a nečokoládové cukrovinky, nápojové směsi a prášky.
(511) 30, 32
(210) O 73132

---

(111) **186337**
(220) 19.11.1992
(151) 30.06.1995
(180) 19.11.2012
(540) **ZORETKA**
(730) **Opavia-LU,a.s.**, Thámova 289/13, Praha 8, Česká republika
(740) Ing. Žák Vítězslav, Lidická 51, Brno
(510) Trvanlivé pečivo, čokoládové a nečokoládové cukrovinky, nápojové směsi a prášky.
(511) 30, 32
(210) O 73131

---

(111) **186338**
(220) 19.11.1992
(151) 30.06.1995
(180) 19.11.2012
(540) **HORALKY**
(730) **Opavia-LU,a.s.**, Thámova 289/13, Praha 8, Česká republika
(740) Ing. Žák Vítězslav, Lidická 51, Brno
(510) Trvanlivé pečivo, čokoládové a nečokoládové cukrovinky, nápojové směsi a prášky.
(511) 30, 32
(210) O 73133

---

(111) **186340**
(220) 19.11.1992
(151) 30.06.1995
(180) 19.11.2012
(540) **MANON**
(730) **Opavia-LU,a.s.**, Thámova 289/13, Praha 8, Česká republika
(740) Ing. Žák Vítězslav, Lidická 51, Brno
(510) Trvanlivé pečivo, čokoládové a nečokoládové cukrovinky, nápojové směsi a prášky.
(511) 30, 32
(210) O 73135

---

(111) **186342**
(220) 19.11.1992
(151) 30.06.1995
(180) 19.11.2012
(540) **FIDORETA**
(730) **Opavia-LU,a.s.**, Thámova 289/13, Praha 8, Česká republika
(740) Ing. Žák Vítězslav, Lidická 51, Brno
(510) Trvanlivé pečivo, čokoládové a nečokoládové cukrovinky, nápojové směsi a prášky.
(511) 30, 32
(210) O 73136

---

(111) **186344**
(220) 19.11.1992
(151) 30.06.1995
(180) 19.11.2012
(540) **FIDORKY**
(730) **Opavia-LU,a.s.**, Thámova 289/13, Praha 8, Česká republika
(740) Ing. Žák Vítězslav, Lidická 51, Brno
(510) Trvanlivé pečivo, čokoládové a nečokoládové cukrovinky, nápojové směsi a prášky.
(511) 30, 32
(210) O 73142

---

(111) **186467**
(220) 08.12.1992
(151) 03.07.1995
(180) 08.12.2012
(540)
(730) **PROTECH spol. s r.o.**, Tržní náměstí 575, Nový Bor, Česká republika
(740) Ing. Žák Vítězslav, Lidická 51, Brno
(510) Projektová činnost v investiční výstavbě, zakázkové dodávky a poradenské služby v oblasti software.
(511) 9, 42

(210) O 73658

---

(111) **186576**
(220) 22.10.1992
(151) 10.07.1995
(180) 22.10.2012
(540) **GLINTS**
(730) **Procter & Gamble Hair Care LLC.**, One Procter & Gamble Plaza, Cincinnati, Spojené státy americké, Ohio
(740) JUDr. Otakar Švorčík, Společná advokátní kancelář Všetečka Zelený Švorčík Kalenský a partneři, Hálkova 2, Praha 2
(510) (3) přípravky pro barvení a odbarvování vlasů, vlasové tónovací přípravky, přelivy.
(511) 3
(210) O 72494

---

(111) **187378**
(220) 11.12.1992
(151) 24.01.1996
(180) 11.12.2012
(540) TERMOK
(730) **TERMOK, spol. s r.o.**, Gorkého 30, Brno, Česká republika
(740) Ing. Žák Vítězslav, Lidická 51, Brno
(510) (6) zámečnické výrobky pro okna a dveře; (17) polozpracované výrobky z plastických hmot; (19) okna, dveře a obklady z plastových profilů; (20) dveře k nábytku; (37) montáž oken a dveří z plastových profilů, montáž obkladů z plastových profilů.
(511) 6, 17, 19, 20, 37
(210) O 73773

---

(111) **187497**
(220) 08.06.1993
(151) 25.01.1996
(180) 08.06.2013
(540) THEMIS
(730) **Themis a.s.**, Horní Paseky 1389, Rožnov pod Radhoštěm, Česká republika
(510) (6) kovové výrobky, zejména vany na zkoušení pájených spojů v automobilovém průmyslu, chladící plechy pro videopřístroje; (7) jednoúčelové stroje a jejich díly, konstruované pro potřeby průmyslu strojírenství, elektrotechniky a elektroniky; (8) nářadí a přípravky pro použití ve výrobních procesech průmyslu strojírenství, elektrotechniky a elektroniky; (9) elektrické přístroje pro výrobní procesy v průmyslu strojírenství, elektrotechniky a elektroniky.
(511) 6, 7, 8, 9
(210) O 80459

---

(111) **188137**
(220) 20.08.1992
(151) 20.02.1996
(180) 20.08.2012
(540) SIR ROBERT BURNETT'S WHITE SATIN DISTILLED LONDON DRY GIN
(730) **SEAGRAM UNITED KINGDOM LIMITED**, The Ark, 201 Talgarth Road, London W6 8BN, Velká Británie
(740) JUDr. Pavel Zelený, advokát, Společná advokátní kancelář Všetečka, Zelený, Švorčík, Kalenský a partneři, Hálkova 2, Praha 2
(510) (33) vína, lihoviny a likéry.
(511) 33
(210) O 71025

---

(111) **188476**
(220) 07.08.1992
(151) 19.03.1996
(180) 07.08.2012
(540) PLP
(730) **PREFORMED LINE PRODUCTS COMPANY**, 660 Beta Drive, Wayfield Village, Cleveland, Spojené státy americké, Ohio
(740) JUDr. Čermák Karel, Čermák, Hořejš, Vrba - advokátní a patentová kancelář, Národní 32, Praha 1
(510) (6) zařízení k upevňování, podpírání a ochraně vedení, pro přenos energie, vedení pro rozdělování energie, telekomunikačních vedení a jejich nosičů, zejména závěsy, podpěry a jejich součásti, třmenové desky, vidlice, spojková oka, svazkové spoje a závěsy přidržovačů závaží, vázací pruty a dráty a jejich koncovky, armované tyče, chrániče vedení a stromů, spojlery vzdušného proudění a tlumiče vibrací, spony pro připevňování vedení a kabelů k izolátorům, rozpěry a tlumiče rozpěr pro souběžná vedení a kabely, slepé koncovky a upínací oka, desky pro zemnící vodiče, chrániče značek, spojnice pásů a zásobníky pro kotevní dráty, separátory a podpěrné bloky kabelů, spletené spoje, jejich bočníky, odbočky, pásky a spojky ve tvaru L, T, jakož i křížové spojky, držáky spadlých drátů, podpěrné systémy pro televizní kabely a jejich nosiče, zejména úchyty, spletené spoje, odbočky, slepé koncovky, nadzemní, v zemi uložená a podpovrchová pouzdra a uzávěry pro telekomunikační kabely, jejich součásti a zapouzdření, spojky krytů, pérové svorky, chrániče pólů a spojovací soupravy pro provádění provozních a zemnících spojů v uzávěrech kabelů a koncových stojanech telefonních kabelů, značení

stojanů telefonních kabelů a silničních stanovišť; (8) ruční nástroje včetně momentových klíčů, řehtačkových klíčů, drátěných kartáčů, pájek, nástrojů pro řezání otvorů, pro odstraňování koncovek a pro tvarování kabelů při instalaci; (9) optické přenosové systémy a jejich součástky včetně přijímačů a vysílačů, multiplexorů a modemů, uzávěry optických vláken pro uložení, organizaci a ochranu vlákenných svazků, konektory, rozdělovače, multiplexory, propojovací panely a vzájemná spojení, hardware pro vlákenné optické kabely, včetně konektorů, rozdělovačů, svorek a podpěr, přístroje pro potlačení nebo tlumení pohybů, protektory tavení svazků, protektory kabelů, přístroje pro tavení svazků, součásti uvedených výrobků.
(511) 6, 8, 9
(210) O 70773

---

(111) **188507**
(220) 01.10.1992
(151) 19.03.1996
(180) 01.10.2012
(540) **TRIUMF**
(730) **PARAMO, a.s.**, Přerovská 560, Pardubice, Česká republika
(510) (1) změkčovadlo do gumových směsí, extraktové pojivo.
(511) 1
(210) O 72031

---

(111) **188551**
(220) 19.11.1992
(151) 19.03.1996
(180) 19.11.2012
(540) **DUKLA**
(730) **Opavia-LU,a.s.**, Thámova 289/13, Praha 8, Česká republika
(740) Ing. Žák Vítězslav, Lidická 51, Brno
(510) (30) trvanlivé pečivo, čokoládové a nečokoládové cukrovinky; (32) nápojové směsi a prášky.
(511) 30, 32
(210) O 73127

---

(111) **188552**
(220) 19.11.1992
(151) 19.03.1996
(180) 19.11.2012
(540) **MIŇONKY**
(730) **Opavia-LU, a.s.**, Thámova 289/13, Praha 8, Česká republika
(740) Ing. Žák Vítězslav, Lidická 51, Brno
(510) (30) trvanlivé pečivo, čokoládové a nečokoládové cukrovinky; (32) nápojové směsi a prášky.
(511) 30, 32
(210) O 73128

---

(111) **188554**
(220) 19.11.1992
(151) 19.03.1996
(180) 19.11.2012
(540) **FLORENTA**
(730) **Opavia-LU,a.s.**, Thámova 289/13, Praha 8, Česká republika
(740) Ing. Žák Vítězslav, Lidická 51, Brno
(510) (30) trvanlivé pečivo, čokoládové a nečokoládové cukrovinky; (32) nápojové směsi a prášky.
(511) 30, 32
(210) O 73130

---

(111) **189252**
(220) 09.06.1993
(151) 29.04.1996
(180) 09.06.2013
(540) **ZLATÁ HANÁ**
(730) **OLMA a.s.**, Pavelkova 18, Olomouc, Česká republika
(510) (29) máslo s rostlinným tukem.
(511) 29
(210) O 80475

---

(111) **189255**
(220) 09.06.1993
(151) 29.04.1996
(180) 09.06.2013
(540) PEKA
(730) **Petr Kadlec**, Stallichova 512/6, Praha 4, Česká republika
(740) Ing. Sedláčková Vlasta, Ke Kateřinkám 1393, Praha 4
(510) (9) vibrační technika, průmyslová elektronika, systémy a přístrojů pro požární ochranu; (37) instalace a opravy el. strojů a přístrojů.
(511) 9, 37
(210) O 80487

---

(111) **190167**
(220) 15.06.1993
(151) 20.05.1996
(180) 15.06.2013
(540) **LECOM**
(730) **LECOM LEDEČ, a.s.**, Nádražní 4, Ledeč nad Sázavou, Česká republika
(740) Ing. Vlasta Sedláčková, Patentová, známková, grafická kancelář, Ke Kateřinkám 1393, Praha 4
(510) (7) stroje s mechanickým pohonem; (37) montáž zařízení pro povrchové úpravy a zařízení pro likvidaci odpadních vod; (42) projektování a poradenská činnost v oblasti všeobecného strojírenství, elektrických zařízení a ekologie.
(511) 7, 37, 42
(210) O 80600

---

(111) **191761**
(220) 10.09.1992
(151) 24.07.1996
(180) 10.09.2012

(540)

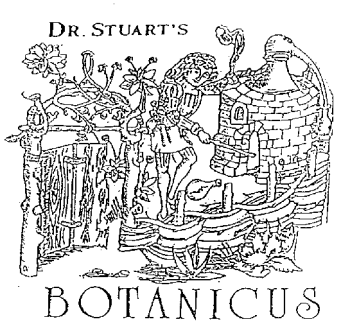

(730) **Botanicus Ubiquitus Limited**, Watersmead, Littlehampton, West Sussex, BN1 76LS, Velká Británie
(740) JUDr. Trojan Oldřich, Lovells, Slovanský dům, Na Příkopě 22, Praha 1
(510) (3) přírodní kosmetika; (5) bylinné čaje, přírodní (rostlinné) extrakty a výrobky na nich založené, výrobky naturální výživy; (20) dekorativní předměty na bázi přírodních materiálů; (30) aromatické směsi (zpracované); (31) aromatické směsi v přírodním stavu; (42) aranžmá suchých květin a dekorace interiérů.
(511) 3, 5, 20, 30, 31, 42
(210) O 71650

---

(111) **191764**
(220) 09.10.1992
(151) 24.07.1996
(180) 09.10.2012
(540) **ROLLS ROYCE**
(730) **Rolls-Royce plc**, 65 Buckingham Gate, Londýn SW1 E-6AT, Velká Británie
(740) JUDr. Trojan Oldřich, Lovells, Slovanský dům, Na Příkopě 22, Praha 1
(510) (37) opravy a údržba motorů s plynovou turbínou a spalovacích motorů.
(511) 37
(210) O 72211

---

(111) **192599**
(220) 24.07.1992
(151) 21.08.1996
(180) 24.07.2012
(540)

(730) **TOOL spol. s r.o.**, Souběžná III/ 526/12, Praha 5, Česká republika
(510) (9) kancelářské stroje a počítače, radiová, televizní, spojová zařízení a přístroje, nástroje, přístroje a modely, určené k předváděcím účelům; (10) zdravotnické a chirurgické přístroje a zařízení, přístroje pro ortopedické účely a jejich díly, lékařské, chirurgické, zubolékařské a zvěrolékařské přístroje, přístroje pro mechanoterapii, masážní přístroje, psychotechnické přístroje, přístroje pro léčbu ozónem, kyslíkem, aerosolem, dýchací přístroje oživovací a jiné léčebné dýchací přístroje; (11) elektrické průtokové nebo zásobníkové ohřívače vody a ponorné ohřívače, elektrické přístroje pro vytápění místností; (12) vozíky pro invalidy, též s motorem nebo jiným mechanickým pohonným zařízením; (20) lékařský, chirurgický, zubolékařský a zvěrolékařský nábytek; (37) všechny druhy oprav uvedených zařízení.
(511) 9, 10, 11, 12, 20, 37
(210) O 70513

---

(111) **192617**
(220) 21.12.1992
(151) 21.08.1996
(180) 21.12.2012
(540)

(730) **AllDeco, s.r.o.**, Jiráskova 24, Trnava, Slovenská republika
(740) Ing. Sedláčková Vlasta, Ke Kateřinkám 1393, Praha 4
(510) (1) chemické výrobky určené pro průmysl, vědu, fotografii, zemědělství a lesnictví, dekontaminační výrobky; (3) přípravky pro bělení, praní, čištění, leštění, odmašťování; (5) hygienické a desinfekční přípravky; (7) motorová zařízení určená na čištění, odmašťování a dekontaminaci strojů a zařízení stavebních objektů v energetice a v průmyslu; (8) mechanicky řízená zařízení zastávající funkci ručních nářadí a nástrojů určená na čištění, odmaštování a dekontaminaci strojů a stavebních objektů v energetice a průmyslu; (35) zprostředkovatelská činnost s výše uvedenými výrobky; (42) výzkumná a vývojová činnost technologií a zařízení.
(511) 1, 3, 5, 7, 8, 35, 42
(210) O 74025

---

(111) **194048**
(220) 10.08.1992
(151) 23.10.1996
(180) 10.08.2012
(540) **AXA DBS**
(730) **AXA, a.s.**, Radničné nám. 4, Bratislava, Slovenská republika
(740) Červenka Josef, Patentová a známková kancelář, Husinecká 11a, Praha 3
(510) (9) softwarový produkt "Distribuovaný Bankový Systém".
(511) 9
(210) O 70792

---

(111) **194878**
(220) 06.04.1993
(151) 25.11.1996
(180) 06.04.2013
(540) **INDIAN HERBS**
(730) **Indian Herbs s.r.o.**, S.K.Neumanna 2009/3, Praha 8, Česká republika

(740) JUDr. Aleš Zábrš, advokát a patentový zástupce, Na Beránce 2, Praha 6
(510) (5) preventivní a léčebné preparáty pro humánní a veterinární použití; (31) potravinové doplňky, konkrétně krmné směsi, zejména pro dobytek.
(511) 5, 31
(210) O 76166

---

(111) **198215**
(220) 25.02.1993
(151) 26.03.1997
(180) 25.02.2013
(540)

(730) **SAMSUNG ELECTRONICS CO., Ltd.**, Suweon, Kyungki-do, Jižní Korea
(740) Patentservis Praha a.s., Jivenská 1273/1, Praha 4
(510) (7) motory pro nikoliv pozemní vozidla, ostatní motory kromě motorů pro pozemní vozidla, ostatní turbíny kromě těchto pro pozemní vozidla, elektrické generátory, míchačky betonu, stroje pro pohyb zeminy, stroje pro stavbu silnic, jeřáby, zakládací stroje, soustruhy, lisovací stroje pro průmyslové účely, vrtací stroje, slévárenské stroje, plovoucí rypadla, pěchovačky, stroje, elektrické čechrače, pračky, defibrátory, roboty, pluhy, programovatelné logické řídící zařízení, kabely řídícího okruhu pro stroje, přepravníky, stroje pro svazky elektronových paprsků, řídící mechanismy pro stroje, elektrické ruční vrtačky, důlní vrtačky, myčky nádobí; (9) zesilovače, alkalinové baterie, aluminiové částice pro magnetron. automatické prodávací stroje, elektrické houkačky, nabíječky baterií, polní dalekohledy, baňky pro obrazovky, obrazovky, fluorescenční rentgenka se studenou katodou, kondenzátory, sdělovací vybavení pro vozy, kamery, kontrolní pokladny, kamery se součástkou s nábojovou vazbou, barevné filtry pro obrazovky s tekutým krystalem, počítačové programy, počítačové paměti, počítače, převodníky kabelové televize, vychylovací cívky, kazetové magnetofony, přehrávače kompaktních disků, snímače souřadnic, vybojová elektronka indikátoru jeho vychýlení, tiskárny bodové, tryskové nebo laserové, elektrické ploché žehličky, elektronické spínací systemy, elektronka elektronického hledáčku, elektrické vysavače, elektrické měřící přístroje, elektroluminiscenční obrazovka, elektronové trysky, elektronické kalkulačky, ferritové jádro pro rotační transformátor kazetového video přehrávače, ploché obrazovky, obrazovka pro vyzařování děrného pole, filtry pro filtraci elektromagnetických vln, blikací tryska, transformátory se zpětným během paprsku, sklo pro baňky barevné televizní obrazovky, náhlavní sluchátka, vysokofrekvenční přístroje, čtecí přístroje pro legitimace, integrované obvody, obrácené usměrňovače, čočky pro optiku, obrazovky s tekutým krystalem, lasery nikoliv pro lékařské účely, diskové přehrávače s laserem, ampliony, magnetické, floppy, optické disky a pohony pro ně, prázdné znaky matrice pro obrazovky s tekutým krystalem, monitory, magnetické rozpoznávací karty, optické kabely, rozeznávače optických znaků, optická vlákna, oscilografy, piezoelektrické částice pro sdělovací techniku, deska s tištěným obvodem, fotokopírovací stroje, přenosné sdělovací vybavení, projekční elektronka, fotoelektronka, plazmová zobrazovací jednotka, polymerem rozptýlený tekutý krystal, polymerický soubor tekutého krystalu, tekutý krystal s plazmovým určením, fotografické závěrky, fototelegrafické přístoje, R. F. modulátory, radarové soustavy, rádia, radiotelefonické soupravy, přístroje na dálkové řízení, odpory, polovodiče, čidla pro měření váh a kontroly plynu, promítače s tekutým krystalem, zvlhčovače nadzvukové vlny, přijímače pro satelitové vysílání, zkušební přístroje pro nikoliv lékařské účely, televizní přístroje, tenké filmové matrice, přednašeče elektronického signálu, ladiče, telefonní přístroje, vakuové fluorescenční obrazovky, video kamery, videopásky, stroje na video hry a programy video her, kazetové video magnetofony, plátky čipu silikonové, slovní procesory; (11) zařízení na čištění vzduchu, rtuťová lampa s ultrazvukovým tlakem, kompaktní fluorescenční lampa, bezelektrodová lampa, lampa se zpětným světlem, kovová halogenidová lampa,osvětlení, elektrické pánve na měď, elektrické větráky, elektrické perkolátory, mrazničky, elektrická kamna, elektrické stroje pro chlazení a ohřívání vody, elektronické odšťavovače, keramika pro čištění výfukových plynů, mikrotrouby, generátory vzduch-plyn, přístroje na úpravu vzduchu, elektrické polštáře, elektrický vařič, elektrická kamna, elektrické sporáky, elektrické topinkovače, elektrické kávovary, elektrické zvlhčovače vzduchu, svítilny na svícení, sušičky vlasů, horké mísy, žárovky, ochlazovače prostoru, sušičky prádla; (37) opravy a údržba letadla, instalace a opravy elektrických zařízení, oprava a údržba filmových promítaček, montáž, údržba a oprava strojů, oprava fotografických přístrojů, pronájem stavebního vybavení, instalace a oprava telefonu, oprava vozidel, stavba a oprava obchodního domu, instalac, údržba a oprava kancelářských strojů a vybavení; (42) architektura, správa autorského práva, pronájem elektrického vybavení, konstrukce a projektování letadel a elektrických zařízení, právní průzkum, služby optika, patentové rešerše, pronájem robotů, dozor.
(511) 7, 9, 11, 37, 42
(210) O 75235

---

(111) **205257**
(220) 09.10.1992
(151) 21.11.1997
(180) 09.10.2012
(540) **VOLVO**
(730) **Aktiebolaget Volvo**, Göteborg, Švédsko
(740) JUDr. Trojan Oldřich, Lovells, Slovanský dům, Na Příkopě 22, Praha 1
(510) (7) elektrické šicí stroje, šicí a pletací stroje a overlocky; (9) nenahrané nosiče zvukových nebo zvukově obrazových záznamů; (37) opravy elektrických šicích strojů a elektrických přístrojů pro domácnost, montáž a opravy kancelářské a reprodukční techniky a výrobků a zařízení spotřební elektroniky; (41) půjčování nahraných zvukových a zvukově obrazových záznamů.
(511) 7, 9, 37, 41
(210) O 72212

PŘEVODY OCHRANNÝCH ZNÁMEK

Číslo zápisu	Dřívější majitel	Nynější majitel	S účinností od:
103653	České sklo a.s., Praha 1, CZ	BOHEMIA CRYSTALEX TRADING a.s., Praha 2, CZ	03.09.2002
107766	České sklo a.s., Praha 1, CZ	BOHEMIA CRYSTALEX TRADING a.s., Praha 2, CZ	03.09.2002
113967	KSB spol. s.r.o., Božičany, CZ	Sedlecký kaolin a.s., Božičany 167, CZ	21.08.2002
153022	České sklo a.s., Praha 1, CZ	BOHEMIA CRYSTALEX TRADING a.s., Praha 2, CZ	03.09.2002
154026	České sklo a.s., Praha 1, CZ	BOHEMIA CRYSTALEX TRADING a.s., Praha 2, CZ	03.09.2002
155452	České sklo a.s., Praha 1, CZ	BOHEMIA CRYSTALEX TRADING a.s., Praha 2, CZ	03.09.2002
155507	České sklo a.s., Praha 1, CZ	BOHEMIA CRYSTALEX TRADING a.s., Praha 2, CZ	03.09.2002
159198	MD Foods amba, Viby J, DK	Arla Foods amba, 8260 Viby J, DK	09.08.2002
159262	Allied Domecq Spirits & Wine Limited, Bristol, GB	George Ballantine & Son Limited, Dumbarton, GB	12.08.2002
161161	STEMCO Inc., společnost zřízená podle zákonů státu Texas, Longview, US, TX	Coltec North Carolina Inc., Charlotte, US, NC	27.08.2002
161161	Coltec North Carolina Inc., Charlotte, US, NC	Stemco LLC, Longview, US, TX	27.08.2002
162410	Allied Domecq Spirits & Wine Limited, Bristol, GB	George Ballantine & Son Limited, Dumbarton, GB	12.08.2002
162896	ENDEMOL International Bookings B.V., Laren, NL	Holiday On Ice Trademark B.V., Amsterdam, NL	02.09.2002
163545	České sklo a.s., Praha 1, CZ	BOHEMIA CRYSTALEX TRADING a.s., Praha 2, CZ	03.09.2002
170153	České sklo a.s., Praha 1, CZ	BOHEMIA CRYSTALEX TRADING a.s., Praha 2, CZ	03.09.2002
170181	NOVOKER, a.s., Lučenec, SK	BLOOMSBURY PACIFIC SLOVAKIA a.s., Lučenec, SK	30.08.2002
170267	Convenience Foods Limited, Hull, GB	Société des Produits Nestlé S.A., Vevey, CH	03.09.2002
170363	České sklo a.s., Praha 1, CZ	BOHEMIA CRYSTALEX TRADING a.s., Praha 2, CZ	03.09.2002
171195	Intrum Justitia Holding N.V., Curacao, AN	Intrum Justitia Licensing AG, Zug, Zurich, CH	12.08.2002
171663	Intrum Justitia Holding N.V., Curacao, AN	Intrum Justitia Licensing AG, Zug, Zurich, CH	12.08.2002
171851	GAMEX a.s., České Budějovice, CZ	GAMEX CB s.r.o., České Budějovice, CZ	29.08.2002
172104	Bijoux Estrela, s.r.o., Železný Brod, CZ	GLASSIC, společnost s ručením omezeným, Liberec 2, CZ	23.08.2002
172107	Bijoux Estrela, s.r.o., Železný Brod, CZ	GLASSIC, společnost s ručením omezeným, Liberec 2, CZ	23.08.2002
172971	Procter & Gamble Holding Gesellschaft mit beschränkter Haftung, Schwalbach (Taunus), DE	Sitrag Trading S.A., Luxembourg, LU	03.09.2002
173130	Ing. Jaroslav Čadek, Praha 3, CZ	EKOPLASTIK s.r.o., Kostelec nad Labem, CZ	06.08.2002

Číslo zápisu	Dřívější majitel	Nynější majitel	S účinností od:
173418	PFIZER Inc., společnost zřízená podle zákonů státu Delaware, New York, US, NY	Pfizer Products Inc., Groton, US, CT	06.08.2002
174721	AQUA TREND, spol. s r.o., Náchod, CZ	INTERFOOD Ltd. spol. s r.o., Dolní Benešov - Zábřeh, CZ	06.08.2002
175523	SAVO CZ, spol.s r.o., Kolín - Sendražice, CZ	Ing. Eduard Klimeš, Praha 9, CZ	12.08.2002
175625	SEACOM, spol. s r.o., Praha 4, CZ	SEACOM - CZ, s.r.o., Praha 4, CZ	06.08.2002
175626	SEACOM, spol. s r.o., Praha 4, CZ	SEACOM - CZ, s.r.o., Praha 4, CZ	06.08.2002
177236	Pavel Frič, Praha 5, CZ	PhDr. Yvonna Fričová, Praha 5, CZ	07.08.2002
177257	Příměstské lesy, s.r.o., Brno, CZ	Hana Syslová, Brno, CZ	12.08.2002
177603	Zdeněk Bartoň, Liberec 16, CZ	TORKRET - Zdeněk Bartoň, s.r.o., Liberec 16, CZ	09.08.2002
177742	MD Foods amba, 8260 Viby J, DK	Arla Foods amba, 8260 Viby J, DK	09.08.2002
177743	MD Foods amba, 8260 Viby J, DK	Arla Foods amba, 8260 Viby J, DK	09.08.2002
177744	MD Foods amba, 8260 Viby J, DK	Arla Foods amba, 8260 Viby J, DK	09.08.2002
177746	MD Foods amba, 8260 Viby J, DK	Arla Foods amba, 8260 Viby J, DK	09.08.2002
178336	Grafostroj a.s., Cvikov, CZ	Grafostroj Czech a.s., Cvikov, CZ	30.08.2002
178453	František Klár, Kroměříž, CZ	EKKL sportovní povrchy s.r.o., Kroměříž, CZ	12.08.2002
178454	František Klár, Kroměříž, CZ	EKKL sportovní povrchy s.r.o., Kroměříž, CZ	12.08.2002
178972	QUAKER CHEMICAL CORPORATION, a Pennsylvania Corporation, Conshohocken, US, PA	QUAKER CHEMICAL CORPORATION, a Delaware Corporation, Wilmington, US, DE	09.08.2002
179420	Petr Králíček, Praha 4, CZ	KRÁLÍČEK s.r.o., Praha 4, CZ	12.08.2002
179421	Petr Králíček, Praha 4, CZ	KRÁLÍČEK s.r.o., Praha 4, CZ	12.08.2002
179584	BOHEMIATOUR spol. s r.o., Praha 1, CZ	BOHEMIATOUR a.s., Praha 1, CZ	12.08.2002
179733	Grafostroj, a.s., Cvikov, CZ	Grafostroj Czech a.s., Cvikov, CZ	30.08.2002
179734	Grafostroj, a.s., Cvikov, CZ	Grafostroj Czech a.s., Cvikov, CZ	30.08.2002
179735	Grafostroj, a. s., Cvikov, CZ	Grafostroj Czech a.s., Cvikov, CZ	30.08.2002
180788	Grafostroj a. s., Cvikov, CZ	Grafostroj Czech a.s., Cvikov, CZ	30.08.2002
180789	Grafostroj a.s., Cvikov, CZ	Grafostroj Czech a.s., Cvikov, CZ	30.08.2002
180790	Grafostroj a.s., Cvikov, CZ	Grafostroj Czech a.s., Cvikov, CZ	30.08.2002
180915	DENTAMED, spol. s r.o., Praha 2, CZ	Dentamed (ČR), spol.s r.o., Praha 2, CZ	02.09.2002
180923	Grafostroj, a.s., Cvikov, CZ	Grafostroj Czech a.s., Cvikov, CZ	30.08.2002
181684	INFORMIX SOFTWARE, INC., Menlo Park, US, CA	International Business Machines Corporation, Armonk, US, NY	09.08.2002
181685	INFORMIX SOFTWARE, INC., Menlo Park, US, CA	International Business Machines Corporation, Armonk, US, NY	09.08.2002
182300	Společnost pro rozvoj potravinových bank, Praha 2, CZ	NADĚJE, Praha 2, CZ	07.08.2002
183509	OYSTER, spol. s r.o., Praha 10, CZ	OYSTER INVEST a.s., Praha 10 - Dolní Měcholupy, CZ	08.08.2002
183728	FRUKTA spol. s r.o., Žatec, CZ	LINEA NIVNICE a.s., Nivnice, CZ	09.08.2002

Číslo zápisu	Dřívější majitel	Nynější majitel	S účinností od:
183997	FORPEX, spol. s r.o., Praha 10, CZ	INDIAN HERBS (CZ) s.r.o., Praha 8, CZ	08.08.2002
184569	Jaroslav Nevrla, Olomouc, CZ	Miluše Pospíšilová, Olomouc, CZ	29.08.2002
185181	EKCO HOUSEWARES, INC., Franklin Park, US, IL	World Kitchen, Inc., Elmira, US, NY	02.09.2002
185202	INTERKO akciová společnost, Praha 9, CZ	CELLUTEC, a.s., Svitavy - Jevíčko, CZ	06.08.2002
185204	INTERKO akciová společnost, Praha 9, CZ	CELLUTEC, a.s., Svitavy - Jevíčko, CZ	06.08.2002
186569	TOS Rakovník a.s. v likvidaci, Rakovník, CZ	Rakovnické tvářecí stroje s.r.o., Rakovník, CZ	12.08.2002
187308	STWB Inc., New York, US, NY	SmithKline Beecham p.l.c., Brentford, Middlesex TW8 9EP, GB	19.08.2002
187336	RHODIA CONSUMER SPECIALTIES LIMITED, Warley, West Midlands, GB	HUNTSMAN INTERNATIONAL LLC, Salt Lake City, US, UT	20.08.2002
188373	MD Foods amba, Viby J, DK	Arla Foods amba, 8260 Viby J, DK	09.08.2002
188833	G.D.Searle & Co., Skokie, US, IL	F. Hoffmann-La Roche AG, Basel, CH	08.08.2002
189242	České sklo a.s., Praha 1, CZ	BOHEMIA CRYSTALEX TRADING a.s., Praha 2, CZ	03.09.2002
189243	České sklo a.s., Praha 1, CZ	BOHEMIA CRYSTALEX TRADING a.s., Praha 2, CZ	03.09.2002
189795	MERISANT COMPANY, Chicago, US, IL	MERISANT COMPANY 2 SARL, Neuchatel, CH	09.08.2002
190177	E K O D k.s. Lanškroun, Lanškroun, CZ	Jana Baloušková, Vodňany, CZ	07.08.2002
190579	HARD JESENÍK, a.s., Praha 4, CZ	LAHVÁRNA OSTRAVA a.s., Ostrava-Radvanice, CZ	09.08.2002
193484	Grafostroj, a.s., Cvikov, CZ	Grafostroj Czech a.s., Cvikov, CZ	30.08.2002
193485	Grafostroj, a.s., Cvikov, CZ	Grafostroj Czech a.s., Cvikov, CZ	30.08.2002
193720	Chick-fil-A, Inc., Atlanta, US, GA	CFA Properties, Inc., Wilmington, US, DE	02.09.2002
194219	Sotira Korecká Margaritopulu, Příbram 2, CZ	CK IRÍNY TOURS spol. s r.o., Příbram II, CZ	12.08.2002
194990	Masokombinát Martinov, a.s., Ostrava-Martinov, CZ	SENA Corporation, a.s., Ostrava - Martinov, CZ	12.08.2002
194991	Masokombinát Martinov, a.s., Ostrava-Martinov, CZ	SENA Corporation, a.s., Ostrava - Martinov, CZ	12.08.2002
195157	KLIMACOMP, spol. s r.o., Brno, CZ	UNICO - KLIMACOMP, spol. s r.o., Brno, CZ	14.08.2002
195158	KLIMACOMP, spol. s r.o., Brno, CZ	UNICO - KLIMACOMP, spol. s r.o., Brno, CZ	12.08.2002
195451	Grafostroj, akciová společnost, Cvikov, CZ	Grafostroj Czech a.s., Cvikov, CZ	30.08.2002
196139	INFORMIX SOFTWARE, INC., společnost zřízená podle zákonů státu Delaware, Menlo Park, US, CA	International Business Machines Corporation, Armonk, US, NY	09.08.2002
196770	ROMO, a.s., Fulnek, CZ	MAGNUM Int., a.s., Vyškov, CZ	05.08.2002
197285	Grafostroj, a.s., Cvikov, CZ	Grafostroj Czech a.s., Cvikov, CZ	30.08.2002
197286	Grafostroj, a.s., Cvikov, CZ	Grafostroj Czech a.s., Cvikov, CZ	30.08.2002
197550	Bijoux Estrela, s.r.o., Železný Brod, CZ	GLASSIC, společnost s ručením omezeným, Liberec 2, CZ	23.08.2002
197979	E K O D k.s. Lanškroun, Lanškroun, CZ	Jana Baloušková, Vodňany, CZ	07.08.2002
198399	TAU Brno spol. s r.o., Brno, CZ	Ing. Miroslav Kachlíř, Brno, CZ	09.08.2002

Číslo zápisu	Dřívější majitel	Nynější majitel	S účinností od:
198851	E K O D k.s. Lanškroun, Lanškroun, CZ	Jana Baloušková, Vodňany, CZ	07.08.2002
198886	AREA MEDICA Zlín s.r.o., Zlín, CZ	AREA MEDICA spol. s r.o., Valašské Meziříčí, CZ	07.08.2002
199517	Otto Richter GmbH, Cuxhaven, DE	Richter & Greif Feinkost GmbH & Co., Cuxhaven, DE	12.08.2002
199800	UTP,k.s., Ústí n.L., CZ	Alphaduct, a.s., Praha 1, CZ	07.08.2002
199843	FRITZ COMPANIES, INC., San Francisco, US, CA	UNITED PARCEL SERVICE OF AMERICA, INC., Atlanta, US, GA	09.08.2002
199845	FRITZ COMPANIES, INC., San Francisco, US, CA	UNITED PARCEL SERVICE OF AMERICA, INC., Atlanta, US, GA	09.08.2002
199846	FRITZ COMPANIES, INC., San Francisco, US, CA	UNITED PARCEL SERVICE OF AMERICA, INC., Atlanta, US, GA	09.08.2002
199847	FRITZ COMPANIES, INC., San Francisco, US, CA	UNITED PARCEL SERVICE OF AMERICA, INC., Atlanta, US, GA	09.08.2002
201079	Léčiva, a.s., Praha 10, CZ	ICN Czech Republic, a.s., Roztoky, CZ	23.08.2002
201664	MARILA BALÍRNY a.s., Praha 4, CZ	MARILA MARKETING s.r.o., Praha 4, CZ	22.08.2002
201664	MARILA MARKETING s.r.o., Praha 4, CZ	Antinari Anstalt, Vaduz, LI	22.08.2002
201679	Grafostroj, akciová společnost, Cvikov, CZ	Grafostroj Czech a.s., Cvikov, CZ	30.08.2002
201883	COSMEDIC CONCEPTS, INC., Tempe, US, AZ	La Roche Posay Laboratoire Pharmaceutique S.A., La Roche Posay, FR	09.08.2002
201884	COSMEDIC CONCEPTS, INC., Tempe, US, AZ	La Roche Posay Laboratoire Pharmaceutique S.A., La Roche Posay, FR	09.08.2002
202351	Giorgio Beverly Hills, Inc., Cincinnati, US, OH	Lentheric Limited, Watford, Hertfordshire, GB	12.08.2002
203279	UENO FINE CHEMICALS INDUSTRY LTD., Chuo-ku, Osaka, JP	Sucampo AG (a Swiss corporation), CH-6300 Zug, CH	12.08.2002
205062	Shell International Petroleum Company Limited, London, GB	MOSSI & GHISOLFI OVERSEAS S.A., Luxembourg, LU	09.08.2002
205062	MOSSI & GHISOLFI OVERSEAS S.A., Luxembourg, LU	M&G POLIMERI ITALIA S.P.A., Patrica, Frosinone, IT	09.08.2002
206284	České sklo a.s., Praha 1, CZ	BOHEMIA CRYSTALEX TRADING a.s., Praha 2, CZ	03.09.2002
206371	Intrum Justitia Holding N.V., Curacao, AN	Intrum Justitia Licensing AG, Zug, Zurich, CH	12.08.2002
206663	MD Foods amba, Viby J, DK	Arla Foods amba, 8260 Viby J, DK	09.08.2002
207394	Informix Software, Inc., Menlo Park, US, CA	International Business Machines Corporation, Armonk, US, NY	09.08.2002
207776	JAMP - leather co. spol. s r.o., Mladá Boleslav, CZ	WILDCAT - JEANS s.r.o., Jablonec nad Nisou, CZ	09.08.2002
208039	JAMP-leather co. spol. s r.o., Mladá Boleslav, CZ	WILDCAT - JEANS s.r.o., Jablonec nad Nisou, CZ	09.08.2002
208225	INFORMIX SOFTWARE, INC., Menlo Park, US, CA	International Business Machines Corporation, Armonk, US, NY	09.08.2002
208958	Bijoux Estrela, s.r.o., Železný Brod, CZ	GLASSIC, společnost s ručením omezeným, Liberec 2, CZ	23.08.2002
209088	GAMEX a.s., České Budějovice, CZ	GAMEX CB s.r.o., České Budějovice, CZ	29.08.2002

Číslo zápisu	Dřívější majitel	Nynější majitel	S účinností od:
209295	SHELL INTERNATIONAL PETROLEUM COMPANY LIMITED, London, GB	MOSSI & GHISOLFI OVERSEAS S.A., Luxembourg, LU	09.08.2002
209295	MOSSI & GHISOLFI OVERSEAS S.A., Luxembourg, LU	M&G POLIMERI ITALIA S.P.A., Patrica, Frosinone, IT	09.08.2002
209296	SHELL INTERNATIONAL PETROLEUM COMPANY LIMITED, London, GB	MOSSI & GHISOLFI OVERSEAS S.A., Luxembourg, LU	09.08.2002
209296	MOSSI & GHISOLFI OVERSEAS S.A., Luxembourg, LU	M&G POLIMERI ITALIA S.P.A., Patrica, Frosinone, IT	09.08.2002
209332	MD Foods amba, Viby J, DK	Arla Foods amba, 8260 Viby J, DK	09.08.2002
210134	České sklo a.s., Praha 1, CZ	BOHEMIA CRYSTALEX TRADING a.s., Praha 2, CZ	03.09.2002
210260	Ekco Housewares, Inc., Franklin Park, US, IL	World Kitchen, Inc., Elmira, US, NY	02.09.2002
211410	ELVER TRADE s.r.o., Plzeň, CZ	Ing. Zezula Zdeněk, Sušice, CZ	02.09.2002
211454	České sklo a.s., Praha 1, CZ	BOHEMIA CRYSTALEX TRADING a.s., Praha 2, CZ	03.09.2002
211455	České sklo a.s., Praha 1, CZ	BOHEMIA CRYSTALEX TRADING a.s., Praha 2, CZ	03.09.2002
211800	GAMEX a.s., České Budějovice, CZ	GAMEX CB s.r.o., České Budějovice, CZ	29.08.2002
211984	TOS Rakovník a.s. v likvidaci, Rakovník, CZ	Rakovnické tvářecí stroje s.r.o., Rakovník, CZ	12.08.2002
213631	Václav Daněk, Praha 2, CZ	Milan Císler, Praha 1, CZ	08.08.2002
216594	Allergan, Inc., Irvine, US, CA	Advanced Medical Optics, Inc., Irvine, US, CA	09.08.2002
216595	Allergan, Inc., Irvine, US, CA	Advanced Medical Optics, Inc., Irvine, US, CA	09.08.2002
216596	Allergan, Inc., Irvine, US, CA	Advanced Medical Optics, Inc., Irvine, US, CA	09.08.2002
216876	ADAM-CZECH, s.r.o., Ostrava - Hrabová, CZ	Przedsiebiorstwo Produkcyjno-Handlowe "Prymat"-Ryszard Lechowski, 44-337 Jastrzebie Zdrój, PL	08.08.2002
216921	Ekco Housewares, Inc., Franklin Park, US, IL	World Kitchen, Inc., Elmira, US, NY	02.09.2002
217917	Allergan, Inc. a Delaware corporation, Irvine, US, CA	Advanced Medical Optics, Inc., Irvine, US, CA	09.08.2002
218638	Sláma Jan, Ostrava - Hrabová, CZ	ARIKI New Zealand Limited, Blenheim, NZ	09.08.2002
218880	Allergan, Inc., Irvine, US, CA	Advanced Medical Optics, Inc., Irvine, US, CA	09.08.2002
219140	Heger Maschinen s.r.o., Nitra, SK	Bettina HALLER, Prottes, AT	21.08.2002
219141	Heger Maschinen s.r.o., Nitra, SK	Bettina HALLER, Prottes, AT	21.08.2002
219464	JAMP-leather co. spol. s r.o., Mladá Boleslav, CZ	WILDCAT - JEANS s.r.o., Jablonec nad Nisou, CZ	09.08.2002
220059	České sklo a.s., Praha 1, CZ	BOHEMIA CRYSTALEX TRADING a.s., Praha 2, CZ	03.09.2002
220874	PRVNÍ ELEKTRO, s.r.o., Chomutov, CZ	První Elektro, a.s., Chomutov, CZ	23.08.2002
226476	TOS Rakovník a.s. v likvidaci, Rakovník, CZ	Rakovnické tvářecí stroje s.r.o., Rakovník, CZ	12.08.2002
226967	Milena Jirásková, Roztoky u Prahy, CZ	Monika Procházková, Roztoky u Prahy, CZ	02.09.2002
227206	ADAM-CZECH, s.r.o., Ostrava - Hrabová, CZ	Przedsiebiorstwo Produkcyjno-Handlowe "Prymat"-Ryszard Lechowski, 44-337 Jastrzebie Zdrój, PL	08.08.2002
227561	CODEKOR s.r.o., Chomutov, CZ	POLYSMAT s.r.o., Chomutov, CZ	12.08.2002

Číslo zápisu	Dřívější majitel	Nynější majitel	S účinností od:
227562	CODEKOR s.r.o., Chomutov, CZ	POLYSMAT s.r.o., Chomutov, CZ	12.08.2002
228071	DaimlerChrysler Services AG, Berlin, DE	Deutsche Telekom AG, Bonn, DE	22.08.2002
228692	SHELL INTERNATIONAL PETROLEUM COMPANY LIMITED, London, GB	TISCALI B.V., Utrecht, NL	19.08.2002
229053	DaimlerChrysler Services AG, Berlin, DE	Deutsche Telekom AG, Bonn, DE	22.08.2002
229681	Klár Petr, Kroměříž, CZ	EKKL sportovní povrchy s.r.o., Kroměříž, CZ	12.08.2002
229755	Masokombinát Martinov, a.s., Ostrava-Martinov, CZ	SENA Corporation, a.s., Ostrava - Martinov, CZ	12.08.2002
231384	IMRICH CSONTOS IMTOS PRESS, Dobříš 1, CZ	IMTOS PRESS s.r.o., Dobříš 1, CZ	12.08.2002
231385	IMRICH CSONTOS IMTOS PRESS, Dobříš 1, CZ	INTOS PRESS s.r.o., Dobříš 1, CZ	12.08.2002
232825	MAMA Bohemia s.r.o., Hranice, CZ	MAMA, spol.s r.o., Piešťany, SK	06.08.2002
234154	Masokombinát Martinov, a.s., Ostrava-Martinov, CZ	SENA Corporation, a.s., Ostrava - Martinov, CZ	12.08.2002
234240	Masokombinát Martinov a.s., Ostrava-Martinov, CZ	SENA Corporation, a.s., Ostrava - Martinov, CZ	12.08.2002
234241	Masokombinát Martinov a.s., Ostrava Martinov, CZ	SENA Corporation, a.s., Ostrava - Martinov, CZ	12.08.2002
234363	FT s.r.o., Praha 2, CZ	ALIMPEX, spol. s r.o., Praha 10, CZ	12.08.2002
234850	Allergan, Inc., Irvine, US, CA	SIS AG, Surgical Instrument Systems, Brügg, CH	09.08.2002
236940	Parnas Praha, s.r.o., Praha 8, CZ	CAROLYN Jean CARR - COMMUNICATIONS, Praha 10 - Vinohrady, CZ	26.08.2002
238399	Parnas Praha, s. r. o., Praha 8, CZ	CAROLYN Jean CARR - COMMUNICATIONS, Praha 10 - Vinohrady, CZ	26.08.2002
238903	Eurocos Cosmetic GmbH, Frankfurt am Main, DE	Lentheric Limited, Watford, Hertfordshire, GB	12.08.2002
239351	Allergan, Inc., Irvine, US, CA	Advanced Medical Optics, Inc., Irvine, US, CA	09.08.2002
239393	PARNAS PRAHA, s.r.o., Praha 8, CZ	CAROLYN Jean CARR - COMMUNICATIONS, Praha 10 - Vinohrady, CZ	26.08.2002
239491	Allergan, Inc., Irvine, US, CA	Advanced Medical Optics, Inc., Irvine, US, CA	09.08.2002
240073	Parnas Praha, s. r. o., Praha 8, CZ	CAROLYN Jean CARR - COMMUNICATIONS, Praha 10 - Vinohrady, CZ	26.08.2002
240153	Šimčák Ivan, Brno, CZ	REDIAL-CZ, s.r.o., Brno, CZ	08.08.2002
240354	NOVOKER, a.s., Lučenec, SK	BLOOMSBURY PACIFIC SLOVAKIA a.s., Lučenec, SK	30.08.2002
240553	Quick Computer Servis s.r.o., Praha 9, CZ	scanservice, spol.s r.o., Praha 10, CZ	03.09.2002
240554	Quick Computer Servis s.r.o., Praha 9, CZ	scanservice, spol.s r.o., Praha 10, CZ	03.09.2002
241116	Jan Musial, Nový Jičín, CZ	VITTO Tea, spol. s r.o., Nový Jičín, CZ	30.08.2002
241575	MARILA INVEST, a.s., Praha 4, CZ	MARILA MARKETING s.r.o., Praha 4, CZ	22.08.2002
241575	MARILA MARKETING s.r.o., Praha 4, CZ	Antinari Anstalt, Vaduz, LI	22.08.2002

Číslo zápisu	Dřívější majitel	Nynější majitel	S účinností od:
241576	MARILA INVEST, a.s., Praha 4, CZ	MARILA MARKETING s.r.o., Praha 4, CZ	22.08.2002
241576	MARILA MARKETING s.r.o., Praha 4, CZ	Antinari Anstalt, Vaduz, LI	22.08.2002
241577	MARILA INVEST, a.s., Praha 4, CZ	MARILA MARKETING s.r.o., Praha 4, CZ	22.08.2002
241577	MARILA MARKETING s.r.o., Praha 4, CZ	Antinari Anstalt, Vaduz, LI	22.08.2002
241578	MARILA INVEST, a.s., Praha 4, CZ	MARILA MARKETING s.r.o., Praha 4, CZ	22.08.2002
241578	MARILA MARKETING s.r.o., Praha 4, CZ	Antinari Anstalt, Vaduz, LI	22.08.2002
241579	MARILA INVEST, a.s., Praha 4, CZ	MARILA MARKETING s.r.o., Praha 4, CZ	22.08.2002
241579	MARILA MARKETING s.r.o., Praha 4, CZ	Antinari Anstalt, Vaduz, LI	22.08.2002
241580	MARILA INVEST, a.s., Praha 4, CZ	MARILA MARKETING s.r.o., Praha 4, CZ	22.08.2002
241580	MARILA MARKETING s.r.o., Praha 4, CZ	Antinari Anstalt, Vaduz, LI	22.08.2002
241581	MARILA INVEST, a.s., Praha 4, CZ	MARILA MARKETING s.r.o., Praha 4, CZ	22.08.2002
241581	MARILA MARKETING s.r.o., Praha 4, CZ	Antinari Anstalt, Vaduz, LI	22.08.2002
241582	MARILA INVEST, a.s., Praha 4, CZ	MARILA MARKETING s.r.o., Praha 4, CZ	22.08.2002
241582	MARILA MARKETING s.r.o., Praha 4, CZ	Antinari Anstalt, Vaduz, LI	22.08.2002
241583	MARILA INVEST, a.s., Praha 4, CZ	MARILA MARKETING s.r.o., Praha 4, CZ	22.08.2002
241583	MARILA MARKETING s.r.o., Praha 4, CZ	Antinari Anstalt, Vaduz, LI	22.08.2002
241584	MARILA INVEST, a.s., Praha 4, CZ	MARILA MARKETING s.r.o., Praha 4, CZ	22.08.2002
241584	MARILA MARKETING s.r.o., Praha 4, CZ	Antinari Anstalt, Vaduz, LI	22.08.2002
241610	MARILA INVEST, a.s., Praha 4, CZ	MARILA MARKETING s.r.o., Praha 4, CZ	22.08.2002
241610	MARILA MARKETING s.r.o., Praha 4, CZ	Antinari Anstalt, Vaduz, LI	22.08.2002
241645	MARILA INVEST, a.s., Praha 4, CZ	MARILA MARKETING s.r.o., Praha 4, CZ	22.08.2002
241645	MARILA MARKETING s.r.o., Praha 4, CZ	Antinari Anstalt, Vaduz, LI	22.08.2002
241646	MARILA INVEST, a.s., Praha 4, CZ	MARILA MARKETING s.r.o., Praha 4, CZ	22.08.2002
241646	MARILA MARKETING s.r.o., Praha 4, CZ	Antinari Anstalt, Vaduz, LI	22.08.2002
241647	MARILA INVEST, a.s., Praha 4, CZ	MARILA MARKETING s.r.o., Praha 4, CZ	22.08.2002
241647	MARILA MARKETING s.r.o., Praha 4, CZ	Antinari Anstalt, Vaduz, LI	22.08.2002
241648	MARILA INVEST, a.s., Praha 4, CZ	MARILA MARKETING s.r.o., Praha 4, CZ	22.08.2002
241648	MARILA MARKETING s.r.o., Praha 4, CZ	Antinari Anstalt, Vaduz, LI	22.08.2002
241649	MARILA INVEST, a.s., Praha 4, CZ	MARILA MARKETING s.r.o., Praha 4, CZ	22.08.2002
241649	MARILA MARKETING s.r.o., Praha 4, CZ	Antinari Anstalt, Vaduz, LI	22.08.2002
241998	Geodezie Brno, a.s., Brno, CZ	GEODIS BRNO, spol.s r.o., Brno, CZ	02.09.2002
242066	BK GA Nymburk s.r.o., Nymburk, CZ	Basketball Nymburk, a.s., Nymburk, CZ	03.09.2002
242067	BK GA Nymburk s.r.o., Nymburk, CZ	Basketball Nymburk, a.s., Nymburk, CZ	03.09.2002
242965	Geodezie Brno, a.s., Brno, CZ	GEODIS BRNO, spol.s r.o., Brno, CZ	02.09.2002
242966	Geodezie Brno, a.s., Brno, CZ	GEODIS BRNO, spol. s r.o., Brno, CZ	02.09.2002
242985	Allergan, Inc., Irvine, US, CA	Advanced Medical Optics, Inc., Irvine, US, CA	09.08.2002
244550	MARILA BALÍRNY a.s., Praha 4, CZ	MARILA MARKETING s.r.o., Praha 4, CZ	22.08.2002

Číslo zápisu	Dřívější majitel	Nynější majitel	S účinností od:
244550	MARILA MARKETING s.r.o., Praha 4, CZ	Antinari Anstalt, Vaduz, LI	22.08.2002
244555	MARILA BALÍRNY a.s., Praha 4, CZ	MARILA MARKETING s.r.o., Praha 4, CZ	22.08.2002
244555	MARILA MARKETING s.r.o., Praha 4, CZ	Antinari Anstalt, Vaduz, LI	22.08.2002
244752	Geodezie Brno, a.s., Brno, CZ	GEODIS BRNO, spol.s r.o., Brno, CZ	02.09.2002

ČÁSTEČNÉ PŘEVODY OCHRANNÝCH ZNÁMEK

(111) **197197**
(730) UNIS, spol.s r.o., Brno, CZ
(510) (9) elektronické stroje a přístroje, počítače, vybavení pro zpracování informací a pro počítače, software; (35) inzertní a reklamní činnost a poskytování pomoci při provozu obchodu, zprostředkovatelská činnost související s předmětem činnosti, obchodní zastupování; (36) peněžnictví, věcný a finanční leasing; (39) dodavatelská činnost; (41) vydavatelská činnost, vydávání knih, časopisů, nakladatelská činnost; (42) programátorská činnost, projekční činnost.

byla ke dni 03.09.2002 převedena na:

(111) **197197**
(730) UNIS, spol.s r.o., Brno, CZ
(510) (9) elektronické stroje a přístroje, počítače, vybavení pro zpracování informací a pro počítače, software; (35) inzertní a reklamní činnost a poskytování pomoci při provozu obchodu, zprostředkovatelská činnost související s předmětem činnosti, obchodní zastupování; (36) peněžnictví, věcný a finanční leasing; (39) dodavatelská činnost; (42) programátorská činnost, projekční činnost.

a

(111) **197197A**
(730) Mobil Media a.s., Praha 3, CZ
(510) (41) vydavatelská činnost, vydávání knih, časopisů, nakladatelská činnost.

(111) **197215**
(730) Český rozhlas, Praha 2, CZ
(510) (9) nahrané a nenahrané nosiče záznamů zvuku a obrazu, zejména audiokazety, videokazety, magnetofonové pásky, gramofonové desky, kompaktní desky, videodesky; (16) propagační tiskoviny, zejména katalogy, prospekty, plakáty, fotografie, knihy, časopisy, periodické a neperiodické tiskoviny; (35) reklamní a propagační činnost; (38) provozování rozhlasového vysílání, zejména tvorba rozhlasových programů, rozhlasové zpravodajství, publicistika, hudební vysílání; (41) činnost vyučovací, vzdělávací a zábavná, vydavatelská a nakladatelská činnost, pořádání koncertů, agentážní činnost v oblasti umění a kultury, hudební soutěže; (42) archivování rozhlasových fondů.

byla ke dni 02.09.2002 převedena na:

(111) **197215**
(730) Český rozhlas, Praha 2, CZ
(510) (9) nahrané a nenahrané nosiče záznamů zvuku a obrazu, zejména audiokazety, videokazety, magnetofonové pásky, gramofonové desky, kompaktní desky, videodesky; (16) propagační tiskoviny, zejména katalogy, prospekty, plakáty, fotografie, knihy, časopisy, periodické a neperiodické tiskoviny; (35) reklamní a propagační činnost; (38) provozování rozhlasového vysílání, zejména tvorba rozhlasových programů, rozhlasové zpravodajství, publicistika, hudební vysílání; (42) archivování rozhlasových fondů.

a

(111) **197215A**
(730) HOSPODÁŘSKÁ KOMORA ČESKÉ REPUBLIKY, Praha 7, CZ
(510) (41) činnost vyučovací, vzdělávací a zábavná, vydavatelská a nakladatelská činnost, pořádání koncertů, agentážní činnost v oblasti umění a kultury, hudební soutěže.

(111) **241998**
(730) GEODIS BRNO, spol.s r.o., Brno, CZ
(510) (2) ofsetové barvy; (9) geodetické (zeměměřičské) přístroje a nástroje a jejich příslušenství, geodetické pomůcky jako výtyčky, olovnice, hřeby apod., zařízení ke zpracování dat, počítače, periferní zařízení počítačů, nahraný počítačový software, digitální mapy, informační systémy; (16) kartografické výrobky, papírnické výrobky, polygrafické výrobky, kancelářské potřeby, rýsovací pomůcky, učební pomůcky (kromě přístrojů), atlasy, zemské globusy, zeměpisné mapy, brožury, časopisy, kalendáře, katalogy, knihy, noviny, plakáty, plány, pohlednice, tiskoviny, grafické reprodukce, grafické znaky (pro kopírování); (35) reprografie, kopírování nebo rozmnožování (reprodukce) dokumentů, zejména kartografických děl, překlad informací do počítačových databází, systemizace informací do počítačových databází; (41) nakladatelská a vydavatelská činnost, zejména vydávání kartografických výrobků; (42) zeměměřičství, ověřování výsledků zeměměřičských činností, projektování, inženýrské práce (expertízy), geologický průzkum, vývoj a výzkum nových výrobků, odborné poradenství s výjimkou obchodního, tvorba software (počítačových programů), pronájem software, zprostředkovatelská činnost v oblasti zeměměřičství a informačních systémů.

byla ke dni 02.09.2002 převedena na:

(111) **241998**
(730) GEODIS BRNO, spol.s r.o., Brno, CZ
(510) (2) ofsetové barvy; (9) geodetické (zeměměřičské) přístroje a nástroje a jejich příslušenství, geodetické pomůcky jako výtyčky, olovnice, hřeby apod., zařízení ke zpracování dat, počítače, periferní zařízení počítačů, nahraný počítačový software; (42)

zeměměřičství, ověřování výsledků zeměměřičských činností, projektování, inženýrské práce (expertízy), geologický průzkum, vývoj a výzkum nových výrobků, odborné poradenství s výjimkou obchodního, tvorba software (počítačových programů), pronájem software, zprostředkovatelská činnost v oblasti zeměměřičství a informačních systémů.

a

(111) **241998A**
(730) FREYTAG&BERNDT, spol.s r.o., Praha 2, CZ
(510) (9) digitální mapy, informační systémy; (16) kartografické výrobky, papírnické výrobky, polygrafické výrobky, kancelářské potřeby, rýsovací pomůcky, učební pomůcky (kromě přístrojů), atlasy, zemské globusy, zeměpisné mapy, brožury, časopisy, kalendáře, katalogy, knihy, noviny, plakáty, plány, pohlednice, tiskoviny, grafické reprodukce, grafické znaky (pro kopírování); (35) reprografie, kopírování nebo rozmnožování (reprodukce) dokumentů, zejména kartografických děl, překlad informací do počítačových databází, systemizace informací do počítačových databází; (41) nakladatelská a vydavatelská činnost, zejména vydávání kartografických výrobků.

(111) **244752**
(730) GEODIS BRNO, spol.s r.o., Brno, CZ
(510) (2) ofsetové barvy; (9) geodetické (zeměměřičské) přístroje a nástroje a jejich příslušenství, geodetické pomůcky jako výtyčky, olovnice, hřeby apod., zařízení ke zpracování dat, počítače, periferní zařízení počítačů, nahraný počítačový software, digitální mapy, informační systémy; (16) kartografické výrobky, papírnické výrobky, polygrafické výrobky, kancelářské potřeby, rýsovací pomůcky, učební pomůcky (kromě přístrojů), atlasy, zemské glóbusy, zeměpisné mapy, brožury, časopisy, kalendáře, katalogy, knihy, noviny, plakáty, plány, pohlednice, tiskoviny, grafické reprodukce, grafické znaky (pro kopírování); (35) reprografie, kopírování nebo rozmnožování (reprodukce) dokumentů, zejména kartografických děl, překlad informací do počítačových databází, systemizace informací do počítačových databází; (41) nakladatelská a vydavatelská činnost, zejména vydávání kartografických výrobků; (42) zeměměřičství, ověřování výsledků zeměměřičských činností, projektování, inženýrské práce (expertizy), geologický průzkum, vývoj a výzkum nových výrobků, odborné poradenství s výjimkou obchodního, tvorba software (počítačových programů), pronájem software, zprostředkovatelská činnost v oblasti zeměměřičství a informačních systémů.

byla ke dni 02.09.2002 převedena na:

(111) **244752**
(730) GEODIS BRNO, spol.s r.o., Brno, CZ
(510) (2) ofsetové barvy; (9) geodetické (zeměměřičské) přístroje a nástroje a jejich příslušenství, geodetické pomůcky jako výtyčky, olovnice, hřeby apod., zařízení ke zpracování dat, počítače, periferní zařízení počítačů, nahraný počítačový software; (42) zeměměřičství, ověřování výsledků zeměměřičských činností, projektování, inženýrské práce (expertizy), geologický průzkum, vývoj a výzkum nových výrobků, odborné poradenství s výjimkou obchodního, tvorba software (počítačových programů), pronájem software, zprostředkovatelská činnost v oblasti zeměměřičství a informačních systémů.

a

(111) **244752A**
(730) FREYTAG&BERNDT, spol.s r.o., Praha 2, CZ
(510) (9) digitální mapy, informační systémy; (16) kartografické výrobky, papírnické výrobky, polygrafické výrobky, kancelářské potřeby, rýsovací pomůcky, učební pomůcky (kromě přístrojů), atlasy, zemské glóbusy, zeměpisné mapy, brožury, časopisy, kalendáře, katalogy, knihy, noviny, plakáty, plány, pohlednice, tiskoviny, grafické reprodukce, grafické znaky (pro kopírování); (35) reprografie, kopírování nebo rozmnožování (reprodukce) dokumentů, zejména kartografických děl, překlad informací do počítačových databází, systemizace informací do počítačových databází; (41) nakladatelská a vydavatelská činnost, zejména vydávání kartografických výrobků.

ZMĚNY V ÚDAJÍCH O MAJITELÍCH OCHRANNÝCH ZNÁMEK

Číslo zápisu	Majitel	S účinností od:
98484	3M Company, St. Paul, US, MN	23.08.2002
98486	3M Company, St. Paul, US, MN	23.08.2002
101836	ChevronTexaco Corporation, San Francisco, US, CA	03.09.2002
150659	3M Company, St. Paul, US, MN	23.08.2002
150660	3M Company, St. Paul, US, MN	23.08.2002
154484	3M Company, St. Paul, US, MN	23.08.2002
154485	3M Company, St. Paul, US, MN	23.08.2002
154486	3M Company, St. Paul, US, MN	23.08.2002
158418	3M Company, St. Paul, US, MN	23.08.2002
158664	3M Company, St. Paul, US, MN	23.08.2002
158665	3M Company, St. Paul, US, MN	23.08.2002
158736	3M Company, St. Paul, US, MN	23.08.2002
158788	ChevronTexaco Corporation, San Francisco, US, CA	03.09.2002
158834	3M Company, St. Paul, US, MN	23.08.2002
158835	3M Company, St. Paul, US, MN	23.08.2002
158913	3M Company, St. Paul, US, MN	23.08.2002
158914	3M Company, St. Paul, US, MN	23.08.2002
159219	ChevronTexaco Corporation, San Francisco, US, CA	03.09.2002
159449	ChevronTexaco Corporation, San Francisco, US, CA	03.09.2002
159497	3M Company, St. Paul, US, MN	23.08.2002
159617	ChevronTexaco Corporation, San Francisco, US, CA	03.09.2002
160008	ChevronTexaco Corporation, San Francisco, US, CA	03.09.2002
161583	DuPont Pharmaceuticals Company, Wilmington, US, DE	03.09.2002
161583	Bristol-Myers Squibb Pharma Company, Wilmington, US, DE	03.09.2002
163231	IMERYS MINERALS LIMITED, St. Austell, Cornwall, GB	08.08.2002
163232	IMERYS MINERALS LIMITED, St. Austell, Cornwall, GB	08.08.2002
163419	DuPont Pharmaceuticals Company, Wilmington, US, DE	03.09.2002
163419	Bristol-Myers Squibb Pharma Company, Wilmington, US, DE	03.09.2002
164372	3M Company, St. Paul, US, MN	23.08.2002
165183	The Wellcome Foundation Limited, Greenford, Middlesex UB6 0NN, GB	20.08.2002
165494	SYVA COMPANY, San Jose, US, CA	21.08.2002
167348	Amersham Health AS, Oslo, NO	20.08.2002
167500	Šumperská a.s. v likvidaci, Šumperk, CZ	08.08.2002

Číslo zápisu	Majitel	S účinností od:
167805	Bristol-Myers Squibb Pharma Company, Wilmington, US, DE	14.08.2002
167806	DuPont Pharmaceuticals Company, Wilmington, US, DE	03.09.2002
167806	Bristol-Myers Squibb Pharma Company, Wilmington, US, DE	03.09.2002
169029	Eldon Aktiebolag, Nässjö, SE	08.08.2002
169977	3M Company, St. Paul, US, MN	23.08.2002
170034	Amersham Health AS, Oslo, NO	20.08.2002
171070	Amersham Health AS, Oslo, NO	20.08.2002
171195	Intrum Justitia Holding N.V., Curacao, AN	12.08.2002
171663	Intrum Justitia Holding N.V., Curacao, AN	12.08.2002
172417	MUDr. Jana Štelclová, Vyškov, CZ	02.09.2002
172971	Procter & Gamble Holding Gesellschaft mit beschränkter Haftung, Schwalbach (Taunus), DE	03.09.2002
173412	Karel Král, Hustopeče nad Bečvou, CZ	05.08.2002
173677	PAVIMEX, s.r.o., Ostrava - Mariánské Hory, CZ	05.08.2002
174040	Ing. Vladimír Doležal, České Budějovice, CZ	19.08.2002
174879	Bristol-Myers Squibb Pharma Company, Wilmington, US, DE	14.08.2002
174880	DuPont Pharmaceuticals Company, Wilmington, US, DE	03.09.2002
174880	Bristol-Myers Squibb Pharma Company, Wilmington, US, DE	03.09.2002
174900	3M Company, St. Paul, US, MN	23.08.2002
174902	3M Company, St. Paul, US, MN	23.08.2002
174904	3M Company, St. Paul, US, MN	23.08.2002
174905	3M Company, St. Paul, US, MN	23.08.2002
174907	3M Company, St. Paul, US, MN	23.08.2002
174909	3M Company, St. Paul, US, MN	23.08.2002
174911	3M Company, St. Paul, US, MN	23.08.2002
174918	3M Company, St. Paul, US, MN	23.08.2002
174919	3M Company, St. Paul, US, MN	23.08.2002
174920	3M Company, St. Paul, US, MN	23.08.2002
175157	NATIM a.s., Praha 5 - Motol, CZ	05.08.2002
175250	TRANSTECHNIK CS spol. s r.o., Praha 10, CZ	20.08.2002
175312	Philip Morris Magyarország Cigarettagyártó és Kereskdelmi Kft, Eger, HU	09.08.2002
175512	SEPARA spol. s r.o., Brno, CZ	27.08.2002
176718	Ing. Jaroslav Tupý, Praha 5, CZ	16.08.2002
176727	Arista Records, Inc., New York, US, NY	21.08.2002
177104	GEOTECHNIKA, spol. s r.o., Brno, CZ	05.08.2002
177257	Příměstské lesy, s.r.o., Brno, CZ	08.08.2002
177355	THE GLENLIVET DISTILLERS LIMITED, Paisley, Scotland, GB	21.08.2002
177364	THE COCA-COLA COMPANY, Atlanta, US, GA	20.08.2002

Číslo zápisu	Majitel	S účinností od:
177539	The Robert Mc Bridge Group Limited, Manchester M24 4DP, GB	09.08.2002
177896	MAERSK MEDICAL A/S, DK-3540 Lynge, DK	06.08.2002
177985	GUABER S.p.A., Funo di Argelato, IT	08.08.2002
178814	SEIKO KABUSHIKI KAISHA, Tokio, JP	21.08.2002
178938	ASIAN BUSINESS INCORPORATION, spol. s r.o. (ve zkratce ABI, s.r.o.), Praha 10, CZ	07.08.2002
178960	SDRUŽENÍ SOS DĚTSKÝCH VESNIČEK, Praha - Hrad, CZ	08.08.2002
179335	NBA Properties, Inc., New York, US, NY	03.09.2002
179377	NBA Properties, Inc., New York, US, NY	03.09.2002
179379	NBA Properties, Inc., New York, US, NY	03.09.2002
179380	NBA Properties, Inc., New York, US, NY	03.09.2002
179381	NBA Properties, Inc., New York, US, NY	03.09.2002
179385	NBA Properties, Inc., New York, US, NY	03.09.2002
179393	NBA Properties, Inc., New York, US, NY	03.09.2002
179396	NBA Properties, Inc., New York, US, NY	03.09.2002
179397	NBA Properties, Inc., New York, US, NY	03.09.2002
179399	NBA Properties, Inc., New York, US, NY	03.09.2002
179400	NBA Properties, Inc., New York, US, NY	03.09.2002
179402	NBA Properties, Inc., New York, US, NY	03.09.2002
179403	NBA Properties, Inc., New York, US, NY	03.09.2002
179737	Ing. Václav Jařabáč, Ostrava, CZ	29.08.2002
180903	Jídelní a lůžkové vozy a.s., Praha 4, CZ	22.08.2002
180904	Jídelní a lůžkové vozy a.s., Praha 4, CZ	22.08.2002
181574	ANYTRADE, spol. s.r.o., Benešov u Prahy, CZ	05.08.2002
181625	ITACO, společnost s ručením omezeným, Praha 4, CZ	05.08.2002
181891	Jan Zouhar, Moravská Ostrava, CZ	08.08.2002
182298	LAGARDERE ACTIVE BROADCAST, Société de droit monegasque, 98000 Monte Carlo, MC	05.08.2002
182299	LAGARDERE ACTIVE BROADCAST, Société de droit monegasque, 98000 Monte Carlo, MC	05.08.2002
183482	ChevronTexaco Corporation, San Francisco, US, CA	03.09.2002
183979	ALUROL spol. s r.o., Nové Město nad Metují, CZ	27.08.2002
184077	Rozkoš bez rizika, Praha 1, CZ	21.08.2002
184555	Ing. Miroslav Till, Kostelec u Holešova, CZ	21.08.2002
185776	EUROMEDIA GROUP k.s., Praha 5, CZ	07.08.2002
185803	AIRKLIMA, spol. s r.o., Hodonín, CZ	06.08.2002
185832	Amersham Health AS, Oslo, NO	20.08.2002
186569	TOS Rakovník a.s. v likvidaci, Rakovník, CZ	08.08.2002
186989	3M Company, St. Paul, US, MN	23.08.2002
186990	3M Company, St. Paul, US, MN	23.08.2002

Číslo zápisu	Majitel	S účinností od:
186991	3M Company, St. Paul, US, MN	23.08.2002
186992	3M Company, St. Paul, US, MN	23.08.2002
186993	3M Company, St. Paul, US, MN	23.08.2002
186994	3M Company, St. Paul, US, MN	23.08.2002
186995	3M Company, St. Paul, US, MN	23.08.2002
187308	STWB Inc., New York, US, NY	19.08.2002
187308	SmithKline Beecham p.l.c., Brentford, Middlesex TW8 9GS, GB	19.08.2002
187336	RHODIA CONSUMER SPECIALTIES LIMITED, Warley, West Midlands, GB	20.08.2002
187497	Themis a.s., Rožnov pod Radhoštěm, CZ	29.08.2002
188082	ALTANA Pharma AG, Konstanz, DE	02.09.2002
189927	3M Company, St. Paul, US, MN	23.08.2002
189928	3M Company, St. Paul, US, MN	23.08.2002
189929	3M Company, St. Paul, US, MN	23.08.2002
189977	IPB Leasing, a.s., Praha 8, CZ	08.08.2002
190153	KLIMA PRAHA spol. s r.o., Praha 5 - Zličín, CZ	07.08.2002
191049	VIMEX trading a.s., Plzeň, CZ	12.08.2002
191120	ChevronTexaco Corporation, San Francisco, US, CA	03.09.2002
192772	3M Company, St. Paul, US, MN	23.08.2002
193324	3M Company, St. Paul, US, MN	23.08.2002
193571	Amersham Health AS, Oslo, NO	20.08.2002
194151	DuPont Pharmaceuticals Company, Wilmington, US, DE	03.09.2002
194151	Bristol-Myers Squibb Pharma Company, Wilmington, US, DE	03.09.2002
194219	Sotira Korecká Margaritopulu, Příbram 2, CZ	09.08.2002
194878	Indian Herbs s.r.o., Praha 8, CZ	05.08.2002
195011	OTAVA - PATRIA, a.s., Karlovy Vary, CZ	08.08.2002
195494	3M Company, St. Paul, US, MN	23.08.2002
195735	Mega Bloks Inc., Montreal, Quebec, CA	09.08.2002
195736	Mega Bloks Inc., Montreal, Quebec, CA	09.08.2002
196549	DuPont Pharmaceuticals Company, Wilmington, US, DE	03.09.2002
196549	Bristol-Myers Squibb Pharma Company, Wilmington, US, DE	03.09.2002
197197	UNIS, spol.s r.o., Brno, CZ	03.09.2002
197784	Relia s.r.o., Liberec III, CZ	08.08.2002
197823	ChevronTexaco Corporation, San Francisco, US, CA	03.09.2002
197824	ChevronTexaco Corporation, San Francisco, US, CA	03.09.2002
198611	3M Company, St. Paul, US, MN	23.08.2002
199292	3M Company, St. Paul, US, MN	23.08.2002
199293	3M Company, St. Paul, US, MN	23.08.2002

Číslo zápisu	Majitel	S účinností od:
201255	Ing. Milan Sikora, Praha 9, CZ	21.08.2002
201256	Ing. Milan Sikora, Praha 9, CZ	21.08.2002
202037	EUROMEDIA GROUP k.s., Smíchov, CZ	07.08.2002
204537	DuPont Pharmaceuticals Company, Wilmington, US, DE	03.09.2002
204537	Bristol-Myers Squibb Pharma Company, Wilmington, US, DE	03.09.2002
205466	ChevronTexaco Corporation, San Francisco, US, CA	03.09.2002
206133	Pekárny a cukrárny Klatovy, a.s., Praha 1, CZ	05.08.2002
206290	Studio 1809, spol. s r.o., Praha 7, CZ	06.08.2002
206371	Intrum Justitia Holding N.V., Curacao, AN	12.08.2002
206388	ASE, s.r.o., Líbeznice, CZ	09.08.2002
207199	3M Company, St. Paul, US, MN	23.08.2002
207747	3M Company, St. Paul, US, MN	23.08.2002
209105	3M Company, St. Paul, US, MN	23.08.2002
209211	Bristol-Myers Squibb Pharma Company, Wilmington, US, DE	19.08.2002
209361	Všeobecná stavební spořitelna Komerční banky, a.s., Praha 2, CZ	03.09.2002
209520	Amersham Health AS, Oslo, NO	20.08.2002
209521	Amersham Health AS, Oslo, NO	20.08.2002
209522	Amersham Health AS, Oslo, NO	20.08.2002
209561	ENERGOPROJEKT PRAHA a.s., Praha 4, CZ	08.08.2002
210070	OTAVA - PATRIA, a.s., Karlovy Vary, CZ	08.08.2002
211164	ENERGOPROJEKT PRAHA a.s., Praha 4, CZ	29.08.2002
211329	OTAVA - PATRIA, a.s., Karlovy Vary, CZ	08.08.2002
211330	OTAVA - PATRIA, a.s., Karlovy Vary, CZ	08.08.2002
211331	OTAVA - PATRIA, a.s., Karlovy Vary, CZ	08.08.2002
211496	Kolinger Antonín, Kounice, CZ	27.08.2002
211984	TOS Rakovník a.s. v likvidaci, Rakovník, CZ	08.08.2002
212498	KOVEX W.K., spol. s r.o., Šenov, CZ	03.09.2002
212709	DuPont Pharmaceuticals Company, Wilmington, US, DE	03.09.2002
212709	Bristol-Myers Squibb Pharma Company, Wilmington, US, DE	03.09.2002
212710	DuPont Pharmaceuticals Company, Wilmington, US, DE	03.09.2002
212710	Bristol-Myers Squibb Pharma Company, Wilmington, US, DE	03.09.2002
212723	3M Company, St. Paul, US, MN	23.08.2002
213963	3M Company, St. Paul, US, MN	23.08.2002
214488	3M Company, St. Paul, US, MN	23.08.2002
215549	DuPont Pharmaceuticals Company, Wilmington, US, DE	03.09.2002
215549	Bristol-Myers Squibb Pharma Company, Wilmington, US, DE	03.09.2002
215604	3M Company, St. Paul, US, MN	23.08.2002

Číslo zápisu	Majitel	S účinností od:
216926	NOEL, v.o.s., Hodonín, CZ	19.08.2002
217010	3M Company, St. Paul, US, MN	23.08.2002
217069	SERVISBAL OBALY s.r.o., Dobruška, CZ	22.08.2002
217366	3M Company, St. Paul, US, MN	23.08.2002
218348	TRINIDON, spol. s r.o., Šenov u Ostravy, CZ	02.09.2002
219124	3M Company, St. Paul, US, MN	23.08.2002
219248	3M Company, St. Paul, US, MN	23.08.2002
220626	Všeobecná stavební spořitelna Komerční banky, a.s., Praha 2, CZ	02.09.2002
222532	SERVISBAL OBALY s.r.o., Dobruška, CZ	22.08.2002
222533	SERVISBAL OBALY s.r.o., Dobruška, CZ	22.08.2002
222753	3M Company, St. Paul, US, MN	23.08.2002
223318	DOPRAVNÍ STAVBY HOLDING a.s., Prostějov, CZ	23.08.2002
223319	DOPRAVNÍ STAVBY HOLDING a.s., Prostějov, CZ	23.08.2002
223904	Bristol-Myers Squibb Pharma Company, Wilmington, US, DE	14.08.2002
223905	Bristol-Myers Squibb Pharma Company, Wilmington, US, DE	14.08.2002
224817	3M Company, St. Paul, US, MN	23.08.2002
224933	Bristol-Myers Squibb Pharma Company, Wilmington, US, DE	14.08.2002
225423	Pekárny a cukrárny Klatovy, a.s., Praha 1, CZ	05.08.2002
225662	SERVISBAL OBALY s.r.o., Dobruška, CZ	22.08.2002
225663	SERVISBAL OBALY s.r.o., Dobruška, CZ	22.08.2002
225664	SERVISBAL OBALY s.r.o., Dobruška, CZ	22.08.2002
225734	IVAX - CR a. s., Opava - Komárov, CZ	08.08.2002
226476	TOS Rakovník a.s. v likvidaci, Rakovník, CZ	09.08.2002
227529	ALTANA Pharma Oranienburg GmbH, Oranienburg, DE	27.08.2002
228071	DaimlerChrysler Services AG, Berlin, DE	22.08.2002
228159	KANIA CZ, s.r.o., Frýdek - Místek, CZ	08.08.2002
228160	KANIA CZ, s.r.o., Frýdek - Místek, CZ	08.08.2002
228407	3M Company, St. Paul, US, MN	23.08.2002
228772	3M Company, St. Paul, US, MN	23.08.2002
228773	3M Company, St. Paul, US, MN	23.08.2002
228977	Sparavalo Vojislav, Praha 4, CZ	07.08.2002
229053	DaimlerChrysler Services AG, Berlin, DE	22.08.2002
229127	S - Invest CZ s.r.o., Brno, CZ	08.08.2002
229926	KANIA CZ, s.r.o., Frýdek - Místek, CZ	08.08.2002
231181	Skutka Ivo, Brno, CZ	08.08.2002
232189	Prospective Solution, a.s., Ostrava - Moravská Ostrava, CZ	08.08.2002
233406	BG Technik cs, a.s., Praha 7, CZ	03.09.2002

Číslo zápisu	Majitel	S účinností od:
233407	BG Technik cs, a.s., Praha 7, CZ	03.09.2002
233408	BG Technik cs, a.s., Praha 7, CZ	03.09.2002
233409	BG Technik cs, a.s., Praha 7, CZ	03.09.2002
233410	BG Technik cs, a.s., Praha 7, CZ	03.09.2002
233411	BG Technik cs, a.s., Praha 7, CZ	03.09.2002
234903	ALTANA Pharma AG, Konstanz, DE	02.09.2002
236101	Accord Group Ceska, s.r.o., Praha 10, CZ	08.08.2002
236870	3M Company, St. Paul, US, MN	23.08.2002
237238	KRAUG Sport & Fitness s.r.o., Žďár nad Sázavou, CZ	03.09.2002
237937	3M Company, St. Paul, US, MN	23.08.2002
237943	3M Company, St. Paul, US, MN	23.08.2002
238025	MUDr. Jana Štelclová, Vyškov, CZ	02.09.2002
238506	BUKset s.r.o., Děčín I, CZ	09.08.2002
238623	FRUIT DISTILLERY s.r.o., Brno, CZ	26.08.2002
238624	FRUIT DISTILLERY s.r.o., Brno, CZ	26.08.2002
239201	REDIAL-CZ, s.r.o., Brno, CZ	08.08.2002
239837	MOTOFORZA, spol.s r.o., Troubsko, CZ	02.09.2002
240070	AT Compus s.r.o., Brno, CZ	09.08.2002
240071	AT Compus s.r.o., Brno, CZ	08.08.2002
240134	3M Company, St. Paul, US, MN	23.08.2002
240135	3M Company, St. Paul, US, MN	23.08.2002
240186	FRUIT DISTILLERY s.r.o., Brno, CZ	26.08.2002
241183	Prospective Solution, a.s., Ostrava - Moravská Ostrava, CZ	08.08.2002
242133	ProCA spol. s r.o., Praha 5, CZ	08.08.2002
243568	Mgr. Jiří Svoboda, Ostrava - Poruba, CZ	08.08.2002
243755	Bristol-Myers Squibb Pharma Company, Wilmington, US, DE	14.08.2002
244018	MAGNET - CAMIF a.s., Pardubice, CZ	08.08.2002
244238	S MORAVA Leasing, a.s., Znojmo, CZ	05.08.2002
244239	S MORAVA Leasing, a.s., Znojmo, CZ	05.08.2002
244279	ProCA spol. s r.o., Praha 5, CZ	08.08.2002
244785	Bristol-Myers Squibb Pharma Company, Wilmington, US, DE	14.08.2002
245117	FRUIT DISTILLERY s.r.o., Brno, CZ	26.08.2002
245165	Bristol-Myers Squibb Pharma Company, Wilmington, US, DE	14.08.2002

OMEZENÍ SEZNAMU VÝROBKŮ A SLUŽEB OCHRANNÝCH ZNÁMEK

(111) **236344**
(510) (5) antialergické přípravky.
s účinností ode dne 06.08.2002

ZÁNIKY OCHRANNÝCH ZNÁMEK

Číslo zápisu	Datum zániku:				
92050	29.12.2001	173458	03.01.2002	174563	11.12.2001
99689	09.01.2002	173462	06.12.2001	174583	12.12.2001
99690	09.01.2002	173536	17.12.2001	174606	18.12.2001
154960	05.01.2002	173681	06.12.2001	174672	20.11.2001
154980	28.12.2001	173683	10.12.2001	174686	19.12.2001
155005	05.01.2002	173684	06.12.2001	174688	20.12.2001
160710	28.12.2001	173685	06.12.2001	174725	09.12.2001
160715	27.12.2001	173912	23.12.2001	174728	09.12.2001
161021	04.01.2002	173937	27.12.2001	174733	09.12.2001
168970	25.07.2000	173939	06.01.2002	174734	09.12.2001
170306	31.12.2001	173953	30.12.2001	174790	12.12.2001
170839	24.09.2001	174086	20.12.2001	174792	12.12.2001
170861	27.12.2001	174154	18.12.2001	174803	13.12.2001
171389	05.06.2001	174162	17.12.2001	174809	09.12.2001
172409	10.07.2001	174211	12.12.2001	174848	11.12.2001
172410	10.07.2001	174252	02.01.2002	174871	12.12.2001
172411	10.07.2001	174281	11.12.2001	174872	19.12.2001
172632	27.12.2001	174282	16.12.2001	174873	19.12.2001
173092	31.12.2001	174287	18.12.2001	174874	19.12.2001
173093	31.12.2001	174288	18.12.2001	174923	09.12.2001
173333	12.12.2001	174290	19.12.2001	174924	09.12.2001
173342	20.12.2001	174291	19.12.2001	174925	09.12.2001
173345	19.12.2001	174293	11.12.2001	174926	09.12.2001
173346	19.12.2001	174323	30.12.2001	174978	12.12.2001
173347	19.12.2001	174324	30.12.2001	175002	06.12.2001
173348	18.12.2001	174340	16.12.2001	175009	20.12.2001
173350	30.12.2001	174343	19.12.2001	175079	11.12.2001
173368	27.12.2001	174396	30.12.2001	175081	11.12.2001
173370	27.12.2001	174482	20.12.2001	175090	13.12.2001
173371	31.12.2001	174533	03.01.2002	175100	27.12.2001
173372	30.12.2001	174558	18.12.2001	175104	27.12.2001

Číslo zápisu	Datum zániku:				
175105	06.12.2001	175993	17.12.2001	178746	19.12.2001
175107	27.12.2001	176075	06.12.2001	178811	17.12.2001
175109	11.12.2001	176082	02.01.2002	179273	23.12.2001
175135	27.12.2001	176093	30.12.2001	179642	30.12.2001
175159	16.12.2001	176380	19.12.2001	179645	16.12.2001
175222	16.12.2001	176398	06.01.2002	179647	06.01.2002
175449	27.12.2001	176506	27.12.2001	179824	30.12.2001
175456	19.12.2001	176561	06.01.2002	179825	30.12.2001
175457	19.12.2001	176572	06.01.2002	179923	09.12.2001
175458	19.12.2001	176616	10.12.2001	180174	30.12.2001
175459	19.12.2001	176617	03.01.2002	180375	11.12.2001
175460	19.12.2001	176644	23.12.2001	180677	02.01.2002
175461	19.12.2001	177045	06.01.2002	180691	03.01.2002
175466	19.12.2001	177128	19.11.2001	180984	06.12.2001
175467	18.12.2001	177260	13.12.2001	181636	10.12.2001
175468	27.12.2001	177447	02.01.2002	181648	19.12.2001
175515	19.12.2001	177449	19.12.2001	181931	17.12.2001
175555	11.12.2001	177494	30.12.2001	182217	17.12.2001
175595	25.11.2001	177510	12.12.2001	182486	03.01.2002
175610	16.12.2001	177514	12.12.2001	182488	03.01.2002
175646	16.12.2001	177606	23.12.2001	182680	19.12.2001
175648	19.12.2001	177617	17.12.2001	183457	03.01.2002
175715	05.12.2001	177624	11.12.2001	183458	03.01.2002
175716	20.12.2001	177652	12.12.2001	185358	02.01.2002
175730	06.12.2001	178020	06.12.2001	185709	20.12.2001
175732	06.12.2001	178040	13.12.2001	185737	20.12.2001
175736	06.12.2001	178041	13.12.2001	186681	06.01.2002
175757	11.12.2001	178042	13.12.2001	188120	11.12.2001
175758	11.12.2001	178125	27.12.2001	192590	06.11.2001
175870	10.12.2001	178138	09.12.2001	192591	16.12.2001
175934	11.12.2001	178209	17.12.2001	193308	03.01.2002
175969	20.12.2001	178222	30.12.2001	197161	19.12.2001
175971	20.12.2001	178313	06.12.2001	206974	05.08.2002

Číslo zápisu	Datum zániku:
221235	02.08.2002
221632	02.08.2002
221879	05.08.2002
239254	23.08.2002
244801	05.08.2002

ZÁPISY LICENČNÍCH SMLUV K OCHRANNÝM ZNÁMKÁM

Číslo zápisu	Majitel	Nabyvatel licence	Druh licence	Datum uzavření ličenční smlouvy	S účinností od data
97459	ČKD PRAHA HOLDING, a.s., Praha 9, CZ;	ČKD HRONOV, akciová společnost, HRONOV;	Nevýlučná	07.05.2002	20.08.2002
110973	Antinari Anstalt, Vaduz, LI;	DILLARD ENTERPRISES LIMITED, Nikosia, Republic of Cyprus;	Výlučná	28.02.2002	22.08.2002
110973	Antinari Anstalt, Vaduz, LI;	MARILA MARKETING s.r.o., Praha 4;	Sublicence	28.02.2002	22.08.2002
110973	Antinari Anstalt, Vaduz, LI;	MARILA BALÍRNY a.s., Praha 4;	Sublicence	28.02.2002	22.08.2002
153257	ČKD PRAHA HOLDING, a.s., Praha 9, CZ;	ČKD HRONOV, akciová společnost, HRONOV;	Nevýlučná	07.05.2002	20.08.2002
153258	ČKD PRAHA HOLDING, a.s., Praha 9, CZ;	ČKD HRONOV, akciová společnost, HRONOV;	Nevýlučná	07.05.2002	20.08.2002
153259	ČKD PRAHA HOLDING, a.s., Praha 9, CZ;	ČKD HRONOV, akciová společnost, HRONOV;	Nevýlučná	07.05.2002	20.08.2002
154162	ČKD PRAHA HOLDING, a.s., Praha 9, CZ;	ČKD HRONOV, akciová společnost, HRONOV;	Nevýlučná	07.05.2002	20.08.2002
167153	ČKD PRAHA HOLDING, a.s., Praha 9, CZ;	ČKD HRONOV, akciová společnost, HRONOV;	Nevýlučná	07.05.2002	20.08.2002
167288	ČKD PRAHA HOLDING, a.s., Praha 9, CZ;	ČKD HRONOV, akciová společnost, HRONOV;	Nevýlučná	07.05.2002	20.08.2002
167620	ČKD PRAHA HOLDING, a.s., Praha 9, CZ;	ČKD HRONOV, akciová společnost, HRONOV;	Nevýlučná	07.05.2002	20.08.2002
176278	NÁRODNÍ BEZPEČNOSTNÍ ÚŘAD, Praha 56, CZ;	Mesit přístroje společnost s r.o., Uherské Hradiště;	Nevýlučná	18.06.2002	03.09.2002
186814	ČKD PRAHA HOLDING, a.s., Praha 9, CZ;	ČKD HRONOV, akciová společnost, HRONOV;	Nevýlučná	07.05.2002	20.08.2002
186816	ČKD PRAHA HOLDING, a.s., Praha 9, CZ;	ČKD HRONOV, akciová společnost, HRONOV;	Nevýlučná	07.05.2002	20.08.2002
188418	MATSUSHITA ELECTRIC INDUSTRIAL CO., LTD., Osaka, JP;	MATSUSHITA TELEVISION CENTRAL EUROPE, s.r.o., Plzeň, Česká republika;	Nevýlučná	04.06.2002	28.08.2002
190177	Jana Balousková, Vodňany, CZ;	Jiří Heřmánek, Vodňany;	Nevýlučná	25.04.2002	07.08.2002
196770	MAGNUM Int., a.s., Vyškov, CZ;	ROMO akciová společnost, Fulnek;	Nevýlučná	11.07.2002	05.08.2002
196918	Mlékárna Klatovy, a.s., Klatovy, CZ;	ALIMPEX spol. s r.o., Praha 10;	Nevýlučná	12.08.2002	03.09.2002
197979	Jana Balousková, Vodňany, CZ;	Jiří Heřmánek, Vodňany;	Nevýlučná	25.04.2002	07.08.2002
198851	Jana Balousková, Vodňany, CZ;	Jiří Heřmánek, Vodňany;	Nevýlučná	25.04.2002	07.08.2002
201255	Ing. Milan Sikora, Praha 9, CZ;	IBS expert s.r.o., Praha 10;	Nevýlučná	24.06.2002	28.08.2002

Číslo zápisu	Majitel	Nabyvatel licence	Druh licence	Datum uzavření ličenční smlouvy	S účinností od data
201256	Ing. Milan Sikora, Praha 9, CZ;	IBS expert s.r.o., Praha 10;	Nevýlučná	24.06.2002	28.08.2002
201664	Antinari Anstalt, Vaduz, LI;	DILLARD ENTERPRISES LIMITED, Nikosia, Republic of Cyprus;	Výlučná	28.02.2002	27.08.2002
201664	Antinari Anstalt, Vaduz, LI;	MARILA MARKETING s.r.o., Praha 4;	Sublicence	28.02.2002	27.08.2002
201664	Antinari Anstalt, Vaduz, LI;	MARILA BALÍRNY a.s., Praha 4;	Sublicence	28.02.2002	27.08.2002
205298	ČKD PRAHA HOLDING, a.s., Praha 9, CZ;	ČKD HRONOV, akciová společnost, HRONOV;	Nevýlučná	07.05.2002	20.08.2002
205299	ČKD PRAHA HOLDING a.s., Praha 9, CZ;	ČKD HRONOV, akciová společnost, HRONOV;	Nevýlučná	07.05.2002	20.08.2002
209021	BPB plc, Slough, GB;	BPB Paperboard Limited, Aberdeen AB2 9AA, Skotsko, Velká Británie;	Nevýlučná	01.04.2002	28.08.2002
209842	MATSUSHITA ELECTRIC INDUSTRIAL CO., LTD., Osaka Prefecture, JP;	MATSUSHITA TELEVISION CENTRAL EUROPE, s.r.o., Plzeň, Česká republika;	Nevýlučná	04.06.2002	28.08.2002
218638	ARIKI New Zealand Limited, Blenheim, NZ;	Jan Sláma, Ostrava - Hrabová;	Výlučná	18.07.2002	28.08.2002
227873	M.N.TEX s.r.o., Praha 8, CZ;	HAWK FASHION, s.r.o., Praha 5 - Radotín;	Nevýlučná	18.07.2002	27.08.2002
233787	KEZ, o.p.s., Chrudim, CZ;	PHRAMED s.r.o., ODRY;	Nevýlučná	12.08.2002	27.08.2002
233787	KEZ, o.p.s., Chrudim, CZ;	EKO - MIL s.r.o., Havlíčkova Borová 292;	Nevýlučná	17.07.2002	27.08.2002
236019	Antinari Anstalt, Vaduz, LI;	DILLARD ENTERPRISES LIMITED, Nikosia, Republic of Cyprus;	Výlučná	28.02.2002	22.08.2002
236019	Antinari Anstalt, Vaduz, LI;	MARILA MARKETING s.r.o., Praha 4;	Sublicence	28.02.2002	22.08.2002
236019	Antinari Anstalt, Vaduz, LI;	MARILA BALÍRNY a.s., Praha 4;	Sublicence	28.02.2002	22.08.2002
236020	Antinari Anstalt, Vaduz, LI;	MARILA MARKETING s.r.o., Praha 4;	Sublicence	28.02.2002	22.08.2002
236020	Antinari Anstalt, Vaduz, LI;	DILLARD ENTERPRISES LIMITED, Nikosia, Republic of Cyprus;	Výlučná	28.02.2002	22.08.2002
236020	Antinari Anstalt, Vaduz, LI;	MARILA BALÍRNY a.s., Praha 4;	Sublicence	28.02.2002	22.08.2002
239581	HOSTAN s.r.o., Znojmo, CZ;	STAROBRNO, a.s., Brno;	Nevýlučná	20.05.2002	27.08.2002
240922	Société des Produits Nestlé S.A., Vevey, CH;	Nestlé Česko s.r.o., Praha 4 - Modřany;	Výlučná	30.04.2002	28.08.2002
241575	Antinari Anstalt, Vaduz, LI;	DILLARD ENTERPRISES LIMITED, Nikosia, Republic of Cyprus;	Výlučná	28.02.2002	27.08.2002

Číslo zápisu	Majitel	Nabyvatel licence	Druh licence	Datum uzavření ličenční smlouvy	S účinností od data
241575	Antinari Anstalt, Vaduz, LI;	MARILA MARKETING s.r.o., Praha 4;	Sublicence	28.02.2002	27.08.2002
241575	Antinari Anstalt, Vaduz, LI;	MARILA BALÍRNY a.s., Praha 4;	Sublicence	28.02.2002	27.08.2002
241576	Antinari Anstalt, Vaduz, LI;	DILLARD ENTERPRISES LIMITED, Nikosia , Republic of Cyprus;	Výlučná	28.02.2002	27.08.2002
241576	Antinari Anstalt, Vaduz, LI;	MARILA MARKETING s.r.o., Praha 4;	Sublicence	28.02.2002	27.08.2002
241576	Antinari Anstalt, Vaduz, LI;	MARILA BALÍRNY a.s., Praha 4;	Sublicence	28.02.2002	27.08.2002
241577	Antinari Anstalt, Vaduz, LI;	DILLARD ENTERPRISES LIMITED, Nikosia, Republic of Cyprus;	Výlučná	28.02.2002	27.08.2002
241577	Antinari Anstalt, Vaduz, LI;	MARILA MARKETING s.r.o., Praha 4;	Sublicence	28.02.2002	27.08.2002
241577	Antinari Anstalt, Vaduz, LI;	MARILA BALÍRNY a.s., Praha 4;	Sublicence	28.02.2002	27.08.2002
241578	Antinari Anstalt, Vaduz, LI;	DILLARD ENTERPRISES LIMITED, Nikosia, Republic of Cyprus;	Výlučná	28.02.2002	27.08.2002
241578	Antinari Anstalt, Vaduz, LI;	MARILA MARKETING s.r.o., Praha 4;	Sublicence	28.02.2002	27.08.2002
241578	Antinari Anstalt, Vaduz, LI;	MARILA BALÍRNY a.s., Praha 4;	Sublicence	28.02.2002	27.08.2002
241579	Antinari Anstalt, Vaduz, LI;	DILLARD ENTERPRISES LIMITED, Nikosia, Republic of Cyprus;	Výlučná	28.02.2002	27.08.2002
241579	Antinari Anstalt, Vaduz, LI;	MARILA MARKETING s.r.o., Praha 4;	Sublicence	28.02.2002	27.08.2002
241579	Antinari Anstalt, Vaduz, LI;	MARILA BALÍRNY a.s., Praha 4;	Sublicence	28.02.2002	27.08.2002
241580	Antinari Anstalt, Vaduz, LI;	DILLARD ENTERPRISES LIMITED, Nikosia, Republic of Cyprus;	Výlučná	28.02.2002	27.08.2002
241580	Antinari Anstalt, Vaduz, LI;	MARILA MARKETING s.r.o., Praha 4;	Sublicence	28.02.2002	27.08.2002
241580	Antinari Anstalt, Vaduz, LI;	MARILA BALÍRNY a.s., Praha 4;	Sublicence	28.02.2002	27.08.2002
241581	Antinari Anstalt, Vaduz, LI;	DILLARD ENTERPRISES LIMITED, Nikosia, Republic of Cyprus;	Výlučná	28.02.2002	27.08.2002
241581	Antinari Anstalt, Vaduz, LI;	MARILA MARKETING s.r.o., Praha 4;	Sublicence	28.02.2002	27.08.2002
241581	Antinari Anstalt, Vaduz, LI;	MARILA BALÍRNY a.s., Praha 4;	Sublicence	28.02.2002	27.08.2002
241582	Antinari Anstalt, Vaduz, LI;	DILLARD ENTERPRISES LIMITED, Nikosia, Republic of Cyprus;	Výlučná	28.02.2002	27.08.2002

Číslo zápisu	Majitel	Nabyvatel licence	Druh licence	Datum uzavření ličenční smlouvy	S účinností od data
241582	Antinari Anstalt, Vaduz, LI;	MARILA MARKETING s.r.o., Praha 4;	Sublicence	28.02.2002	27.08.2002
241582	Antinari Anstalt, Vaduz, LI;	MARILA BALÍRNY a.s., Praha 4;	Sublicence	28.02.2002	27.08.2002
241583	Antinari Anstalt, Vaduz, LI;	DILLARD ENTERPRISES LIMITED, Nikosia, Republic of Cyprus;	Výlučná	28.02.2002	27.08.2002
241583	Antinari Anstalt, Vaduz, LI;	MARILA MARKETING s.r.o., Praha 4;	Sublicence	28.02.2002	27.08.2002
241583	Antinari Anstalt, Vaduz, LI;	MARILA BALÍRNY a.s., Praha 4;	Sublicence	28.02.2002	27.08.2002
241584	Antinari Anstalt, Vaduz, LI;	DILLARD ENTERPRISES LIMITED, Nikosia, Republic of Cyprus;	Výlučná	28.02.2002	27.08.2002
241584	Antinari Anstalt, Vaduz, LI;	MARILA MARKETING s.r.o., Praha 4;	Sublicence	28.02.2002	27.08.2002
241584	Antinari Anstalt, Vaduz, LI;	MARILA BALÍRNY a.s., Praha 4;	Sublicence	28.02.2002	27.08.2002
241610	Antinari Anstalt, Vaduz, LI;	DILLARD ENTERPRISES LIMITED, Nikosia, Republic of Cyprus;	Výlučná	28.02.2002	27.08.2002
241610	Antinari Anstalt, Vaduz, LI;	MARILA MARKETING s.r.o., Praha 4;	Sublicence	28.02.2002	27.08.2002
241610	Antinari Anstalt, Vaduz, LI;	MARILA BALÍRNY a.s., Praha 4;	Sublicence	28.02.2002	27.08.2002
241645	Antinari Anstalt, Vaduz, LI;	DILLARD ENTERPRISES LIMITED, Nikosia, Republic of Cyprus;	Výlučná	28.02.2002	27.08.2002
241645	Antinari Anstalt, Vaduz, LI;	MARILA MARKETING s.r.o., Praha 4;	Sublicence	28.02.2002	27.08.2002
241645	Antinari Anstalt, Vaduz, LI;	MARILA BALÍRNY a.s., Praha 4;	Sublicence	28.02.2002	27.08.2002
241646	Antinari Anstalt, Vaduz, LI;	DILLARD ENTERPRISES LIMITED, Nikosia, Republic of Cyprus;	Výlučná	28.02.2002	27.08.2002
241646	Antinari Anstalt, Vaduz, LI;	MARILA MARKETING s.r.o., Praha 4;	Sublicence	28.02.2002	27.08.2002
241646	Antinari Anstalt, Vaduz, LI;	MARILA BALÍRNY a.s., Praha 4;	Sublicence	28.02.2002	27.08.2002
241647	Antinari Anstalt, Vaduz, LI;	DILLARD ENTERPRISES LIMITED, Nikosia, Republic of Cyprus;	Výlučná	28.02.2002	27.08.2002
241647	Antinari Anstalt, Vaduz, LI;	MARILA MARKETING s.r.o., Praha 4;	Sublicence	28.02.2002	27.08.2002
241647	Antinari Anstalt, Vaduz, LI;	MARILA BALÍRNY a.s., Praha 4;	Sublicence	28.02.2002	27.08.2002
241648	Antinari Anstalt, Vaduz, LI;	DILLARD ENTERPRISES LIMITED, Nikosia, Republic of Cyprus;	Výlučná	28.02.2002	27.08.2002

Číslo zápisu	Majitel	Nabyvatel licence	Druh licence	Datum uzavření ličenční smlouvy	S účinností od data
241648	Antinari Anstalt, Vaduz, LI;	MARILA MARKETING s.r.o., Praha 4;	Sublicence	28.02.2002	27.08.2002
241648	Antinari Anstalt, Vaduz, LI;	MARILA BALÍRNY a.s., Praha 4;	Sublicence	28.02.2002	27.08.2002
241649	Antinari Anstalt, Vaduz, LI;	DILLARD ENTERPRISES LIMITED, Nikosia, Republic of Cyprus;	Výlučná	28.02.2002	27.08.2002
241649	Antinari Anstalt, Vaduz, LI;	MARILA MARKETING s.r.o., Praha 4;	Sublicence	28.02.2002	27.08.2002
241649	Antinari Anstalt, Vaduz, LI;	MARILA BALÍRNY a.s., Praha 4;	Sublicence	28.02.2002	27.08.2002
243420	Antinari Anstalt, Vaduz, LI;	DILLARD ENTERPRISES LIMITED, Nikosia, Republic of Cyprus;	Výlučná	28.02.2002	22.08.2002
243420	Antinari Anstalt, Vaduz, LI;	MARILA MARKETING s.r.o., Praha 4;	Sublicence	28.02.2002	22.08.2002
243420	Antinari Anstalt, Vaduz, LI;	MARILA BALÍRNY a.s., Praha 4;	Sublicence	28.02.2002	22.08.2002
243421	Antinari Anstalt, Vaduz, LI;	DILLARD ENTERPRISES LIMITED, Nikosia, Republic of Cyprus;	Výlučná	28.02.2002	22.08.2002
243421	Antinari Anstalt, Vaduz, LI;	MARILA MARKETING s.r.o., Praha 4;	Sublicence	28.02.2002	22.08.2002
243421	Antinari Anstalt, Vaduz, LI;	MARILA BALÍRNY a.s., Praha 4;	Sublicence	28.02.2002	22.08.2002
243422	Antinari Anstalt, Vaduz, LI;	DILLARD ENTERPRISES LIMITED, Nikosia, Republic of Cyprus;	Výlučná	28.02.2002	22.08.2002
243422	Antinari Anstalt, Vaduz, LI;	MARILA MARKETING s.r.o., Praha 4;	Sublicence	28.02.2002	22.08.2002
243422	Antinari Anstalt, Vaduz, LI;	MARILA BALÍRNY a.s., Praha 4;	Sublicence	28.02.2002	22.08.2002
243423	Antinari Anstalt, Vaduz, LI;	DILLARD ENTERPRISES LIMITED, Nikosia, Republic of Cyprus;	Výlučná	28.02.2002	22.08.2002
243423	Antinari Anstalt, Vaduz, LI;	MARILA MARKETING s.r.o., Praha 4;	Sublicence	28.02.2002	22.08.2002
243423	Antinari Anstalt, Vaduz, LI;	MARILA BALÍRNY a.s., Praha 4;	Sublicence	28.02.2002	22.08.2002
243424	Antinari Anstalt, Vaduz, LI;	DILLARD ENTERPRISES LIMITED, Nikosia, Republic of Cyprus;	Výlučná	28.02.2002	22.08.2002
243424	Antinari Anstalt, Vaduz, LI;	MARILA MARKETING s.r.o., Praha 4;	Sublicence	28.02.2002	22.08.2002
243424	Antinari Anstalt, Vaduz, LI;	MARILA BALÍRNY a.s., Praha 4;	Sublicence	28.02.2002	22.08.2002
244550	Antinari Anstalt, Vaduz, LI;	DILLARD ENTERPRISES LIMITED, Nikosia, Republic of Cyprus;	Výlučná	28.02.2002	27.08.2002

Číslo zápisu	Majitel	Nabyvatel licence	Druh licence	Datum uzavření ličenční smlouvy	S účinností od data
244550	Antinari Anstalt, Vaduz, LI;	MARILA MARKETING s.r.o., Praha 4;	Sublicence	28.02.2002	27.08.2002
244550	Antinari Anstalt, Vaduz, LI;	MARILA BALÍRNY a.s., Praha 4;	Sublicence	28.02.2002	27.08.2002
244555	Antinari Anstalt, Vaduz, LI;	DILLARD ENTERPRISES LIMITED, Nikosia, Republic of Cyprus;	Výlučná	28.02.2002	27.08.2002
244555	Antinari Anstalt, Vaduz, LI;	MARILA MARKETING s.r.o., Praha 4;	Sublicence	28.02.2002	27.08.2002
244555	Antinari Anstalt, Vaduz, LI;	MARILA BALÍRNY a.s., Praha 4;	Sublicence	28.02.2002	27.08.2002

MEZINÁRODNÍ ZÁPISY OCHRANNÝCH ZNÁMEK

(111) **162887**
(811) 782510
(220) 13.09.2001
(151) 18.01.2002
(511) 32
(890) TR

(111) **199827**
(811) 783089
(220) 25.03.2002
(151) 25.03.2002
(511) 9, 12, 25
(890) AT, BX, CH, DE, ES, FR, IT, PT, SK

(111) **200932**
(811) 783423
(220) 02.10.2001
(151) 20.12.2001
(511) 6, 7, 9, 16, 40, 42
(890) AT, BX, CH, DE, ES, FR, HU, PL, SK

(111) **209782**
(811) 783013
(220) 17.05.2002
(151) 25.07.2002
(511) 12, 18, 25
(890) AT, BX, CH, DE, FR, HU, IT, PL, SK

(111) **221075**
(811) 782947
(220) 22.02.2002
(151) 22.02.2002
(511) 29, 30, 31, 32, 39
(890) AT, BX, CH, DE, ES, FR, HR, HU, IT, MK, PL, PT, RU, SI, SK, YU

(111) **232698**
(811) 783717
(220) 18.02.2002
(151) 27.05.2002
(511) 9, 18, 22, 25, 28
(890) AT, DE, HU, PL, RU

(111) **237073**
(811) 784398
(220) 29.03.2002
(151) 29.03.2002
(511) 29, 30
(890) AT, BG, BX, DE, ES, FR, GB, HR, IT, PL, PT, RO, RU, SK

(111) **241807**
(811) 782466
(220) 14.09.2001
(151) 21.02.2002
(511) 16, 18, 24, 25, 34, 35, 36, 37, 41, 42
(890) PL, SK, UA

(111) **242766**
(811) 783647
(220) 15.10.2001
(151) 22.03.2002
(511) 12
(890) AT, BX, CH, DE, ES, FR, GB, IT, PL, PT, SE, SK

(111) **242794**
(811) 783982
(220) 16.10.2001
(151) 22.03.2002
(511) 29, 30, 31
(890) AT, BG, BX, CH, DE, DK, ES, FI, FR, GB, GR, HR, HU, IT, NO, PL, RO, RU, SE, SI, SK, UA

(111) **243944**
(811) 783563
(220) 26.09.2001
(151) 23.04.2002
(511) 32, 33, 34
(890) AT, BX, CH, DE, ES, FR, GR, IT, PL, SK

(111) **243999**
(811) 784102
(220) 08.11.2001
(151) 23.04.2002
(511) 35, 39, 40
(890) AL, AT, BG, BX, CH, DE, ES, FR, HR, HU, IT, MK, PL, PT, RO, RU, SI, SK, UA

(111) **244000**
(811) 784101
(220) 08.11.2001
(151) 23.04.2002
(511) 35, 39, 40
(890) AL, AT, BG, BX, CH, DE, ES, FR, HR, HU, IT, MK, PL, PT, RO, RU, SI, SK, UA

(111) **244011**
(811) 784401
(220) 27.11.2001
(151) 20.05.2002
(511) 3, 5, 30
(890) AT, BX, CH, DE, ES, FR, GR, HR, HU, IT, PL, RU, SI, SK, UA, YU

(111) **244014**
(811) 783212
(220) 28.11.2001
(151) 20.05.2002
(511) 3, 5, 16, 35
(890) AT, BG, BX, CH, DE, HR, HU, IT, PL, RO, RU, SI, SK, UA, YU

(111) **244834**
(811) 783601
(220) 01.06.2001
(151) 24.06.2002
(511) 11, 20, 21
(890) AM, AT, AZ, BA, BX, BY, CH, DE, EE, FR, GB, GE, HR, HU, IT, KG, KZ, LT, LV, MD, MK, PL, RO, RU, SI, SK, UA, UZ, YU

(111) **245322**
(811) 784403
(220) 13.12.2001
(151) 13.06.2002
(511) 1, 3, 5
(890) AM, AZ, BG, BY, EE, GE, HU, LT, LV, MD, PL, RO, RU, SK, UA

(111) **245323**
(811) 784404
(220) 13.12.2001

(151) 13.06.2002
(511) 1, 3, 5
(890) AM, AZ, BG, BY, EE, GE, HU, LT, LV, MD, PL, RO, RU, SK, UA

(111) **245324**
(811) 784405
(220) 13.12.2001
(151) 13.06.2002
(511) 1, 3, 5
(890) AM, AZ, BG, BY, EE, GE, HU, LT, LV, MD, PL, RO, RU, SK, UA

(111) **245325**
(811) 784394
(220) 13.12.2001
(151) 13.06.2002
(511) 1, 3, 5
(890) AM, AZ, BG, BY, EE, GE, HU, LT, LV, MD, PL, RO, RU, SK, UA

VÝMAZY OCHRANNÝCH ZNÁMEK

Číslo zápisu	Datum výmazu:
189718	06.08.2002
189719	06.08.2002
214249	09.08.2002
217982	29.07.2002
227232	10.08.2002

ÚŘEDNÍ OZNÁMENÍ

(111) **197197**
(210) 82259
Datum provedení změny: 03.09.2002
Úřední oprava:
Ruší se zápis převodu zveřejněný ve Věstníku 1/02.

(111) **199455**
(210) 101608
Datum provedení změny: 05.08.2002
Správné jméno majitele ochranné známky:

Ing. Ivan Drbohlav
V závětří 36
251 64 Mnichovice-Božkov
Česká republika

(s účinností od 24.07.2001)

(111) **199827**
(210) 106808
Datum provedení změny: 22.08.2002
V návaznosti na mezinárodní zápis byly výrobky motocyklové přilby a motocyklové rukavice přetříděny ze třídy 25 do tř. 9.

(111) **242794**
(210) 172545
Datum provedení změny: 26.08.2002
V návaznosti na mezinárodní zápis byl seznam výrobků upraven následovně:
(29) arašídy zpracované, krokety, bramborové lupínky, nasolené potraviny, oříšky zpracované, konzervované ovoce, sušené ovoce, kandované ovoce, sušené arašídy, pražené a/nebo solené arašídy, bramborové chipsy, smažené bramborové tyčinky, sušená a konzervovaná zelenina, snacky bramborové a česnekové; (30) kukuřičné chipsy, crackery, snacky kukuřičné, obilninové, z mouky pšeničné, žitné, rýžové a kukuřičné, jakož i s obsahem škrobu, obilninové výrobky, pečivo, výrobky z mouky, sušenky, preclíky ve tvaru tyčinek, slané tyčinky, slané sušenky, slané preclíky, trvanlivé pečivo, trvanlivé cukrovinky, chléb, cukroví, cukrovinky, arašídové cukrovinky, kokosové cukrovinky, oříškové cukrovinky, čokoláda, cukrovinky s čokoládou, sušenky s čokoládou, čokoládové tyčinky, extrudované výrobky z mouky, pražená kukuřice, kořeněné a sýrové sušenky, křupky; (31) čerstvé arašídy, ořechy, lískové oříšky.

(111) **244011**
(210) 174116
Datum provedení změny: 28.08.2002
Úřední oprava v návaznosti na mezinárodní zápis: k položce "potravinové doplňky pro neléčebné účely" se doplňuje "spadající do této třídy".

ZVEŘEJNĚNÉ PŘIHLÁŠKY OCHRANNÝCH ZNÁMEK

BAREVNÁ VYOBRAZENÍ

PŘEHLED BAREVNÝCH VYOBRAZENÍ

Číselný přehled
142866, 160365, 163734, 169282, 170397, 171065, 171226, 171227, 171398, 171513, 171514, 171543, 172967, 173457, 173476, 173479, 173568, 173573, 173575, 173701, 173702, 173769, 173866, 174093, 174285, 174590, 174677, 174763, 175238, 175634, 176116, 176742, 176757, 177006, 177214, 177254, 177255, 177256, 177433, 177467, 177468, 177512, 177514, 177826, 178038, 178044, 178208, 178209, 178536, 178537, 178590, 178758, 178797, 178822, 178823, 178865, 178873, 178908, 178937, 178941, 179107, 179145, 179148, 179306, 179310, 179403, 179404, 179527, 179529, 179555, 179664, 179673, 179763, 179809, 179923, 179991, 180048, 180227, 180909, 180932, 180933, 182033, 182201, 182433, 182627, 182963.

Použitý postup neumožňuje ve všech případech věrnou reprodukci všech jednotlivých odstínů barev

142866

STUDIO

171226

jmE

172967

MVVS model engines

160365

DOPRAVNÍ PODNIK města Ústí nad Labem a.s.

171227

173457

izomat cz a.s.

163734

3NET

171398

173476

COLUMBUS reklama & marketing

169282

HVB Czech Republic

171513

173479

Q-STUDIO reklamní agentura

170397

ExxonMobil Aviation

171514

173568

171065

NotesCS

171543

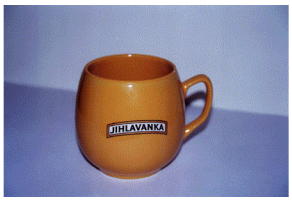

173573

Nutrivit

173575

174285

176116

173701

174590

176742

173702

174677

176757

173769

174763

177006

173866

175238

177214

174093

175634

177254

177255

177514

KOBERCE TREND

178536

Sváteční PANETTONE Tradiční italská receptura

177256

177826

PUR IZOLACE s.r.o. LITOMĚŘICE

178537

Sváteční

177433

WOODEX

178038

optison

178590

US BSP U.S. Business School

177467

178044

mille

178758

Tornado

177468

178208

178797

ACE Consulting

177512

178209

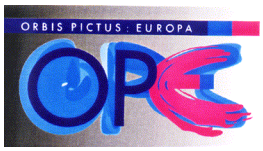

178822

178823

179107

179404

178865

179145

179527

178873

česká
produkční 2000 a.s.

179148

First State
Investments

179529

DPMO

178908

Český svaz
zpracovatelů masa

179306

179555

litobal

178937

THE MORNING SUN

179310

GRAND

179664

CLT
KLINIKA CLT,
spol. s r.o.

178941

Bydzov

179403

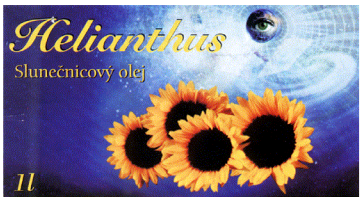

179673

Fitness World
SPORT CLUB & FITNESS CENTRUM

179763

180909

182627

179809

180932

182963

179923

180933

179991

182033

180048

182201

180227

182433